МИНИСТЕРСТВО ОБРАЗОВАНИЯ И НАУКИ РЕСПУБЛИКИ БАШКОРТОСТАН
Государственное бюджетное профессиональное образовательное учреждение
Уфимский колледж радиоэлектроники, телекоммуникаций и безопасности

СОГЛАСОВАНО
Акт согласования:
МБУ Управление пожарной охраны ГО
город Уфа Республики Башкортостан

УТВЕРЖДЕНО
Приказом директора № 191/2к
от «18» июня 2024 г.

ОСНОВНАЯ ОБРАЗОВАТЕЛЬНАЯ ПРОГРАММА

Уровень профессионального образования
Среднее профессиональное образование

Образовательная программа
подготовки специалистов среднего звена

Специальность: 20.02.04 «Пожарная безопасность»

Форма обучения очная

Квалификация выпускника: специалист по пожарной безопасности

2024 год

Организация-разработчик: ГБПОУ УКРТБ

Разработчики:

Арютина Ляйсан Айратовна преподаватель

Содержание

Раздел 1. Общие положения

Раздел 2. Общая характеристика образовательной программы среднего профессионального образования

Раздел 3. Характеристика профессиональной деятельности выпускника

Раздел 4. Планируемые результаты освоения образовательной программы
4.1. Общие компетенции
4.2. Профессиональные компетенции
4.3. Личностные результаты

Раздел 5. Структура образовательной программы
5.1. Учебный план
5.2. Календарный учебный график
5.3. Рабочая программа воспитания
5.4. Календарный план воспитательной работы

Раздел 6. Условия реализации образовательной программы
6.1. Требования к материально-техническому оснащению образовательной программы
6.2. Требования к учебно-методическому обеспечению программы
6.3. Требования к организации воспитания обучающихся.
6.4. Требования к кадровым условиям реализации образовательной программы
6.5. Требования к финансовым условиям реализации образовательной программы

Раздел 7. Формирование оценочных средств для проведения государственной итоговой аттестации

Раздел 8. Разработчики основной образовательной программы

ПРИЛОЖЕНИЯ
Приложение 1. Учебный план и календарный учебный график
Приложение 2. Рабочая программа воспитания и календарный план воспитательной работы
Приложение 3. Комплект рабочих программ
Приложение 4. Комплект фондов оценочных средств
Приложение 5. Проект программы ГИА

Раздел 1. Общие положения

1.1. Настоящая основная образовательная программа по специальности 20.02.04 «Пожарная безопасность» (далее – ООП СПО, программа) разработана на основе федерального государственного образовательного стандарта среднего профессионального образования по специальности 20.02.04 «Пожарная безопасность» утвержденного приказом Министерства просвещения Российской Федерации от 7 июля 2022 г. N 537 (Зарегистрировано в Минюсте РФ 8 августа 2022 г. Регистрационный N 69571) (далее – ФГОС СПО).

ООП СПО определяет рекомендованный объем и содержание среднего профессионального образования по специальности 20.02.04 «Пожарная безопасность» планируемые результаты освоения образовательной программы, условия образовательной деятельности.

ООП СПО разработана для реализации образовательной программы на базе среднего общего образования.

Образовательная программа, реализуемая на базе основного общего образования, разрабатывается образовательной организацией на основе требований федерального государственного образовательного стандарта среднего общего образования и ФГОС СПО с учетом получаемой специальности 20.02.04 «Пожарная безопасность» и настоящей ООП.

1.2. При поступлении в Колледж для освоения данной ОПОП абитуриент должен иметь документ государственного образца о среднем общем образовании и успешно пройти вступительные испытания, установленные приказом Министерства образования и науки Российской Федерации от 30.12.13г. № 1422 «Об утверждении Перечня вступительных испытаний при приеме на обучение по образовательным программам среднего профессионального образования по профессиям и специальностям, требующим у поступающих наличия определенных творческих способностей, физических и (или) психологических качеств».

1.3. Нормативные основания для разработки ООП:

- Федеральный закон от 29 декабря 2012 г. №273-ФЗ «Об образовании в Российской Федерации»;
- Приказ Министерства просвещения Российской Федерации от 08 апреля 2021 г. № 153 «Об утверждении Порядка разработки примерных основных образовательных программ среднего профессионального образования, проведения их экспертизы и ведения реестра примерных основных образовательных программ среднего профессионального образования»;
- приказом Министерства просвещения Российской Федерации от 7 июля 2022 г. N 537 «Об утверждении федерального государственного образовательного стандарта среднего профессионального образования» 20.02.04 «Пожарная безопасность» (Зарегистрировано в Минюсте РФ 8 августа 2022 г. Регистрационный N 69571);
- Приказ Минобрнауки России от 24 августа 2022 г. № 762 «Об утверждении Порядка организации и осуществления образовательной деятельности по образовательным программам среднего профессионального образования»;
- Приказ Минпросвещения России от 8 ноября 2021 года N 800 «Об утверждении Порядка проведения государственной итоговой аттестации по образовательным программам среднего профессионального образования»;
- Приказ Минобрнауки России № 885, Минпросвещения России № 390 от 5 августа 2020 г. «О практической подготовке обучающихся» (вместе с «Положением о практической подготовке обучающихся»;

1.3. Перечень сокращений, используемых в тексте ПООП:

ФГОС СПО – федеральный государственный образовательный стандарт среднего профессионального образования;

ООП – основная образовательная программа;

МДК – междисциплинарный курс;

ПМ – профессиональный модуль;

ОК – общие компетенции;

ПК – профессиональные компетенции;

ЛР – личностные результаты;

ГИА – государственная итоговая аттестация;

Раздел 2. Общая характеристика образовательной программы среднего профессионального образования

Квалификации, присваиваемые выпускникам образовательной программы:

- специалист по пожарной безопасности

Формы получения образования: допускается только в профессиональной образовательной организации или образовательной организации высшего образования

Формы обучения: очная.

Объем образовательной программы, реализуемой на базе среднего общего образования: 4248 часа.

Срок получения образования по образовательной программе, реализуемой на базе среднего общего образования:

- в очной форме - 2 года 10 месяцев.

Срок получения образования по образовательной программе, реализуемой на базе основного общего образования:

- в очной форме - 3 года 10 месяцев.

Объем и сроки получения среднего профессионального образования по профессии 20.02.04 «Пожарная безопасность», на базе основного общего образования с одновременным получением среднего общего образования: 5940 часов.

Раздел 3. Характеристика профессиональной деятельности выпускника

3.1 Область профессиональной деятельности выпускника:

12 Обеспечение безопасности, 14 Лесное хозяйство, охота, 40 Сквозные виды деятельности в промышленности

Объекты профессиональной деятельности выпускника:

- люди, пострадавшие в чрезвычайных ситуациях, население и материальные ценности, находящиеся в зонах чрезвычайных ситуаций природного и техногенного характера;
- опасности, связанные с последствиями деятельности человека и природными явлениями;
- потенциально опасные технологические процессы и производства;
- методы и средства защиты человека, объектов экономики и среды обитания от опасностей и вредного воздействия;

- методы и способы определения степени опасности, правила нормирования опасностей и антропогенного воздействия на среду обитания;
- методы и приемы выполнения аварийно-спасательных работ;
- организация и планирование деятельности аварийное
- спасательных формирований;
- аварийно-спасательное оборудование и техника;
- средства оказания помощи пострадавшим в чрезвычайных ситуациях;
- средства и системы связи и управления;
- первичные трудовые коллективы.

3.2 Соответствие профессиональных модулей присваиваемым квалификациям (сочетаниям квалификаций п.1.11/1.12 ФГОС)

Наименование основных видов деятельности	Наименование профессиональных модулей	Квалификации *(для специальностей СПО)*
		специалист по пожарной безопасности
Выполнение работ по осуществлению караульной службы, тушению пожаров, проведению аварийно-спасательных работ	ПМ.01 Выполнение работ по осуществлению караульной службы, тушению пожаров, проведению аварийно-спасательных работ	осваивается
Выполнение работ по профилактике пожаров	ПМ.02 Выполнение работ по профилактике пожаров	осваивается
Организация тушения пожаров и проведения аварийно-спасательных работ	ПМ.03 Организация тушения пожаров и проведения аварийно-спасательных работ	осваивается
Обеспечение противопожарного режима на объекте	ПМ.04 Обеспечение противопожарного режима на объекте	осваивается

Раздел 4. Планируемые результаты освоения образовательной программы

4.1. Общие компетенции

Код компе-тенции	**Формулировка компетенции**	**Знания, умения** [1]
ОК 01	Выбирать способы решения задач профессиональной деятельности	**Умения:** распознавать задачу и/или проблему в профессиональном и/или социальном контексте; анализировать задачу и/или проблему и выделять её составные части; определять этапы решения задачи;

[1]

	применительно к различным контекстам	выявлять и эффективно искать информацию, необходимую для решения задачи и/или проблемы; составлять план действия; определять необходимые ресурсы; владеть актуальными методами работы в профессиональной и смежных сферах; реализовывать составленный план; оценивать результат и последствия своих действий (самостоятельно или с помощью наставника)
		Знания: актуальный профессиональный и социальный контекст, в котором приходится работать и жить; основные источники информации и ресурсы для решения задач и проблем в профессиональном и/или социальном контексте; алгоритмы выполнения работ в профессиональной и смежных областях; методы работы в профессиональной и смежных сферах; структуру плана для решения задач; порядок оценки результатов решения задач профессиональной деятельности
ОК 02	Использовать современные средства поиска, анализа и интерпретации информации, и информационные технологии для выполнения задач профессиональной деятельности	**Умения:** определять задачи для поиска информации; определять необходимые источники информации; планировать процесс поиска; структурировать получаемую информацию; выделять наиболее значимое в перечне информации; оценивать практическую значимость результатов поиска; оформлять результаты поиска, применять средства информационных технологий для решения профессиональных задач; использовать современное программное обеспечение; использовать различные цифровые средства для решения профессиональных задач.
		Знания: номенклатура информационных источников, применяемых в профессиональной деятельности; приемы структурирования информации; формат оформления результатов поиска информации, современные средства и устройства информатизации; порядок их применения и программное обеспечение в профессиональной деятельности в том числе с использованием цифровых средств.
ОК 03	Планировать и реализовывать собственное профессиональное и личностное развитие, предпринимательскую деятельность в профессиональной сфере, использовать знания по финансовой грамотности в	**Умения:** определять актуальность нормативно-правовой документации в профессиональной деятельности; применять современную научную профессиональную терминологию; определять и выстраивать траектории профессионального развития и самообразования; выявлять достоинства и недостатки коммерческой идеи; презентовать идеи открытия собственного дела в профессиональной деятельности; оформлять бизнес-план; рассчитывать размеры выплат по процентным ставкам кредитования; определять инвестиционную

	различных жизненных ситуациях.	привлекательность коммерческих идей в рамках профессиональной деятельности; презентовать бизнес-идею; определять источники финансирования
		Знания: содержание актуальной нормативно-правовой документации; современная научная и профессиональная терминология; возможные траектории профессионального развития и самообразования; основы предпринимательской деятельности; основы финансовой грамотности; правила разработки бизнес-планов; порядок выстраивания презентации; кредитные банковские продукты
ОК 04	Эффективно взаимодействовать и работать в коллективе и команде	**Умения:** организовывать работу коллектива и команды; взаимодействовать с коллегами, руководством, клиентами в ходе профессиональной деятельности
		Знания: психологические основы деятельности коллектива, психологические особенности личности; основы проектной деятельности
ОК 05	Осуществлять устную и письменную коммуникацию на государственном языке Российской Федерации с учетом особенностей социального и культурного контекста	**Умения:** грамотно излагать свои мысли и оформлять документы по профессиональной тематике на государственном языке, проявлять толерантность в рабочем коллективе
		Знания: особенности социального и культурного контекста; правила оформления документов и построения устных сообщений
ОК 06	Проявлять гражданско-патриотическую позицию, демонстрировать осознанное поведение на основе традиционных общечеловеческих ценностей, в том числе с учетом гармонизации межнациональных и межрелигиозных отношений, применять стандарты антикоррупционного поведения	**Умения:** описывать значимость своей специальности; применять стандарты антикоррупционного поведения
		Знания: сущность гражданско-патриотической позиции, общечеловеческих ценностей; значимость профессиональной деятельности по специальности ; стандарты антикоррупционного поведения и последствия его нарушения
ОК 07	Содействовать сохранению окружающей среды, ресурсосбережению, применять знания об	**Умения:** соблюдать нормы экологической безопасности; определять направления ресурсосбережения в рамках профессиональной деятельности по специальности осуществлять работу с соблюдением принципов бережливого

	изменении климата, принципы бережливого производства, эффективно действовать в чрезвычайных ситуациях	производства; организовывать профессиональную деятельность с учетом знаний об изменении климатических условий региона.
		Знания: правила экологической безопасности при ведении профессиональной деятельности; основные ресурсы, задействованные в профессиональной деятельности; пути обеспечения ресурсосбережения; принципы бережливого производства; основные направления изменения климатических условий региона.
ОК 08	Использовать средства физической культуры для сохранения и укрепления здоровья в процессе профессиональной деятельности и поддержания необходимого уровня физической подготовленности	**Умения:** использовать физкультурно-оздоровительную деятельность для укрепления здоровья, достижения жизненных и профессиональных целей; применять рациональные приемы двигательных функций в профессиональной деятельности; пользоваться средствами профилактики перенапряжения, характерными для данной специальности
		Знания: роль физической культуры в общекультурном, профессиональном и социальном развитии человека; основы здорового образа жизни; условия профессиональной деятельности и зоны риска физического здоровья для специальности; средства профилактики перенапряжения
ОК 09	Пользоваться профессиональной документацией на государственном и иностранном языках	**Умения:** понимать общий смысл четко произнесенных высказываний на известные темы (профессиональные и бытовые), понимать тексты на базовые профессиональные темы; участвовать в диалогах на знакомые общие и профессиональные темы; строить простые высказывания о себе и о своей профессиональной деятельности; кратко обосновывать и объяснять свои действия (текущие и планируемые); писать простые связные сообщения на знакомые или интересующие профессиональные темы
		Знания: правила построения простых и сложных предложений на профессиональные темы; основные общеупотребительные глаголы (бытовая и профессиональная лексика); лексический минимум, относящийся к описанию предметов, средств и процессов профессиональной деятельности; особенности произношения; правила чтения текстов профессиональной направленности

4.2. Профессиональные компетенции

Виды деятельности	Код и наименование компетенции	Показатели освоения компетенции

Выполнение работ по осуществлению караульной службы, тушению пожаров, проведению аварийно-спасательных работ	ПК 1.1. Осуществлять караульную службу	**Навыки:** несения службы в составе дежурного караула пожарно-спасательного подразделения; несения службы в составе внутреннего наряда караула; выполнения обязанностей пожарного; выполнения распорядка дня дежурного караула
		Умения: осуществлять службу во внутреннем наряде караула; осуществлять службу в объектовых и специальных подразделениях федеральной противопожарной службы государственной противопожарной службы; выполнять обязанности пожарного; выполнять распорядок дня дежурного караула
		Знания: требования приказов, указаний и других руководящих документов, регламентирующих несение караульной и гарнизонной службы; порядок несения службы в объектовых и специальных подразделениях федеральной противопожарной службы государственной противопожарной службы; задачи гарнизонной и караульной службы; обязанности должностных лиц караула и лиц внутреннего наряда, порядок смены караула; порядок допуска на территорию пожарно-спасательного подразделения; распорядок дня дежурного караула
	ПК 1.2. Выполнять работы по приемке (передаче) и обслуживанию технических средств, пожарного оборудования, инструмента и средств индивидуальной защиты	**Навыки:** применения пожарного оборудования и инструмента; проведения технического обслуживания пожарного оборудования и инструмента в соответствии с требованиями организации-изготовителя; проверки состояния работоспособности средств, оборудования и инструмента; проведения работ по устранению неисправностей пожарного оборудования и инструмента; проведения приема (передачи) пожарного оборудования и инструмента; содержания в полной технической исправности средств индивидуальной защиты органов дыхания (далее – СИЗОД), другого закрепленного за газодымозащитником оборудования газодымозащитной службы (далее – ГДЗС); проведения технического обслуживания СИЗОД; подготовки СИЗОД к использованию личным составом подразделений перед заступлением на дежурство
		Умения: применять пожарное оборудование и инструмент; проводить техническое обслуживание пожарного оборудования и инструмента; применять правила охраны труда при эксплуатации и техническом обслуживании пожарного оборудования и инструмента; эксплуатировать средства, оборудование и инструмент в соответствии с требованиями организации-изготовителя;

		проверять состояние работоспособности средств, пожарного оборудования и инструмента; проводить работы по устранению неисправностей пожарного оборудования и инструмента; осуществлять прием (передачу) пожарного оборудования и инструмента; выполнять работы по приемке (передаче) и содержанию в исправном состоянии средств индивидуальной защиты и спасения; готовить к использованию и проводить техническое обслуживание СИЗОД;
		Знания: требования приказов, указаний и других руководящих документов, регламентирующих обслуживание пожарного оборудования и инструмента; классификация, устройство, характеристики и порядок работы пожарного оборудования и инструмента; сроки и порядок проведения технического обслуживания пожарного оборудования и инструмента; оборудование, приспособления, применяемые при техническом обслуживании и эксплуатации средств, оборудования и инструмента; правила охраны труда при эксплуатации и техническом обслуживании пожарного оборудования и инструмента; порядок проведения работ по устранению неисправностей пожарного оборудования и инструмента; порядок проведения приема (передачи) пожарного оборудования и инструмента; порядок подготовки СИЗОД к использованию личным составом подразделений перед заступлением на дежурство; порядок содержания в полном технической исправности СИЗОД, другой закрепленный за ним пожарный инструмент и оборудование ГДЗС; сроки и порядок проведения технического обслуживания СИЗОД; служебная документация ГДЗС и порядок её ведения
	ПК 1.3 Выполнять работы по спасению, защите, эвакуации людей и имущества из зоны пожара, оказанию первой помощи пострадавшим	**Навыки:** проведения спасательных работ с использованием способов и технических средств, обеспечивающих наибольшую безопасность людей; определения основных признаков нарушения жизненно важных функций организма человека; оказания первой помощи пострадавшим на пожаре
		Умения: определять необходимость, пути, порядок и способы спасения людей и имущества в зависимости от обстановки на пожаре и состояния спасаемых; проводить спасательные работы с использованием способов и технических средств, обеспечивающих наибольшую безопасность людей, и проведением мероприятий по предотвращению паники;

		определять и устранять факторы риска при спасении людей; определять основные признаки нарушения жизненно важных функций организма человека; оказать первую помощь пострадавшим при пожаре
		Знания: порядок действий, методы и способы спасения людей и имущества; оборудование, приспособления, применяемые при поиске и спасении людей; требования приказов, указаний и других руководящих документов, регламентирующих оказание первой помощи пострадавшим при пожаре; инструкции, методические рекомендации по видам травм, поражений; правила оказания первой помощи пострадавшим; оборудование, приспособления, применяемые при оказании первой помощи; психологические особенности общения с пострадавшими; нормативные правовые акты и локальные акты организаций по тушению пожаров
	ПК 1.4. Выполнять работы по тушению пожаров и проводить аварийно-спасательные работы, связанные с тушением пожаров, в том числе в составе звена газодымозащитной службы	**Навыки:** выполнения следования (самостоятельного) к месту вызова в течение времени, не превышающего нормативное, с применением мобильных средств пожаротушения, пожарного оборудования и инструмента, пожарного снаряжения и средств индивидуальной защиты пожарных; выполнения сбора информации (разведка) на месте пожара, в местах проведения аварийно-спасательных работ; предотвращения возможности дальнейшего распространения огня (локализация пожара) с применением мобильных средств пожаротушения, первичных средств пожаротушения, пожарного оборудования и инструмента, пожарных спасательных устройств и снаряжения, средств индивидуальной защиты, приспособлений и средств оказания первой помощи пострадавшим; прекращения горения и устранение условий для его самопроизвольного возникновения (ликвидация пожара) с применением мобильных средств пожаротушения, пожарного оборудования и инструмента, пожарных спасательных устройств и снаряжения, средств индивидуальной защиты, приспособлений и средств оказания первой помощи пострадавшим следования (самостоятельное следование) к месту расположения с применением мобильных средств пожаротушения, пожарного оборудования и инструмента, пожарного снаряжения и средств индивидуальной защиты пожарных; выполнения поиска пострадавших в зоне проведения аварийно-спасательных работ; спасения пострадавших с целью прекращения или ослабления воздействия опасных факторов пожара с применением первичных средств пожаро-

		тушения, мобильных средств пожаротушения, пожарного оборудования и инструмента, пожарного снаряжения и средств индивидуальной защиты; оказания первой помощи пострадавшим при пожаре; спасения имущества и животных при пожаре; выполнения проведения расчетов запаса воздуха (кислорода) и времени пребывания звена ГДЗС в СИЗОД в непригодной для дыхания среде;
		Умения: применять средства индивидуальной защиты и снаряжение пожарного; осуществлять посадку в пожарный автомобиль в соответствии с номерами табеля основных обязанностей; проводить визуальный осмотр места вызова; проводить развертывание сил и средств, используемых для тушения пожара; пользоваться первичными средствами пожаротушения; пользоваться пожарным оборудованием и инструментом, пожарным снаряжением, приспособлениями и средствами оказания первой помощи пострадавшим, применять средства индивидуальной защиты; пользоваться специальной техникой и инструментом для создания минерализованных полос, противопожарных барьеров, для расчистки участков от горючих природных и строительных материалов; проводить визуальную проверку сохранности пожарного оборудования и инструмента, пожарного снаряжения и средств индивидуальной защиты; содержать в постоянной готовности пожарное оборудование и инструмент, пожарное снаряжение и средства индивидуальной защиты; определять зоны безопасности при проведении аварийно-спасательных работ; проводить подъем на высоту (спуск с высоты); вести действия по тушению пожаров в составе звена газодымозащитной службы; проводить аварийно-спасательные работы в составе звена газодымозащитной службы; уметь проводить расчеты запаса воздуха (кислорода) и времени пребывания звена ГДЗС в СИЗОД в непригодной для дыхания среде; уметь оказывать первую помощь пострадавшим на пожаре; ориентироваться в условиях ограниченной видимости
		Знания: нормативы и способы применения средств индивидуальной защиты и снаряжения; первичные признаки пожара; способы проведения разведки; классификация пожаров; опасные факторы пожара и последствия их воздействия на людей; нормативные правовые акты и локальные акты

		организаций по тушению пожаров; правила пользования, устройство и способы применения пожарного оборудования и инструмента, пожарного снаряжения и средств индивидуальной защиты, приспособлений и средств оказания первой помощи пострадавшим; тактика тушения и правила борьбы с распространением пожара в составе подразделений пожарной охраны; способы тушения возгораний в электроустановках; правила применения средств индивидуальной защиты при наличии взрывчатых и радиоактивных веществ в очаге возгорания способы локализации и ликвидации пожара в неблагоприятных погодных условиях и в труднодоступной местности; адресное расположение объектов и оперативная обстановка в районе выезда пожарной охраны принцип организации сетей противопожарного водопровода, расположение пожарных гидрантов в районе выезда подразделений пожарной охраны способы локализации горения способы ликвидации горения пожаровзрывоопасные свойства веществ и материалов перечень документов, регламентирующих газодымозащитную службу (далее - ГДЗС); порядок тушения пожаров с использованием средств индивидуальной защиты органов дыхания (далее – СИЗОД) в непригодной для дыхания среде; порядок проведения расчётов запаса воздуха (кислорода) и времени работы звена ГДЗС в СИЗОД; правила проведения аварийно-спасательных работ при тушении пожаров с применением средств индивидуальной защиты и спасения правила ведения телефонной и радиосвязи правила применения, функциональное назначение и технические характеристики первичных средств пожаротушения, пожарного оборудования и инструмента, пожарного снаряжения и средств индивидуальной защиты особенности осмотра и проведения поиска при пожарах и аварийно-спасательных работах инструкции, порядок действий, методы и способы спасения людей и имущества инструкции, методические рекомендации по оказанию первой помощи пострадавшим, виды травм, поражений правила оказания первой помощи пострадавшим оборудование, приспособления, применяемые при оказании первой помощи, поиске и спасении психологические особенности общения с пострадавшими способы вскрытия конструкций и разборки завалов

	ПК 1.5. Выполнять работы по эксплуатации первичных средств пожаротушения и установок пожаротушения	**Навыки:** использования первичных средств пожаротушения, установок пожаротушения, средств пожарной автоматики, пожарной сигнализации
		Умения: пользоваться первичными средствами пожаротушения, установками пожаротушения, средствами пожарной автоматики, пожарной сигнализации
		Знания: правила применения, функциональное назначение и технические характеристики первичных средств пожаротушения, установок пожаротушения, средств пожарной автоматики, пожарной сигнализации
	ПК 1.6. Применять средства телефонной и радиосвязи	**Навыки:** использования средств телефонной и радиосвязи проведение радиообмена с использованием позывных
		Умения: применять средства телефонной и радиосвязи; проводить радиообмен на пожаре с использованием позывных;
		Знания: требования приказов, указаний и других руководящих документов, регламентирующих правила ведения телефонной и радиосвязи; правила работы со средствами телефонной и радиосвязи; основы организации диспетчерской службы; организацию связи на пожаре; правила и порядок ведения радиообмена на пожаре; правила и порядок передачи информации с места пожара; позывные радиоабонентов и порядок их построения;
	ПК 1.7. Выполнять работы по защите населенных пунктов и объектов инфраструктуры от угрозы лесных (природных) пожаров	**Навыки:** выполнения работ по проведению обследования лесного (природного) пожара, остановке распространения лесного (природного) пожара на критических направлениях с использованием ручных и механизированных технических средств пожаротушения, специальной техники, локализации лесного (природного) пожара с использованием ручных и механизированных технических средств пожаротушения, специальной техники, дотушиванию очагов горения с использованием ручных и механизированных технических средств пожаротушения, специальной техники; инструктирование привлеченных к работам по тушению лесных (природных) пожаров лиц по методам и способам тушения, особенностям применения средств и техники пожаротушения, требованиям охраны труда и безопасности работ в лесу, на пожаре, при передвижениях в лесу; выполнения работы по реализации противопожарных мероприятий, препятствующих распространению лесного (природного) пожара на населенные пункты, объекты инфраструктуры, регулированию запасов пожароопасных горючих материалов растительного происхождения, инфор-

		мирование населения о возникновении угрозы лесных (природных) пожаров и возможных негативных последствиях, мероприятиях по минимизации негативных последствий;
		Умения: при проведении обследования лесного (природного) пожара идентифицировать основные характеристики и факторы, определяющие его поведение и распространение, необходимые для составления прогноза поведения и плана мероприятий по его тушению, самостоятельно; выявлять оптимальные опорные линии и рубежи, места для создания минерализованных полос с учетом выбранной технологии проведения работ, места организации источников забора воды, подъезда транспорта, места расположения людей, расположения полевого лагеря и стоянок пожарной, тракторной и специальной техники; выбирать оптимальные методы и способы тушения на различных стадиях тушения лесного (природного) пожара, оптимальные тактические приемы с учетом лесорастительных, погодных, орографических условий; читать и применять схемы тушения лесных пожаров; оценивать уровень природной пожарной опасности участка леса (местности), уровень пожарной опасности по условиям погоды, степень захламленности лесных (природных) участков;
		Знания: основные характеристики лесных (природных) пожаров, факторы, определяющие их поведение и распространение, необходимые для составления прогноза поведения и плана мероприятий по его тушению; требования охраны труда и обеспечения безопасности при осуществлении работ по тушению лесных (природных) пожаров; требования, предъявляемые к лицам, привлеченным к тушению лесных (природных) пожаров; наставления, инструкции, нормативные правовые акты, регламентирующие проведение охраны лесов и тушение лесных пожаров, привлечение граждан к работам по тушению пожаров; принципы защиты населенных пунктов от лесных (природных) пожаров и минимизации вероятного ущерба от них; тактику тушения природных и лесных пожаров, угрожающих населенным пунктам и объектам инфраструктуры; требования законодательства Российской Федерации по проведению инструктажей привлеченных к тушению лиц;
Выполнение работ по профилактике пожаров	ПК 2.1. Анализировать пожарную опасность объектов	**Навыки:** анализа состояния пожарной опасности объектов контроля, их классификации;
		Умения: применять законодательство, регулирующее отношения в области борьбы с пожарами, стандарты, нормы и правила пожарной безопасности;

		формировать контрольно-наблюдательные дела на объект защиты; определять классификацию пожаров и опасные факторы пожаров;
		Знания: нормативных требований по обеспечению зданий и сооружений средствами защиты и системами безопасности; методики анализа взрывопожарной и пожарной опасности технологических процессов, помещений, зданий; особенностей пожарной опасности, пожароопасных и других опасных свойств веществ, материалов, конструкций и оборудования; классификации взрывопожарной опасности веществ и материалов
	ПК 2.2. Организовывать противопожарный режим на объекте защиты	**Навыки:** определения порядка поведения людей, организации производства и (или) содержания территорий, зданий, сооружений, помещений организаций и других объектов защиты в целях обеспечения пожарной безопасности
		Умения: применять основы нормативного правового регулирования и осуществления государственных мер в области пожарной безопасности; категорировать помещения по взрывопожарной и пожарной опасности
		Знания: характеристик потенциально-опасных промышленных объектов, основных видов и систем контроля их состоянием; основ обеспечения безопасности технологических процессов; способов и видов эвакуации персонала промышленных объектов; организации и функционирования единой государственной системы предупреждения и ликвидации чрезвычайных ситуаций
	ПК 2.3. Проводить противопожарную пропаганду	**Навыки:** разработки планов работы по противопожарной пропаганде, проведения противопожарной пропаганды
		Умения: вести пропаганду противопожарных знаний среди населения путем организации и проведения встреч, бесед, распространения информационных материалов
		Знания: основных задач, форм и методов противопожарной агитации и пропаганды; принципов информационного обеспечения, противопожарной пропаганды и обучения населения в области пожарной безопасности; организации работы со средствами массовой информации, порядка публикации материалов в печати, выступления по районному (объектовому) радиовещанию, порядка взаимодействия с местными телеканалами, студиями кабельного телевидения
	ПК 2.4. Осуще-	**Навыки:**

	ствлять контроль за соблюдением противопожарного режима на объекте защиты	осуществления контроля за соблюдением противопожарного режима
		Умения: применять требования законодательства и иных нормативно-правовых актов в области пожарной безопасности при проведении контрольных мероприятий по соблюдению противопожарного режима на объекте защиты
		Знания: основ нормативного правового регулирования контрольных мероприятий по соблюдению противопожарного режима на объекте защиты; огнестойкости строительных конструкций; степени огнестойкости зданий; классов функциональной пожарной опасности; классификации пожаров и их опасных факторов;
	ПК 2.5. Проводить инструктирование и организовывать обучение работников организаций и граждан мерам пожарной безопасности, мероприятиям по гражданской обороне и защите населения и территории от чрезвычайных ситуаций природного и техногенного характера;	**Навыки:** обучения нештатных пожарных подразделений, добровольных пожарных дружин и нештатных аварийно-спасательных формирований пожарно-техническому минимуму;
		Умения: разрабатывать инструкции о мерах пожарной безопасности; проводить все виды инструктажей о пожарной безопасности
		Знания: основ нормативного правового регулирования по организации обучения работников предприятий и граждан мерам пожарной безопасности, мероприятиям по гражданской обороне и защите населения и территории от чрезвычайных ситуаций природного и техногенного характера
	ПК 2.6. Осуществлять контроль за состоянием противопожарного водоснабжения в районе выезда подразделения	**Навыки:** Проверки систем противопожарного водоснабжения
		Умения: проводить расчеты необходимых расходов на наружное и внутреннее противопожарное водоснабжение
		Знания: основ технических требований к наружному и внутреннему противопожарному водоснабжению
Организация тушения пожаров и проведения аварийно-спасательных работ (по выбору)	ПКн$_1$ 3.1. Руководить деятельностью отделения (караула) пожарной части (отдельного поста) при тушении пожаров и проведении аварийно-спасательных работ, связанных с тушением пожара	**Навыки:** организации, контроля и выполнения работ по оценке обстановки на месте тушения пожара в составе отделения; организации и выполнения работ по определению и привлечению дополнительных сил и средств; организации, контроль и выполнение работ по локализации и ликвидации пожара силами и средствами отделения; руководства оказанием первой помощи пострадавшим при пожаре
		Умения: организовывать и контролировать проведение оценки состояния пострадавшего по основным

		наблюдаемым симптомам или путем опроса пострадавшего; работать с пожарно-техническим и спасательным вооружением и оборудованием; проводить оценку обстановки по внешним признакам на месте вызова; осуществлять расчет вероятного развития пожара; определять ранг пожара; руководить действиями по оказанию первой помощи пострадавшему в соответствии с универсальной схемой оказания первой помощи до оказания медицинской помощи на месте происшествия; рассчитывать необходимое количество сил и средств организовывать действия личного состава отделения по приведению в состояние готовности мобильных средств пожаротушения, пожарных спасательных устройств и снаряжения, сиз, огнетушащих веществ и специальных агрегатов; использовать средства связи и оповещения, приборы и технические средства для сбора и обработки оперативной информации; производить развертывание сил и средств, используемых для тушения пожара; выбирать решающее направление действий по тушению пожаров; указывать подчиненному личному составу водоисточник, направление и способы прокладки рукавных линий, место установки разветвления, количество и виды стволов, боевые позиции ствольщиков, места установки пожарных лестниц; выявлять опасные факторы пожара и принимать меры по защите личного состава от их воздействия принимать решение об использовании сиз ставить задачи перед участниками тушения пожара контролировать выполнение поставленных задач применять пожарную, аварийно-спасательную и инженерную технику и оборудование при тушении пожаров и проведении аварийно-спасательных работ организовывать мероприятия по обеспечению безопасности работ, защите личного состава от поражающих факторов выбирать пожарную, аварийно-спасательную и инженерную технику и оборудование в зависимости от ситуации при тушении пожаров и проведении аварийно-спасательных работ
		Знания: универсальной схемы оказания первой помощи до оказания медицинской помощи на месте происшествия; перечня состояний, при которых оказывается первая помощь; перечня мероприятий по оказанию первой помо-

		щи; психологических особенностей общения и поведения с пострадавшими людьми и людьми, пребывающими в экстремальной или критической ситуациях; ответственности руководителя пожарного подразделения при оказании первой помощи пострадавшим; основных характеристик пожара, тактика тушения и правила борьбы с распространением пожара; способов проведения разведки на месте пожара, обязанностей ведущих разведку, мер безопасности; порядка оценки обстановки на пожаре и принятия решения о ведении действий по тушению пожара и проведению аварийно-спасательных работ; правил выбора решающего направления действий по тушению пожара; порядка привлечения дополнительных сил и средств для тушения пожара и проведения аварийно-спасательных работ; правил эксплуатации пожарных гидрантов; требований охраны труда при тушении пожара; горючих свойств материалов, побочных факторов горения взрывчатых и радиоактивных веществ; нормативно-правовой базы по вопросам организации пожаротушения и проведению аварийно-спасательных работ; требований охраны труда и обеспечения безопасности при оказании первой помощи пострадавшим при пожаре; порядка передачи и содержание оперативной правила ведения радиосвязи, порядка радиотелефонного обмена информации
	ПКн$_1$ 3.2. Руководить деятельностью отделения (караула) пожарной части (отдельного поста) при тушении пожаров с использованием средств индивидуальной защиты органов дыхания и зрения в непригодной для дыхания среде	**Навыки:** организации и проведения разведки пожара, оценки создавшейся обстановки на пожарах и авариях с использованием средств индивидуальной защиты органов дыхания и зрения в непригодной для дыхания среде; осуществления выбора решающего направления действий по тушению пожара с использованием средств индивидуальной защиты органов дыхания и зрения в непригодной для дыхания среде; осуществления выбора огнетушащих веществ, определения способов, приёмов и механизмов прекращения горения в зависимости от характера пожара и обстановки на нём с использованием средств индивидуальной защиты органов дыхания и зрения в непригодной для дыхания среде; применения расчетов требуемых сил и средств для тушения пожаров с использованием средств индивидуальной защиты органов дыхания и зрения в непригодной для дыхания среде; определения приемов, способов тушения пожаров и проведения аварийно-спасательных работ на

		объектах различного назначения с использованием средств индивидуальной защиты органов дыхания и зрения в непригодной для дыхания среде; осуществления тушения пожара в сложных условиях с использованием средств индивидуальной защиты органов дыхания и зрения в непригодной для дыхания среде;
		Умения: организовывать и проводить разведку пожара, оценивать создавшуюся обстановку на пожарах и авариях с использованием средств индивидуальной защиты органов дыхания и зрения в непригодной для дыхания среде; осуществлять выбор решающего направления действий по тушению пожара с использованием средств индивидуальной защиты органов дыхания и зрения в непригодной для дыхания среде; осуществлять выбор огнетушащих веществ, определять способы, приёмы и механизмы прекращения горения в зависимости от характера пожара и обстановки на нём с использованием средств индивидуальной защиты органов дыхания и зрения в непригодной для дыхания среде; применять расчеты требуемых сил и средств для тушения пожаров с использованием средств индивидуальной защиты органов дыхания и зрения в непригодной для дыхания среде; определять приемы, способы тушения пожаров и проведение аварийно-спасательных работ на объектах различного назначения с использованием средств индивидуальной защиты органов дыхания и зрения в непригодной для дыхания среде; осуществлять тушение пожара в сложных условиях с использованием средств индивидуальной защиты органов дыхания и зрения в непригодной для дыхания среде;
		Знания: правила проведения аварийно-спасательных работ при тушении пожаров с использованием сиз органов дыхания и зрения в непригодной для дыхания среде; способы, приёмы и механизмы прекращения горения в зависимости от характера пожара и обстановки на нём с использованием средств индивидуальной защиты органов дыхания и зрения в непригодной для дыхания среде; расчет требуемых средств индивидуальной защиты органов дыхания и зрения при тушении пожара в непригодной для дыхания среде
	ПК$н_1$ 3.3. Организовывать деятельность дежурного караула (смены) пожарной части (отдельного поста) во время несения суточного дежурства в располо-	**Навыки:** организации и контроля выполнения работ по приему-передаче техники и вооружения, служебной документации, проверке состояния помещений дежурного караула, оборудования и имущества в них, состояния территории подразделения личным составом дежурного караула при смене караулов

	жении части	обеспечения соблюдения личным составом караула требований охраны труда при выполнении служебных обязанностей организации несения службы личным составом дежурного караула, в том числе лицами внутреннего наряда организации деятельности караула в период дежурства
		Умения: контролировать несение службы личным составом караула; планировать и осуществлять мероприятия, вести документацию согласно специализации караула; организовывать и контролировать выполнение личным составом караула работ по проверке работоспособности мобильных средств пожаротушения, пожарных спасательных устройств и снаряжения, сиз, огнетушащих веществ и специальных агрегатов, приспособлений и средств оказания первой помощи пострадавшим осуществлять контроль за действиями личного состава по приемке и передаче закрепленных мобильных средств пожаротушения, пожарных спасательных устройств и снаряжения, сиз, огнетушащих веществ и специальных агрегатов, приспособлений и средств оказания первой помощи пострадавшим контролировать выполнение личным составом караула требований охраны труда, пожарной безопасности и санитарно-гигиенических норм вести учетную документацию по обслуживанию техники и пожарно-технического вооружения караула обеспечивать постоянную готовность к ведению действий по тушению пожаров в период дежурства организовывать и контролировать проверку наружного противопожарного водоснабжения контролировать выполнение должностных обязанностей личным составом дежурного караула обеспечивать выполнение мероприятий, предусмотренных распорядком дня контролировать сбор данных о наличии людей в ночное время в детских, медицинских организациях и на охраняемых объектах
		Знания: характеристики специального снаряжения и сиз, порядок и правила их применения требования охраны труда в подразделениях федеральной противопожарной службы государственной противопожарной службы требования пожарной безопасности номенклатура документов, регламентирующих организацию караульной службы в пожарной охране материальная часть и тактико-технические характеристики пожарного инструмента и аварийно-

		спасательного оборудования материальная часть и тактико-технические характеристики средств связи и сигнализации, средств радиационной и химической защиты, приборов химического и дозиметрического контроля распорядок дня дежурного караула права и обязанности должностных лиц дежурного караула должностная инструкция начальника караула адресное расположение наружного противопожарного водоснабжения нормативные правовые акты, регулирующие деятельность пожарной охраны
	ПКн$_1$ 3.4. Организовывать действия дежурного караула (смены) по сбору, выезду и следованию к месту пожара (вызова)	**Навыки:** обеспечения готовности дежурного караула к действиям по тушению пожаров организации, контроля и выполнения работ по следованию дежурного караула к месту вызова
		Умения: контролировать содержание боевой одежды, СИЗОД личного состава дежурного караула в исправном состоянии контролировать выполнение личным составом дежурного караула норматива "сбор и выезд по тревоге" контролировать выполнение личным составом дежурного караула требований области охраны труда при сборе, посадке в автомобиль и выезде к месту вызова обеспечивать соблюдение дисциплины личным составом дежурного караула при сборе, посадке в автомобиль и выезде к месту вызова обеспечивать эффективное размещение личного состава дежурного караула на технике в соответствии с табелем боевого расчета контролировать поддержание техники и вооружения в готовности к проведению боевых действий по тушению пожара контролировать выполнение личным составом дежурного караула правил ношения установленной формы одежды выезжать во главе дежурного караула для проведения боевых действий по тушению пожаров контролировать выбор оптимального пути следования к месту пожара контролировать действия личного состава караула при следовании к месту пожара с учетом обеспечения безопасности движения поддерживать связь со старшим должностным лицом гарнизона, докладывать ему об изменении обстановки определять степень опасности в зоне тушения пожара и информировать о ней командира отделения отдавать командиру отделения распоряжения и требовать их исполнения вести радиосвязь с диспетчером пожарной части

		по сбору оперативной информации об объекте пожара информировать командира отделения об особенностях объекта пожара, указанных в документах предварительного планирования боевых действий на пожаре
		Знания: порядок организации тушения пожаров и проведения аварийно-спасательных работ нормативные правовые акты, регулирующие деятельность пожарной охраны документы предварительного планирования боевых действий на пожаре основы трудового законодательства российской федерации требования охраны труда в подразделениях федеральной противопожарной службы государственной противопожарной службы район выезда дежурного караула, расположение взрывопожароопасных объектов, их пожарная опасность требования пожарной безопасности состояние противопожарного водоснабжения в пределах района выезда караула тактико-технические характеристики техники и вооружения караула состояние проезда пожарной техники к месту пожара в пределах района выезда караула информация о расположении ведомственных пожарных частей в районе выезда караула информация о наличии добровольных пожарных дружин (команд) на объектах в пределах района выезда караула информация о количестве людей (больных), в том числе в ночное время, на объектах с ночным пребыванием людей в пределах района выезда караула правила ведения радиосвязи, порядок радиотелефонного обмена
	ПКн$_1$ 3.5. Организовывать боевую подготовку личного состава отделения дежурного караула (смены)	**Навыки:** организации и проведения занятия и тренировки с личным составом дежурного караула; выполнения и осуществления приёма нормативов по пожарно-строевой и физической подготовке; проведения тренировочных занятий по решению пожарно-тактических задач на различные объекты
		Умения: организовывать и проводить с личным составом занятия по физической подготовке; организовывать выполнение личным составом отделения нормативов по пожарно-строевой подготовке; проводить тренировочные занятия по решению пожарно-тактических задач на различные объекты; выполнять постановку боевых задач;

		организовывать отработку боевых действий по тушению пожаров и ликвидации чрезвычайной ситуации в составе отделения; обучать личный состав отделения приемам и способам действий с пожарной и аварийно-спасательной техникой, вооружением и оборудованием; вырабатывать у личного состава отделения навыки слаженной работы и умелого применения пожарной, аварийно-спасательной техники, вооружения и оборудования при проведении боевых действий по тушению пожаров и ликвидации чрезвычайных ситуаций; организовывать содержание СИЗОД, закрепленных за личным составом отделения, в исправном состоянии
		Знания: программы подготовки личного состава; сроков и периодичности проведения тренировочного процесса; методики разбора пожаров с личным составом пожарной охраны; характеристик и правил использования пожарной и аварийно-спасательной техники, пожарно-технического и аварийно-спасательного оборудования, средств связи; правил пользования, устройства и способов применения мобильных средств пожаротушения, пожарных спасательных устройств и снаряжения, СИЗ, огнетушащих веществ и специальных агрегатов, приспособлений и средств оказания первой помощи пострадавшим; порядка проведения занятий по пожарно-строевой подготовке; основ методики проведения теоретических и практических занятий; нормативной документация по вопросам газодымозащитной службы
	ПКн$_1$ 3.6. Организовывать действия по тушению пожаров с применением автоматизированных (роботизированных) и перспективных установок пожаротушения	**Навыки:** определения необходимости применения роботизированных установок пожаротушения; управления роботизированными установками пожаротушения при проведении боевых действий по тушению пожара; осуществления подачи (пуска) огнетушащих веществ с помощью роботизированных установок пожаротушения; определения необходимости применения установок пожаротушения с гидроабразивной резкой; управления установками пожаротушения с гидроабразивной резкой при проведении боевых действий по тушению пожара; осуществления подачи (пуска) огнетушащих веществ с установок пожаротушения с гидроабразивной резкой
		Умения: определять необходимость применения роботизи-

		рованных установок пожаротушения; управлять роботизированными установками пожаротушения при проведении боевых действий по тушению пожара; осуществлять подачу (пуск) огнетушащих веществ с помощью роботизированных установок пожаротушения; определять необходимость применения установок пожаротушения с гидроабразивной резкой; управлять установками пожаротушения с гидроабразивной резкой при проведении боевых действий по тушению пожара; осуществлять подачу (пуск) огнетушащих веществ с установок пожаротушения с гидроабразивной резкой
		Знания: требований приказов, указаний и других руководящих документов, регламентирующих действия по тушению пожаров с применением автоматизированных (роботизированных) систем пожаротушения; назначения, классификации, характеристик роботизированных установок пожаротушения и их тактические возможности; требований приказов, указаний и других руководящих документов, регламентирующих действия по тушению пожаров с применением установок пожаротушения с гидроабразивной резкой; назначения, классификации, характеристик установок пожаротушения с гидроабразивной резкой и их тактические возможности;
	ПКн$_1$ 3.7. Анализировать действия подразделений пожарной охраны по тушению пожаров проведению аварийно-спасательных работ, связанных с тушением пожаров, и планировать действия пожарных подразделений	**Навыки:** планирования и составления документов предварительного планирования боевых действий по тушению пожаров; анализа оперативно-тактической деятельности подразделений по тушению пожаров и проведению аварийно-спасательных работ; обработки данных, полученных при использовании дистанционно пилотируемых воздушных судов вертолетного типа
		Умения: планировать и составлять документы предварительного планирования боевых действий по тушению пожаров; анализировать оперативно-тактическую деятельность подразделений по тушению пожаров и проведению аварийно-спасательных работ; обрабатывать данные, полученные при использовании дистанционно пилотируемых воздушных судов вертолетного типа
		Знания: порядка, форм и методов проверки состояния организации оперативно-тактической деятельности пожарно-спасательного подразделения; требований приказов, указаний и других руководящих документов, регламентирующих планирование и составление документов предварительно-

		го планирования действий пожарных подразделений; порядка организации работы с документами предварительного планирования боевых действий по тушению пожаров; методики анализа оперативно-тактической деятельности подразделений по тушению пожаров и проведению аварийно-спасательных работ; методики изучения пожаров; порядка осуществления обработки данных, полученных при использовании дистанционно пилотируемых воздушных судов вертолетного типа
	ПКн$_1$ 3.8. Выполнять работы по приемке (передаче) и содержанию в состоянии постоянной готовности к тушению пожара и проведению поисково-спасательных работ мобильных средств пожаротушения, средств связи, средств индивидуальной защиты и спасения, огнетушащих веществ и специальных агрегатов, аварийно-спасательной техники	**Навыки:** приемки (передачи) и содержания в исправном состоянии мобильных средств пожаротушения;
		Умения: осуществлять выполнение работ по приемке (передаче) и содержанию в исправном состоянии мобильных средств пожаротушения; оценивать состояние работоспособности и комплектность мобильных средств пожаротушения; контролировать техническое состояние мобильных средств пожаротушения, агрегатов, оборудования и инструмента
		Знания: порядка осуществления выполнения работ по приемке (передаче) и содержанию в исправном состоянии мобильных средств пожаротушения; порядка оценки состояния работоспособности и комплектность мобильных средств пожаротушения; порядка организации контроля технического состояния мобильных средств пожаротушения, агрегатов, оборудования и инструмента
	ПКн$_1$ 3.9. Организовывать службу и подготовку личного состава, осуществляющего дежурство на мобильных средствах пожаротушения, в том числе на специальной пожарной технике, в подразделениях пожарной охраны	**Навыки:** организации службы и подготовки личного состава, осуществляющего дежурство на мобильных средствах пожаротушения, в том числе на специальной пожарной технике, в подразделениях пожарной охраны
		Умения: вести документацию учета занятий; организовывать и проводить занятия и тренировки с личным составом, осуществляющим дежурство на мобильных средствах пожаротушения, в том числе на специальной пожарной технике, в подразделениях пожарной охраны выполнять планы занятий, тренировок, комплексных учений
		Знания: основных принципов проведения занятий и построения учебного процесса; порядка организации тренировок, занятий и комплексных учений; требований руководящих документов по организации профессиональной подготовки личного со-

		става, осуществляющего дежурство на мобильных средствах пожаротушения, в том числе на специальной пожарной технике, в подразделениях пожарной охраны; порядка планирования и осуществления подготовки личного состава к тушению пожаров и проведению аварийно-спасательных работ; нормативов по пожарно-строевой подготовке; нормативов по физической подготовке
	ПКн$_1$ 3.10. Обеспечивать работоспособность и организовывать подготовку к эксплуатации мобильных средств пожаротушения	**Навыки:** контроля проведения регламентного и профилактического обслуживания пожарной техники в установленные сроки; организации проведения ремонтных работ мобильных средств пожаротушения; организации технического обслуживания техники; ведения учетно-отчетной документации в рамках должностных обязанностей
		Умения: организовывать и проводить техническое обслуживание и периодическое освидетельствование мобильных средств пожаротушения, в том числе специальной пожарной техники; организовывать консервацию и хранение технических и автотранспортных средств; рассчитывать потребность в расходных материалах в зависимости от объемов и условий эксплуатации мобильных средств пожаротушения, в том числе специальной пожарной техники; организовывать учет расхода горюче-смазочных и расходных материалов
		Знания: устройства, принципов действия, правил и безопасных приемов эксплуатации мобильных средств пожаротушения, в том числе специальной пожарной техники и оборудования; порядка организации регламентного обслуживания техники и оборудования; порядка проведения периодических испытаний; устройства и принципа работы двигателя внутреннего сгорания и специальных агрегатов установки; сроков и объемов регламентных работ двигателя внутреннего сгорания и специальных агрегатов установки; способов устранения неисправностей в работе двигателя внутреннего сгорания и специальных агрегатов установки; правил ведения документации
	ПКн$_1$ 3.11. Организовывать тушение пожаров с применением мобильных средств пожаротушения, в том числе специальных пожарных авто-	**Навыки:** организации, контроля и выполнения работ по оценке обстановки на месте тушения пожара в составе отделения; организации и выполнения работ по определению и привлечению дополнительных сил и средств; организации, контроля и выполнения работ по ло-

	мобилей	кализации и ликвидации пожара силами и средствами отделения; руководства личным составом при тушении пожаров с применением специальной пожарной техники восстановления боеготовности специальной пожарной техники и личного состава
		Умения: обеспечивать безопасность личного состава при сборе и выезде; поддерживать групповое взаимодействие и работать в команде; анализировать информацию об угрозах природного и техногенного характера; организовывать мероприятия по обеспечению безопасности работ, защите личного состава от поражающих факторов осуществлять заправку специальной пожарной техники горюче-смазочными материалами, а также огнетушащими веществами; организовывать замену неисправного пожарного оборудования, СИЗ пожарных и средств самоспасания пожарных, пожарного инструмента, средств спасения людей, средств связи, обмундирования (боевой одежды, форменной одежды) управлять работой пожарных насосов с подачей огнетушащих веществ; проводить подачу огнетушащих веществ для тушения пожаров от пожарных автомобилей
		Знания: методов организации руководства основными действиями личного состава при тушении пожаров; мер безопасности при эксплуатации оборудования; комплектности закрепленного пожарного оборудования, СИЗ пожарных и средств самоспасания пожарных, пожарного инструмента, средств спасения людей, средств связи размещения и крепления на пожарных автомобилях пожарного оборудования, СИЗ пожарных и средств самоспасания пожарных, пожарного инструмента, средств спасения людей порядка укладки боевой одежды и снаряжения
	ПКн$_1$ 3.12. Организовывать действия по обслуживанию и ремонту пожарного оборудования, средств индивидуальной защиты и спасения людей при пожаре	**Навыки:** организации действий по обслуживанию и ремонту пожарного оборудования, средств индивидуальной защиты и спасения людей при пожаре
		Умения: организации мероприятий по обслуживанию и ремонту пожарного оборудования, средств индивидуальной защиты и спасения людей при пожаре использования слесарного и электротехнического инструмента
		Знания: порядка учета пожарной техники и имущества; правил приема, ввода в эксплуатацию пожарной

		техники; порядка подготовки пожарной техники к использованию; правил хранения пожарной техники; порядка проведения технического обслуживания пожарной техники; требований приказов, указаний и других руководящих документов, регламентирующих выполнение работ по обслуживанию первичных средств пожаротушения
Обеспечение противопожарного режима на объекте (по выбору)	ПКн$_2$ 3.1. Планировать пожарно-профилактические работы на объекте	**Навыки:** применении всех видов профилактических (противопожарных) мероприятий на объекте
		Умения: разрабатывать инструкции и регламенты с учетом местных условий (порядок проведения временных огневых и других пожароопасных работ; порядок осмотра и закрытия помещений после окончания работы; порядок аварийной остановки технологического оборудования); оформлять необходимые документы для получения заключения о соответствии объектов правилам пожарной безопасности; разрабатывать мероприятия, направленные на усиление противопожарной защиты и предупреждение пожаров; проводить пожарно-техническое обследование объектов
		Знания: нормы и требования общеотраслевых, отраслевых правил, регламентов, требования локальных нормативных документов по пожарной безопасности; противопожарные требования строительных норм, правил и стандартов; пожарная опасность контролируемых объектов; технологии, основные производственные процессы организации, особенности эксплуатации оборудования, применяемого в организации, продукции организации, материально-технических ресурсов, используемых при производстве продукции, специфика отдельных видов работ; средства пожаротушения, используемые на объекте; схемы действий персонала организации при пожарах; причины пожаров и взрывов и их основные поражающие факторы; организационные основы обеспечения пожарной безопасности в организации
	ПКн$_2$ 3.2. Организовывать систему обеспечения пожарной безопасности объекта защиты	**Навыки:** организации пожарной безопасности, соблюдения противопожарного режима, применения элементов обеспечения пожарной безопасности на предприятии и в организации
		Умения: разрабатывать систему обеспечения пожарной безопасности на предприятии и в организации;

		применять основные функции системы обеспечения пожарной безопасности;
		Знания: порядка создания пожарной охраны и организация ее деятельности; разработке и осуществление мер пожарной безопасности; реализации прав, обязанностей и ответственности в области пожарной безопасности; порядка содействия деятельности добровольных пожарных;
	ПКн$_2$ 3.3. Осуществлять планирование и проведение проверок объектов защиты	**Навыки:** организации контроля за выполнением требований пожарной безопасности на объекте контроля
		Умения: разрабатывать планы проведения проверки и проводить проверку требований пожарной безопасности на объекте защиты; применять законодательные акты в области организации и проведении проверок
		Знания: требования стандартов, правил, инструкций в области пожарной безопасности, требования отраслевых и локальных нормативных документов по пожарной безопасности с учетом специфики организации технологических процессов производства
	ПКн$_2$ 3.4. Обеспечивать выполнение противопожарных мероприятий, предусмотренных правилами, нормами и стандартами	**Навыки:** выполнении противопожарных мероприятий, предусмотренных нормативно-правовыми актами в области пожарной безопасности
		Умения: контролировать в пределах своей компетенции технические и организационно-распорядительные документы по вопросам пожарной безопасности; обосновывать предложения по повышению противопожарной защиты объекта; разрабатывать совместно с руководством организации и сторонними организациями мероприятия по профилактике пожаров, выполнять процедуры (регламенты) проверки технического состояния средств пожаротушения
		Знания: порядка разработки совместно с руководством организации и сторонними организациями мероприятий по профилактике пожаров, оказания организационной помощи руководителям подразделений в выполнении запланированных мероприятий
	ПКн$_2$ 3.5. Проводить правоприменительную деятельность по пресечению нарушений требований пожарной безопасности при эксплуатации объектов, зданий и сооружений	**Навыки:** оформления предписаний руководителям подразделений объекта по устранению выявленных нарушений противопожарных норм и правил
		Умения: контролировать в пределах своей компетенции соблюдение требований пожарной безопасности при эксплуатации объектов, зданий и сооружений оформлять предписания руководителям подразде-

		лений объекта по устранению выявленных нарушений противопожарных норм и правил; проверять соблюдение организациями и гражданами требований пожарной безопасности и принятие мер по результатам этой проверки;
		Знания: требований пожарной безопасности при эксплуатации объектов, зданий и сооружений; порядка составления предписания по устранению выявленных нарушений противопожарных норм и правил
	ПКн$_2$ 3.6. Участвовать в дознании (расследовании) по делам о пожарах	**Навыки:** применения процессуального законодательства в дознании дел о пожарах
		Умения: участвовать в дознании (расследовании) по делам о пожарах в соответствии с установленным регламентом проведения дознания
		Знания: порядка (регламента) проведения дознания (расследования) по делам о пожарах
	ПКн$_2$ 3.7. Контролировать содержание в исправном состоянии технических средств и систем автоматической противопожарной защиты, правильность монтажа и обслуживания оборудования	**Навыки:** проверке содержания в исправном состоянии систем и средств противопожарной защиты, включая первичные средства тушения пожаров
		умения: разрабатывать регламенты регулярной проверки состояния пожарной безопасности организации, исправности технических средств тушения пожара, систем водоснабжения, оповещения, связи и других систем противопожарной защиты; определять наиболее эффективных типов автоматических установок пожаротушения, видов огнетушащего вещества и способов его подачи в очаг пожара в зависимости от вида горючего материала, используемого в технологическом процессе, объемно-планировочных решений здания, сооружения, строения и параметров окружающей среды; контролировать работоспособность систем автоматического пожаротушения в соответствии с требованиями инструкций по эксплуатации; осуществлять техническое обслуживание (маркировка, внешний осмотр, контроль заряда, взвешивание) и учет огнетушителей; определять номенклатуры, количества и мест размещения первичных средств пожаротушения в зависимости от вида горючего материала, объемно-планировочных решений здания, сооружения или строения, параметров окружающей среды и мест размещения обслуживающего персонала
		Знания: конструктивных особенностей, технических характеристик и правил эксплуатации средств противопожарной защиты; порядка рассмотрения и согласования проектной документации на строительство и реконструкцию

		зданий и сооружений в части пожарной безопасности; методики расчета количества, типа и ранга огнетушителей, необходимых для защиты конкретного объекта, устанавливаемых исходя из величины пожарной нагрузки, физико-химических и пожароопасных свойств обращающихся горючих материалов (категории защищаемого помещения), характера возможного их взаимодействия с огнетушащими веществами и размеров защищаемого объекта;
	ПКн$_2$ 3.8. Рассчитывать пути эвакуации, составлять планы эвакуации персонала из зданий и сооружений	**Навыки:** составления плана эвакуации персонала из зданий и сооружений; расчета путей эвакуации
		Умения: составлять план эвакуации персонала из зданий и сооружений; рассчитывать пути эвакуации; составлять планы эвакуации персонала из зданий и сооружений с применением графического редактора;
		Знания: требований нормативно-правовых актов по составлению планов эвакуации и протяженности их путей
	ПКн$_2$ 3.9. Проводить расчеты необходимых расходов воды на наружное и внутреннее пожаротушение	**Навыки:** проведения расчетов необходимых расходов воды на наружное и внутреннее пожаротушение;
		Умения: проводить расчет необходимых расходов воды на наружное и внутреннее пожаротушение;
		Знания: технических характеристик расходов воды на наружное и внутреннее пожаротушение; принципов работы систем наружного и внутреннего пожаротушения
	ПКн$_2$ 3.11. Осуществлять общее руководство по тушению пожара до прибытия пожарных подразделений, организовывать работы по содействию пожарной охране при тушении пожаров	**Навыки:** проведении мероприятий по ограничению распространения пожара за пределы очага
		умения: осуществлять общее руководство по тушению пожара до прибытия пожарных подразделений; организовывать эвакуацию материальных ценностей из опасной зоны, определять места их складирования и обеспечения, при необходимости, их охраны; определять наличие и характер угрозы людям, пути, способы и средства спасания (защиты), а также необходимость защиты (эвакуации) имущества; определять наличие и возможность вторичных проявлений опасных факторов пожара, в том числе обусловленных особенностями технологии и организации производства на объекте пожара; определять точное место и площадь горения, что именно горит, пути распространения огня и дыма;

		определять наличие, состояние и возможность использования средств противопожарной защиты объекта; определять наличие электроустановок под напряжением и целесообразность их отключения; определять возможные пути ввода сил и средств для спасания людей и тушения пожара, а также иные данные, необходимые для выбора решающего направления боевых действий
		Знания: пожароопасности основных производственных и технологических процессов организации; особенности эксплуатации оборудования, применяемого в организации; необходимые мероприятия, направленные на предотвращение пожара в организации, техника, способы и приемы обеспечения пожарной безопасности, технические средства и способы их применения для обеспечения пожарной безопасности;
	ПК$_{Н2}$ 3.12. Разрабатывать технические решения по профилактике пожаров	**Навыки:** принятии оптимальных решений по противопожарной защите объектов
		Умения: разрабатывать и внедрять системы управления пожарной безопасностью согласно требованиям руководящих документов и специфике организации; организовывать контроль состояния системы пожарной безопасности организации;

		знания: противопожарного режима, порядка содержания территории, зданий и помещений организации; требований к содержанию путей эвакуации; требований пожарной безопасности электроустановок, систем отопления и вентиляции; требований пожарной безопасности к технологическим установкам, взрывопожароопасным процессам производства, порядок аварийной остановки технологического оборудования; порядка и норм хранения веществ и материалов на территории, в зданиях и сооружениях организации; порядка транспортировки взрывопожароопасных веществ и материалов; порядка эвакуации горючих веществ и материальных ценностей; порядка содержания сетей наружного и внутреннего противопожарного водоснабжения (пожарный кран, пожарный гидрант); требований по содержанию и применению установок пожарной сигнализации и пожаротушения, систем противодымной защиты, оповещения людей о пожаре и управления эвакуацией требований порядка содержания пожарной техники, первичных средств пожаротушения (мотопомпы, огнетушители) порядка действий и обязанности работающих и администрации организации при пожаре

Специальные требования

Перед началом разработки ОПОП Колледжа совместно с заинтересованными работодателями:

- была определена её специфика с учетом направленности на удовлетворение потребностей рынка труда и работодателей, конкретизированы конечные результаты обучения в виде компетенций, умений и знаний, приобретаемого практического опыта, определённых ФГОС СПО по специальности 20.02.04 «Пожарная безопасность».

- предусмотрено обязательное ежегодное обновление с учетом требований работодателей, особенностей развития региона, науки, культуры, экономики, техники, технологий и социальной сферы в рамках, установленных вышеуказанным федеральным государственным образовательным стандартом по специальности.

Обязательная часть ОПОП должна составлять около 70 процентов от общего объема времени, отведенного на ее освоение. Вариативная часть (около 30 процентов) дает возможность расширения и (или) углубления подготовки, определяемой содержанием основной части, получения дополнительных компетенций, умений и знаний, необходимых для обеспечения конкурентоспособности выпускника в соответствии с запросами регионального рынка труда и возможностями продолжения образования.

4.3. Личностные результаты

Личностные результаты реализации программы воспитания *(дескрипторы)*	**Код личностных результатов реализации программы воспитания**
Осознающий себя гражданином России и защитником Отечества, выражающий свою российскую идентичность в поликультурном и многоконфессиональном российском обществе и современном мировом сообществе. Сознающий свое единство с народом России, с Российским государством, демонстрирующий ответственность за развитие страны. Проявляющий готовность к защите Родины, способный аргументированно отстаивать суверенитет и достоинство народа России, сохранять и защищать историческую правду о Российском государстве	**ЛР 1**
Проявляющий активную гражданскую позицию на основе уважения закона и правопорядка, прав и свобод сограждан, уважения к историческому и культурному наследию России. Осознанно и деятельно выражающий неприятие дискриминации в обществе по социальным, национальным, религиозным признакам; экстремизма, терроризма, коррупции, антигосударственной деятельности. Обладающий опытом гражданской социально значимой деятельности (в студенческом самоуправлении, добровольчестве, экологических, природоохранных, военно-патриотических и др. объединениях, акциях, программах). Принимающий роль избирателя и участника общественных отношений, связанных с взаимодействием с народными избранниками	**ЛР 2**
Демонстрирующий приверженность традиционным духовно-нравственным ценностям, культуре народов России, принципам честности, порядочности, открытости. Действующий и оценивающий свое поведение и поступки, поведение и поступки других людей с позиций традиционных российских духовно-нравственных, социокультурных ценностей и норм с учетом осознания последствий поступков. Готовый к деловому взаимодействию и неформальному общению с представителями разных народов, национальностей, вероисповеданий, отличающий их от участников групп с деструктивным и девиантным поведением. Демонстрирующий неприятие социально опасного поведения окружающих и предупреждающий его. Проявляющий уважение к людям старшего поколения, готовность к участию в социальной поддержке нуждающихся в ней	**ЛР 3**
Проявляющий и демонстрирующий уважение к труду человека, осознающий ценность собственного труда и труда других людей. Экономически активный, ориентированный на осознанный выбор сферы профессиональной деятельности с учетом личных жизненных планов, потребностей своей семьи, российского общества. Выражающий осознанную готовность к получению профессионального образования, к непрерывному образованию в течение жизни Демонстрирующий позитивное отношение к регулированию трудовых	**ЛР 4**

отношений. Ориентированный на самообразование и профессиональную переподготовку в условиях смены технологического уклада и сопутствующих социальных перемен. Стремящийся к формированию в сетевой среде личностно и профессионального конструктивного «цифрового следа».	
Демонстрирующий приверженность к родной культуре, исторической памяти на основе любви к Родине, народу, малой родине, знания его истории и культуры, принятие традиционных ценностей многонационального народа России. Выражающий свою этнокультурную идентичность, сознающий себя патриотом народа России, деятельно выражающий чувство причастности к многонациональному народу России, к Российскому Отечеству. Проявляющий ценностное отношение к историческому и культурному наследию народов России, к национальным символам, праздникам, памятникам, традициям народов, проживающих в России, к соотечественникам за рубежом, поддерживающий их заинтересованность в сохранении общероссийской культурной идентичности, уважающий их права	**ЛР 5**
Ориентированный на профессиональные достижения, деятельно выражающий познавательные интересы с учетом своих способностей, образовательного и профессионального маршрута, выбранной квалификации	**ЛР 6**
Осознающий и деятельно выражающий приоритетную ценность каждой человеческой жизни, уважающий достоинство личности каждого человека, собственную и чужую уникальность, свободу мировоззренческого выбора, самоопределения. Проявляющий бережливое и чуткое отношение к религиозной принадлежности каждого человека, предупредительный в отношении выражения прав и законных интересов других людей	**ЛР 7**
Проявляющий и демонстрирующий уважение законных интересов и прав представителей различных этнокультурных, социальных, конфессиональных групп в российском обществе; национального достоинства, религиозных убеждений с учётом соблюдения необходимости обеспечения конституционных прав и свобод граждан. Понимающий и деятельно выражающий ценность межрелигиозного и межнационального согласия людей, граждан, народов в России. Выражающий сопричастность к преумножению и трансляции культурных традиций и ценностей многонационального российского государства, включенный в общественные инициативы, направленные на их сохранение	**ЛР 8**
Сознающий ценность жизни, здоровья и безопасности. Соблюдающий и пропагандирующий здоровый образ жизни (здоровое питание, соблюдение гигиены, режим занятий и отдыха, физическая активность), демонстрирующий стремление к физическому совершенствованию. Проявляющий сознательное и обоснованное неприятие вредных привычек и опасных наклонностей (курение, употребление алкоголя, наркотиков, психоактивных веществ, азартных игр, любых форм зависимостей), деструктивного поведения в обществе, в том числе в цифровой среде	**ЛР 9**
Бережливо относящийся к природному наследию страны и мира, проявляющий сформированность экологической культуры на основе понимания влияния социальных, экономических и профессио-	**ЛР 10**

нально-производственных процессов на окружающую среду. Выражающий деятельное неприятие действий, приносящих вред природе, распознающий опасности среды обитания, предупреждающий рискованное поведение других граждан, популяризирующий способы сохранения памятников природы страны, региона, территории, поселения, включенный в общественные инициативы, направленные на заботу о них	
Проявляющий уважение к эстетическим ценностям, обладающий основами эстетической культуры. Критически оценивающий и деятельно проявляющий понимание эмоционального воздействия искусства, его влияния на душевное состояние и поведение людей. Бережливо относящийся к культуре как средству коммуникации и самовыражения в обществе, выражающий сопричастность к нравственным нормам, традициям в искусстве. Ориентированный на собственное самовыражение в разных видах искусства, художественном творчестве с учётом российских традиционных духовно-нравственных ценностей, эстетическом обустройстве собственного быта. Разделяющий ценности отечественного и мирового художественного наследия, роли народных традиций и народного творчества в искусстве. Выражающий ценностное отношение к технической и промышленной эстетике	**ЛР 11**
Принимающий российские традиционные семейные ценности. Ориентированный на создание устойчивой многодетной семьи, понимание брака как союза мужчины и женщины для создания семьи, рождения и воспитания детей, неприятия насилия в семье, ухода от родительской ответственности, отказа от отношений со своими детьми и их финансового содержания	**ЛР 12**
Личностные результаты реализации программы воспитания, определенные отраслевыми требованиями к деловым качествам личности	
Демонстрирующий готовность и способность вести диалог с другими людьми, достигать в нем взаимопонимания, находить общие цели и сотрудничать для их достижения в профессиональной деятельности	**ЛР 13**
Проявляющий сознательное отношение к непрерывному образованию как условию успешной профессиональной и общественной деятельности	**ЛР 14**
Проявляющий гражданское отношение к профессиональной деятельности как к возможности личного участия в решении общественных, государственных, общенациональных проблем	**ЛР 15**
Принимающий основы экологической культуры, соответствующей современному уровню экологического мышления, применяющий опыт экологически ориентированной рефлексивно-оценочной и практической деятельности в жизненных ситуациях и профессиональной деятельности	**ЛР 16**
Проявляющий ценностное отношение к культуре и искусству, к культуре речи и культуре поведения, к красоте и гармонии	**ЛР 17**
Личностные результаты реализации программы воспитания, определенные ключевыми работодателями[2] (при наличии)	

[2] Блок заполняется при разработке рабочей программы воспитания профессиональной образовательной организации.

Способный организовать службу пожаротушения и проведение работ по тушению и ликвидации последствий ЧС	**ЛР 18**
Способный контролировать соблюдение государственных мер в области обеспечения пожарной безопасности	**ЛР 19**
Способный проводить ремонт и обслуживание технических средств, используемых для предупреждения, тушения пожаров и проведения аварийно-спасательных работ	**ЛР 20**

Раздел 5. Структура образовательной программы

5.1. Учебный план

Учебный план представлен в приложении 1.

5.2. Календарный учебный график

Календарный учебный график представлен в приложении 1

5.3. Рабочая программа воспитания

5.3.1. Цель и задачи воспитания обучающихся при освоении ими образовательной программы:

Цель рабочей программы воспитания – создание организационно-педагогических условий для формирования личностных результатов обучающихся, проявляющихся в развитии их позитивных чувств и отношений к российским гражданским (базовым, общенациональным) нормам и ценностям, закреплённым в Конституции Российской Федерации, с учетом традиций и культуры субъекта Российской Федерации, деловых качеств квалифицированных рабочих, служащих/специалистов среднего звена, определенных отраслевыми требованиями (корпоративной культурой).

Задачи:

– формирование единого воспитательного пространства, создающего равные условия для развития обучающихся профессиональной образовательной организации;

– организация всех видов деятельности, вовлекающей обучающихся в общественно-ценностные социализирующие отношения;

– формирование у обучающихся профессиональной образовательной организации общих ценностей, моральных и нравственных ориентиров, необходимых для устойчивого развития государства;

– усиление воспитательного воздействия благодаря непрерывности процесса воспитания.

5.3.2. Рабочая программа воспитания представлена в приложении 2.

5.4. Календарный план воспитательной работы

Календарный план воспитательной работы представлен в приложении 2.

Раздел 6. Условия реализации образовательной программы

6.1. Требования к материально-техническому оснащению образовательной программы.

6.1.1. Специальные помещения должны представлять собой учебные аудитории для проведения занятий всех видов, предусмотренных образовательной программой, в том числе групповых и индивидуальных консультаций, текущего контроля и промежуточной аттестации, а также помещения для самостоятельной работы, мастерские и лаборатории,

оснащенные оборудованием, техническими средствами обучения и материалами, учитывающими требования международных стандартов.

Перечень специальных помещений

Кабинеты:

гуманитарных и социально-экономических дисциплин
иностранного языка
безопасности жизнедеятельности
инженерной графики и технической механики
теории горения и взрывов
профилактики пожаров
автоматизированных систем управления и связи
тушения пожаров и аварийно-спасательных работ

Лаборатории:

пожарной и аварийно-спасательной техники
обслуживания средств индивидуальной защиты органов дыхания (СИЗОД)
оказания первой помощи

Мастерские:

ремонта и обслуживания пожарной техники и аварийно-спасательного оборудования

Тренажеры, тренажерные комплексы:

- . для работы в условиях разрушенных зданий и конструкций (завалов);
- теплодымокамера для работы в непригодной для дыхания среде;
- для работы на высотных объектах;
- для работы с дорожно-транспортными происшествиями;
- учебный пожарный автомобиль;
- учебная пожарная башня;
- полоса психологической подготовки пожарных;
- учебный пожарный гидрант;
- тренажер вскрытия дверей;
- мишень спортивная пожарная;
- огневой тренажер-симулятор.

Залы:

библиотека, читальный зал с выходом в сеть Интернет;
актовый зал.
Спортивный зал

6.1.2. Материально-техническое оснащение лабораторий, мастерских и баз практики по специальности

Образовательная организация, реализующая программу по специальности 20.02.04 Пожарная безопасность, должна располагать материально-технической базой, обеспечивающей проведение всех видов дисциплинарной и междисциплинарной подготовки, лабораторной, практической работы обучающихся, предусмотренных учебным планом, и соответствующей действующим санитарным и противопожарным правилам и нормам в разрезе выбранных траекторий. Минимально необходимый для реализации ООП перечень материально-технического обеспечения включает в себя:

6.1.2.1. Оснащение кабинетов

Кабинет гуманитарных и социально-экономических дисциплин

Оборудование учебного кабинета:

посадочные места по количеству обучающихся;
автоматизированное рабочее место преподавателя;
учебная доска;
комплект учебно-методических материалов (по предметной области);
государственные символы Российской Федерации;
мультимедийное оборудование.

Кабинет иностранного языка

Оборудование учебного кабинета:

посадочные места по количеству обучающихся;
автоматизированное рабочее место преподавателя;
учебная доска;
комплект учебно-методических материалов (по предметной области);
мультимедийное оборудование;
информационно-коммуникативные средства;
аудиосистема.

Кабинет безопасности жизнедеятельности

Оборудование учебного кабинета:

посадочные места по количеству обучающихся;
автоматизированное рабочее место преподавателя;
учебная доска;
комплект учебно-наглядных пособий;
комплекты индивидуальных средств защиты;
робот-тренажёр для отработки навыков первой доврачебной помощи;
контрольно-измерительные приборы и приборы безопасности;
огнетушители (учебные);
устройство отработки прицеливания;
учебные автоматы;
винтовки пневматические;
медицинская аптечка;
мультимедийное оборудование.

Кабинет инженерной графики и технической механики

Оборудование учебного кабинета:

автоматизированные рабочие места обучающихся с доступом в интернет и программным обеспечением общего и профессионального назначения (средства автоматизированного проектирования, средства виртуализации);

автоматизированное рабочее место преподавателя с доступом в интернет и программным обеспечением общего и профессионального назначения (средства автоматизированного проектирования, средства виртуализации);

учебная доска;
комплект учебно-наглядных пособий и плакатов;
стеллаж для макетов;
чертежные принадлежности;
мультимедийное оборудование.

Кабинет инженерной графики и технической механики

Оборудование учебного кабинета:

автоматизированные рабочие места обучающихся с доступом в интернет и программным обеспечением общего и профессионального назначения (средства автоматизированного проектирования, средства виртуализации);

автоматизированное рабочее место преподавателя с доступом в интернет и программным обеспечением общего и профессионального назначения (средства автоматизированного проектирования, средства виртуализации);

учебная доска;

комплект учебно-наглядных пособий и плакатов;

стеллаж для макетов;

чертежные принадлежности;

мультимедийное оборудование.

Кабинет теории горения и взрывов

Оборудование учебного кабинета:

посадочные места по количеству обучающихся;

автоматизированное рабочее место преподавателя;

учебная доска;

комплект учебно-наглядных пособий по дисциплине;

комплект учебно-методических материалов (по предметной области);

мультимедийное оборудование.

Кабинет профилактики пожаров

Оборудование учебного кабинета:

посадочные места по количеству обучающихся;

автоматизированное рабочее место преподавателя;

учебная доска;

комплект учебно-наглядных пособий (материалов) и плакатов;

комплект учебно-методических материалов;

мультимедийное оборудование;

карта региона с нанесенными на нее пожарными частями территориального пожарно-спасательного гарнизона.

Кабинет автоматизированных систем управления и связи

Оборудование кабинета:

автоматизированные рабочие места обучающихся с доступом в интернет и программным обеспечением общего и профессионального назначения;

автоматизированное рабочее место преподавателя с доступом в интернет и программным обеспечением общего и профессионального назначения;

интерактивный программно-аппаратный комплекс по предметной области;

учебная доска;

комплект учебно-наглядных пособий и плакатов по дисциплине;

комплект учебно-методических материалов;

мультимедийное оборудование.

Кабинет тушения пожаров и аварийно-спасательных работ

Оборудование учебного кабинета:

рабочие места обучающихся;

автоматизированное рабочее место преподавателя;

учебная доска;

мультимедийное оборудование;

комплект учебно-наглядных пособий (материалов) и плакатов;

комплект учебно-методических материалов;

стеллажи с образцами (наглядными пособиями) пожарного оборудования и инструмента;

интерактивный учебно-тренажерный комплекс «Схема района выезда пожарной части»;

макет-тренажер «Эвакуация людей из высотных зданий»;

комплект(ы) боевой одежды и снаряжения пожарного;

карта региона с нанесенными на нее пожарными частями территориального пожарно-спасательного гарнизона;

макеты жилых и административных зданий.

Тренажеры, тренажерные комплексы:

для работы в условиях разрушенных зданий и конструкций (завалов);

теплодымокамера для работы в непригодной для дыхания среде;

для работы на высотных объектах;

для работы с дорожно-транспортными происшествиями;

учебный пожарный автомобиль;

учебная пожарная башня;

полоса психологической подготовки пожарных;

учебный пожарный гидрант;

тренажер вскрытия дверей;

мишень спортивная пожарная;

огневой тренажер-симулятор.

6.1.2.2. Оснащение помещений, задействованных при организации самостоятельной и воспитательной работы.

Залы:

Актовый зал: компьютер (ЦП Pentium G2020 2.9GHz, ОЗУ 4Gb, Видео GeForce 240 1Gb, ЖД 465Gb), Телевизор - SAMSUNG (UE40J5200AU) 1 шт, кресла – 32 шт, стул – 75 шт, стол -3 шт, Стойка для микрофона – 2 шт, Пианино – 1 шт, Колонки – 2 шт, кафедра -2шт,

Спортивный зал

Спортивное оборудование:

баскетбольные, волейбольные, футбольные мячи;

ворота футбольные, сетки и стойки волейбольные, баскетбольные щиты с кольцами,

оборудование для силовых упражнений (утяжелители, гантели, гири);

гимнастическая перекладина;

шведские стенки;

секундомеры;

разметочные дорожки для прыжков и метания;

шахматы, шашки;

гранаты для метания;

колодки стартовые;

гимнастические скамейки;

спортивные тренажеры для всех групп мышц;

обручи металлические;

столы и оборудование для настольного тенниса;

ракетки и сетка для игры в бадминтон.

Технические средства обучения:

персональный компьютер (системный блок, монитор, клавиатура, мышь, колонки);

музыкальный центр.

Наглядные средства обучения

стенды по физическому воспитанию и спортивной жизни колледжа.

6.1.2.3. Оснащение лабораторий

Лаборатория обслуживания средств индивидуальной защиты органов дыхания (СИЗОД)

Оборудование лаборатории:

- рабочие места обучающихся;
- автоматизированное рабочее место преподавателя;
- учебная доска;
- мультимедийное оборудование;
- комплект учебно-наглядных пособий (материалов) и плакатов;
- стеллаж для хранения технического оборудования;
- специальная мебель и оборудование для хранения и технического обслуживания СИЗОД;
- компрессорная станция;
- экспресс-лаборатория отбора проб воздуха;
- контрольно-измерительная аппаратура для тестирования и регулировки легочных автоматов и редукторов воздушных дыхательных аппаратов;
- оборудование для мойки, дезинфекции и сушки масок дыхательных аппаратов;
- изолирующие дыхательные аппараты на сжатом воздухе, запасные баллоны;
- приборы контроля работоспособности дыхательных аппаратов на сжатом воздухе.

Лаборатория оказания первой помощи

Оборудование лаборатории:

- рабочие места обучающихся;
- автоматизированное рабочее место преподавателя;
- учебная доска;
- мультимедийное оборудование;
- комплект учебно-наглядных пособий (материалов) и плакатов;
- интерактивный учебно-тренажерный комплекс по оказанию первой помощи;
- тренажер для проведения сердечно-легочной реанимации и остановки кровотечений;
- набор имитации ранений и поражений;
- носилки брезентовые разъемные;
- комплект шин транспортных складных взрослых;
- перевязочные материалы;
- жгуты кровоостанавливающий резиновый, венозный;
- устройство – маска с обратным клапаном для искусственной вентиляции легких.

Мастерская ремонта и обслуживания пожарной техники и аварийно-спасательного оборудования

Оборудование мастерской:

- рабочие места обучающихся (верстак, стул (табурет) производственный);
- автоматизированное рабочее место преподавателя;
- учебная доска;
- мультимедийное оборудование;
- комплект учебно-методических материалов;
- комплект учебно-наглядных пособий (материалов) и плакатов;
- стеллаж для хранения инструмента;
- стеллажи для хранения оборудования;
- машина заточная;
- станок сверлильный;
- наборы ключей (рожковых, торцевых трубчатых, разводных, накидных);
- набор молотков;
- набор отверток;
- ножницы по металлу;
- тиски слесарные поворотные;
- плоскогубцы комбинированные;
- штангенглубиномер;
- электродрель;
- набор бит;
- аккумуляторный гайковерт;
- углошлифовальная машина;
- шлифовальная машина ленточная;
- устройство для продувки и осушки пожарных рукавов;
- комплект гидравлического аварийно-спасательного оборудования.

6.1.2.4. Оснащение мастерских

Мастерская ремонта и обслуживания пожарной техники и аварийно-спасательного оборудования

Оборудование мастерской:

рабочие места обучающихся (верстак, стул (табурет) производственный);

автоматизированное рабочее место преподавателя;

учебная доска;

мультимедийное оборудование;

комплект учебно-методических материалов;

комплект учебно-наглядных пособий (материалов) и плакатов;

стеллаж для хранения инструмента;

стеллажи для хранения оборудования;

машина заточная;

станок сверлильный;

наборы ключей (рожковых, торцевых трубчатых, разводных, накидных);
набор молотков;
набор отверток;
ножницы по металлу;
тиски слесарные поворотные;
плоскогубцы комбинированные;
штангенглубиномер;
электродрель;
набор бит;
аккумуляторный гайковерт;
углошлифовальная машина;
шлифовальная машина ленточная;
устройство для продувки и осушки пожарных рукавов;
комплект гидравлического аварийно-спасательного оборудования.

6.1.2.5. Оснащение тренажеров, тренажерных комплексов
для работы в условиях разрушенных зданий и конструкций (завалов);
теплодымокамера для работы в непригодной для дыхания среде;
для работы на высотных объектах;
для работы с дорожно-транспортными происшествиями;
учебный пожарный автомобиль;
учебная пожарная башня;
полоса психологической подготовки пожарных;
учебный пожарный гидрант;
тренажер вскрытия дверей;
мишень спортивная пожарная;
огневой тренажер-симулятор.

6.1.2.6. Оснащение спортивных комплексов
Спортивный зал: баскетбольная площадка, щиты, футбольная площадка, ворота, волейбольная площадка, сетка, шведская стенка, перекладина, мячи, рабочее место преподавателя, беговая дорожка, прыжковая яма, сектор для метания гранат.

Открытый стадион широкого профиля с элементами полосы препятствий.
Учебная пожарная башня.
Стрелковый тир (в любой модификации, включая электронный) или место для стрельбы.

6.1.2.7. Оснащение залов
Библиотека, читальный зал с выходом в Интернет.

Актовый зал: компьютер (ЦП Pentium G2020 2.9GHz, ОЗУ 4Gb, Видео GeForce 240 1Gb, ЖД 465Gb), Телевизор - SAMSUNG (UE40J5200AU) 1 шт, кресла – 32 шт, стул – 75 шт, стол -3 шт, Стойка для микрофона – 2 шт, Пианино – 1 шт, Колонки – 2 шт, кафедра -2шт

6.1.2.8. Оснащение баз практик
Реализация образовательной программы предполагает обязательную учебную и производственную практику.
Учебная практика реализуется в мастерских профессиональной образовательной организации и требует наличия оборудования, инструментов, расходных материалов, обеспечивающих выполнение всех видов работ, определенных содержанием программ профессиональных модулей, в том числе оборудования и инструментов, используемых

при проведении чемпионатов профессионалы и указанных в инфраструктурных листах конкурсной документации Профессионалы по компетенции «Пожарная безопасность» (или их аналогов).

Производственная практика реализуется в организациях пожарно-спасательного профиля, обеспечивающих деятельность обучающихся в профессиональной области 12 Обеспечение безопасности, 14 Лесное хозяйство, охота, 40 Сквозные виды деятельности в промышленности.

Оборудование предприятий и технологическое оснащение рабочих мест производственной практики должно соответствовать содержанию профессиональной деятельности и дать возможность обучающемуся овладеть профессиональными компетенциями по всем видам деятельности, предусмотренными программой, с использованием современных технологий, материалов и оборудования.

6.1.3. Допускается замена оборудования его виртуальными аналогами.

6.2. Требования к учебно-методическому обеспечению программы

6.2.1. Библиотечный фонд образовательной организации укомплектован печатными и (или) электронными учебными изданиями (включая учебники и учебные пособия) по каждой дисциплине (модулю).

В случае наличия электронной информационно-образовательной среды допускается замена печатного библиотечного фонда предоставлением права одновременного доступа не менее 25 процентов обучающихся к цифровой (электронной) библиотеке.

Образовательная программа обеспечивается учебно-методической документацией по всем учебным дисциплинам (модулям).

6.2.2. Обучающиеся инвалиды и лица с ограниченными возможностями здоровья должны быть обеспечены печатными и (или) электронными учебными изданиями, адаптированными при необходимости для обучения указанных обучающихся.

6.3 Требования к практической подготовке обучающихся

6.3.1. Практическая подготовка при реализации образовательных программ среднего профессионального образования направлена на совершенствование модели практико-ориентированного обучения, усиление роли работодателей при подготовке специалистов среднего звена путем расширения компонентов (частей) образовательных программ, предусматривающих моделирование условий, непосредственно связанных с будущей профессиональной деятельностью, а также обеспечения условий для получения обучающимися практических навыков и компетенций, соответствующих требованиям, предъявляемым работодателями к квалификациям специалистов, рабочих.

6.3.2 Образовательная деятельность в форме практической подготовки:

- реализуется при проведении практических и лабораторных занятий, выполнении курсового проектирования, всех видов практики и иных видов учебной деятельности;
- предусматривает демонстрацию практических навыков, выполнение, моделирование обучающимися определенных видов работ для решения практических задач, связанных с будущей профессиональной деятельностью в условиях, приближенных к реальным производственным;
- включает в себя отдельные лекции, семинары, мастер-классы, которые предусматривают передачу обучающимся учебной информации, необходимой для последующего выполнения работ, связанных с будущей профессиональной деятельностью.

6.3.3. Образовательная деятельность в форме практической подготовки может быть организована на любом курсе обучения, охватывая дисциплины, профессиональные модули, все виды практики, предусмотренные учебным планом образовательной программы.

6.3.4. Практическая подготовка организуется в учебных, учебно-производственных лабораториях, мастерских, учебных полигонах, учебных базах практики и иных структурных подразделениях образовательной организации, а также в специально оборудованных помещениях (рабочих местах) профильных организаций на основании договора о практической подготовке обучающихся, заключаемого между образовательной организацией и профильной организацией, осуществляющей деятельность по профилю соответствующей образовательной программы.

6.4 Требования к организации воспитания обучающихся

6.4.1. Воспитание обучающихся при освоении ими основной образовательной программы осуществляется на основе включаемых в настоящую образовательную программу рабочей программы воспитания и календарного плана воспитательной работы (приложение 2).

6.4.2. Рабочую программу воспитания и календарный план воспитательной работы образовательная организация разрабатывает и утверждает самостоятельно с учетом в примерных рабочей программы воспитания и примерного календарного плана воспитательной работы.

6.4.3. В разработке рабочей программы воспитания и календарного плана воспитательной работы имеют право принимать участие советы обучающихся, советы родителей, представители работодателей и (или) их объединений (при их наличии).

6.5. Требования к кадровым условиям реализации образовательной программы

6.5.1. Реализация образовательной программы обеспечивается педагогическими работниками образовательной организации, а также лицами, привлекаемыми к реализации образовательной программы на условиях гражданско-правового договора, в том числе из числа руководителей и работников организаций, направление деятельности которых соответствует области профессиональной деятельности: 12 Обеспечение безопасности, 14 Лесное хозяйство, охота, 40 Сквозные виды деятельности в промышленности.

Педагогические работники, привлекаемые к реализации образовательной программы, должны получать дополнительное профессиональное образование по программам повышения квалификации, в том числе в форме стажировки в организациях, направление деятельности которых соответствует области профессиональной деятельности, не реже 1 раза в 3 года с учетом расширения спектра профессиональных компетенций.

6.6. Требования к финансовым условиям реализации образовательной программы

Примерные расчеты нормативных затрат оказания государственных услуг по реализации образовательной программы

Расчеты нормативных затрат оказания государственных услуг по реализации образовательной программы осуществляются в соответствии с Методикой определения нормативных затрат на оказание государственных услуг по реализации образовательных программ среднего профессионального образования по профессиям (специальностям) и укрупненным группам профессий (специальностей), утвержденной Минобрнауки России 27 ноября 2015 г. № АП-114/18вн.

Нормативные затраты на оказание государственных услуг в сфере образования по реализации образовательной программы включают в себя затраты на оплату труда преподавателей и мастеров производственного обучения с учетом обеспечения уровня средней заработной платы педагогических работников за выполняемую ими учебную (преподавательскую) работу и другую работу в соответствии с Указом Президента

Российской Федерации от 7 мая 2012 г. № 597 «О мероприятиях по реализации государственной социальной политики».

Раздел 7. Формирование оценочных средств для проведения государственной итоговой аттестации

7.1. Государственная итоговая аттестация (далее – ГИА) является обязательной для образовательных организаций СПО. Она проводится по завершении всего курса обучения по направлению подготовки. В ходе ГИА оценивается степень соответствия сформированных компетенций выпускников требованиям ФГОС.

Выпускники, освоившие программы подготовки специалистов среднего звена, сдают ГИА в форме демонстрационного экзамена базового и защиты дипломного проекта (работы).

7.2. Для государственной итоговой аттестации образовательной организацией разрабатывается программа государственной итоговой аттестации. Программа ГИА включает примеры тем дипломных работ, описание процедур и условий проведения государственной итоговой аттестации, критерии оценки.

Проект программы ГИА приведен в приложении 5.

Министерство образования и науки Республики Башкортостан

Утверждаю
Директор
Нуйкин Игорь Вячеславович
05.04.2023

Заседанием педагогического совета №5
Протокол № 5 от 05.04.2023

УЧЕБНЫЙ ПЛАН

программы подготовки специалистов среднего звена

Государственное бюджетное профессиональное образовательное учреждение Уфимский колледж радиоэлектроники, телекоммуникаций и безопасности

наименование образовательного учреждения (организации)

по специальности среднего профессионального образования

20.02.04 — Пожарная безопасность
код — *наименование специальности*

по программе базовой подготовки основное общее образование
Уровень образования, необходимый для приема на обучение

квалификация: специалист по пожарной безопасности

форма обучения Очная **Нормативный срок освоения ОПОП** 3г 10м **год начала подготовки по УП** 2023

профиль получаемого профессионального образования Технологический профиль
при реализации программы среднего общего образования

Приказ об утверждении ФГОС от 07.07.2022 № 537

Приложение

к программе СПО20.02.04 «Пожарная безопасность»

РАБОЧАЯ ПРОГРАММА ВОСПИТАНИЯ

Уфа 2023 г.

СОДЕРЖАНИЕ

РАЗДЕЛ 1. ПАСПОРТ РАБОЧЕЙ ПРОГРАММЫ ВОСПИТАНИЯ

РАЗДЕЛ 2. ОЦЕНКА ОСВОЕНИЯ ОБУЧАЮЩИМИСЯ ОСНОВНОЙ ОБРАЗОВАТЕЛЬНОЙ ПРОГРАММЫ В ЧАСТИ ДОСТИЖЕНИЯ ЛИЧНОСТНЫХ РЕЗУЛЬТАТОВ

РАЗДЕЛ 3. ТРЕБОВАНИЯ К РЕСУРСНОМУ ОБЕСПЕЧЕНИЮ ВОСПИТАТЕЛЬНОЙ РАБОТЫ

РАЗДЕЛ 4. КАЛЕНДАРНЫЙ ПЛАН ВОСПИТАТЕЛЬНОЙ РАБОТЫ

РАЗДЕЛ 1. ПАСПОРТ РАБОЧЕЙ ПРОГРАММЫ ВОСПИТАНИЯ

Название	Содержание
Наименование программы	Рабочая программа воспитания *по специальности 20.02.04 Пожарная безопасность*
Основания для разработки программы	Настоящая программа разработана на основе следующих нормативных правовых документов: Конституция Российской Федерации; Указ Президента Российской Федерации от 02.07.2021 № 400 «О Стратегии национальной безопасности Российской Федерации»; Указ Президента Российской Федерации от 21.07.2020 № 474 «О национальных целях развития Российской Федерации на период до 2030 года»; Федеральный закон от 29.12.2012 №273-ФЗ «Об образовании в Российской Федерации»; Федеральный закон от 25.07.2002 № 114-ФЗ «О противодействии экстремистской деятельности»; Федеральный закон от 24.06.1999 № 120-ФЗ «Об основах системы профилактики безнадзорности и правонарушений несовершеннолетних»; Федеральный Закон от 31.07.2020 № 304-ФЗ «О внесении изменений в Федеральный закон «Об образовании в Российской Федерации» по вопросам воспитания обучающихся» (далее-ФЗ-304); распоряжение Правительства Российской Федерации от 12.11.2020 № 2945-р об утверждении Плана мероприятий по реализации в 2021–2025 годах Стратегии развития воспитания в Российской Федерации на период до 2025 года; Конвенция о правах ребенка; Стратегия социально-экономического развития Российской Федерации до 2030 года; «Национальная доктрина образования в Российской Федерации»; Проект «Духовно-нравственное воспитание»: Концепция духовно-нравственного развития и воспитания личности гражданина России, Федеральный закон «О свободе совести религиозных объединений», Концепция духовно-нравственного развития и воспитания личности гражданина России; Федеральный закон «О свободе совести религиозных объединений»; Государственная программа «Патриотическое воспитание граждан Российской Федерации на период 2021-2024 годы», разработана на основе Указа Президента РФ от 07.05.2018 N 204 "О национальных целях и стратегических задачах развития Российской Федерации на период до 2024 года"; Паспорта национального проекта "Образование", утвержденного президиумом Совета при Президенте РФ по стратегическому развитию и национальным проектам, протокол от 24.12.2018 N 16; Распоряжение Правительства РФ от 29.11.2014 N 2403-р «Об

	утверждении Основ государственной молодежной политики Российской Федерации на период до 2025 года» Федеральный государственный образовательный стандарт среднего профессионального образования по специальности 20.02.04 Пожарная безопасность, утвержденный Приказом Минобрнауки России от 18 апреля 2014г. №354;
Цель программы	Создание организационно-педагогических условий для формирования личностных результатов обучающихся, проявляющихся в развитии их позитивных чувств и отношений к российским гражданским (базовым, общенациональным) нормам и ценностям, закреплённым в Конституции Российской Федерации, с учетом традиций и культуры субъекта Российской Федерации, деловых качеств квалифицированных рабочих, служащих/специалистов среднего звена, определенных отраслевыми требованиями (корпоративной культурой).
Сроки реализации программы	3 года 10 месяцев 2 года 10 месяцев (на базе 11 класса)
Исполнители программы	Директор, заместитель директора по ВР, кураторы, преподаватели, сотрудники учебной части, заведующие отделением, педагог-психолог, социальный педагог, члены Студенческого совета, представители родительского комитета, представители организаций - работодателей

Реализация рабочей программы воспитания (далее-РПВ) направлена, в том числе, на сохранение и развитие традиционных духовно-нравственных ценностей России: жизнь, достоинство, права и свободы человека, патриотизм, гражданственность, служение Отечеству и ответственность за его судьбу, высокие нравственные идеалы, крепкая семья, созидательный труд, приоритет духовного над материальным, гуманизм, милосердие, справедливость, коллективизм, взаимопомощь и взаимоуважение, историческая память и преемственность поколений, единство народов России.

Согласно Федеральному закону «Об образовании» от 29.12.2012 г. № 273-ФЗ (в ред. Федерального закона от 31.07.2020 г. № 304-ФЗ) «воспитание – деятельность, направленная на развитие личности, создание условий для самоопределения и социализации обучающихся на основе социокультурных, духовно-нравственных ценностей и принятых в российском обществе правил и норм поведения в интересах человека, семьи, общества и государства, формирование у обучающихся чувства патриотизма, гражданственности, уважения к памяти защитников Отечества и подвигам Героев Отечества, закону и правопорядку, человеку труда и старшему поколению, взаимного уважения, бережного отношения к культурному наследию и традициям многонационального народа Российской Федерации, природе и окружающей среде».

Программа воспитания и социализации ГБПОУ «Уфимский колледж радиоэлектроники телекоммуникаций и безопасности» выделяет воспитание как важнейшую стратегическую задачу и определяет роль образовательного учреждения в качестве центрального звена этой системы.

Программа воспитания и социализации студентов ГБПОУ УКРТБ на учебный год (далее – Программа) – нормативно-правовой документ, представляющий стратегию и такти-

ку развития воспитательной работы колледжа, является основным документом для планирования и принятия решений по воспитательной работе,

Актуальность Программы обусловлена тем, что приоритеты государственной политики, изложенные в таких документах, как «Государственная программа Российской федерации «Развитие образования» на 2018-2025 годы. Подпрограмма 1 «Развитие профессионального образования», «Стратегия развития воспитания в Российской Федерации на период до 2025 года», а также Стратегии социально-экономического развития Республики Башкортостан на период до 2030 года, сфокусированы на необходимости устойчивого социально-демографического развития, укрепление института семьи, развития потенциала молодых граждан, стимулирование их инновационной и предпринимательской активности, обеспечении доступности и качества образования, соответствующего требованиям инновационного развития Республики Башкортостан, позволяющего максимально эффективно использовать человеческий потенциал и создать условия для самореализации граждан в течение всей жизни, поэтому необходимо повысить эффективность воспитательной деятельности в системе профессионального образования региона и конкретного образовательного учреждения.

Программа является документом, открытым для внесения изменений и дополнений. Ход работы по реализации Программы анализируется на заседаниях педагогического Совета колледжа.

Корректировка Программы осуществляется ежегодно на основании решения педагогического Совета колледжа и по результатам ежегодного отчета об итогах реализации каждого этапа Программы. Ответственность за реализацию Программы несет начальник отдела по воспитательной работе колледжа.

Личностные результаты реализации программы воспитания *(дескрипторы)*	**Код личностных результатов реализации программы воспитания**
Осознающий себя гражданином России и защитником Отечества, выражающий свою российскую идентичность в поликультурном и многоконфессиональном российском обществе и современном мировом сообществе. Сознающий свое единство с народом России, с Российским государством, демонстрирующий ответственность за развитие страны. Проявляющий готовность к защите Родины, способный аргументированно отстаивать суверенитет и достоинство народа России, сохранять и защищать историческую правду о Российском государстве	**ЛР 1**
Проявляющий активную гражданскую позицию на основе уважения закона и правопорядка, прав и свобод сограждан, уважения к историческому и культурному наследию России. Осознанно и деятельно выражающий неприятие дискриминации в обществе по социальным, национальным, религиозным признакам; экстремизма, терроризма, коррупции, антигосударственной деятельности. Обладающий опытом гражданской социально значимой деятельности (в студенческом самоуправлении, добровольчестве, экологических, природоохранных, военно-патриотических и др. объединениях, акциях, программах). Принимающий роль избирателя и участника общественных отношений, связанных с взаимодействием с народными	**ЛР 2**

избранниками	
Демонстрирующий приверженность традиционным духовно-нравственным ценностям, культуре народов России, принципам честности, порядочности, открытости. Действующий и оценивающий свое поведение и поступки, поведение и поступки других людей с позиций традиционных российских духовно-нравственных, социокультурных ценностей и норм с учетом осознания последствий поступков. Готовый к деловому взаимодействию и неформальному общению с представителями разных народов, национальностей, вероисповеданий, отличающий их от участников групп с деструктивным и девиантным поведением. Демонстрирующий неприятие социально опасного поведения окружающих и предупреждающий его. Проявляющий уважение к людям старшего поколения, готовность к участию в социальной поддержке нуждающихся в ней	**ЛР 3**
Проявляющий и демонстрирующий уважение к труду человека, осознающий ценность собственного труда и труда других людей. Экономически активный, ориентированный на осознанный выбор сферы профессиональной деятельности с учетом личных жизненных планов, потребностей своей семьи, российского общества. Выражающий осознанную готовность к получению профессионального образования, к непрерывному образованию в течение жизни Демонстрирующий позитивное отношение к регулированию трудовых отношений. Ориентированный на самообразование и профессиональную переподготовку в условиях смены технологического уклада и сопутствующих социальных перемен. Стремящийся к формированию в сетевой среде личностно и профессионального конструктивного «цифрового следа».	**ЛР 4**
Демонстрирующий приверженность к родной культуре, исторической памяти на основе любви к Родине, народу, малой родине, знания его истории и культуры, принятие традиционных ценностей многонационального народа России. Выражающий свою этнокультурную идентичность, сознающий себя патриотом народа России, деятельно выражающий чувство причастности к многонациональному народу России, к Российскому Отечеству. Проявляющий ценностное отношение к историческому и культурному наследию народов России, к национальным символам, праздникам, памятникам, традициям народов, проживающих в России, к соотечественникам за рубежом, поддерживающий их заинтересованность в сохранении общероссийской культурной идентичности, уважающий их права	**ЛР 5**
Ориентированный на профессиональные достижения, деятельно выражающий познавательные интересы с учетом своих способностей, образовательного и профессионального маршрута, выбранной квалификации	**ЛР 6**
Осознающий и деятельно выражающий приоритетную ценность каждой человеческой жизни, уважающий достоинство личности каждого человека, собственную и чужую уникальность, свободу мировоззренческого выбора, самоопределения. Проявляющий бережливое и чуткое отношение к религиозной принадлежности каждого человека, предупредительный в отношении выражения прав и законных интересов других людей	**ЛР 7**

Проявляющий и демонстрирующий уважение законных интересов и прав представителей различных этнокультурных, социальных, конфессиональных групп в российском обществе; национального достоинства, религиозных убеждений с учётом соблюдения необходимости обеспечения конституционных прав и свобод граждан. Понимающий и деятельно выражающий ценность межрелигиозного и межнационального согласия людей, граждан, народов в России. Выражающий сопричастность к преумножению и трансляции культурных традиций и ценностей многонационального российского государства, включенный в общественные инициативы, направленные на их сохранение	**ЛР 8**
Сознающий ценность жизни, здоровья и безопасности. Соблюдающий и пропагандирующий здоровый образ жизни (здоровое питание, соблюдение гигиены, режим занятий и отдыха, физическая активность), демонстрирующий стремление к физическому совершенствованию. Проявляющий сознательное и обоснованное неприятие вредных привычек и опасных наклонностей (курение, употребление алкоголя, наркотиков, психоактивных веществ, азартных игр, любых форм зависимостей), деструктивного поведения в обществе, в том числе в цифровой среде	**ЛР 9**
Бережливо относящийся к природному наследию страны и мира, проявляющий сформированность экологической культуры на основе понимания влияния социальных, экономических и профессионально-производственных процессов на окружающую среду. Выражающий деятельное неприятие действий, приносящих вред природе, распознающий опасности среды обитания, предупреждающий рискованное поведение других граждан, популяризирующий способы сохранения памятников природы страны, региона, территории, поселения, включенный в общественные инициативы, направленные на заботу о них	**ЛР 10**
Проявляющий уважение к эстетическим ценностям, обладающий основами эстетической культуры. Критически оценивающий и деятельно проявляющий понимание эмоционального воздействия искусства, его влияния на душевное состояние и поведение людей. Бережливо относящийся к культуре как средству коммуникации и самовыражения в обществе, выражающий сопричастность к нравственным нормам, традициям в искусстве. Ориентированный на собственное самовыражение в разных видах искусства, художественном творчестве с учётом российских традиционных духовно-нравственных ценностей, эстетическом обустройстве собственного быта. Разделяющий ценности отечественного и мирового художественного наследия, роли народных традиций и народного творчества в искусстве. Выражающий ценностное отношение к технической и промышленной эстетике	**ЛР 11**
Принимающий российские традиционные семейные ценности. Ориентированный на создание устойчивой многодетной семьи, понимание брака как союза мужчины и женщины для создания семьи, рождения и воспитания детей, неприятия насилия в семье, ухода от родительской ответственности, отказа от отношений со своими детьми и их финансового содержания	**ЛР 12**
Личностные результаты реализации программы воспитания, определенные отраслевыми требованиями	

к деловым качествам личности	
Демонстрирующий готовность и способность вести диалог с другими людьми, достигать в нем взаимопонимания, находить общие цели и сотрудничать для их достижения в профессиональной деятельности	**ЛР 13**
Проявляющий сознательное отношение к непрерывному образованию как условию успешной профессиональной и общественной деятельности	**ЛР 14**
Проявляющий гражданское отношение к профессиональной деятельности как к возможности личного участия в решении общественных, государственных, общенациональных проблем	**ЛР 15**
Принимающий основы экологической культуры, соответствующей современному уровню экологического мышления, применяющий опыт экологически ориентированной рефлексивно-оценочной и практической деятельности в жизненных ситуациях и профессиональной деятельности	**ЛР 16**
Проявляющий ценностное отношение к культуре и искусству, к культуре речи и культуре поведения, к красоте и гармонии	**ЛР 17**
Личностные результаты реализации программы воспитания, определенные ключевыми работодателями[3] (при наличии)	
Способный организовать службу пожаротушения и проведение работ по тушению и ликвидации последствий ЧС	**ЛР 18**
Способный контролировать соблюдение государственных мер в области обеспечения пожарной безопасности	**ЛР 19**
Способный проводить ремонт и обслуживание технических средств, используемых для предупреждения, тушения пожаров и проведения аварийно-спасательных работ	**ЛР 20**

Планируемые личностные результаты в ходе реализации образовательной программы[4]

Наименование профессионального модуля, учебной дисциплины	**Код личностных результатов реализации программы воспитания**
Русский язык	**ЛР5, ЛР8, ЛР11**
Литература	**ЛР5, ЛР8, ЛР11**
Иностранный язык	**ЛР1, ЛР5, ЛР8, ЛР11**

[3] Блок заполняется при разработке рабочей программы воспитания профессиональной образовательной организации.
[4] Таблицу образовательная организация заполняет самостоятельно в соответствии с учебным планом.

История	**ЛР1, ЛР5, ЛР8,**
Физическая культура	**ЛР1, ЛР9, ЛР10**
Башкирский язык (как государственный)	**ЛР5, ЛР8, ЛР11**
География	**ЛР 5, ЛР10**
Основы безопасности жизнедеятельности	**ЛР1, ЛР3, ЛР4, ЛР9, ЛР10, ЛР12**
Химия	**ЛР10, ЛР4**
Биология	**ЛР4, ЛР10**
Математика	**ЛР4, ЛР5, ЛР10, ЛР11**
Информатика	**ЛР4, ЛР9, ЛР11**
Физика	**ЛР1, ЛР4**
История России	**ЛР1, ЛР5, ЛР8**
Иностранный язык в профессиональной деятельности	**ЛР1, ЛР5, ЛР8**
Обществознание	**ЛР1, ЛР5, ЛР8**
Безопасность жизнидеятельности	**ЛР1,ЛР4, ЛР10**
Физическая культура/Адаптивная физическая культура	**ЛР1, ЛР9, ЛР10**
Основы финансовой грамотности и предпринимательской деятельности	**ЛР2, ЛР12**
Экономические основы природопользования	**ЛР10, ЛР13, ЛР15, ЛР16**
Информационные технологии в профессиональной деятельности	**ЛР 4, ЛР14**
Инженерная графика	**ЛР20**
Техническая механика	**ЛР15, ЛР20**
Термодинамика, теплопередача и гидравлика	**ЛР 14**
Теория горения и взрыва	**ЛР7, ЛР13, ЛР14**
Психология саморегуляции и профессиональная адаптация	**ЛР9, ЛР12**
Здания и сооружения	**ЛР2, ЛР18, ЛР19**
Автоматизированные системы управления и связь	**ЛР10, ЛР18, ЛР20**
Экономические аспекты обеспечения пожарной безопасности	**ЛР2, ЛР13, ЛР14**
Пожарно-строевая подготовка	**ЛР7, ЛР9**
Основы караульной службы	**ЛР2, ЛР18, ЛР19**
Организация службы и подготовки в подразделениях пожарной	**ЛР2, ЛР13, ЛР14, ЛР15**

охраны	
Тактика тушения пожаров	**ЛР1, ЛР18**
Тактика аварийно-спасательных работ	**ЛР13, ЛР15, ЛР18**
Оказание первой помощи и психологическая подготовка	**ЛР9, ЛР12, ЛР 19**
Анализ пожарной опасности объекта защиты	**ЛР19, ЛР20**
Организация деятельности государственного пожарного надзора	**ЛР18**
Пожарная профилактика	**ЛР19, ЛР20**
Правовые основы деятельности в области обеспечения пожарной безопасности	**ЛР2, ЛР13**
Основы организации и управления силами и средствами на пожаре	**ЛР10, ЛР20**
Пожарно-спасательная техника и оборудование	**ЛР10, ЛР20**
Организация тушения пожаров и проведение аварийно-спасательных работ	**ЛР19, ЛР20**
Организация газодымозащитной службы	**ЛР19,ЛР20**
Организация и проведение аварийно-спасательных работ	**ЛР10, ЛР20**
Эксплуатация пожарных автомобилей и пожарного оборудования	**ЛР10,ЛР20**
Организация пожарно-профилактических работ на объекте защиты	**ЛР18, ЛР20**
Пожарная автоматика	**ЛР18, ЛР20**
Расследование и экспертиза пожаров	**ЛР18, ЛР19**

РАЗДЕЛ 2. ОЦЕНКА ОСВОЕНИЯ ОБУЧАЮЩИМИСЯ ОСНОВНОЙ ОБРАЗОВАТЕЛЬНОЙ ПРОГРАММЫ В ЧАСТИ ДОСТИЖЕНИЯ ЛИЧНОСТНЫХ РЕЗУЛЬТАТОВ

Оценка достижения обучающимися личностных результатов проводится в ходе реализации рабочих программ по профессиональным модулям и учебным дисциплинам, предусмотренным настоящей ПООП СПО[5].

Комплекс примерных критериев оценки личностных результатов обучающихся:

- демонстрация интереса к будущей профессии;
- оценка собственного продвижения, личностного развития;
- положительная динамика в организации собственной учебной деятельности по результатам самооценки, самоанализа и коррекции ее результатов;
- ответственность за результат учебной деятельности и подготовки к профессиональной деятельности;
- проявление высокопрофессиональной трудовой активности;

[5] *Личностные результаты освоения образовательной программы не подлежат персонифицированной оценке. Успехи обучающегося в достижении личностных результатов фиксируются способами, определенными образовательной организацией самостоятельно (например, портфолио, в т.ч. цифровое, стена (карта и др.) достижений и др.).*

- участие в исследовательской и проектной работе;
- участие в конкурсах профессионального мастерства, олимпиадах по профессии, викторинах, в предметных неделях;
- соблюдение этических норм общения при взаимодействии с обучающимися, преподавателями, мастерами и руководителями практики;
- конструктивное взаимодействие в учебном коллективе/бригаде;
- демонстрация навыков межличностного делового общения, социального имиджа;
- готовность к общению и взаимодействию с людьми самого разного статуса, этнической, религиозной принадлежности и в многообразных обстоятельствах;
- сформированность гражданской позиции; участие в волонтерском движении;
- проявление мировоззренческих установок на готовность молодых людей к работе на благо Отечества;
- проявление правовой активности и навыков правомерного поведения, уважения к Закону;
- отсутствие фактов проявления идеологии терроризма и экстремизма среди обучающихся;
- отсутствие социальных конфликтов среди обучающихся, основанных на межнациональной, межрелигиозной почве;
- участие в реализации просветительских программ, поисковых, археологических, военно-исторических, краеведческих отрядах и молодежных объединениях;
- добровольческие инициативы по поддержки инвалидов и престарелых граждан;
- проявление экологической культуры, бережного отношения к родной земле, природным богатствам России и мира;
- демонстрация умений и навыков разумного природопользования, нетерпимого отношения к действиям, приносящим вред экологии;
- демонстрация навыков здорового образа жизни и высокий уровень культуры здоровья обучающихся;
- проявление культуры потребления информации, умений и навыков пользования компьютерной техникой, навыков отбора и критического анализа информации, умения ориентироваться в информационном пространстве;
- участие в конкурсах профессионального мастерства и в командных проектах;
- проявление экономической и финансовой культуры, экономической грамотности, а также собственной адекватной позиции по отношению к социально-экономической действительности;

РАЗДЕЛ 3. ТРЕБОВАНИЯ К РЕСУРСНОМУ ОБЕСПЕЧЕНИЮ ВОСПИТАТЕЛЬНОЙ РАБОТЫ

Инфраструктура воспитательной работы предусматривает возможность:

- проведения массовых мероприятий, собраний, представлений, досуга и общения обучающихся, группового просмотра кино- и видеоматериалов, организации сценической работы, театрализованных представлений;
- выпуска печатных и электронных изданий, телевизионных и радиопрограмм и т.д.;
- художественного творчества с использованием современных инструментов и технологий, реализации художественно-оформительских и издательских проектов;
- систематических занятий физической культурой и спортом, участия в физкультурно-спортивных и оздоровительных мероприятиях;

- обеспечения доступа к информационным ресурсам Интернета, учебной и художественной литературе, коллекциям медиаресурсов на электронных носителях, к множительной технике для тиражирования учебных и методических тексто-графических и аудио- и видеоматериалов, результатов творческой, научно-исследовательской и проектной деятельности обучающихся.

Колледж имеет в своей инфраструктуре объекты, обеспеченные средствами связи, компьютерной и мультимедийной техникой, интернет-ресурсами и специализированным оборудованием:

- спортивные сооружения (залы и площадки, оснащенные игровым, спортивным оборудованием и инвентарем);
- помещения для работы органов студенческого самоуправления;
- помещения для проведения культурного студенческого досуга;
- объекты воспитательной среды (музей, клуб, библиотека, другие объекты).

Оборудование физкультурно-спортивной зоны обеспечивает выполнение спортивно-массовых и физкультурно-оздоровительных мероприятий, нормативов комплекса ГТО, проведения секционных спортивных занятий и др.

Для проведения культурно-массовых и социально значимых мероприятий предусмотрен актовый зал. Техническое оснащение актового зала обеспечивает качественное воспроизведение фонограмм, звука, видеоизображений, а также световое оформление мероприятия. При актовом зале имеется комплекс вспомогательных помещений. Имеются помещения для кружковой работы.

Для обеспечения работы психолого-педагогических и социологических служб имеются отдельные помещения, оборудованные всеми современными средствами связи и офисной техникой, а также помещение для проведения психологических тренингов. Для обучающихся, нуждающихся в психолого-педагогической помощи, предусмотрен отдельный кабинет педагога-психолога.

3.1. Нормативно-правовое обеспечение воспитательной работы

Рабочая программа воспитания разрабатывается в соответствии с нормативно-правовыми документами федеральных органов исполнительной власти в сфере образования, требованиями ФГОС СПО, с учетом сложившегося опыта воспитательной деятельности и имеющимися ресурсами в профессиональной образовательной организации.

Реализация рабочей программы воспитания предполагает комплексное взаимодействие педагогических, руководящих и иных работников образовательной организации, обучающихся и родителей (законных представителей) несовершеннолетних обучающихся.

В ходе реализации Программы осуществляется взаимодействие между всеми субъектами воспитательного процесса:

- руководящими работниками Колледжа педагогическими работниками;
- руководящими работниками Колледжа обучающимися;
- руководящими работниками Колледжа родителями (законными представителями) несовершеннолетних обучающихся;
- педагогическими работниками педагогическими работниками;
- педагогическими работниками обучающимися, родителями (законными представителями) несовершеннолетних обучающихся;
- обучающимися, обучающимися;
- обучающимися родителями (законными представителями) несовершеннолетних обучающихся.

Также субъектами воспитательного процесса могут быть представители профессионального сообщества (партнеры, работодатели) при их активном участии в воспитательной работе образовательной организации.

Для реализации задач воспитания используются разные технологии взаимодействия, например, сохранение и преумножение традиций, коллективные дела и «соревновательность», взаимодействие между младшими и старшими и др. Некоторые воспитательные мероприятия (например, виртуальные экскурсии и т.п.) могут проводиться с применением дистанционных образовательных технологий, при этом обеспечивается свободный доступ каждого обучающегося к электронной информационно- образовательной среде Колледжа Moodle на платформе дистанционного обучения и к электронным ресурсам. При проведении мероприятий в режиме онлайн может проводиться идентификация личности обучающегося.

Кроме того, заинтересованными сторонами являются:

1.Министерство образования и науки Республики Башкортостан – заинтересовано в увеличении количества трудоустроенных выпускников, а также продуктивной организации внеучебной занятости обучающихся. В случае участия в проекте будет оказывать методическую поддержку, оказывать содействие в реализации мероприятий проекта. В случае незаинтересованности будет выступать в качестве наблюдателя.

2. Министерство семьи, труда и социальной защиты Республики Башкортостан – заинтересовано в развитии активности и инициативности среди молодежи. В случае участия в проекте будет оказывать содействие в привлечении экспертов, менторов и других участников мероприятий проекта. В случае незаинтересованности будет выступать в качестве наблюдателя.

3. Центр опережающей профессиональной подготовки Республики Башкортостан - заинтересован в выявлении и тиражировании лучших практик организации деятельности по ПОО региона.

4. Администрации муниципальных образований Республики Башкортостан – заинтересованы в выполнении показателей, заложенных в Указе Главы Республики Башкортостан и национальных проектах.

5. Социальные партнеры и спонсоры: заинтересованы в подготовке специалистов, владеющих предпринимательскими компетенциями. В случае участия в проекте будут оказывать поддержку, работать в форме сотрудничества, могут быть заказчиком проекта.

3.2. Кадровое обеспечение воспитательной работы

Для реализация рабочей программы воспитания должна быть укомплектована квалифицированными специалистами. Управление воспитательной работой обеспечивается кадровым составом, включающим директора, который несёт ответственность за организацию воспитательной работы в профессиональной образовательной организации, начальника отдела по ВР, непосредственно курирующего данное направление, педагогов-организаторов, социальных педагогов, специалистов психолого-педагогической службы, классных руководителей (кураторов), преподавателей, мастеров производственного обучения. Функционал работников регламентируется требованиями профессиональных стандартов.

3.3. Материально-техническое обеспечение воспитательной работы

Содержание материально-технического обеспечения воспитательной работы соответствует требованиям к материально-техническому обеспечению ООП и включает технические средства обучения и воспитания, соответствующие поставленной воспитывающей цели, задачам, видам, формам, методам, средствам и содержанию воспитательной деятельности.

Материально-техническое обеспечение учитывает специфику ООП, специальные потребности обучающихся с ОВЗ и следует установленным государственным санитарно-эпидемиологическим правилам и гигиеническим нормативам (Пункт 6.1 ОПОП).

3.4. Информационное обеспечение воспитательной работы

Информационное обеспечение воспитательной работы имеет в своей инфраструктуре объекты, обеспеченные средствами связи, компьютерной и мультимедийной техникой, интернет-ресурсами и специализированным оборудованием.

Информационное обеспечение воспитательной работы направлено на:

- информирование о возможностях для участия обучающихся в социально значимой деятельности;
- информационную и методическую поддержку воспитательной работы;
- планирование воспитательной работы и её ресурсного обеспечения;
- мониторинг воспитательной работы;
- дистанционное взаимодействие всех участников (обучающихся, педагогических работников, органов управления в сфере образования, общественности);
- дистанционное взаимодействие с другими организациями социальной сферы.

Информационное обеспечение воспитательной работы включает: комплекс информационных ресурсов, в том числе цифровых, совокупность технологических и аппаратных средств (компьютеры, принтеры, сканеры и др.).

Система воспитательной деятельности образовательной организации должна быть представлена на сайте организации.

АКТ СОГЛАСОВАНИЯ

программы подготовки специалистов среднего звена

от «___»_____20_____ г. № _____

Специальность: 20.02.04 Пожарная безопасность.

Квалификация: специалист по пожарной безопасности.

Государственное бюджетное профессиональное образовательное учреждение Уфимский колледж радиоэлектроники, телекоммуникаций и безопасности в лице директора Нуйкина Игоря Вячеславовича согласовывает содержание вариативной части программы, определив ее специфику с учетом направленности на удовлетворение потребностей рынка труда и работодателей, особенностей развития Республики Башкортостан, науки, культуры, экономики, техники, технологий и социальной сферы, в рамках установленных требований ФГОС СПО, а также конкретизировав конечные результаты обучения в виде компетенций, умений и знаний, приобретаемого практического опыта с представителем(ями) работодателя(ей):

Общие сведения о работодателе:

Наименование организации	Руководитель (представитель)	Контактная информация
МБУ Управление пожарной охраны ГО город Уфа Республики Башкортостан	Тукумбетов Ш.Ф.	450591, Республика Башкортостан, г. Уфа, п. Чесноковка, ул. Светлая, д. 39 Тел. +7 (347) 271-30-02

Заключение: Рекомендовано к внедрению в образовательный процесс ГБПОУ Уфимский колледж радиоэлектроники, телекоммуникаций и безопасности в пределах освоения ППССЗ по специальности 20.02.04 Пожарная безопасность.

Согласовано:

Директор ГБПОУ УКРТБ И.В. Нуйкин

МП

Начальник МБУ Управление пожарной охраны ГО г. Уфа РБ Ш.Ф. Тукумбетов

МП

МИНИСТЕРСТВО ОБРАЗОВАНИЯ И НАУКИ РЕСПУБЛИКИ БАШКОРТОСТАН
Государственное бюджетное профессиональное образовательное учреждение
Уфимский колледж радиоэлектроники, телекоммуникаций и безопасности

КОМПЛЕКТ РАБОЧИХ ПРОГРАММ (ПРИЛОЖЕНИЙ)
ОСНОВНОЙ ОБРАЗОВАТЕЛЬНОЙ ПРОГРАММЫ СПЕЦИАЛЬНОСТИ
20.02.04 «ПОЖАРНАЯ БЕЗОПАСНОСТЬ» (СПЕЦИАЛИСТ ПО ПОЖАРНОЙ БЕЗОПАСНОСТИ)

РАССМОТРЕНО И ОДОБРЕНО
На заседании кафедры
Зав. кафедрой Демиденко С.В.

УТВЕРЖДАЮ
Заместитель директора
ГБПОУ УКРТБ
_____ Д.С. Никонова
«____» _____ 2023 г.

УТВЕРЖДАЮ
Заместитель директора
ГБПОУ УКРТБ
_____ Ю.В. Анянова
«____» _____ 2023 г.

I. Программы учебных дисциплин

Приложение I.1 Рабочая программа учебной дисциплины СГ.01 История России
Приложение I.2 Рабочая программа учебной дисциплины СГ.02 Иностранный язык в профессиональной деятельности
Приложение I.3 Рабочая программа учебной дисциплины СГ.03 Безопасность жизнедеятельности
Приложение I.4 Рабочая программа учебной дисциплины СГ.04 Физическая культура / Адаптивная физическая культура
Приложение I.5 Рабочая программа учебной дисциплины СГ.05 Основы финансовой грамотности и предпринимательской деятельности
Приложение I.6 Рабочая программа учебной дисциплины ОП.01 Инженерная графика
Приложение I.7 Рабочая программа учебной дисциплины ОП.02 Техническая механика
Приложение I.8 Рабочая программа учебной дисциплины ОП.03 Теория горения и взрыва
Приложение I.9 Рабочая программа учебной дисциплины ОП.04 Здания и сооружения
Приложение I.10 Рабочая программа учебной дисциплины ОП.05 Автоматизированные системы управления и связь
Приложение I.11 Рабочая программа учебной дисциплины ОП.06 Пожарно-строевая подготовка
Приложение I.12 Рабочая программа учебной дисциплины ОП.07 Экономические аспекты обеспечения пожарной безопасности
Приложение I.13 Рабочая программа учебной дисциплины ОП.08 Психология саморегуляции и профессиональная адаптация
Приложение I.14 Рабочая программа учебной дисциплины ОП.09 Термодинамика, теплопередача и гидравлика
Приложение I.15 Рабочая программа учебной дисциплины ОП.10 Информационные технологии в профессиональной деятельности

II. Контрольно-оценочные средства профессионального модуля

Приложение III.1 Рабочая программа профессионального модуля ПМ.01 Выполнение работ по осуществлению караульной службы, тушению пожаров, проведению аварийно-спасательных работ
Приложение III.2 Рабочая программа профессионального модуля ПМ.02 Выполнение работ по профилактике пожаров
Приложение III.3 Рабочая программа профессионального модуля ПМ.03 Организация тушения пожаров и проведения аварийно-спасательных работ
Приложение III.4 Рабочая программа профессионального модуля ПМ.04 Обеспечение противопожарного режима на объекте

III. Программы учебных практик

Приложение III.1 Рабочая программа учебной практики ПМ.01 Выполнение работ по осуществлению караульной службы, тушению пожаров, проведению аварийно-спасательных работ
Приложение III.2 Рабочая программа учебной практики ПМ.02 Выполнение работ по профилактике пожаров
Приложение III.3 Рабочая программа учебной практики ПМ.03 Организация тушения пожаров и проведения аварийно-спасательных работ

Приложение III.4 Рабочая программа учебной практики ПМ.04 Обеспечение противопожарного режима на объекте

IV. Программы производственных практик

Приложение IV.1 Рабочая программа производственной практики ПМ.01 Выполнение работ по осуществлению караульной службы, тушению пожаров, проведению аварийно-спасательных работ

Приложение IV.2 Рабочая программа производственной практики ПМ.02 Выполнение работ по профилактике пожаров

Приложение IV.3 Рабочая программа производственной практики ПМ.03 Организация тушения пожаров и проведения аварийно-спасательных работ

Приложение IV.4 Рабочая программа производственной практики ПМ.04 Обеспечение противопожарного режима на объекте

V. Программа преддипломной практики

Приложение V.1 Рабочая программа преддипломной практики

Приложение I.1
20.02.04. Пожарная безопасность

РАБОЧАЯ ПРОГРАММА УЧЕБНОЙ ДИСЦИПЛИНЫ

СГ.01 ИСТОРИЯ РОССИИ

2023 г.

Составитель:

Исхакова Гульсина Ахметовна, преподаватель ГБПОУ УКРТБ

СОДЕРЖАНИЕ

1. Паспорт программы учебной дисциплины
2. Структура и содержание учебной дисциплины
3. Условия реализации программы учебной дисциплины
4. Контроль и оценка результатов освоения учебной дисциплины

РАБОЧАЯ ПРОГРАММА
УЧЕБНОЙ ИСЦИПЛИНЫ
СГ.01. ИСТОРИЯ РОССИИ

1.1. Место дисциплины в структуре основной образовательной программы:

Учебная дисциплина «История России» является обязательной частью социально-гуманитарного цикла примерной основной образовательной программы в соответствии с ФГОС СПО по специальности 20.02.04 Пожарная безопасность.

Особое значение дисциплина имеет при формировании и развитии ОК 01, ОК 02, ОК 04, ОК 05, ОК 06.

1.2. Цель и планируемые результаты освоения дисциплины:

В рамках программы учебной дисциплины обучающимися осваиваются умения и знания

Код ПК, ОК	Умения	Знания
ОК 01 ОК 02 ОК 04 ОК 05 ОК 06	ориентироваться в современной экономической, политической и культурной ситуации в России; выявлять взаимосвязь отечественных, региональных, мировых социально-экономических, политических и культурных проблем; пользоваться историческими источниками, научной и учебной литературой, средствами ИКТ; раскрывать смысл и значение важнейших исторических событий; обобщать и анализировать особенности исторического и культурного развития России на рубеже XX-XIX вв.; давать оценку историческим событиям и обосновывать свою точку зрения с помощью исторических фактов и собственных аргументов; демонстрировать гражданско-патриотическую позицию	основные периоды государственно-политического развития на рубеже XX-XIX вв., особенности формирования партийно-политической системы России; итоги «шоковой терапии», проблемы и противоречия становления рыночной экономики, причины и итоги финансовых кризисов 1998, 2008-2009 гг., основные этапы эволюции внешней политики России, роль и место России в постсоветском пространстве; основные тенденции и явления в культуре; роль науки, культуры и религии в сохранении и укреплении национальных и государственных традиций; ретроспективный анализ развития отрасли

2. СТРУКТУРА И СОДЕРЖАНИЕ УЧЕБНОЙ ДИСЦИПЛИНЫ

2.1. Объем учебной дисциплины и виды учебной работы

Вид учебной работы	**Объем в часах**
Объем образовательной программы учебной дисциплины	**40**
в т.ч. в форме практической подготовки	**-**
в т. ч.:	
теоретическое обучение	34
практические занятия	-
Самостоятельная работа [6]	2
Промежуточная аттестация	4

[6] *Самостоятельная работа в рамках образовательной программы планируется образовательной организацией в соответствии с требованиями ФГОС СПО в пределах объема учебной дисциплины в количестве часов, необходимом для выполнения заданий самостоятельной работы обучающихся, предусмотренных тематическим планом и содержанием учебной дисциплины.*

2.2. Тематический план и содержание учебной дисциплины

Наименование разделов и тем	Содержание учебного материала и формы организации деятельности обучающихся	Объем, акад. ч / в том числе в форме практической подготовки, акад. ч	Коды компетенций, формированию которых способствует элемент программы
1	*2*	*3*	*4*
Раздел 1. Российская Федерация в конце XX – начале XXI века		**24**	
Тема 1.1. Предпосылки формирования новой российской государственности в конце XX – начале XXI века.	**Содержание учебного материала**	**4**	ОК 01 ОК 02 ОК04 ОК 05 ОК 06 ЛР 1
	Формирование новой российской государственности, государственное строительство Российской Федерации в 1991–1999 гг. Октябрьские события 1993 года. Особенности формирования партийно-политической системы России в условиях демократической формы правления. Государственно-политическое развитие Российской Федерации в новом тысячелетии.	4	
Тема 1.2. Социально-экономическое развитие	**Содержание учебного материала**	**4**	ОК 01 ОК 02 ОК 05 ОК 06
	«Шоковая терапия» как способ перехода к рыночной экономике. Реформы Е.Т. Гайдара. Экономический курс В.С. Черномырдина. Финансово-экономический кризис 1998 года и преодоление его последствий.	4	
Тема 1.3. Кризис государственности на Северном Кавказе и его преодоление	**Содержание учебного материала**	**4**	ОК 01 ОК 02 ОК 05 ОК 06
	Региональные проблемы Кавказа. Осетино-Ингушский конфликт. Первая чеченская война. Ичкерия. Вторая чеченская война. Проблемы восстановления Чечни. Радикальный исламизм и терроризм.	4	
Тема 1.4. Основные направления внешней политики	**Содержание учебного материала**	**4**	ОК 01 ОК 02 ОК04 ОК 05 ОК 06
	Россия и новые независимые государства на постсоветском пространстве. Договор о коллективной безопасности. Содружество независимых государств (СНГ); Таможенный союз (ТС); ЕврАзЭС; БРИКС. Особенности миротворческой миссии России в постсоветский период	4	

			ЛР 8
Тема 1.5. Нарастание кризиса и национальное самоопределение в Крыму	**Содержание учебного материала**	**4**	ОК 01 ОК 02 ОК04 ОК 05 ОК 06
	Украина перед геополитическим выбором. Нарастание кризиса. Отстранение Президента Украины В.Ф. Януковича от должности. Референдум о национальном самоопределении в Крыму и образование Крымского федерального округа Российской Федерации. Социально-экономическое развитие Крыма в составе Российской Федерации	4	
Тема 1.6. Основные тенденции и явления в культуре на рубеже XX – XXI вв.	**Содержание учебного материала**	**6**	ОК 01 ОК 02 ОК04 ОК 05 ОК 06
	Особенности развития культуры России на рубеже XX – XXI вв. Государственная поддержка отечественной культуры; сохранение традиционных нравственных ценностей. Восстановление системы кинопроката; лидеры театральной жизни; культура на телевидении и радио. Проблема экспансии в Россию западной системы ценностей и формирование «массовой культуры». Реформы системы образования.	6	
Раздел 2. Россия и глобальный мир		**8**	
Тема 2.1. Россия в процессе глобализации	**Содержание учебного материала**	**4**	ОК 01 ОК 02 ОК 04 ОК 05 ОК 06 ЛР 5
	Глобализация: плюсы и минусы. Однополярный мир. Усиление Китая. Мировой финансовый кризис и его последствия (2008–2009 гг.). Пандемия и ее влияние на мировое развитие. Войны, революции на Ближнем Востоке; Сирийский конфликт.	4	
Тема 2.2. Россия в мировой экономике	**Содержание учебного материала**	**4**	ОК 01 ОК 02 ОК 05 ОК 06 ЛР 8
	Интеграция России в международные экономические организации. Санкционная война: санкции и контрсанкции.	4	
Промежуточная аттестация		2	
Всего:		**34**	

3. УСЛОВИЯ РЕАЛИЗАЦИИ УЧЕБНОЙ ДИСЦИПЛИНЫ

3.1. Для реализации программы учебной дисциплины должны быть предусмотрены следующие специальные помещения:
Кабинет гуманитарных и социально-экономических дисциплин

Оборудование учебного кабинета:
- Стол учительский -1 шт.
- Стул учительский -1 шт.
- Парты учебные -12 шт.
- Стул ученический -12 шт.
- Доска – 1шт.

Технические средства обучения:
- Компьютер
-Телевизор

Раздаточный материал: тестовые задания, индивидуальные карточки, дидактический материал по разделам и темам программы.

3.2. Информационное обеспечение реализации программы

1. Артемов, В. В. История (для всех специальностей СПО): учебник для студентов учреждений сред. проф. образования / В.В. Артемов, Ю.Н. Лубченков. - 3-е изд., стер. – Москва: Академия, 2020. – 256 с.
2. Зуев, М. Н. История России XX – начала XXI века: учебник и практикум для среднего профессионального образования / М. Н. Зуев, С. Я. Лавренов. — Москва: Издательство Юрайт, 2022. — 299 с.
3. История России XX – начала XXI века: учебник для среднего профессионального образования / Д. О. Чураков [и др.]; под редакцией Д. О. Чуракова, С. А. Саркисяна. — 3-е изд., перераб. и доп. – Москва: Издательство Юрайт, 2020. – 311 с.
4. Сафонов, А. А. История (конец XX – начало XXI века): учебное пособие для среднего профессионального образования / А. А. Сафонов, М. А. Сафонова. – Москва: Издательство Юрайт, 2022. – 245 с.

3.2.1. Основные электронные издания

1. Зуев, М.Н. История России XX - начала XXI века: учебник и практикум для среднего профессионального образования / М. Н. Зуев, С.Я. Лавренов. — Москва: Издательство Юрайт, 2022. — 299 с. — (Профессиональное образование). — ISBN 978-5-534-01245-3. — Текст: электронный // Образовательная платформа Юрайт [сайт]. — URL: https://urait.ru/bcode/491562 (дата обращения: 10.02.2022).
2. История России XX - начала XXI века: учебник для среднего профессионального образования / Д.О. Чураков [и др.]; под редакцией Д.О. Чуракова, С.А. Саркисяна. — 3-е изд., перераб. и доп. — Москва: Издательство Юрайт, 2020. — 311 с. — (Профессиональное образование). — ISBN 978-5-534-13853-5. — Текст: электронный // Образовательная платформа Юрайт [сайт]. — URL: https://urait.ru/bcode/467055 (дата обращения: 10.02.2022).
3. Сафонов, А.А. История (конец XX — начало XXI века): учебное пособие для среднего профессионального образования / А.А. Сафонов, М. А. Сафонова. — Москва: Издательство Юрайт, 2022. —— 245 с. – (Профессиональное образование). — ISBN 978-5-534-12892-5. — Текст: электронный // Образовательная платформа Юрайт [сайт]. — URL: https://urait.ru/bcode/496927 (дата обращения: 10.02.2022).

4. Тропов, И. А. История / И. А. Тропов. — 2-е изд., стер. — Санкт-Петербург : Лань, 2023. — 472 с. — ISBN 978-5-507-46402-9. — Текст : электронный // Лань : электронно-библиотечная система. — URL: https://e.lanbook.com/book/308750 (дата обращения: 03.03.2023).

3.2.2. Дополнительные источники

1. Артемов, В.В. История: учебник для студ. учреждений сред. проф. образования / В.В. Артемов, Ю.Н. Лубченков. - 15-е изд., испр. - Москва: Академия, 2016. - 448 с. - ISBN 978-5-4468-2871-5. – Текст: непосредственный.

2. История России. XX – начало XXI века: учебник для среднего профессионального образования / Л.И. Семенникова [и др.]; под редакцией Л.И. Семенниковой. - 7-е изд., испр. и доп. – Москва: Юрайт, 2020. - 328 с. - (Профессиональное образование). - ISBN 978-5-534-09384. - Текст: непосредственный.

3. Князев, Е.А. История России XX век: учебник для среднего профессионального образования / Е.А. Князев. - Москва: Юрайт, 2021. - 234 с. - (Профессиональное образование). -ISBN 978-5-534-13336-3. – Текст: непосредственный.

4. Санин, Г.А. Крым. Страницы истории: пособие для учителей общеобразовательных организаций / Г. А. Санин. - Москва: Просвещение, 2015. - 80 с. - ISBN 978-5- 09-034351-0. - Текс: непосредственный.

5. Исторические источники на русском языке в Интернете (Электронная библиотека Исторического факультета МГУ им. М.В. Ломоносова): официальный сайт. – Москва. - URL: http://www.hist.msu.ru/ER/Etext/index.htl (дата обращения: 24.08.2021). – Текст: электронный.

4. КОНТРОЛЬ И ОЦЕНКА РЕЗУЛЬТАТОВ ОСВОЕНИЯ УЧЕБНОЙ ДИСЦИПЛИНЫ

Результаты обучения	Критерии оценки	Методы оценки
Перечень умений, осваиваемых в рамках дисциплины		
ориентироваться в современной экономической, политической и культурной ситуации в России и мире; распознавать задачу и/или проблему в историческом контексте; анализировать задачу и/или проблему в историческом контексте и выделять ее составные части; оценивать результат и последствия исторических событий; определять задачи поиска исторической информации; определять необходимые источники информации; структурировать получаемую информацию; выделять наиболее значимое в перечне информации; оценивать практическую значимость результатов поиска и оформлять результаты поиска; выстраивать траекторию личностного развития в соответствии с принятой системой ценностей; организовывать и мотивировать коллектив для совместной деятельности; излагать свои мысли в контексте современной экономической, политической и культурной ситуации в России и мире; осознавать личную ответственность за судьбу России; проявлять социальную активность и гражданскую зрелость; применять средства информационных технологий	демонстрирует умение ориентироваться в современной экономической, политической и культурной ситуации в России и мире; демонстрирует умение распознавать задачу и/или проблему в историческом контексте; демонстрирует умение анализировать задачу и/или проблему в историческом контексте и выделять ее составные части; демонстрирует умение оценивать результат и последствия исторических событий; демонстрирует умение определять задачи поиска исторической информации; демонстрирует умение определять необходимые источники информации; демонстрирует умение структурировать получаемую информацию; демонстрирует умение выделять наиболее значимое в перечне информации; демонстрирует умение оценивать практическую значимость результатов поиска и умение оформлять результаты поиска; демонстрирует умение выстраивать траекторию личностного развития в соответствии с принятой системой ценностей; демонстрирует умение организовывать и мотивировать коллектив для совместной деятельности; демонстрирует умение излагать свои мысли в контексте современной экономической, политической и культурной ситуации в России и мире; демонстрирует умение осознавать личную ответственность за судьбу России; демонстрирует умение проявлять социальную активность и гражданскую зрелость; демонстрирует умение применять средства информационных технологий для решения поставленных задач; демонстрирует умение анализировать правовые и законодательные акты	Текущий контроль и оценка знаний; наблюдение и оценка результатов выполнения практических работ; устный опрос

для решения поставленных задач; анализировать правовые и законодательные акты мирового и регионального значения; определять значимость профессиональной деятельности по осваиваемой профессии (специальности) для развития экономики в историческом контексте	мирового и регионального значения; демонстрирует умение определять значимость профессиональной деятельности по осваиваемой профессии (специальности) для развития экономики в историческом контексте	
Перечень знаний, осваиваемых в рамках дисциплины		
основные тенденции экономического, политического и культурного развития России в XX-XXI вв.; основные источники информации и ресурсы для решения задач и проблем в историческом контексте; приемы структурирования информации; формат оформления результатов поиска информации; возможные траектории личностного развития в соответствии с принятой системой ценностей; психологию коллектива и психологию личности; роль науки, культуры и религии в сохранении и укреплении национальных и государственных традиций; сущность гражданско-патриотической позиции; общечеловеческие ценности; содержание и назначение важнейших правовых и законодательных актов государственного значения; перспективные направления и основные проблемы развития РФ на современном этапе	демонстрирует знание основных тенденций экономического, политического и культурного развития России в XX-XXI вв.; демонстрирует знание основных источников информации и ресурсов для решения задач и проблем в историческом контексте; демонстрирует знание приемов структурирования информации; демонстрирует знание формата оформления результатов поиска информации; демонстрирует знание возможных траекторий личностного развития в соответствии с принятой системой ценностей; демонстрирует знание психологии коллектива психологии личности; демонстрирует знание роли науки, культуры и религии в сохранении и укреплении национальных и государственных традиций; демонстрирует знание сущности гражданско-патриотической позиции; демонстрирует знание общечеловеческих ценностей; демонстрирует знание содержания и назначения важнейших правовых и законодательных актов государственного значения; демонстрирует знание перспективных направлений и основных проблем развития РФ на современном этапе	Текущий контроль и оценка знаний; наблюдение и оценка результатов выполнения практических работ; устный опрос

Специальность 20.02.04. Пожарная безопасность

СГ.02 История России

Личностные результаты	Содержание урока (тема, тип урока, воспитательные задачи)	Способ организации деятельности	Продукт деятельности	Оценка процесса формирования ЛР
ЛР 1. Осознающий себя гражданином и защитником великой страны ЛР 5. Демонстрирующий приверженность к родной культуре, исторической памяти на основе любви к Родине, родному народу, малой родине, принятию традиционных ценностей многонационального народа России ЛР 8 Проявляющий и демонстрирующий уважение к представителям различных	**Тема 1.1.** Предпосылки формирования новой российской государственности в конце XX – начале XXI века. **Тип урока:** изучения и первичного закрепления новых знаний и способов деятельности **Воспитательная задача:** -формирование ответственности, социальной коммуникации, интереса к истории и духовной культуре человечества - формирование морально-нравственных качеств личности обучающихся; их мировоззренческой и социальной культуры **Тема 1.4.** Основные направления внешней политики	Круглый стол «Поэтом можешь ты не быть, а гражданином быть обязан» Викторина «Личности в истории» Работа в подгруппах. В викторине присутствует вопросы по истории Башкортостана	Патриотически воспитанная личность с четкой гражданской позицией и уважением к памяти защитников Отечества и подвигам Героев Отечества, закону и правопорядку, человеку труда и старшему поколению, с взаимным уважением, бережным отношением к культурному наследию и традициям многонационального народа Российской Федерации.	-умение формулировать собственную позицию -умение слушать других, уважать собственную и чужую уникальность, грамотно вести дискуссию. -умение проявлять уважение к эстетическим ценностям

этнокультурных, социальных, конфессиональных и иных групп. Сопричастный к сохранению, преумножению и трансляции культурных традиций и ценностей многонационального российского государства	**Тип урока:** изучения и первичного закрепления новых знаний и способов деятельности **Воспитательная задача:** -формирование ответственности, социальной коммуникации, интереса к истории и духовной культуре человечества - формирование морально-нравственных качеств личности обучающихся; их мировоззренческой и социальной культуры	Классный час «Россия наш общий дом»		

Приложение I.2

к программе СПО 20.02.04 «Пожарная безопасность»

РАБОЧАЯ ПРОГРАММА УЧЕБНОЙ ДИСЦИПЛИНЫ
СГ.02 Иностранный язык в профессиональной деятельности

2023

Составитель:

Хакимова Файруза Ахметзакиевна, преподаватель ГБПОУ УКРТБ

СОДЕРЖАНИЕ

1. Паспорт программы учебной дисциплины
2. Структура и содержание учебной дисциплины
3. Условия реализации программы учебной дисциплины
4. Контроль и оценка результатов освоения учебной дисциплины

Приложение 1

1. ПАСПОРТ РАБОЧЕЙ ПРОГРАММЫ УЧЕБНОЙ ДИСЦИПЛИНЫ

Иностранный язык в профессиональной деятельности

наименование дисциплины

1.1. Место дисциплины в структуре основной профессиональной образовательной программы

Учебная дисциплина Иностранный язык в профессиональной деятельности принадлежит к социально-гуманитарному циклу основной образовательной программы в соответствии с ФГОС СПО по специальности 20.02.04 Пожарная безопасность.

1.2. Цель и планируемые результаты освоения дисциплины:

Код ПК, ОК, ЛР	Умения	Знания
ОК 02 ОК 04 ОК 06 ОК 09. ЛР 4, ЛР13, ЛР14, ЛР16, ЛР18	Уметь: строить простые высказывания о себе и о своей профессиональной деятельности; взаимодействовать в коллективе, принимать участие в диалогах на общие и профессиональные темы; применять различные формы и виды устной и письменной коммуникации на иностранном языке при межличностном и межкультурном взаимодействии; понимать общий смысл четко произнесенных высказываний на общие и базовые профессиональные темы; понимать тексты на базовые профессиональные темы; составлять простые связные сообщения на общие или интересующие профессиональные темы; общаться (устно и письменно) на иностранном языке на профессиональные и повседневные темы; переводить иностранные тексты профессиональной направленности(со словарем); самостоятельно совершенствовать устную и письменную речь, пополнять словарный запас	Знать: лексический и грамматический минимум, относящийся к описанию предметов, средств и процессов профессиональной деятельности; лексический и грамматический минимум, необходимый для чтения и перевода текстов профессиональной направленности (со словарем); общеупотребительные глаголы (общая и профессиональная лексика); правила чтения текстов профессиональной направленности; правила построения простых и сложных предложений на профессиональные темы; правила речевого этикета и социокультурные нормы общения на иностранном языке; формы и виды устной и письменной коммуникации на иностранном языке при межличностном и межкультурном взаимодействии

1.3. Рекомендуемое количество часов на освоение программы дисциплины

Объем работы обучающихся во взаимодействии с преподавателем 218 часов.

2. СТРУКТУРА И СОДЕРЖАНИЕ УЧЕБНОЙ ДИСЦИПЛИНЫ

2.1. Объем учебной дисциплины и виды учебной работы

Вид учебной деятельности	Объем часов
Объем образовательной программы	218
Объем работы обучающихся во взаимодействии с преподавателем	218
в том числе:	
- теоретическое обучение	-
- лабораторные работы (если предусмотрено)	-
- практические занятия (если предусмотрено)	190
- курсовая работа (проект) (если предусмотрено)	-
- самостоятельная работа[7]	18
- промежуточная аттестация (зачет/дифференцированный зачет)	10

[7]Самостоятельная работа в рамках образовательной программы планируется образовательной организацией с соответствии с требованиями ФГОС СПО в пределах объема учебной дисциплины в количестве часов, необходимом для выполнения заданий самостоятельной работы обучающихся, предусмотренных тематическим планом и содержанием учебной дисциплины.

2.2. Тематические план и содержание учебной дисциплины «Иностранный язык»

Наименование разделов и тем	Содержание учебного материала и формы организации деятельности обучающихся	Объем в часах	Коды компетенций, формированию которых способствует элемент программы
3 семестр			
Раздел 1.	**Роль образования в современном мире**		
Тема 1.1. Повторение всех групп времен. Мой колледж.	**Содержание**	**4**	ОК02, ОК04, ОК06, ОК09
	Настоящее, прошедшее и будущее простое время.	2	
	Домашнее задание: упр.1,с.28		
	Уфимский государственный колледж радиоэлектроники, средне-специальное образование, дипломы государственного образца, аудитории, библиотека, столовая, директор, зам. директоров, платное и бюджетное обучение, преподаватели, 6-этажное здание	2	
	Домашнее задание: план текста		
Тема 1.2 Сложносочиненные предложения. Образование в России.	**Содержание**	**4**	ОК02, ОК04, ОК06, ОК09
	Сложносочинённые предложения: соединительные, альтернативные, противительные и отрицательные, бессоюзные, парные союзы.	2	
	Домашнее задание:выполнение грамматического упражнения		
	Начальное образование, среднее, высшее; школы, лицеи, колледжи и университеты, названия основных средних и высших учебных заведений	2	
	Домашнее задание: Работа со словарями и справочниками		
Тема 1.3 Сложноподчиненные предложения. Образование в республике Башкортостан.	**Содержание**	**4**	
	Сложноподчиненные предложение. Главное и придаточное предложение, виды придаточных предложений: предложения-подлежащие, дополнительные придаточные предложения, определительные придаточные предложения, придаточные предложения времени, причины, места, цели	2	
	Домашнее задание:		

	Начальное образование, среднее, высшее; школы, лицеи, колледжи и университеты, названия основных средних и высших учебных заведений.	2	ОК02, ОК04, ОК06, ОК09
	Домашнее задание: Составление монологического высказывания на заданную тему «Образование в Англии». Составление монологического высказывания на заданную тему «Образование в РБ»		
Раздел 2.	**Значение иностранного языка в освоении профессии**		
Тема 2.1 Основы делового общения	**Содержание**	**2**	ОК02, ОК04, ОК06, ОК09
	Открытки, письма личного характера, деловые письма, обращение, адрес, текст письма, предварительный заказ номера в гостинице, письмо-подтверждение	2	
	Домашнее задание: Извлечение требуемого содержания фактической информации из устной речи (монолог, дискуссия, диалог)		
Тема 2.2 Способы словообразования	**Содержание**	**2**	
	Способы словообразования: словосложение, словопроизводство, конверсия, суффиксы и префиксы существительных: -er/-or, -ist, -ment, -ance, -(t)ion, -ity/ty, -hood, -ship, -age, -ence, -dom, -sion, -ness; re-, co, dis-, in-, mis-, im-, un-, il-; суффиксы и префиксы глаголов: -en, -fy, -ize, -ate; co-, de-, dis-, in-, inter-, over-, re-; суффиксы и префиксы прилагательных: -able, -al, -ant, -ent,- ful, -ible, -ic, -ive, -less, -ous, -y; un-, in-, im-, ir-, il-, non-.	**2**	
	Домашнее задание:		
Тема 2.3 Рынок труда, трудоустройство и карьера	**Содержание**	**4**	ОК02, ОК04, ОК06, ОК09, ЛР4, ЛР13, ЛР14, ЛР15
	Введение новых лексических единиц по теме занятия. Фразы, речевые обороты и выражения. Фонетическая отработка и выполнение тренировочных лексических и лексико-грамматических упражнений на закрепление активной лексики и фразеологических оборотов Чтение и перевод (со словарем) текстов по теме «Трудоустройство и карьера», «Интервью и собеседование»	2	
	Домашнее задание: Составить лексический словарь		
	Заполнение анкеты-заявки о приеме на работу Деловая игра «Собеседование с работодателем в кадровом агентстве»Составление диалогов и проведение ролевой игры по темам: «Личная встреча с работодателем», «Беседа претендента на вакансию по телефону», «Переписка в интернете»	2	
	Домашнее задание: Составление резюме и портфолио для работодателя		
Раздел 3	**Сфера деятельности специалиста**		

Тема 3.1 Модальные глаголы и их заменители.	**Содержание**	**2**	
	Модальные глаголы can, could, may, might, must, should, ought to, would, need, shall; Значение модальных глаголов: физическая и умственная возможность, разрешение, предположение, долженствование, обязанность, совет, рекомендация, вежливая просьба, невозможность	**2**	
	Домашнее задание: Составить предложения с модальными глаголами		
Тема 3.2 Структура английского предложения	**Содержание**	**2**	ОК02, ОК04, ОК06, ОК09
	Составление предложений профессиональной направленности в различных видовременных формах. Фонетическая отработка и выполнение тренировочных лексических и лексико-грамматических упражнений на закрепление активной лексики и фразеологических оборотов	2	
	Домашнее задание: Составление диалога профессиональной направленности в различных видовременных формах.		
Тема 3.3 Природа (природные катастрофы, защита окружающей среды)	**Содержание**	**6**	
	Введение новых лексических единиц по теме «Защита окружающей среды». Фразы, речевые обороты и выражения. Фонетическая отработка и выполнение тренировочных лексических и лексико-грамматических упражнений на закрепление активной лексики и фразеологических оборотов	2	
	Домашнее задание: составить кроссворд		
	Введение новых лексических единиц по теме«Катастрофа в Чернобыле».Фонетическая отработка и выполнение тренировочных лексических и лексико-грамматических упражнений на закрепление активной лексики и фразеологических оборотов. Ответы на вопросы	2	
	Домашнее задание:		
	Чтение и перевод (со словарем) текста «Основные природные катастрофы». Обсуждение и ответы на вопросы	2	
	Домашнее задание: Ответить на вопросы		
Самостоятельная работа	Фонетическая отработка и выполнение тренировочных лексических и лексико-грамматических упражнений на закрепление активной лексики и фразеологических оборотов.	**2**	
4 семестр			
Раздел 4	**Профессиональное направление**		

Тема 4.1 Организация пожарной охраны	**Содержание**	**10**	ОК02, ОК04, ОК06, ОК09
	Введение новых лексических единиц по теме «FireService». Фразы, речевые обороты и выражения. Фонетическая отработка и выполнение тренировочных лексических и лексико-грамматических упражнений на закрепление активной лексики и фразеологических оборотов	2	
	Домашнее задание:		
	«The three main goals in firefighting».	2	
	Домашнее задание: Подготовить пересказ текста		
	Введение новых лексических единиц по теме The Job of a firefighter. Фразы, речевые обороты и выражения. Фонетическая отработка и выполнение тренировочных лексических и лексико-грамматических упражнений на закрепление активной лексики и фразеологических оборотов Чтение и перевод (со словарем) текста «Ключевые навыки пожарных». Обсуждение и ответы на вопросы	2	
	Домашнее задание: Ответы на вопросы		
	Введение новых лексических единиц по теме Job requirements. Фразы, речевые обороты и выражения. Фонетическая отработка и выполнение тренировочных лексических и лексико-грамматических упражнений на закрепление активной лексики и фразеологических оборотов.	2	
	Домашнее задание:Фонетическая отработка и выполнение тренировочных лексических и лексико-грамматических упражнений на закрепление активной лексики и фразеологических оборотов		
	Введение новых лексических единиц по теме Пожарная команда. Выполнение тренировочных лексических и лексико-грамматических упражнений. Чтение и перевод (со словарем) текста «Великий пожар в Лондоне». Обсуждение и ответы на вопросы	2	
	Домашнее задание:Чтение и перевод (со словарем) текста «Великий пожар в Лондоне». Обсуждение и ответы на вопросы		
Тема 4.2 Неличные формы глагола. Общие сведения.	**Содержание**	**2**	
	Герундий, инфинитив, причастие настоящего времени, причастие прошедшего времени	**2**	
Тема 4.3 Инфинитив	**Содержание**	**4**	
	Понятие инфинитива, свойства глагола и свойства существительного у инфинитива	**2**	
	Случаи употребления инфинитива, глаголы, после которых употребляется инфинитив: afford,	**2**	

	want, hope, intend, learn, agree и другие, употребление частицы to с инфинитивом		
Тема 4.4 Герундий	**Содержание**	**2**	
	Понятие герундия, свойства глагола и свойства существительного у герундия	**2**	
Тема 4.5 Причастие настоящего и прошедшего времени	**Содержание**	**4**	
	Понятие Причастия I и формы совершенного и несовершенного вида, страдательного и действительного залога	**2**	
	Причастия II, причастие в функции определения, обстоятельства в предложении	**2**	
Тема 4.6 Неличные формы глагола. Обобщение.	**Содержание**	**2**	
	Понятие инфинитива, свойства глагола и свойства существительного у инфинитива. Понятие герундия, свойства глагола и свойства существительного у герундия, формы герундия, случаи употребления.	**2**	
Раздел 5	**Страны изучаемого языка**		
Тема 5.1 Канада	**Содержание**	**2**	ОК02, ОК04, ОК06, ОК09
	Полное название страны, название столицы, географическое положение, население, климат, экономика страны, политическая система	**2**	
Тема 5.2 Новая Зенландия	**Содержание**	**2**	
	Полное название страны, название столицы, географическое положение, население, климат, экономика страны, политическая система	**2**	
Тема 5.3 Австралия	**Содержание**	**2**	
	Полное название страны, название столицы, географическое положение, население, климат, экономика страны, политическая система	**2**	
Дифференцированный зачет		**4**	
6 семестр			
Раздел 6	**Знаменитости**		ОК02, ОК04, ОК06, ОК09, ЛР14, ЛР16, ЛР18
Тема 6.1 Выдающие личности культуры	**Содержание**	**8**	
	Вильям Шекспир, Вальтер Скот, Чарльз Диккенс	**2**	
	Домашнее задание:		

и науки	У. Мом, Джордж Стивенсон, Джеймс Джоуль	**2**	
	Домашнее задание:		
	Билл Гейтс, Принцесса Диана, Маргарет Тэтчер	**2**	
	Домашнее задание:		
	Генри Форд, Мартин Лютер Кинг, Гарри Трумэн	**2**	
	Домашнее задание: Сделать доклад		
Раздел 7	**Экологические проблемы современности**		
Тема 7.1 Прямая и косвенная речь. Согласование времен.	**Содержание**	**2**	
	Повелительное наклонение в косвенной речи, изменение времён, изменение выражений, связанных со временем, перевод вопросительных предложений в косвенную речь	**2**	
	Домашнее задание: Составить вопросительное предложение и перевести в косвенную речь		
Тема 7.2 Глобальное потепление. Парниковый эффект.	**Содержание**	**2**	
	Углекислый газ, накопление газов в атмосфере, повышение температуры, последствия глобального потепления	**2**	
	Домашнее задание: Написать конспект на тему Углекислые газы		
Тема 7.3 Вопросы экологической культуры в профессиональной деятельности	**Содержание**	**2**	
	Следование экологическим нормам в профессиональной деятельности	**2**	
	Домашнее задание:		
Раздел 8	**Диалоги на повседневные темы**		
Самостоятельная работа		**2**	
Тема 8.1 Страдательный залог	**Содержание**	**2**	
	Формы страдательного залога	**2**	
	Домашнее задание: Составить предложение с формой страдательного залога		
Тема 8.2 Диалог как средство общения.	**Содержание**	**4**	ОК02, ОК04, ОК06, ОК09
	Диалог как средство общения на профессиональные темы.	**2**	
	Домашнее задание: Сделать доклад на профессиональную тему		ОК02, ОК04,

	Изучение терминологии профессиональной направленности.	**2**	ОК06, ОК09 ОК02, ОК04, ОК06, ОК09
	Домашнее задание: Составить конспект терминов профессиональной направленности		
Тема 8.3 Времена Perfect Continuous	**Содержание**	**4**	
	Present Perfect Continuous	**2**	
	Домашнее задание: Выучить Present Perfect Continuous		
	Past Perfect Continuous	**2**	
	Домашнее задание: Выучить Past Perfect Continuous		
Раздел 9	**Английский как язык международного общения.**		
Тема 9.1 Английский как язык международного общения.	**Содержание**	**4**	
	Язык и карьера	**2**	
	Домашнее задание: Составить конспект на тему Язык и карьера		
	Работа в иностранных компаниях	**2**	
	Домашнее задание: Составить конспект на тему иностранные компании		
Тема 9.2 Знание иностранного языка как преимущество	**Содержание**	**4**	
	Важность изучения иностранного языка для общения и путешествий.	**2**	
	Домашнее задание: Написать конспект на темы путешествия и их язык		
	Использование электронных средств связи при общении на иностранном языке	**2**	
	Домашнее задание: Написать конспект на тему как помогает электронных средств связи		
Тема 9.3 Наука и технологии	**Содержание**	**4**	ОК02, ОК04, ОК06, ОК09
	Развитие альтернативных источников энергии.	**2**	
	Домашнее задание: Написать способы получения, хранения, передачи		
	Роль человека в усовершенствовании технологических процессов	**2**	
Тема 9.4 Фразеологизмы и фразеологические обороты	**Содержание**	**2**	
	Идиомы в английском языке	**2**	

	Домашнее задание: Составить идиомы		
Тема 9.5 Придаточное предложения	**Содержание**	**4**	
	Придаточное **цели с союзом so that**	**2**	
	Домашнее задание:		
	Придаточное сравнения (сопоставления) с союзами as if, as though	**2**	
	Домашнее задание:		
Тема 9.6 Сослагательное наклонение	**Содержание**	**8**	
	Условное I	**2**	
	Домашнее задание:		
	Условное наклонение в сложном предложением с придаточным условия	**2**	
	Домашнее задание:		
	Усилительная конструкция It is (was)... that...	**2**	
	Домашнее задание:		
	Сослагательное II в придаточных дополнительных после глагола wish	**2**	
	Домашнее задание:		
Тема 9.7 Английский язык для путешествий	**Содержание**	**4**	
	Диалоги на английском языке для путешествий	**2**	
	Домашнее задание:Ролевая игра		
	Бронирование номера в отеле, заказ такси, в ресторане	**2**	
	Домашнее задание: Составить диалог		
Самостоятельная работа подготовить презентацию на тему Английский язык для путешествий		**2**	
Зачет		**2**	
7 семестр			
Раздел 10	**Пожарно-техническое вооружение**		
Тема 10.1 Пожарная техника и оборудование	**Содержание**	**14**	ОК02, ОК04, ОК06, ОК09
	Введение новых лексических единиц по теме «Пожарные огнетушители». Фразы, речевые обороты и выражения. Фонетическая отработка и выполнение тренировочных лексических и лексико-грамматических упражнений на закрепление активной лексики и фразеологических оборотов	2	

	Домашнее задание:упражнение 6,с.30		
	Чтение и перевод (со словарем) текстов по теме «Пожарно-спасательные инструменты и оборудование». Ответы на вопросы	2	
	Домашнее задание: подготовка к лексическому тесту		
	Лексический тест на тему	2	
	Составление и перевод на иностранный язык диалогов (командная работа) на тему «Подбор по технической документации оборудования для работы»	2	
	Домашнее задание:подготовить диалог		
	Чтение и перевод (со словарем) текстов по теме «Пожарная профилактика», «Противопожарная безопасность». Ответы на вопросы	2	
	Домашнее задание: Составить план-схему		
	Введение новых лексических единиц по теме «Боевая одежда пожарного». Фразы, речевые обороты и выражения. Фонетическая отработка и выполнение тренировочных лексических и лексико-грамматических упражнений на закрепление активной лексики и фразеологических оборотов	2	
	Домашнее задание:подготовиться к лексическому диктанту		
	Составление и перевод на иностранный язык диалогов (командная работа) на тему «Подбор по технической документации оборудования/станка для работы»	2	
	Домашнее задание: Ролевая игра		
	Самостоятельная работа Подготовить сообщение История применения пожарно-спасательных инструментов и оборудования	4	
Тема 10.2 Техника безопасности и охрана труда	**Содержание**	10	
	Введение новых лексических единиц по теме занятия “FireSafetyTips”. Фразы, речевые обороты и выражения. Фонетическая отработка и выполнение тренировочных лексических и лексико-грамматических упражнений на закрепление активной лексики и фразеологических	2	

	оборотов		
	Домашнее задание: Составить лексический словарь		
	Чтение и перевод (со словарем) текстов по теме «Техника безопасности и охрана труда». Ответы на вопросы	2	
	Домашнее задание: Перевод инструкции по технике безопасности		
	Лексический тест на тему	2	
	Домашнее задание:		
	Работа с текстом: World Skills International Health and Safety documentation (документация по технике безопасности) (чтение, перевод, ответы на вопросы)	2	
	Домашнее задание: Подготовить краткое изложение(10 предложений)		
	«Safety first /Безопасность превыше всего». Дискуссия по требованиям техники безопасности на мировых чемпионатах World Skills International по профессиональным компетенциям	2	
	Домашнее задание: Письменный перевод инструкции по технике безопасности		
Тема 10.3. Саморазвитие в профессии	**Содержание**	**2**	
	Чтение и перевод (со словарем) текстов по теме «Профессиональный рост и самосовершенствование в профессиональной деятельности». Ответы на вопросы в форме дискуссии	**2**	
	Домашнее задание:Составить кроссворд		
Тема 10.4 Человек и среда обитания	**Содержание**	**8**	
	Причинно-следственные связи и факторы, порождающие экологические и производственно-обусловленные профессиональные заболевания	2	
	Домашнее задание:Составить план текста, подобрать синонимы к подчеркнутым словам и фразам		
	Предупреждения заболеваний на основе анализа, моделирования и прогнозирования неблагоприятных ситуаций в среде обитания человека	2	
	Домашнее задание:Составить таблицу		
	Защита людей от экологически и производственно-обусловленных заболеваний	2	
	Домашнее задание:Составить краткое изложение (10 предложений)		
	Здоровье как важнейший фактор жизнедеятельности человека	2	
	Самостоятельная работа: подготовить презентацию на темы: Предупреждение заболеваний	4	

	на основе анализа, моделирования и прогнозирования неблагоприятных ситуаций в среде обитания человека; Причинно-следственные связи и факторы, порождающие экологические и производственно-обусловленные профессиональные заболевания		
	Домашнее задание:Составление лексического словаря		
Итоговый тест	**Содержание**	**4**	
	Лексический тест	2	
	Грамматический тест	2	
	Промежуточная аттестация (зачет)	**2**	
	Всего:	**218**	

3. УСЛОВИЯ РЕАЛИЗАЦИИ ПРОГРАММЫ УЧЕБНОЙ ДИСЦИПЛИНЫ

3.1. Требования к минимальному материально-техническому обеспечению

Для реализации программы учебной дисциплины должны быть предусмотрены следующие специальные помещения:

Кабинет «Иностранный язык».

Оборудование учебного кабинета:

1. посадочные места по количеству обучающихся;
2. автоматизированное рабочее место преподавателя;
3. учебная доска;
4. комплект учебно-методических материалов (по предметной области);
5. мультимедийное оборудование;
6. информационно-коммуникативные средства;
7. аудиосистема.

3.2. Информационное обеспечение обучения

Основные источники:

1. Орлова Е.В., Козлов М.В. Английский язык в профессиональной сфере: учебное пособие для образовательных организаций пожарно-технического профиля / Е.В. Орлова, М.В. Козлов – Москва: КУРС, 2020 – 188 с (среднее профессиональное образование). ISBN 978-5-907228-72-6.

2. Орлова Е.В. Английский язык в профессиональной сфере: учебно-ориентированный словарь для образовательных организаций пожарно-технического профиля / Е.В. Орлова – Москва: КУРС, 2020 – 312 с (среднее профессиональное образование.

3. Карпова, Т.А. English for Colleges = Английский язык для колледжей. Практикум + еПриложение: тесты: учебно-практическое пособие / Карпова Т.А., Восковская А.С., Мельничук М.В. — Москва: КноРус, 2020. — 286 с. — (СПО). — ISBN 978-5-406-07527-2. — Текст: непосредственный.

4.Кохан, О.В. Английский язык для технических специальностей: учебное пособие для среднего профессионального образования / О. В. Кохан. — 2-е изд., испр. и доп. — Москва: Юрайт, 2019. — 226 с. — (Профессиональное образование). — ISBN 978-5-534-08983-7. — Текст: непосредственный.

Электронные печатные издания:

1. Буренко, Л. В. Грамматика английского языка. Grammar in Levels Elementary – Pre-Intermediate: учебное пособие для среднего профессионального образования / Л. В. Буренко, О. С. Тарасенко, Г. А. Краснощекова; под общей редакцией Г. А. Краснощековой. — Москва: Юрайт, 2020. — 227 с. — (Профессиональное образование). — ISBN 978-5-9916-9261-8. — URL: https://urait.ru/bcode/452909 (дата обращения: 23.08.2021). — Режим доступа: Электронно-библиотечная система Юрайт. - Текст: электронный

2. Голубев, А.П. Английский язык для всех специальностей + еПриложение: учебник / Голубев А.П., Балюк Н.В., Смирнова И.Б. — Москва: КноРус, 2021. — 385 с. — ISBN 978-5-406-08132-7. — URL: https://book.ru/book/939214 (дата обращения: 19.08.2021). — Режим доступа: Электронно-библиотечная система BOOK.RU.– Текст: электронный.

3. Карпова, Т.А. English for Colleges = Английский язык для колледжей. Практикум + еПриложение: тесты: учебно-практическое пособие / Карпова Т.А., Восковская А.С., Мельничук М.В. — Москва: КноРус, 2020. — 286 с. — (СПО). — ISBN 978-5-406-07527-2. — URL: https://book.ru/book/932751 (дата обращения: 24.03.2020). — Режим доступа: Электронно-библиотечная система BOOK.RU.- Текст: электронный.

4. Малецкая, О. П. Английский язык / О. П. Малецкая, И. М. Селевина. — 3-е изд., стер. — Санкт-Петербург: Лань, 2023. — 136 с. — ISBN 978-5-507-45432-7. — Текст: электронный // Лань: электронно-библиотечная система. — URL: https://e.lanbook.com/book/269894(дата обращения: 03.03.2023).

5. Бжилянская, Г. М. Английский язык для студентов техникумов и технических колледжей. English for Students at Technical Secondary Schools and Technical Colleges / Г. М. Бжилянская. — Санкт-Петербург: Лань, 2022. — 316 с. — ISBN 978-5-507-44989-7. — Текст: электронный // Лань: электронно-библиотечная система. — URL: https://e.lanbook.com/book/261338(дата обращения: 03.03.2023).

6. Кузьменкова, Ю. Б. Английский язык. Основы разговорной практики. Книга для преподавателя: учебник для спо / Ю. Б. Кузьменкова, А. П. Кузьменков. — Санкт-Петербург: Лань, 2021. — 132 с. — ISBN 978-5-8114-7926-9. — Текст: электронный // Лань: электронно-библиотечная система. — URL: https://e.lanbook.com/book/179018 (дата обращения: 03.03.2023).

Дополнительные источники

1. Проект Английский язык онлайн - Native English: сайт. — URL: https://engv.ru/category/grammar/ (дата обращения: 23.11.2021). — Текст : электронный.

2. Информационно-образовательный портал по английскому языку Study.ru: сайт. — URL:https://www.mystudy.ru— (дата обращения: 23.11.2021).— Текст: электронный.

4. КОНТРОЛЬ И ОЦЕНКА РЕЗУЛЬТАТОВ ОСВОЕНИЯ УЧЕБНОЙ ДИСЦИПЛИНЫ

Контроль и оценка результатов освоения дисциплины осуществляется преподавателем в процессе проведения практических занятий и лабораторных работ, тестирования, а также выполнения студентами индивидуальных заданий, проектов, исследований.

<table>
<tr><th>Результаты обучения (освоенные умения, усвоенные знания)</th><th>Критерии оценки</th><th>Формы и методы контроля и оценки результатов обучения</th></tr>
<tr><td colspan="3">Умения:</td></tr>
<tr><td rowspan="2">- в области аудирования: воспринимать на слух высказывания на общую и профессиональную тематику и извлекать общую и детальную информацию из услышанного;</td><td rowspan="7">«Отлично» - теоретическое содержание курса освоено полностью, без пробелов, умения сформированы, все предусмотренные программой учебные задания выполнены, качество их выполнения оценено высоко.

«Хорошо» - теоретическое содержание курса освоено полностью, без пробелов, некоторые умения сформированы недостаточно, все предусмотренные программой учебные задания выполнены, некоторые виды заданий выполнены с ошибками.

«Удовлетворительно» - теоретическое содержание курса освоено частично, но пробелы не носят существенного характера, необходимые умения работы с освоенным материалом в основном сформированы, большинство предусмотренных программой обучения учебных заданий выполнено, некоторые из выполненных заданий содержат ошибки.

«Неудовлетворительно» - теоретическое содержание курса не освоено, необходимые умения не сформированы, выполненные учебные задания содержат грубые ошибки.</td><td>тестирование</td></tr>
<tr><td>экспертное наблюдение в процессе практических занятий.</td></tr>
<tr><td>- в области чтения: понимать содержание текстов общей и профессиональной тематики и извлекать общую и детальную информацию из прочитанного;</td><td>экспертное наблюдение в процессе практических занятий.</td></tr>
<tr><td>- в речи: поддерживать диалог на общую и профессиональную тематику, соблюдать нормы речевого этикета.</td><td>экспертное наблюдение в процессе практических занятий.</td></tr>
<tr><td>Знания:</td><td></td></tr>
<tr><td>- общая и профессиональная лексика;</td><td rowspan="4">тестирование</td></tr>
<tr><td>-грамматические нормы современного английского языка;</td></tr>
<tr><td>-факты англоязычной культуры;</td></tr>
<tr><td>-основные ресурсы, с помощью которых можно компенсировать недостающие знания.</td></tr>
</table>

Приложение 1
Обязательное

КОНКРЕТИЗАЦИЯ ДОСТИЖЕНИЯ ЛИЧНОСТНЫХ РЕЗУЛЬТАТОВ

Личностные результаты	**Содержание урока (тема, тип урока, воспитательные задачи)**	**Способ организации деятельности**	**Продукт деятельности**	**Оценка процесса формирования ЛР**
ЛР 4. Проявляющий и демонстрирующий уважение к людям труда, осознающий ценность собственного труда. Стремящийся к формированию в сетевой среде личностно и профессионального конструктивного «цифрового следа». ЛР 14. Демонстрирующий навыки анализа и интерпретации информации из различных источников с учетом нормативно-правовых норм ЛР15. Демонстрирующий готовность и способность к образованию, в том числе самообразованию, на протяжении всей жизни; сознательное отношение к непрерывному образованию как условию успешной	**Тема:** «Моя будущая профессия, карьера» (6 ч.) **Тип урока:** изучения и первичного закрепления новых знаний и способов деятельности (исследовательская) **Воспитательная задача:** - формирование уважения к своей будущей профессии - формирование культуры потребления информации, навыков отбора и критического анализа информации, умения ориентироваться в информационном пространстве - формирование представления о возможности карьерного роста при условии непрерывного образования	Чтение текста об IT профессиях с извлечением необходимой информации Создание рекламного текста о своей будущей профессии (веб-разработчик, программист) на основе извлеченной информации	Эмоционально окрашенный Рекламный текст о своей будущей профессии (веб-разработчик, программист)	- эмоциональное отношение к своей будущей профессии - уровень мотивации проявления стремления работать по своей специальности - навыки анализа и интерпретации информации из различных источников - демонстрация личностного интереса к профессиональному росту

профессиональной и общественной деятельности				
ЛР 14 Демонстрирующий навыки анализа и интерпретации информации из различных источников с учетом нормативно-правовых норм ЛР 16 Способствующий своим поведением установлению в коллективе товарищеского партнерства, взаимоуважения и взаимопомощи, конструктивного сотрудничества. ЛР 18 Стремящийся к повышению уровня самообразования, своих деловых качеств, профессиональных навыков, умений и знаний	**Тема** «Экологические проблемы современности» (6 ч.) **Тип урока:** **Воспитательная задача:** - формирование культуры потребления информации, навыков отбора и критического анализа информации, умения ориентироваться в информационном пространстве - формирование навыков работать в команде - развитие ответственного отношения к организации и ходу продуктивной деятельности при выполнении проектных работ	- Составление тематического словаря для наполнения шаблона; - Работа в мини-группах по созданию сайта по заданному шаблону	Проект сайта по заданному шаблону	- навыки анализа и интерпретации информации из различных источников - умение работать в команде - стремление к повышению профессионального уровня
ЛР 13 Демонстрирующий умение эффективно взаимодействовать в команде, вести диалог, в том числе с использованием средств коммуникации ЛР 18 Стремящийся к повышению уровня самообразования, своих	**Тема** «Подготовка к трудоустройству» (2 ч.) **Тип урока:** **Воспитательная задача:** - знакомство с возможностями реализации социальных ролей в осваиваемой профессии	Деловая игра Моделирование ситуации с использованием речевых клише, необходимых для прохождения собеседования при	Инсценировка диалога	- умение представить деловые качества - умение вести диалог с использованием вербальных средств коммуникации - соблюдение этических норм общения при взаимодействии с

деловых качеств, профессиональных навыков, умений и знаний	- формирование мотивации к проявлению деловых качеств личности, - побуждение студентов соблюдать правила общения	устройстве на работу (работодатель – программист; работодатель -веб-разработчик)		обучающимися

Приложение I.3
к программе СПО 20.02.04 «Пожарная безопасность»

РАБОЧАЯ ПРОГРАММА УЧЕБНОЙ ДИСЦИПЛИНЫ
СГ.03 БЕЗОПАСНОСТЬ ЖИЗНЕДЕЯТЕЛЬНОСТИ

2023

Составитель:

Каримова Алия Ильшатовна, преподаватель ГБПОУ УКРТБ

СОДЕРЖАНИЕ

1. Паспорт программы учебной дисциплины
2. Структура и содержание учебной дисциплины
3. Условия реализации программы учебной дисциплины
4. Контроль и оценка результатов освоения учебной дисциплины

Приложение 1

1. ПАСПОРТ РАБОЧЕЙ ПРОГРАММЫ УЧЕБНОЙ ДИСЦИПЛИНЫ

Безопасность жизнедеятельности

наименование дисциплины

1.1. Место дисциплины в структуре основной профессиональной образовательной программы

Учебная дисциплина «Безопасность жизнедеятельности» принадлежит к социально-гуманитарному циклу.

1.2. Цель и планируемые результаты освоения дисциплины:

Код ПК, ОК, ЛР	Умения	Знания
ОК 01 ОК 02 ОК 04 ОК 07 ПК 1.3 ПК 1.5 ЛР 1 ЛР 2 ЛР 3 ЛР 5 ЛР 9 ЛР 10	пользоваться первичными средствами пожаротушения; применять правила поведения в чрезвычайных ситуациях природного и техногенного характера и при угрозе террористического акта; обеспечивать устойчивость объектов экономики; прогнозировать развитие событий и оценку последствий при техногенных чрезвычайных ситуациях и стихийных явлениях, в том числе в условиях противодействия терроризму; применять правила поведения и действия по сигналам гражданской обороны; соблюдать нормы экологической безопасности; определять направления ресурсосбережения в рамках профессиональной деятельности по специальности	основы пожаробезопасности и электробезопасности; меры пожарной безопасности и правила безопасного поведения при пожарах; способы защиты населения от оружия массового поражения; принципы обеспечения устойчивости объектов экономики, прогнозирования развития событий и оценки последствий при техногенных чрезвычайных ситуациях и стихийных явлениях, в том числе в условиях противодействия терроризму как серьезной угрозе национальной безопасности России; задачи и основные мероприятия гражданской обороны
ОК 01 ОК 02 ОК 04 ОК 07 ПК 1.1 ЛР 1 ЛР 2 ЛР 3 ЛР 5 ЛР 9 ЛР 10	определять виды Вооруженных Сил, рода войск; ориентироваться в воинских званиях военнослужащих Вооруженных Сил Российской Федерации; владеть общей физической и строевой подготовкой; пользоваться знаниями в области обязательной подготовки граждан к военной службе; демонстрировать основы оказания первой доврачебной помощи пострадавшим	основы военной службы и обороны государства; основные виды вооружения, военной техники и специального снаряжения, состоящих на вооружении (оснащении) воинских подразделений, в которых имеются военно-учетные специальности, родственные специальностям СПО; организацию и порядок призыва граждан на военную службу и поступления на нее в добровольном порядке; область применения получаемых профессиональных знаний при

		исполнении обязанностей военной службы; основы оказания первой доврачебной помощи пострадавшим
ОК 01 ОК 02 ОК 04 ОК 07 ПК 1.3 ЛР 9 ЛР 10	оказывать первую медицинскую помощь в различных ситуациях; осуществлять профилактику инфекционных заболеваний; определять показатели здоровья и оценивать физическое состояние; составлять индивидуальные карты здоровья с режимом дня, графиком питания	общие характеристики поражений организма человека от воздействия опасных факторов; классификация и общие признаки инфекционных заболеваний; основы здорового образа жизни

1.3. Рекомендуемое количество часов на освоение программы дисциплины

Объем работы обучающихся во взаимодействии с преподавателем 76 часов.

2. СТРУКТУРА И СОДЕРЖАНИЕ УЧЕБНОЙ ДИСЦИПЛИНЫ

2.1. Объем учебной дисциплины и виды учебной работы

Вид учебной деятельности	Объем часов
Объем образовательной программы	76
Объем работы обучающихся во взаимодействии с преподавателем	76
в том числе:	
- теоретическое обучение	46
- лабораторные работы (если предусмотрено)	-
- практические занятия (если предусмотрено)	22
- курсовая работа (проект) (если предусмотрено)	-
- самостоятельная работа[8]	4
- промежуточная аттестация (дифференцированный зачет)	4

[8]Самостоятельная работа в рамках образовательной программы планируется образовательной организацией с соответствии с требованиями ФГОС СПО в пределах объема учебной дисциплины в количестве часов, необходимом для выполнения заданий самостоятельной работы обучающихся, предусмотренных тематическим планом и содержанием учебной дисциплины.

2.2. Тематические план и содержание учебной дисциплины «Безопасность жизнедеятельности»

IV семестр

Наименование разделов и тем	Содержание учебного материала и формы организации деятельности обучающихся		Объем, в часах	Коды компетенций, формированию которых способствует элемент программы
Раздел 1. Безопасность жизнедеятельности в чрезвычайных ситуациях				
Тема 1.1. Чрезвычайные ситуации мирного времени и защита от них	**Содержание**		**8**	ОК 01, 02, 04, 07 ПК 1.1, 1.3, 1.5 ЛР 1, 2, 3, 5, 9, 10
	1	Цели и задачи изучения дисциплины. Понятие и общая классификация чрезвычайных ситуаций. Чрезвычайные ситуации природного и техногенного характера.	2	
	2	Чрезвычайные ситуации социального происхождения. Терроризм и меры по его предупреждению. Основы пожаробезопасности и электробезопасности. Правила безопасного поведения при угрозе террористического акта	2	
	Практические занятия		**4**	
	1	Оценка опасности аварии с выбросом АХОВ	2	
	2	Применение первичных средства пожаротушения	2	
	Самостоятельная работа: чтение и анализ литературы: [1] стр. 37-42, 74-116, 143-177		1	
Тема 1.2. Способы защиты населения от оружия массового поражения	**Содержание**		**8**	ОК 01, 02, 04, 07 ПК 1.1, 1.3, 1.5 ЛР 1, 2, 3, 5, 9, 10
	1	Ядерное оружие и его поражающие факторы. Действия населения в очаге ядерного	2	

		поражения. Химическое оружие и его характеристика. Действия населения в очаге химического поражения. Средства индивидуальной защиты населения		
	2	Биологическое оружие и его характеристика. Действие населения в очаге биологического поражения. Защита населения при радиоактивном и химическом заражении местности. Средства коллективной защиты населения	2	
	Практические занятия		**4**	
	3	Использование средств индивидуальной защиты от поражающих факторов при ЧС	2	
	4	Подготовка инженерных сооружений для защиты населения от ЧС	2	
	Самостоятельная работа: чтение и анализ литературы: [1] стр. 42-66, 66-71			
Тема 1.3. Организационные и правовые основы обеспечения безопасности жизнедеятельности в чрезвычайных ситуациях	**Содержание**		**8**	ОК 01, 02, 04, 07 ПК 1.1, 1.3, 1.5 ЛР 1, 2, 3, 5, 9, 10
	1	Устойчивость работы объектов экономики в чрезвычайных ситуациях. Единая государственная система предупреждения и ликвидации чрезвычайных ситуаций (РСЧС). Государственные службы по охране здоровья и безопасности граждан	2	
	2	Понятие и основные задачи гражданской обороны. Организационная структура гражданской обороны. Основные мероприятия, проводимые ГО	2	
	3	Правила поведения и действия населения по сигналам гражданской обороны. Организация и проведение мероприятий по защите работников от негативных воздействий ЧС	2	
	Практические занятия		**2**	
	5	Расчет сил и средств для выполнения аварийно-спасательных работ	2	
	Самостоятельная работа: чтение и анализ литературы: [1] стр. 117-143, 180-228		**1**	
Раздел 2. Основы военной службы и медицинской подготовки				
Модуль «Основы военной службы» (для юношей)				
Тема 2.1. Основы военной безопасности Российской Федерации	**Содержание**		**6**	ОК 01, 02, 04, 07 ПК 1.1, 1.3, 1.5 ЛР 1, 2, 3, 5, 9, 10
	1	Нормативно-правовая база обеспечения военной безопасности Российской Федерации,	2	

		функционирования ее Вооруженных Сил и военной службы граждан		
	2	Организация обороны Российской Федерации	2	
	Практические занятия		**2**	
	6	Виды Вооруженных Сил, рода войск, история их создания, их основные задачи	2	
	Самостоятельная работа: чтение и анализ литературы: ФЗ «Об обороне», [2] стр. 7-16			
Тема 2.2. Вооруженные Силы Российской Федерации	**Содержание**		**8**	ОК 01, 02, 04, 07 ПК 1.1, 1.3, 1.5 ЛР 1, 2, 3, 5, 9, 10
	1	Русская военная сила – от княжеских дружин до ракетно-космических войск. Назначение и задачи Вооруженных Сил	2	
	2	Состав Вооруженных Сил. Руководство и управление Вооруженными Силами	2	
	3	Реформа Вооруженных Сил Российской Федерации 2008-2020 гг.	2	
	Практические занятия		**2**	
	7	Составы военнослужащих, воинские звания. Взаимоотношения между военнослужащими	2	
	Самостоятельная работа: чтение и анализ литературы: ФЗ «О мобилизационной подготовке и мобилизации в РФ», [2] стр. 16-31		**1**	
Тема 2.3. Воинская обязанность в Российской Федерации	**Содержание**		**4**	ОК 01, 02, 04, 07 ПК 1.1, 1.3, 1.5 ЛР 1, 2, 3, 5, 9, 10
	1	Понятие и сущность воинской обязанности. Воинский учет граждан.	2	
	2	Медицинское освидетельствование и обследование граждан при постановке их на воинский учет и при призыве на военную службу	2	
	Самостоятельная работа: чтение и анализ литературы: ФЗ «О воинской обязанности и военной службе», ФЗ «О статусе военнослужащих», [2] стр. 43-62			
Тема 2.4. Символы воинской	**Содержание**		**10**	ОК 01, 02, 04, 07 ПК 1.1, 1.3,

чести. Боевые традиции Вооруженных Сил России				1.5 ЛР 1, 2, 3, 5, 9, 10
	1	Боевое Знамя части – символ воинской чести, доблести и славы. Боевые традиции Вооруженных сил РФ	2	
	2	Ордена – почетные награды за воинские отличия в бою и заслуги в военной службе. Ритуалы Вооруженных Сил Российской Федерации	2	
	3	Патриотизм и верность воинскому долгу. Дружба, войсковое товарищество	2	
	Практические занятия		**4**	
	8	Воинские звания и военная форма одежды военнослужащих Вооруженных Сил РФ	2	
	9	Общая физическая подготовка	2	
	Самостоятельная работа: чтение и анализ литературы: [2] стр. 32-42			
Тема 2.5. Организационные и правовые основы военной службы в Российской Федерации	**Содержание**		**16**	ОК 01, 02, 04, 07 ПК 1.1, 1.3, 1.5 ЛР 1, 2, 3, 5, 9, 10
	1	Военная служба – особый вид государственной службы. Особенности военной службы. Воинские должности и звания военнослужащих. Правовой статус военнослужащих	2	
	2	Права и обязанности военнослужащих. Социальное обеспечение военнослужащих. Начало, срок и окончание военной службы. Увольнение с военной службы	2	
	3	Прохождение военной службы по призыву. Военная служба по контракту. Альтернативная гражданская служба	2	
	4	Воинская дисциплина, ее роль и значение в деле укрепления высокой боевой готовности подразделений и частей	2	
	5	Уставы Вооруженных сил Российской Федерации	2	
	6	Международное гуманитарное право и миротворческая деятельность Вооруженных сил Российской Федерации	2	
	Практические занятия		**4**	
	10	Ответственность военнослужащих. Общевоинские уставы Вооруженных Сил РФ	2	
	11	Строевая подготовка	2	
	Самостоятельная работа: чтение и анализ литературы: [2] стр. 43-130, 152-168		**1**	

Модуль «Основы медицинских знаний» (для девушек)				
Тема 2.1. Общие правила оказания первой помощи	**Содержание**		**26**	ОК 01, 02, 04, 07 ПК 1.1, 1.3, 1.5 ЛР 1, 2, 3, 5, 9, 10
	1	Оценка состояния пострадавшего. Общая характеристика поражений организма человека от воздействия опасных факторов	2	
	2	Первая помощь при ранениях	2	
	3	Первая помощь при ушибах, переломах, вывихах	2	
	4	Первая помощь при ожогах	2	
	5	Первая помощь при поражениях электрическим током		
	6	Первая помощь при утоплении, при попадании инородных тел в верхние дыхательные пути	2	
	7	Первая помощь при утоплении, при перегревании, при переохлаждении организма		
	8	Первая помощь при отсутствии сознания и клинической смерти	2	
	9	Транспортная иммобилизация и транспортирование пострадавших при различных повреждениях	2	
	Практические занятия		**8**	
	6	Первая помощь при отсутствии сознания, при остановке дыхания и отсутствии кровообращения (остановке сердца)	2	
	7	Первая помощь при наружных кровотечениях, при травмах различных областей тела	2	
	8	Наложение различных видов повязок	2	
	9	Первая помощь при ожогах и воздействии высоких и низких температур	2	
	Самостоятельная работа: чтение и анализ литературы: [1] стр. 229-281		**1**	
Тема 2.2. Профилактика инфекционных заболеваний	**Содержание**		**12**	ОК 01, 02, 04, 07 ПК 1.1, 1.3, 1.5 ЛР 1, 2, 3, 5, 9, 10
	1	Из истории инфекционных болезней. Классификация инфекционных заболеваний. Общие признаки инфекционных заболеваний	2	
	2	Воздушно-капельные инфекции	2	

	3	Желудочно-кишечные инфекции	2	
	4	Пищевые отравления бактериальными токсинами	2	
	5	Общие принципы профилактики инфекционных заболеваний	2	
	Практические занятия		**2**	
	10	Правила госпитализации инфекционных больных	2	
	Самостоятельная работа: чтение и анализ литературы: [1] стр. 273-274, [3] стр. 29-44, 181-208, 81-120, 232-235		**1**	
Тема 2.3. Обеспечение здорового образа жизни		**Содержание**	**6**	ОК 01, 02, 04, 07 ПК 1.1, 1.3, 1.5 ЛР 1, 2, 3, 5, 9, 10
	1	Здоровье и факторы его формирования. Здоровый образ жизни и его составляющие	2	
	2	Двигательная активность и здоровье. Питание и здоровье. Вредные привычки. Факторы риска. Понятие об иммунитете и его видах	2	
	Практические занятия		**2**	
	11	Составление индивидуальных карт здоровья с режимом дня, графиком питания с возможностью отслеживать свои показания	2	
	Самостоятельная работа: чтение и анализ литературы: [4] стр. 8-23, 339-374			
		Промежуточная аттестация	**4**	
		Всего:	**76**	

3. УСЛОВИЯ РЕАЛИЗАЦИИ ПРОГРАММЫ УЧЕБНОЙ ДИСЦИПЛИНЫ

3.1. Требования к минимальному материально-техническому обеспечению

Реализация программы дисциплины требует наличия кабинета безопасности жизнедеятельности.

Оборудование учебного кабинета:
- посадочные места по количеству обучающихся;
- автоматизированное рабочее место преподавателя;
- учебная доска;
- комплект учебно-наглядных пособий;
- комплекты индивидуальных средств защиты;
- робот-тренажёр для отработки навыков первой доврачебной помощи;
- контрольно-измерительные приборы и приборы безопасности;
- огнетушители (учебные);
- устройство отработки прицеливания;
- учебные автоматы;
- винтовки пневматические;
- медицинская аптечка;
- мультимедийное оборудование.

3.2. Информационное обеспечение обучения

Основные источники:

1. Ковальчук, А. Н. Основы безопасности жизнедеятельности : учебное пособие : в 2 частях. Часть 1. Основы защиты населения и территорий от военных, техногенных и природных чрезвычайных ситуаций / А.Н. Ковальчук, Н.М. Ковальчук. — Москва : ИНФРА-М, 2023. — 287 с. — (Среднее профессиональное образование). - ISBN 978-5-16-018124-0. - Текст : электронный. - URL: https://znanium.com/catalog/product/1911603.

2. Ковальчук, А. Н. Основы безопасности жизнедеятельности : учебное пособие : в 2 частях. Часть 2. Основы подготовки граждан к военной службе / А.Н. Ковальчук. — Москва : ИНФРА-М, 2023. — 328 с. — (Среднее профессиональное образование). - ISBN 978-5-16-018123-3. - Текст : электронный. - URL: https://znanium.com/catalog/product/1911602.

3. Колмаков, И. В. Сестринское дело при инфекционных заболеваниях : учебное пособие / И.В. Колмаков. — Москва : РИОР : ИНФРА-М, 2020. — 256 с. — (Среднее профессиональное образование). - ISBN 978-5-369-01219-2. - Текст : электронный. - URL: https://znanium.com/catalog/product/1058462.

4. Волков, С. Р. Здоровый человек и его окружение : учебник / С.Р. Волков, М.М. Волкова. — Москва : ИНФРА-М, 2023. — 641 с. — (Среднее профессиональное образование). — DOI 10.12737/1069041. - ISBN 978-5-16-016062-7. - Текст : электронный. - URL: https://znanium.com/catalog/product/1893793.

5. Безопасность жизнедеятельности: учебник и практикум для среднего профессионального образования / С.В. Абрамова [и др.]; под общей редакцией ВП. Соломина. – Москва: Юрайт, 2021. – 399 с. – (Профессиональное образование). – ISBN 978-5-534-02041-0. – Текст: непосредственный.

6. Белов, С.В. Безопасность жизнедеятельности и защита окружающей среды (техносферная безопасность) в 2 ч.: учебник для среднего профессионального образования / С. В. Белов. – 5-е изд., перераб. и доп. – Москва: Юрайт, 2020. — 350 с. – (Профессиональное образование). – ISBN 978-5-9916-9962-4. – Текст: непосредственный.

7. Косолапова, Н.В. Безопасность жизнедеятельности. Практикум: учебное пособие / Н. В. Косолапова, Н.А. Прокопенко. – Москва: КноРус, 2021. – 156 с. – (Профессиональное образование). – ISBN: 978-5-406-08196-9. – Текст: непосредственный.

8. Мисюк, М.Н. Основы медицинских знаний: учебник и практикум для среднего профессионального образования / М. Н. Мисюк. – 3-е изд., перераб. и доп. – Москва: Юрайт, 2019. – 499 с. – (Профессиональное образование). – ISBN 978-5-534-00398-7. – Текст: непосредственный.

9. Основы медицинских знаний (анатомия, физиология, гигиена человека и оказание первой помощи при неотложных состояниях): учебное пособие; под ред. И. В. Гайворонского / ИВ. Гайворонский, Г.И. Ничипорук, АИ. Гайворонский, С. В. Виноградов — 3е изд., испр. и доп. – Санкт-Петербург: СпецЛит, 2021. — 311 с. – (Профессиональное образование). – ISBN 978-5-299-01110-4. – Текст: непосредственный.

Дополнительные источники:

1. Микрюков, В. Ю. Основы военной службы: строевая, огневая и тактическая подготовка, военная топография : учебник / В.Ю. Микрюков. — 2-е изд., испр. и доп. — Москва : ФОРУМ : ИНФРА-М, 2019. — 384 с. — (Среднее профессиональное образование). - ISBN 978-5-00091-623-0. - Текст : электронный. - URL: https://znanium.com/catalog/product/1012527.

2. Безопасность жизнедеятельности. Практикум: Учебное пособие / Бондаренко В.А., Евтушенко С.И., Лепихова В.А. - Москва :ИЦ РИОР, НИЦ ИНФРА-М, 2019. - 150 с. (СПО) (Обложка. КБС)ISBN 978-5-369-01794-4. - Текст : электронный. - URL: https://znanium.com/catalog/product/995045.

3. Конституция Российской Федерации от 12.12.1993.

4. «Трудовой кодекс Российской Федерации» от 30.12.2001 № 197-ФЗ.

5. Указ Президента РФ от 10.11.2007 № 1495 «Об утверждении общевоинских уставов Вооруженных Сил Российской Федерации».

6. Федеральный закон от 21.12.1994 № 68-ФЗ «О защите населения и территорий от чрезвычайных ситуаций природного и техногенного характера».

7. Федеральный закон от 10.01.2002 № 7-ФЗ «Об охране окружающей среды».

8. Федеральный закон от 22.07.2008 № 123-ФЗ «Технический регламент о требованиях пожарной безопасности».

9. Федеральный закон от 28.03.1998 № 53-ФЗ «О воинской обязанности и воинской службе».

10. Федеральный закон от 06.03.2006 № 35-ФЗ «О противодействии терроризму».

Интернет ресурсы:

1. Федеральный портал. Российское образование. – режим доступа: http://www.edu.ru.

2. Сайт Министерства обороны РФ. – режим доступа http://mil.ru.

3. Сайт МЧС РФ. – режим доступа http://mchs.gov.ru/.

4. Электронно-библиотечная система. [Электронный ресурс] – режим доступа: https://znanium.com/.

4. КОНТРОЛЬ И ОЦЕНКА РЕЗУЛЬТАТОВ ОСВОЕНИЯ УЧЕБНОЙ ДИСЦИПЛИНЫ

Контроль и оценка результатов освоения дисциплины осуществляется преподавателем в процессе проведения практических занятий и лабораторных работ, тестирования, а также выполнения студентами индивидуальных заданий, проектов, исследований.

<table>
<tr><th>Результаты обучения (освоенные умения, усвоенные знания)</th><th>Критерии оценки</th><th>Формы и методы контроля и оценки результатов обучения</th></tr>
<tr><td colspan="3">Умения:</td></tr>
<tr><td>обеспечивать устойчивость объектов экономики; прогнозировать развитие событий и оценку последствий при техногенных чрезвычайных ситуациях и стихийных явлениях, в том числе в условиях противодействия терроризму;</td><td rowspan="8">«Отлично» - теоретическое содержание курса освоено полностью, без пробелов, умения сформированы, все предусмотренные программой учебные задания выполнены, качество их выполнения оценено высоко.

«Хорошо» - теоретическое содержание курса освоено полностью, без пробелов, некоторые умения сформированы недостаточно, все предусмотренные программой учебные задания выполнены, некоторые виды заданий выполнены с ошибками.

«Удовлетворительно» - теоретическое содержание курса освоено частично, но пробелы не носят существенного характера, необходимые умения работы с освоенным материалом в основном сформированы, большинство предусмотренных</td><td rowspan="2">Наблюдение за выполнением практических заданий № 1, 5.
Оценка выполнения практических заданий № 1, 5.
Выполнение индивидуальных заданий различной сложности</td></tr>
<tr><td>организовывать и проводить мероприятия по защите работающих и населения от негативных воздействий чрезвычайных ситуаций;</td></tr>
<tr><td>применять первичные средства пожаротушения;</td><td>Наблюдение за выполнением практического задания № 2.
Оценка выполнения практического задания № 2.
Выполнение индивидуальных заданий различной сложности</td></tr>
<tr><td>использовать средства индивидуальной и коллективной защиты от оружия массового поражения;</td><td rowspan="2">Наблюдение за выполнением практических заданий № 3, 4.
Оценка выполнения практических заданий № 3, 4.
Выполнение индивидуальных заданий различной сложности</td></tr>
<tr><td>применять правила поведения и действия по сигналам гражданской обороны;</td></tr>
<tr><td>определять[9] виды Вооруженных Сил, рода войск;</td><td>Наблюдение за выполнением практического задания № 6.
Оценка выполнения практического задания № 6.
Выполнение индивидуальных заданий различной сложности</td></tr>
<tr><td>ориентироваться в воинских званиях военнослужащих Вооруженных Сил Российской Федерации;</td><td>Наблюдение за выполнением практических заданий № 7, 8.
Оценка выполнения практических заданий № 7, 8.
Выполнение индивидуальных заданий различной сложности</td></tr>
</table>

[9] Результаты освоения модуля «Основы военной службы» (для юношей)

владеть способами бесконфликтного общения и саморегуляции в повседневной деятельности и экстремальных условиях военной службы;	программой обучения учебных заданий выполнено, некоторые из выполненных заданий содержат ошибки. «Неудовлетворительно» - теоретическое содержание курса не освоено, необходимые умения не сформированы, выполненные учебные задания содержат грубые ошибки.	Опрос по теме 2.3
владеть общей физической и строевой подготовкой;		Наблюдение за выполнением практических заданий № 9, 11. Оценка выполнения практических заданий № 9, 11. Выполнение индивидуальных заданий различной сложности
Ориентироваться в Общевоинских уставах Вооруженных сил Российской Федерации		Наблюдение за выполнением практического задания № 10. Оценка выполнения практического задания № 10. Выполнение индивидуальных заданий различной сложности
демонстрировать основы оказания первой доврачебной помощи пострадавшим, оказывать[10] первую помощь в различных ситуациях;		Наблюдение за выполнением практических заданий № 6-9. Оценка выполнения практических заданий № 6-9. Выполнение индивидуальных заданий различной сложности
осуществлять профилактику инфекционных заболеваний;		Наблюдение за выполнением практического задания № 10. Оценка выполнения практического задания № 10. Выполнение индивидуальных заданий различной сложности
определять показатели здоровья и оценивать физическое состояние; составлять индивидуальные карты здоровья с режимом дня, графиком питания		Наблюдение за выполнением практического задания № 11. Оценка выполнения практического задания № 11. Выполнение индивидуальных заданий различной сложности
Знания:		
- принципы обеспечения устойчивости объектов экономики, прогнозирования развития событий и оценки последствий при техногенных чрезвычайных ситуациях и стихийных явлениях, в том числе в условиях противодействия терроризму как серьезной угрозе национальной безопасности России;		Оценка отчетов по выполнению практических работ № 1, 5.
- меры пожарной безопасности и правила безопасного поведения при пожарах;		Оценка отчета по выполнению практической работы № 2
- основные виды потенциальных		Оценка отчетов по выполнению

[10] Результаты освоения модуля «Основы медицинских знаний» (для девушек)

опасностей и их последствия в профессиональной деятельности и быту, принципы снижения вероятности их реализации;		практических работ № 1, 2
- задачи и основные мероприятия гражданской обороны;		Оценка отчетов по выполнению практических работ № 3, 4, 5.
- способы защиты населения от оружия массового поражения;		Оценка отчета по выполнению практической работы № 4
основы[11] военной службы и обороны государства;		Оценка отчетов по выполнению практических работ № 6-8
организацию и порядок призыва граждан на военную службу и поступления на нее в добровольном порядке;		Опрос по теме 2.3
область применения получаемых профессиональных знаний при исполнении обязанностей военной службы;		Оценка отчетов по выполнению практических работ № 9, 11
права и обязанности военнослужащих Вооруженных Сил Российской Федерации и взаимоотношения между ними, обязанности основных должностных лиц полка и его подразделений, а также правила внутреннего порядка		Оценка отчета по выполнению практической работы № 10
общие[12] характеристики поражений организма человека от воздействия опасных факторов; порядок и правила оказания первой доврачебной помощи пострадавшим.		Оценка отчетов по выполнению практических работ № 6-9
классификация и общие признаки инфекционных заболеваний;		Оценка отчета по выполнению практической работы № 10
основы здорового образа жизни		Оценка отчета по выполнению практической работы № 11

[11]Результаты освоения модуля «Основы военной службы» (для юношей)
[12]Результаты освоения модуля «Основы медицинских знаний» (для девушек)

Приложение 1
Обязательное

КОНКРЕТИЗАЦИЯ ДОСТИЖЕНИЯ ЛИЧНОСТНЫХ РЕЗУЛЬТАТОВ

Личностные результаты	**Содержание урока (тема, тип урока, воспитательные задачи)**	**Способ организации деятельности**	**Продукт деятельности**	**Оценка процесса формирования ЛР**
ЛР 1. Осознающий себя гражданином России и защитником Отечества. Сознающий свое единство с народом России, с Российским государством, демонстрирующий ответственность за развитие страны. Проявляющий готовность к защите Родины, способный аргументированно отстаивать суверенитет и достоинство народа России, сохранять и защищать историческую правду о Российском государстве. ЛР 2. Проявляющий активную гражданскую позицию на основе уважения закона и правопорядка, прав и свобод сограждан, уважения к историческому и культурному наследию России. Осознанно и деятельно выражающий неприятие дискриминации в обществе по социальным, национальным,	**Тема:** Тема 2.2 Вооружённые Силы Российской Федерации (8 ч.) **Тип урока:** изучения и первичного закрепления новых знаний и способов деятельности (беседа) **Воспитательная задача:** - формирование культуры потребления информации, навыков отбора и критического анализа информации, умения ориентироваться в информационном пространстве; - развитие психологической устойчивости; - формирование навыков работать в команде; - развитие ответственного отношения к окружающей среде и собственной безопасности;	Предварительное изучение темы теоретического курса: Верховный Главнокомандующий ВС РФ, Минобороны РФ, Генштаб ВС РФ, виды и состав ВС РФ. Беседа. Проведение совместного анализа реальных жизненных ситуаций. Побуждение у студента «стать самим собой», делясь собственным личным мнением,	Эссе «Если бы я был Верховным Главнокомандую-щим ВС РФ»	- осознает себя гражданином и защитником великой страны; - проявляет готовность к защите Родины; - способен аргументированно отстаивать суверенитет и достоинство народа России; - проявляет активную гражданскую позицию на основе уважения закона и правопорядка, прав и свобод сограждан; - осознанно и деятельно выражает неприятие дискриминации в обществе;

религиозным признакам; экстремизма, терроризма, коррупции, антигосударственной деятельности. ЛР 3. Действующий и оценивающий свое поведение и поступки, поведение и поступки других людей с позиций традиционных российских духовно-нравственных, социокуль-турных ценностей и норм с учетом осознания последствий поступков. Готовый к деловому взаимодействию и неформальному общению с представителями разных народов, национальностей, вероисповеданий, отличающий их от участников групп с деструктивным и девиантным поведением. Демонстрирующий неприятие социально опасного поведения окружающих и предупреждающий его.	- развитие черт личности, необходимых в военной службе; - формирование мотивации к проявлению деловых качеств личности; - побуждение студентов соблюдать правила общения; - воспитание долга и ответственности при выполнении профессиональной деятельности.	выражая терпимое отношение к различным его высказываниям и чувствам.		- действует и оценивает свое поведение и поступки, поведение и поступки других с учетом осознания последствий поступков; - проявляет готовность к деловому взаимодействию; - проявляет неприятие к социально опасному поведению окружающих и предупреждает его.

Приложение I.4

к программе СПО 20.02.04. «Пожарная безопасность»

РАБОЧАЯ ПРОГРАММА
ОБЩЕОБРАЗОВАТЕЛЬНОЙ УЧЕБНОЙ ДИСЦИПЛИНЫ
СГ.04 Физическая культура

Профиль обучения: технологический

2023

Составитель:

Султанова Алена Алексеевна, преподаватель ГБПОУ УКРТБ

СОДЕРЖАНИЕ

1. Паспорт программы учебной дисциплины
- Структура и содержание учебной дисциплины
- Условия реализации программы учебной дисциплины
- Контроль и оценка результатов освоения учебной дисциплины

Приложение 1

1. ОБЩАЯ ХАРАКТЕРИСТИКА РАБОЧЕЙ ПРОГРАММЫ УЧЕБНОЙ ДИСЦИПЛИНЫ

1.1 Место дисциплины в структуре основной образовательной программы

Учебная дисциплина «Физическая культура» является обязательной частью социально-гуманитарного цикла примерной основной образовательной программы в соответствии с ФГОС СПО по специальности 20.02.04 Пожарная безопасность.

Особое значение дисциплина имеет при формировании и развитии ОК 04, ОК 08.

1.2. Цель и планируемые результаты освоения дисциплины

В рамках программы учебной дисциплины обучающимися осваиваются умения и знания

Код ПК, ОК	Умения	Знания
ОК 04 ОК 08 ПК 1.3 ЛР 1, ЛР 9, ЛР 10	- организовывать работу коллектива и команды; - взаимодействовать с коллегами, руководством, клиентами в ходе профессиональной деятельности; -использовать средства физической культуры для сохранения и укрепления здоровья в процессе профессиональной деятельности и поддержания необходимого уровня физической подготовленности	-психологические основы деятельности коллектива, психологические особенности личности; -основы проектной деятельности; -роль физической культуры в общекультурном, профессиональном и социальном развитии человека; -основы здорового образа жизни; -условия профессиональной деятельности и зоны риска физического здоровья для данной специальности; - правила и способы планирования системы индивидуальных занятий физическими упражнениями различной направленности

1.3. Рекомендуемое количество часов на освоение программы дисциплины

Объем работы обучающихся во взаимодействии с преподавателем 192 часов.

2. СТРУКТУРА И СОДЕРЖАНИЕ УЧЕБНОЙ ДИСЦИПЛИНЫ

2.1. Объем учебной дисциплины и виды учебной работы

Вид учебной деятельности	Объем часов
Объем образовательной программы	192
Объем работы обучающихся во взаимодействии с преподавателем	192
в том числе:	
- теоретическое обучение	-
- лабораторные работы (если предусмотрено)	-
- практические занятия (если предусмотрено)	166
- курсовая работа (проект) (если предусмотрено)	-
- самостоятельная работа[13]	16

[13]Самостоятельная работа в рамках образовательной программы планируется образовательной организацией с соответствии с требованиями ФГОС СПО в пределах объема учебной дисциплины в количестве часов, необхо для выолнения заданий самостоятельной работы обучающихся, предусмотренных тематическим планом и содержанием учебной дисциплины.

2.2. Тематический план и содержание учебной дисциплины Физическая культура

Наименование разделов и тем	Содержание учебного материала и формы организации деятельности обучающихся		Объем в часах	Коды компетенций, формированию которых способствует элемент программы
II курс 3 семестр				
Тема 1.1 Теоретические сведения на занятиях физической культуры в учебном заведении. Роль ЗОЖ при преодолении полосы препятствий	**Содержание**		**5**	
	Практические занятия			ОК 04, ОК 08, ПК 1.3,
	1	Теоретические сведения на занятиях физической культуры в учебном заведении Личная и общественная гигиена на занятиях в быту и личной жизни, в том числе по половым признакам. Прохождение программного материала по легкой атлетике, спортивным играм, лыжной подготовке, атлетической гимнастике. Техника безопасности на занятиях физической культуры по разделам прохождения программного материала: в спортивном зале, на лыжне, тренажерном зале, при передвижении по улицам города с учетом соблюдений правил безопасности и ПДД. Работа спортивных секций. Проведение спортивных и массовых мероприятий. Рефераты, зачеты и контрольные испытания по физической культуре. Литература, Интернет и средства массовой информации как источники знаний о здоровье, по физической культуре и спорту	2	
	2	Роль ЗОЖ при преодолении полосы препятствий	2	
	Самостоятельная работа обучающихся		1	
	1	Выполнение научно-исследовательской работы по теме урока		
	Домашнее задание: Подготовка реферата по теме” Физическая культура в профессиональной подготовке студентов СПО”			
Тема 1.2 Разминка	**Содержание**		**5**	ОК 04, ПК 1.3
	Практические занятия			
	1	Ознакомление и выполнение разминочных упражнений на разные группы мышц. Выполнение физических упражнений для выявления уровня физической подготовленности: бег, прыжки в длину и высоту, приседания, отжимания.	2	

	2	Ознакомление и выполнение практических действий по массажу и самомассажу при мышечных болях в результате интенсивных физических упражнений	2	
	Самостоятельная работа обучающихся			
	1	Выполнение физических упражнений в спортивных клубах и спортивных секциях	1	
	Домашнее задание: Выполнение тренировочных упражнений			
Тема 1.3 Бег на короткие дистанции (30 м)	**Содержание**		**2**	ОК 04, ЛР 1
	Практические занятия			
	1	Выполнение специальных беговых упражнений на скорость. Отработка техники разворотов. Выполнение челночного бега 3х 10 м. Отработка техники низкого старта. Исполнение стартового разгона. Бег с ходу. Финиширование.	2	
	2	Выполнение нормативов в возрастной категории 15-16 лет		
	Домашнее задание: Выполнение тренировочных упражнений			
Тема 1.4 Бег на короткие дистанции (60 м)	**Содержание**			ОК 04
	Практические занятия		**2**	
	1	Выполнение специальных беговых упражнений на скорость. Пробежка с максимальной скоростью на 60 метров из положения низкого старта. Финиширование.	2	
	2	Выполнение нормативов в возрастной категории 15-16 лет		
	Домашнее задание: Выполнение тренировочных упражнений			
Тема 1.5 Бег на короткие дистанции (100 м)	**Содержание**			ОК 08, ПК 1.3
	Практические занятия		**2**	
	1	Выполнение специальных беговых упражнений на скорость. Пробежка с максимальной скоростью на 100 метров из положения низкого старта. Финиширование.	2	
	2	Выполнение нормативов в возрастной категории 15-16 лет		
	Домашнее задание: Выполнение тренировочных упражнений			
Тема 1.6 Бег на короткие дистанции (250 м и 500 м)	**Содержание**		**2**	ОК 01,
	Практические занятия		2	
	1	Выполнение специальных беговых упражнений на скорость. Отработка техники разворотов. Отработка техники низкого старта. Исполнение стартового разгона и эстафетного бега. Финиширование.		
	2	Выполнение нормативов в возрастной категории 15-16 лет		

	Домашнее задание: Выполнение тренировочных упражнений			
Тема 1.7 Бег на длинные дистанции (1000 м и 1500 м)	**Содержание**		**6**	
	Практические занятия			ОК 04, ПК 1.3. ЛР 1
	1	Отработка техники бега с высокого старта. Бег 1000 м и 1500 м. Тактика бега на длинные дистанции. Выполнение упражнений на выносливость.	2	
	2	Выполнение нормативов в возрастной категории 15-16 лет	2	
	3	Значимость бега для развития выносливости.	2	
	Домашнее задание: Выполнение тренировочных упражнений			
Тема 1.8 Бег на длинные дистанции (2000 м и 3000 м)	**Содержание**		**2**	
	Практические занятия		2	ОК 04
	1	Выполнение упражнений на выносливость. Отработка финишного рывка.		
	Домашнее задание: Выполнение тренировочных упражнений			
Тема 1.9 Бег по пересеченной местности. Тактика бега по пересеченной местности.	**Содержание**		**4**	ОК 08, ЛР 10
	Практические занятия			
	1	Усвоение тактики бега по пересеченной местности. Выполнение упражнений на технику дыхания.	2	
	2	Усвоение тактики бега по пересеченной местности.	2	
	Домашнее задание: Выполнение тренировочных упражнений			
II курс 4 семестр				
Тема 2.1 Прыжки в длину. Техника разбега, отталкивания, полёта и приземления.	**Содержание**		**8**	ОК 04, ПК 1.3, ЛР 10
	Практические занятия		2	
	1	Выполнение специальных упражнений для исполнения прыжка в длину с места. Отработка техники разбега, отталкивания, полёта и приземления. Выполнение тройного прыжка в шаге.		
	2	Выполнение нормативов по прыжкам в длину в возрастной категории 15-16 лет	2	
	3	Отработка техники разбега, отталкивания, полёта и приземления.	2	
	Домашнее задание: Выполнение тренировочных упражнений			
Тема 2.2 Метание в цель и на дальность	**Содержание**		**4**	ОК 04
	Практические занятия			
	1	Отработка техники метания снарядов в горизонтальные и вертикальные цели с расстояния 12-15м. Метание снаряда с места	2	
	2	Выполнение нормативов по технике метания в цель и на дальность в возрастной категории15-16 лет	2	

	Домашнее задание: Выполнение тренировочных упражнений		
Тема 2.3 Спортивные игры. Баскетбол. Передвижения	**Содержание**	**4**	ОК 04
	Практические занятия		
	1 Отработка техники ведения мяча. Отработка техники передвижения и остановок	2	
	2 Совершенствование навыков игры в баскетбол	2	
	Домашнее задание: Выполнение тренировочных упражнений		
Тема 2.4 Спортивные игры. Баскетбол. Ловля мяча	**Содержание**	**4**	ОК 08
	Практические занятия	2	
	1 Отработка техники ловли мяча двумя руками, одной рукой. Передача мяча от груди. Передача на время		
	2 Отработка техники передачи двумя руками сверху, передача двумя руками "из рук в руки", передача одной рукой сбоку, передача одной рукой подбрасыванием	2	
	Домашнее задание: Выполнение тренировочных упражнений		
Тема 2.5 Спортивные игры. Баскетбол Бросок по кольцу	**Содержание**	**6**	ОК 04, ОК 08, ПК 1.3, ЛР 10
	Практические занятия	2	
	1 Отработка техник: бросок по кольцу двумя руками сверху. Бросок двумя руками от груди. Бросок двумя руками снизу. Бросок одной рукой от плеча. Бросок одной рукой сверху ("крюком"). Добивание мяча.		
	2 Отработка техник: бросок одной рукой от плеча. Бросок одной рукой сверху ("крюком"). Добивание мяча. Совершенствование навыков игры в баскетбол	2	
	Самостоятельная работа обучающихся	2	
	1 Выполнение физических упражнений в спортивных клубах и спортивных секциях		
	Домашнее задание: Выполнение тренировочных упражнений		
Тема 2.6 Спортивные игры. Баскетбол. Ведение мяча	**Содержание**	**2**	ОК 04
	Практические занятия	2	
	1 Отработка техник: бросок одной рукой сверху. Броски по кольцу на время. Вырывание и выбивание. Ведение и бросок на время. Ведение с изменением скорости. Ведение с изменением направления. Ведение с изменением высоты отскока		
	Домашнее задание: Выполнение тренировочных упражнений		
Тема 2.7 Спортивные игры. Баскетбол. Игра по правилам	**Содержание**	**2**	ОК 08
	Практические занятия		
	1 Разделение на команды. Совершенствование тактики игры. Освоение и отработка игровых навыков.	2	
	Домашнее задание: Выполнение тренировочных упражнений		

Тема 2.8 Спортивные игры. Волейбол. Техника передвижений	**Содержание**		**2**	ОК 04, ПК 1.3
	Практические занятия		2	
	1	Совершенствование техники передвижений, остановок, поворотов, стоек. Отработка комбинаций из освоенных элементов техники передвижения		
	Домашнее задание: Выполнение тренировочных упражнений			
Тема 2.9 Спортивные игры. Волейбол. Удар через сетку	**Содержание**		**4**	ОК 04, ОК 08, ПК 1.3, ЛР 10
	Практические занятия			
	1	Отработка подачи: нижняя прямая и боковая, верхняя прямая и боковая, верхняя прямая в прыжке Отработка вариантов нападающего удара через сетку	2	
	2	Совершенствование навыков игры в волейбол	2	
	Домашнее задание: Выполнение тренировочных упражнений			
Тема 2.10 Спортивные игры. Волейбол. Прием мяча	**Содержание**		**2**	ОК 04
	Практические занятия		2	
	1	Отработка техник: прием мяча сверху. Прием мяча снизу после подачи. Блокирование.		
	Домашнее задание: Выполнение тренировочных упражнений			
Тема 2.11 Спортивные игры. Волейбол. Игра по правилам	**Содержание**		**2**	ОК 08
	Практические занятия		2	
	1	Отработка групповые тактических действий игроков в нападении		
	Домашнее задание: Выполнение тренировочных упражнений			
Тема 2.12 Основы здорового образа жизни.	**Содержание**			ОК 08, ПК 1.3
	Практические занятия		**4**	
	1	Здоровье человека как ценность и факторы, его определяющие. Здоровый образ жизни и его взаимосвязь общей культурой индивида. Составляющие здорового образа жизни. Основные требования к его организации. Физическое воспитание и самосовершенствование в здоровом образе жизни. Критерии эффективности здорового образа жизни.	2	
	2.	Важность здорового образа жизни для организма.	2	
	Домашнее задание: Выполнение тренировочных упражнений			
III курс, 5 семестр				
Тема 3.1 Бег на короткие дистанции (60 м)	**Содержание**		**5**	ОК 04
	Практические занятия			
	1	Выполнение специальных беговых упражнений на скорость. Пробежка с	2	

		максимальной скоростью на 60 метров из положения низкого старта. Финиширование.		
	2	Выполнение нормативов в возрастной категории 16-17 лет	2	
	Самостоятельная работа обучающихся		1	
	1	Выполнение физических упражнений в спортивных клубах и спортивных секциях		
	Домашнее задание: Выполнение тренировочных упражнений			
Тема 3.2 Бег на короткие дистанции (100 м).	**Содержание**		**6**	ОК 04, ПК 1.3
	Практические занятия			
	1	Выполнение специальных беговых упражнений на скорость. Пробежка с максимальной скоростью на 100 метров из положения низкого старта. Финиширование.	2	
	2	Выполнение нормативов в возрастной категории 16-17 лет	2	
	3	Тактика развития скорости при беговых упражнениях.	2	
	Домашнее задание: Выполнение физических упражнений в спортивных клубах и спортивных секциях			
Тема 3.3 Бег на короткие дистанции (250 м и 500 м)	**Содержание**		**4**	ОК 04
	Практические занятия			
	1	Выполнение специальных беговых упражнений на скорость. Отработка техники разворотов. Отработка техники низкого старта. Исполнение стартового разгона и эстафетного бега. Финиширование.	2	
	2	Выполнение нормативов в возрастной категории 16-17 лет	2	
	Домашнее задание: Выполнение тренировочных упражнений			
Тема 3.4 Бег на длинные дистанции (1000 м и 1500 м)	**Содержание**		**4**	ОК 04
	Практические занятия			
	1	Отработка техники бега с высокого старта. Тактика бега на длинные дистанции. Выполнение упражнений на выносливость.	2	
	2	Выполнение нормативов в возрастной категории 16-17 лет	2	
	Домашнее задание: Выполнение физических упражнений в спортивных клубах и спортивных секциях			
Тема 3.5 Бег на длинные дистанции (2000 м и 3000 м)	**Содержание**		**5**	ОК 04
	Практические занятия			
	1	Отработка тактики бега на длинные дистанции. Выполнение упражнений на выносливость. Отработка финишного рывка.	2	
	2	Выполнение нормативов в возрастной категории 16-17 лет	2	

	Самостоятельная работа обучающихся		1	
	1	Выполнение физических упражнений в спортивных клубах и спортивных секциях		
Тема 3.6 Настольный теннис. Подача	**Содержание**		**2**	ОК 04
	Практические занятия		2	
	1	Отработка навыков розыгрыша, подачи, «переподачи». Разыгрывание партий в парах		
	Домашнее задание: Выполнение тренировочных упражнений			
Тема 3.7 Настольный теннис. Передвижения	**Содержание**		**2**	ОК 08
	Практические занятия		2	
	1	Отработка навыков стойки игрока, способов держания ракетки. Двусторонняя игра.		
	Домашнее задание: Выполнение тренировочных упражнений			
Тема 3.8 Настольный теннис. Тактика игры	**Содержание**		**2**	ОК 04
	Практические занятия		2	
	1	Отработка технических приемов: подача, подрезка, срезка, накат, поставка, топ-спин, топс-удар, сеча.		
	Домашнее задание: Выполнение тренировочных упражнений			
III курс 6 семестр				
Тема 4.1 Футбол. Ведение мяча.	**Содержание**		**4**	ОК 04, ОК 08
	Практические занятия			
	1	Отработка специальных упражнений и технических действий без мяча	2	
	2	Отработка техники: ведение мяча (по прямой, змейкой, с обеганием лежащих и стоящих предметов	2	
	Домашнее задание: Выполнение тренировочных упражнений			
Тема 4.2 Футбол. Удары по мячу	**Содержание**		**2**	ОК 04, ОК 08
	Практические занятия		2	
	1	Отработка техники: удары с места и в движении (по неподвижному и катящемуся мячу, после отскока мяча)		
	Домашнее задание: Выполнение тренировочных упражнений			
Тема 4.3 Футбол. Остановка мяча	**Содержание**		**2**	ОК 04, ОК 08
	Практические занятия		2	
	1	Отработка техники: удар по летящему мячу средней частью подъема ноги, удары головой на месте и в прыжке		
	Домашнее задание: Выполнение тренировочных упражнений			
Тема 4.4 Футбол. Игра по	**Содержание**		**2**	ОК 04
	Практические занятия		2	

правилам	1	Совершенствование игры в футбол		
	Домашнее задание: Выполнение тренировочных упражнений			
Тема 4.5 Гимнастика. Развитие гибкости.	**Содержание**		**4**	ОК 08, ПК 1.3, ЛР 10
	Практические занятия			
	1	Отработка техники: широкие стойки на ногах. Ходьба с включением широкого шага, глубоких выпадов, в приседе, со взмахом ногами. Наклоны вперед, назад, в сторону, в стойках на ногах, в седах	2	
	2	Отработка техники: выпады и полушпагаты на месте. «Выкруты» с гимнастической палкой, скакалкой. Высокие взмахи поочередно и попеременно правой и левой ногой у гимнастической стенки и при передвижении.	2	
	Домашнее задание: Выполнение тренировочных упражнений			
Тема 4.6 Гимнастика. Развитие координации.	**Содержание**		**4**	ОК 08
	Практические занятия			
	1	Отработка техники: произвольного преодоления простых препятствий, передвижение с резко изменяющимся направлением и остановками	2	
	2	Отработка техники: ходьба по гимнастической скамейке, низкому гимнастическому бревну с меняющимся темпом и длинной шага, поворотами и приседаниями	2	
	Домашнее задание: Выполнение тренировочных упражнений			
Тема 4.7 Гимнастика. Парная акробатика	**Содержание**		**2**	ОК 04
	Практические занятия		2	
	1	Отработка техники: поддержки, полуколонна, поддержка под живот, упоры		
	Домашнее задание: Выполнение тренировочных упражнений			
Тема 4.8 Здоровый образ жизни. Значимость отказа от вредных привычек.	**Содержание**		**3**	ОК 04, ЛР 1, ЛР 9, ЛР 10
	Практические занятия			
	1	Образ жизни отдельного человека с целью профилактики болезней и укрепления здоровья. ЗОЖ - это концепция жизнедеятельности человека, направленная на улучшение и сохранение здоровья с помощью соответствующего питания, физической подготовки, морального настроя и отказа от вредных привычек.	2	
	Домашнее задание: доклад о вреде алкоголя и табачных изделий			
Тема 4.9 Развитие силовых способностей.	**Содержание**		**4**	ОК 04
	Практические занятия			
	1	Выполнение динамических упражнений с переменой опоры на руки и ноги, на локальное развитие мышц туловища с использованием веса тела и дополнительных	2	

		отягощений		
	2	Отработка техники: лазанье с дополнительным отягощением на поясе (по гимнастической стенке и наклонной гимнастической скамейке в упоре на коленях и в упоре присев); перелезание и перепрыгивание через препятствия с опорой на руки; подтягивание в висе стоя и лежа; отжимание лежа с опорой на гимнастическую скамейку	2	
	Домашнее задание: Выполнение тренировочных упражнений			
Тема 4.10 Развитие быстроты	**Содержание**		**6**	ОК 04, ОК **08**
	Практические занятия		2	
	1	Выполнение беговых упражнений с максимальной скоростью с высокого старта, из разных исходных положений; челночный бег; бег с горки в максимальном темпе; ускорение из разных исходных положений; Броски в стенку и ловля теннисного мяча в максимальном темпе, из разных исходных положений, с поворотами		
	Самостоятельная работа обучающихся		4	
	1	Отработка упражнений по развитию силовых качеств		
	Домашнее задание: Выполнение тренировочных упражнений			
IV курс 7 семестр				
Тема 5.1 Бег на короткие дистанции (60 м)	**Содержание**		**6**	ОК 08
	Практические занятия			
	1	Выполнение специальных беговых упражнений на скорость. Пробежка с максимальной скоростью на 60 метров из положения низкого старта. Финиширование.	2	
	2	Выполнение нормативов в возрастной категории	2	
	Самостоятельная работа обучающихся		2	
	1	Выполнение физических упражнений в спортивных клубах и спортивных секциях		
	Домашнее задание: Выполнение тренировочных упражнений			
Тема 5.2 Бег на короткие дистанции (100 м)	**Содержание**		**6**	ОК 08
	Практические занятия			
	1	Выполнение специальных беговых упражнений на скорость. Пробежка с максимальной скоростью на 100 метров из положения низкого старта. Финиширование.	2	
	2	Выполнение нормативов в возрастной категории 17-18 лет	2	
	Самостоятельная работа обучающихся		2	
	1	Выполнение физических упражнений в спортивных клубах и спортивных секциях		

	Домашнее задание: Выполнение тренировочных упражнений			
Тема 5.3 Бег на короткие дистанции (250 м и 500 м)	**Содержание**		**6**	ОК 08
	Практические занятия			
	1	Выполнение специальных беговых упражнений на скорость. Отработка техники разворотов. Отработка техники низкого старта. Исполнение стартового разгона и эстафетного бега. Финиширование.	2	
	2	Выполнение нормативов в возрастной категории 17-18 лет	2	
	Самостоятельная работа обучающихся		2	
	1	Выполнение физических упражнений в спортивных клубах и спортивных секциях		
	Домашнее задание: Выполнение тренировочных упражнений			
Тема 5.4 Бег на длинные дистанции (1000 м и 1500 м)	**Содержание**		**5**	ОК 08
	Практические занятия			
	1	Отработка техники бега с высокого старта. Бег 1000 м и 1500 м. Тактика бега на длинные дистанции. Выполнение упражнений на выносливость.	2	
	2	Выполнение нормативов в возрастной категории 17-18 лет	2	
	Самостоятельная работа обучающихся		1	
	1	Выполнение физических упражнений в спортивных клубах и спортивных секциях		
	Домашнее задание: Выполнение тренировочных упражнений			
Тема 5.5 Бег на длинные дистанции (2000 м и 3000 м)	**Содержание**		**5**	ОК 08
	Практические занятия			
	1	Выполнение упражнений на выносливость. Бег 2000м. Бег 3000м. Отработка финишного рывка.	2	
	2	Выполнение нормативов в возрастной категории 17-18 лет	2	
	Самостоятельная работа обучающихся		1	
	1	Выполнение физических упражнений в спортивных клубах и спортивных секциях		
	Домашнее задание: Выполнение тренировочных упражнений			
Тема 5.6 Гимнастические упражнения прикладного характера.	**Содержание**		**6**	ОК 08
	Практические занятия			
	1	Отработка прыжков со скакалкой. Передвижение по гимнастической стенке.	2	
	2	Отработка техник: преодоление полосы препятствий с элементами лазанья и перелезания, переползания, передвижение по наклонной гимнастической скамейке.	2	
	3	Гимнастика. Упражнения для укрепления здоровья	2	
	Домашнее задание: Выполнение тренировочных упражнений			

Тема 5.7 Метание в цель и на дальность	**Содержание**		**2**	ОК 08
	Практические занятия			
	1	Отработка техники метания снарядов.	2	
	2	Выполнение нормативов по технике метания в цель и на дальность в возрастной категории 17-18 лет	2	
	Домашнее задание: Выполнение тренировочных упражнений			
Тема 5.8 Прыжок в длину	**Содержание**		**4**	ОК 08
	Практические занятия		2	
	1	Выполнение специальных упражнений для исполнения прыжка в длину с места. Отработка техники разбега, отталкивания, полёта и приземления. Выполнение тройного прыжка в шаге.		
	2	Выполнение нормативов по прыжкам в длину в возрастной категории 17-18 лет	2	
	Домашнее задание: Выполнение тренировочных упражнений			
Тема 5.9 Роль физической культуры в общекультурном, профессиональном и социальном развитии человека.	**Содержание**		**4**	ОК 04, ПК 1.3, ЛР 10
	Практические занятия			
	1	Физическая культура - основа социально-культурного бытия индивида, основополагающая модификация его общей и профессиональной культуры. Как интегрированный результат воспитания и профессиональной подготовки она проявляется в отношении человека к своему здоровью, физическим возможностям и способностям, в образе жизни и профессиональной деятельности и предстает в единстве знаний, убеждений, ценностных ориентации и в их практическом воплощении.	2	
	2	Роль физической культуры. Отработка упражнений, способствующих развитию выносливости и ловкости	2	
Промежуточная аттестация (дифференцированный зачет)				
Всего				**194**

3. УСЛОВИЯ РЕАЛИЗАЦИИ ПРОГРАММЫ ДИСЦИПЛИНЫ

3.1. Требования к минимальному материально-техническому обеспечению

Реализация программы дисциплины требует наличия спортивного комплекса - спортивный зал, открытый стадион широкого профиля с элементами полосы препятствий; тренажеров, тренажерного комплекса – тренажерный зал.

Спортивное оборудование:

- баскетбольные, волейбольные, футбольные мячи;
- ворота футбольные, сетки и стойки волейбольные, баскетбольные щиты с кольцами,
- оборудование для силовых упражнений (утяжелители, гантели, гири);
- гимнастическая перекладина;
- шведские стенки;
- секундомеры;
- разметочные дорожки для прыжков и метания;
- шахматы, шашки;
- гранаты для метания;
- колодки стартовые;
- гимнастические скамейки;
- спортивные тренажеры для всех групп мышц;
- обручи металлические;
- столы и оборудование для настольного тенниса;
- ракетки и сетка для игры в бадминтон.

Технические средства обучения:

- персональный компьютер (системный блок, монитор, клавиатура, мышь, колонки);
- музыкальный центр.

Наглядные средства обучения

1. стенды по физическому воспитанию и спортивной жизни колледжа.

3.2 Перечень рекомендуемых учебных изданий, Интернет-ресурсов, дополнительной литературы

3.2.1 Основные печатные издания:

Лях В.И. Физическая культура: Учебник для общеобразоват. организаций: базовый уровень – М.: Просвещение, 2020 – 255 с.

3.2.2 Дополнительные источники

1. Виленский М.Я, Горшков А.Г: учебник для СПО. – М.: Кнорус, 2020.

2. 1. Физическая культура студента [Текст]: учебник для студентов вузов. /под общ. ред. В.И.Ильинича - М.: Гардарики,2020. – 448с.

3.2.3 Интернет ресурсы:

1. Физическая культура в профессиональной подготовке студентов [Электронный ресурс] - режим доступа: http://www.studystuff.ru/ (2012-2023)

2. Электронно-библиотечная система Znanium.com [Электронный ресурс] – режим доступа: http://znanium.com/ (2009-2023).

4 КОНТРОЛЬ И ОЦЕНКА РЕЗУЛЬТАТОВ ОСВОЕНИЯ УЧЕБНОЙ ДИСЦИПЛИНЫ

Контроль и оценка результатов освоения дисциплины осуществляется преподавателем в процессе проведения практических занятий и лабораторных работ, тестирования, а также выполнения студентами индивидуальных заданий, проектов, исследований.

Результаты обучения	**Критерии оценки**	**Методы оценки**
Знать: роль физической культуры в общекультурном, профессиональном и социальном развитии человека; основы здорового образа жизни; условия профессиональной деятельности и зоны риска физического здоровья для данной специальности; правила и способы планирования системы индивидуальных занятий физическими упражнениями различной направленности	обучающийся понимает роль физической культуры в общекультурном, профессиональном и социальном развитии человека; ведёт здоровый образ жизни; понимает условия деятельности и знает зоны риска физического здоровья для данной специальности; проводит индивидуальные занятия физическими упражнениями различной направленности	устный опрос тестирование результаты выполнения контрольных нормативов
Уметь: использовать физкультурно-оздоровительную деятельность для укрепления здоровья, достижения жизненных и профессиональных целей; применять рациональные приемы двигательных функций в профессиональной деятельности; пользоваться средствами профилактики перенапряжения, характерными для данной специальности; выполнять контрольные нормативы, предусмотренные государственным стандартом при соответствующей тренировке, с учетом состояния здоровья и функциональных возможностей своего организма	обучающийся использует физкультурно-оздоровительную деятельность для укрепления здоровья, достижения жизненных и профессиональных целей; применяет рациональные приемы двигательных функций в профессиональной деятельности; пользуется средствами профилактики перенапряжения, характерными для данной специальности; выполняет контрольные нормативы, предусмотренные государственным стандартом при соответствующей тренировке, с учетом состояния здоровья и функциональных возможностей своего организм	выполнение комплекса упражнений регулирование физической нагрузки владение навыками контроля и оценки подбор средств и методов занятий

Приложение
План мероприятий

Специальность 20.02.04 Пожарная безопасность
2-4 курс
ОГСЭ.4 Физическая культура

Личностные результаты	Содержание урока (тема, тип урока, воспитательные задачи)	Способ организации деятельности	Продукт деятельности	Оценка процесса формирования
ЛР 1 Осознающий себя гражданином и защитником великой страны ЛР 9 Соблюдающий и пропагандирующий правила здорового и безопасного образа жизни, спорта; предупреждающий либо преодолевающий зависимости от алкоголя, табака, психоактивных веществ, азартных игр и т.д. Сохраняющий психологическую устойчивость в ситуативно сложных или стремительно меняющихся ситуациях ЛР 10 Заботящийся о защите окружающей среды, собственной и чужой безопасности, в том числе цифровой	Тема: Спортивные игры (18 ч.) Тип урока: проверки и оценки знаний и способов деятельности - практическое занятие Воспитательная задача: - закрепление и углубление имеющихся навыков и умений; - формирование навыков работать в команде - умения ориентироваться в пространстве - побуждение студентов соблюдать правила общения	- Спартакиада посвящена 23 февраля	Популяризация здорового образа жизни	- мотивация гражданина и защитника великой страны - демонстрация пропаганды здорового и безопасного образа жизни, спорта;

ЛР 1 Осознающий себя гражданином и защитником великой страны ЛР 9 Соблюдающий и пропагандирующий правила здорового и безопасного образа жизни, спорта; предупреждающий либо преодолевающий зависимости от алкоголя, табака, психоактивных веществ, азартных игр и т.д. Сохраняющий психологическую устойчивость в ситуативно сложных или стремительно меняющихся ситуациях ЛР 10 Заботящийся о защите окружающей среды, собственной и чужой безопасности, в том числе цифровой	Тема: Бег на короткие дистанции (250 м и 500 м) (8 ч.) Тип урока: проверки и оценки знаний и способов деятельности - практическое занятие Воспитательная задача: - закрепление и углубление имеющихся навыков и умений; - формирование навыков работать в команде - умения ориентироваться в пространстве - побуждение студентов соблюдать правила общения	- День оздоровительного бега	Популяризация здорового образа жизни	- мотивация гражданина и защитника великой страны - демонстрация пропаганды здорового и безопасного образа жизни, спорта;

Приложение I.5
к программе СПО 20.02.04. «Пожарная безопасность»

РАБОЧАЯ ПРОГРАММА УЧЕБНОЙ ДИСЦИПЛИНЫ СГ.05 ОСНОВЫ ФИНАНСОВОЙ ГРАМОТНОСТИ И ПРЕДПРИНИМАТЕЛЬСКОЙ ДЕЯТЕЛЬНОСТИ

2023

Составитель:

Горцева Таисия Николаевна, преподаватель ГБПОУ УКРТБ

Муллагалиева Элина Эдуардовна, преподаватель ГБПОУ УКРТБ

СОДЕРЖАНИЕ

1. Паспорт программы учебной дисциплины
2. Структура и содержание учебной дисциплины
3. Условия реализации программы учебной дисциплины
4. Контроль и оценка результатов освоения учебной дисциплины

Приложение 1

1. ПАСПОРТ РАБОЧЕЙ ПРОГРАММЫ УЧЕБНОЙ ДИСЦИПЛИНЫ

Основы финансовой грамотности и предпринимательской деятельности

наименование дисциплины

1.1. Место дисциплины в структуре основной профессиональной образовательной программы

Учебная дисциплина «Основы финансовой грамотности и предпринимательской деятельности» принадлежит к социально-гуманитарному циклу.

Дисциплина введена за счет часов вариативной части с целью расширения основного вида деятельности выпускника в соответствии с запросами регионального рынка труда.

1.2. Цель и планируемые результаты освоения дисциплины:

Код ПК, ОК, ЛР	Умения	Знания
ОК 03 ОК 04 ПК 2.3	- Разрабатывать проекты инфокоммуникационных сетей и систем связи для предприятий и компаний малого и среднего бизнеса.	- Планировать и реализовывать собственное профессиональное личностное развитие, предпринимательскую деятельность в профессиональной сфере, использовать знания по финансовой грамотности в различных жизненных ситуациях; - Эффективно взаимодействовать и работать в коллективе и команде;

1.3. Рекомендуемое количество часов на освоение программы дисциплины

Объем работы обучающихся во взаимодействии с преподавателем 82 часа, в том числе:

2. СТРУКТУРА И СОДЕРЖАНИЕ УЧЕБНОЙ ДИСЦИПЛИНЫ

2.1. Объем учебной дисциплины и виды учебной работы

Вид учебной деятельности	Объем часов
Объем образовательной программы	84
Объем работы обучающихся во взаимодействии с преподавателем	76
в том числе:	
- теоретическое обучение	46
- лабораторные работы (если предусмотрено)	-
- практические занятия (если предусмотрено)	30
- курсовая работа (проект) (если предусмотрено)	-
- самостоятельная работа[14]	4
- промежуточная аттестация (дифференцированный зачет)	4

[14]Самостоятельная работа в рамках образовательной программы планируется образовательной организацией с соответствии с требованиями ФГОС СПО в пределах объема учебной дисциплины в количестве часов, необходимом для выполнения заданий самостоятельной работы обучающихся, предусмотренных тематическим планом и содержанием учебной дисциплины.

2.2. Тематические план и содержание учебной дисциплины «Основы финансовой грамотности и предпринимательской деятельности»

Наименование разделов и тем	Содержание учебного материала и формы организации деятельности обучающихся		Объем в часах	Коды компетенций, формированию которых способствует элемент программы
3 семестр				
Раздел 1. Роль и значение финансовой грамотности при принятии стратегических решений в условиях ограниченности ресурсов			**8**	ОК 03 ОК 04 ПК 2.3
Тема 1.1. Сущность финансовой грамотности населения, ее цели и задачи	**Содержание**		**6**	
	1 Сущность понятия финансовой грамотности. Цели и задачи формирования финансовой грамотности. Содержание основных понятий финансовой грамотности: человеческий капитал, потребности, блага и услуги, ресурсы, деньги, финансы, сбережения, кредит, налоги, баланс, активы, пассивы, доходы, расходы, прибыль, выручка, бюджет и его виды, дефицит, профицит		2	
	2 Ограниченность ресурсов и проблема их выбора. Понятие планирования и его виды: краткосрочное, среднесрочное и долгосрочное. SWOT – анализ		2	
	3 Основные законодательные акты, регламентирующие вопросы финансовой грамотности в Российской Федерации.		2	
	Домашнее задание: Чтение и анализ литературы [1] стр.8-21, [1] стр.125-135			
	Практические занятия		**2**	
	1	Проведение SWOT – анализа при принятии решения поступления в среднее профессиональное заведение		
Раздел 2. Место России в международной банковской системе			**18**	ОК 03 ОК 04 ПК 2.3
Тема 2.1. Банковская система Российской Федерации:	**Содержание**		**4**	
	4 История возникновения банков. Роль банков в создании и функционировании рынка капитала. Структура современной банковской системы и ее функции. Виды банковских организаций. Понятие ключевой ставки.		2	
	5 Правовые основы банковской деятельности		2	

структура, функции и виды банковских услуг	Домашнее задание: Чтение и анализ литературы [1] стр.36-49, Федеральный закон "О Центральном банке Российской Федерации (Банке России)"			
Тема 2.2. Основные виды банковских операций	**Содержание**		**10**	ОК 03 ОК 04 ПК 2.3
	6 Депозит и его виды. Экономическая сущность понятий: сбережения, депозитная карта, вкладчик, индекс потребительских цен, инфляция, номинальная и реальная ставки по депозиту, капитализация, ликвидность		2	
	7 Кредит и его виды. Принципы кредитования. Виды схем погашения платежей по кредиту. Содержание основных понятий банковских операций: заемщик, кредитор, кредитная история, кредитный договор, микрофинансовые организации, кредитные риски		2	
	8 Расчетно-кассовые операции и их значение. Виды платежных средств: чеки, электронные деньги, банковская ячейка, денежные переводы, овердрафт.		2	
	Домашнее задание: Чтение и анализ литературы [1] стр.50-56, [1] стр.57-67			
	Практические занятия		**4**	
	2	Решение кейса «Выявление целесообразности кредитования в банке на основе расчета аннуитетных платежей»	2	
	3	Деловая игра «Расчетно-кассовое обслуживание в банке» /Деловая игра «Как не стать жертвой финансового мошенника» (выбор деловой игры осуществляется по желанию обучающихся)	2	
Раздел 3. Налоговая система Российской Федерации			**10**	
Тема 3.1. Система налогообложения физических лиц	**Содержание**		**8**	ОК 03 ОК 04 ПК 2.3
	9 Экономическая сущность понятия налог. Субъект, объект и предмет налогообложения. Принципы построения налоговой системы, ее структура и функции.		2	
	10 Классификация налогов по уровню управления. Виды налогов для физических лиц.		2	
	11 Налоговая декларация. Налоговые льготы и налоговые вычеты для физических лиц		2	
	12 Специальные налоговые режимы		2	
	Домашнее задание: Чтение и анализ литературы [1] стр.116-124, [3] стр.75-102 [2] стр.96-211, НК РФ			
	Практические занятия		**2**	
	4	Как вернуть налоги в семейный бюджет		
Раздел 4. Инвестиции: формирование стратегии инвестирования и инструменты для ее реализации			**30**	

Тема 4.1. Формирование стратегии инвестирования	**Содержание**		**4**	ОК 03 ОК 04 ПК 2.3
	13 Сущность и значение инвестиций. Участники, субъекты и объекты инвестиционного процесса. Реальные и финансовые инвестиции и их классификация		2	
	14 Валютная и фондовая биржи. Инвестиционный портфель. Паевые инвестиционные фонды (ПИФы) как способ инвестирования денежных средств физических лиц		2	
	Домашнее задание: Чтение и анализ литературы [1] стр.76-78, 81-89			
	Практические занятия		**2**	
	5	Мозговой штурм «Инвестиции в образах мировой культуры»		
Тема 4.2. Виды ценных бумаг и производных финансовых инструментов	**Содержание**		**4**	ОК 03 ОК 04 ПК 2.3
	15 Виды ценных бумаг: акции, облигации, векселя.		2	
	16 Производные финансовые инструменты: фьючерс, опцион. Понятие доходности ценных бумаг		2	
	Домашнее задание: Чтение и анализ литературы [1] стр.78-81			
	Практические занятия		**2**	
	6	Решение кейса «Финансист. Покупка ценных бумаг и формирование инвестиционного портфеля»		
Тема 4.3. Способы принятия финансовых решений	**Содержание**		**6**	
	17 Личное финансовое планирование. Личный и семейный бюджеты		2	
	18 Понятие предпринимательской деятельности. Стартап, бизнес-идея, бизнес-инкубатор		2	
	19 Основные понятия и разделы бизнес-плана. Период окупаемости		2	
	Домашнее задание: Чтение и анализ литературы [1] стр.22-35, [3] стр.8-30 [2] стр.54-82, 84-94, [1] стр.136-148, ГК РФ, [2] стр.230-272			
	Практические занятия		**12**	
	7	Составление личного бюджета	2	
	8	Деловая игра «Разработка бизнес-идеи и ее финансово-экономическое обоснование»	2	
	9-10	Составление бизнес-плана по алгоритму. Ведение простых расчетов.	4	
	11-12	Презентация компании	4	
Раздел 5. Страхование			**18**	
Тема 5.1 Структура страхового рынка в Российской	**Содержание**		**4**	ОК 03 ОК 04 ПК 2.3 17
	20 Экономическая сущность страхования. Функции и принципы страхования. Основные понятия в страховании: страховщик, страхователь, страховой брокер, страховой агент, договор страхования, страховой случай, страховой взнос, страховая премия, страховые продукты.		2	

Федерации и виды страховых услуг	21 Виды страхования: страхование жизни, страхование от несчастных случаев, медицинское страхование, страхование имущества, страхование гражданской ответственности. Страховые риски		2	
	Домашнее задание: Чтение и анализ литературы [1] стр.103-115, Закон РФ "Об организации страхового дела в Российской Федерации" [3] стр.104-125			
	Практические занятия		**2**	
	13	Деловая игра «Заключение договора страхования автомобиля»		
Тема 5.2. Пенсионное страхование как форма социальной защиты населения	**Содержание**		**4**	
	22 Государственная пенсионная система в России. Обязательное пенсионное страхование. Государственное пенсионное обеспечение. Пенсионный фонд Российской Федерации, негосударственный пенсионный фонд и их функции		2	
	23 Пенсионные накопления. Страховые взносы. Виды пенсий и инструменты по увеличению пенсионных накоплений		2	
	Домашнее задание: Чтение и анализ литературы [1] стр.91-102			
	Практические занятия		**4**	
	14	Пенсионные накопления, их значение.	2	
	15	Обучающая игра «Выбери свой негосударственный пенсионный фонд»	2	
Промежуточная аттестация (дифференцированный зачет**)**			**4**	
Всего:			**84**	

3. УСЛОВИЯ РЕАЛИЗАЦИИ ПРОГРАММЫ УЧЕБНОЙ ДИСЦИПЛИНЫ

3.1. Требования к минимальному материально-техническому обеспечению

Реализация программы дисциплины требует наличия Кабинет социально-экономических дисциплин

Оборудование учебного кабинета:

- посадочные места по количеству обучающихся;
- рабочее место преподавателя;
- доска;
- шкаф;
- комплект учебно-наглядных пособий и плакатов по дисциплине.

Технические средства обучения:

- мультимедийное оборудование (телевизор);
  персональный компьютер (системный блок, монитор, клавиатура, мышь, колонки).

Раздаточный материал: комплект учебно–наглядных пособий для проведения практических занятий.

3.2. Информационное обеспечение обучения

Основные источники:

1. Богаченко, В.М. Основы финансовой грамотности: учебное пособие / В.М. Богаченко, И.Г. Бурейко, И.П. Жилякова. – Ростов н/Д: Феникс, 2021. – 159 с: -Текст: непосредственный

2. Шитов, В.Н. Основы предпринимательской деятельности: учебное пособие / В.Н. Шитов. – Ростов н/Д: Феникс, 2021. – 413 с. – Текст: непосредственный

3. Фрицлер, А. В. Основы финансовой грамотности : учебное пособие для среднего профессионального образования / А. В. Фрицлер, Е. А. Тарханова. — Москва : Издательство Юрайт, 2023. — 154 с. — (Профессиональное образование). — ISBN 978-5-534-13794-1. — Текст : электронный // Образовательная платформа Юрайт [сайт]. — URL: https://urait.ru/bcode/519716 (дата обращения: 06.02.2023).

Дополнительные источники:

1. НК РФ
2. ГК РФ
3. Федеральный закон "О Центральном банке Российской Федерации (Банке России)"
4. Закон РФ "Об организации страхового дела в Российской Федерации"

Интернет ресурсы:

1.Единый портал бюджетной системы РФ budget.gov.ru

2.Сайт GOSUSLUGI.ru

3.Справочно-правовая система «КонсультантПлюс».

4.Электронно-библиотечная система. [Электронный ресурс] – режим доступа: http://znanium.com/

4. КОНТРОЛЬ И ОЦЕНКА РЕЗУЛЬТАТОВ ОСВОЕНИЯ УЧЕБНОЙ ДИСЦИПЛИНЫ

Контроль и оценка результатов освоения дисциплины осуществляется преподавателем в процессе проведения практических занятий и лабораторных работ, тестирования, а также выполнения студентами индивидуальных заданий, проектов, исследований.

Результаты обучения (освоенные умения, усвоенные знания)	**Критерии оценки**	**Формы и методы контроля и оценки результатов обучения**
Умения:		
- применять теоретические знания по финансовой грамотности для практической деятельности и повседневной жизни	«Отлично» - теоретическое содержание курса освоено полностью, без пробелов, умения сформированы, все предусмотренные программой учебные задания выполнены, качество их выполнения оценено высоко. «Хорошо» - теоретическое содержание курса освоено полностью, без пробелов, некоторые умения сформированы недостаточно, все предусмотренные программой учебные задания выполнены,	Наблюдение за выполнением практического задания № 1. Оценка выполнения практического задания № 1. Решение ситуационных задач. Обсуждение практических ситуаций. Зачет/дифференцированный
- взаимодействовать в коллективе и работать в команде		Наблюдение за выполнением практического задания № 5. Оценка выполнения практического задания № 5. Решение ситуационных задач. Обсуждение практических ситуаций. Зачет/дифференцированный
- рационально планировать свои доходы и расходы		Наблюдение за выполнением практического задания № 2. Оценка выполнения практического задания № 2. Решение кейса. Решение ситуационных задач. Обсуждение практических ситуаций. Зачет/дифференцированный
- грамотно применять полученные знания для оценки собственных экономических действий в качестве потребителя, налогоплательщика, страхователя, члена семьи и гражданина		Наблюдение за выполнением практического задания № 13. Оценка выполнения практического задания № 13. Деловая игра Решение ситуационных задач. Обсуждение практических ситуаций. Зачет/дифференцированный
- использовать		Наблюдение за выполнением

приобретенные знания для выполнения практических заданий, основанных на ситуациях, связанных с банковскими операциями, рынком ценных бумаг, страховым рынком, фондовой и валютной биржами	некоторые виды заданий выполнены с ошибками. «Удовлетворительно» - теоретическое содержание курса освоено частично, но пробелы не носят существенного характера, необходимые умения работы с освоенным материалом в основном сформированы, большинство предусмотренных программой обучения учебных заданий выполнено, некоторые из выполненных заданий содержат ошибки. «Неудовлетворительно» - теоретическое содержание курса не освоено, необходимые умения не сформированы, выполненные учебные задания содержат грубые ошибки.	практического задания № 3. Оценка выполнения практического задания № 3. Деловая игра Решение ситуационных задач. Обсуждение практических ситуаций. Зачет/дифференцированный
- анализирует состояние финансовых рынков, используя различные источники информации		Наблюдение за выполнением практического задания № 6. Оценка выполнения практического задания № 6. Решение кейса Решение ситуационных задач. Обсуждение практических ситуаций. Зачет/дифференцированный
- определять назначение видов налогов и применять полученные знания для расчёта НДФЛ, налоговых вычетов, заполнения налоговой декларации;		Наблюдение за выполнением практического задания № 4. Оценка выполнения практического задания № 4. Решение ситуационных задач. Обсуждение практических ситуаций. Зачет/дифференцированный
- применять правовые нормы по защите прав потребителей финансовых услуг и выявлять признаки мошенничества на финансовом рынке в отношении физических лиц;		Наблюдение за выполнением практического задания № 3. Оценка выполнения практического задания № 3. Деловая игра Решение ситуационных задач. Обсуждение практических ситуаций. Зачет/дифференцированный
- планировать и анализировать семейный бюджет и личный финансовый план;		Наблюдение за выполнением практического задания № 7. Оценка выполнения практического задания № 7. Решение ситуационных задач. Обсуждение практических ситуаций. Зачет/дифференцированный

- составлять обоснование бизнес-идеи		Наблюдение за выполнением практических заданий № 8-12. Оценка выполнения практических заданий № 8-12 Деловая игра Решение ситуационных задач. Обсуждение практических ситуаций. Зачет/дифференцированный
- применять полученные знания для увеличения пенсионных накоплений		Наблюдение за выполнением практических заданий № 14-15 Оценка выполнения практических заданий № 14-15 Деловая игра Решение ситуационных задач. Обсуждение практических ситуаций. Зачет/дифференцированный
Знания:		
- основные понятия финансовой грамотности и основные законодательные акты, регламентирующие ее вопросы		Оценка отчета по выполнению практической работы № 7 Устный опрос по теме 1.1 Подготовка мини-исследования по заданной теме
- виды принятия решений в условиях ограниченности ресурсов		Оценка отчета по выполнению практической работы № 1 Тестирование по теме 1.1 Подготовка доклада по заданной теме
- основные виды планирования		Оценка отчета по выполнению практических работ № 8-12 Тестирование по теме 4.3
- устройство банковской системы, основные виды банков и их операций		Устный опрос по теме 2.1 Подготовка мини-проекта по заданной теме
- сущность понятий «депозит» и «кредит», их виды и принципы;		Оценка отчета по выполнению практических работ № 2-3 Тестирование по теме 2.2 Подготовка доклада и мини-проекта по заданной теме
- схемы кредитования физических лиц		Оценка отчета по выполнению практической работы № 2 Устный опрос по теме 2.2 Подготовка мини-исследование по заданной теме
- устройство налоговой		Оценка отчета по выполнению

системы, виды налогообложения физических лиц		практической работы № 4 Устный опрос по теме 3.1 Подготовка доклада по заданной теме
- признаки финансового мошенничества		Оценка отчета по выполнению практической работы № 3 Тестирование по теме 1.1 Подготовка доклада по заданной теме
- основные виды ценных бумаг и их доходность		Оценка отчета по выполнению практической работы № 6 Устный опрос по теме 4.2
- формирование инвестиционного портфеля		Оценка отчета по выполнению практической работы № 5 Тестирование по теме 4.1 Подготовка доклада по заданной теме
- классификацию инвестиций, основные разделы бизнес-плана		Оценка отчета по выполнению практической работы № 8-12 Устный опрос по теме 4.3 Подготовка мини-проекта и презентации по заданной теме
- виды страхования		Оценка отчета по выполнению практической работы № 13 Тестирование по теме 5.1 Подготовка мини-проекта по заданной теме
- виды пенсий, способы увеличения пенсий		Оценка отчета по выполнению практических работ № 14-15 Устный опрос по теме 5.2 Подготовка мини-исследования по заданной теме

Приложение 1
Обязательное

КОНКРЕТИЗАЦИЯ ДОСТИЖЕНИЯ ЛИЧНОСТНЫХ РЕЗУЛЬТАТОВ

Личностные результаты	**Содержание урока (тема, тип урока, воспитательные задачи)**	**Способ организации деятельности**	**Продукт деятельности**	**Оценка процесса формирования ЛР**
ЛР 4. Проявляющий и демонстрирующий уважение к труду человека, осознающий ценность собственного труда и труда других людей. Экономически активный, ориентированный на осознанный выбор сферы профессиональной деятельности с учетом личных жизненных планов, потребностей своей семьи, российского общества. Выражающий осознанную готовность к получению профессионального образования, к непрерывному образованию в течение жизни Демонстрирующий позитивное отношение к регулированию трудовых отношений. Ориентированный на самообразование и	**Тема:** «Способы принятия финансовых решений» (6 ч.) **Тип урока:** Комбинированный **Воспитательная задача:** - воспитание гуманного отношения к окружающим, воспитывать отношение к предпринимательству не только как к способу получения прибыли (личной выгоды), но и способу удовлетворения потребностей общества - проявление заинтересованности не только в личном успехе, но и в решении проблемных заданий всей группой - выражают положительное отношение к процессу познания - адекватно понимают причины успешности/не успешности учебной деятельности - воспитание чувства само- и взаимоуважения - развитие сотрудничества при	*Работа в малых-группах:* Группа делится на малые группы по 4-5 человек в каждой. *Задание для работы в малой группе:* - выбор организации фирмы по профилю своей профессии (подготовить на ватмане, а затем презентовать перед другими группами свой вариант фирмы) - выбор формы предпринимательской деятельности - выбор учредителей компании - определение названия фирмы (разработка логотипа, девиза, фирменных бланков) - определение	Разработанный бизнес-план Презентация к защите бизнес проекта	- ориентация обучающихся на достижение личного счастья, реализацию позитивных жизненных перспектив, инициативность, креативность, готовность и способность к личностному самоопределению, способность ставить цели и строить жизненные планы; - готовность и способность обеспечить себе и своим близким достойную жизнь в процессе самостоятельной, творческой и ответственной деятельности; - готовность и способность обучающихся к отстаиванию собственного мнения, выработке собственной позиции; - гражданская позиция активного и ответственного члена российского об-

профессиональную переподготовку в условиях смены технологического уклада и сопутствующих социальных перемен. Стремящийся к формированию в сетевой среде личностно и профессионального конструктивного «цифрового следа» ЛР 10. Бережливо относящийся к природному наследию страны и мира, проявляющий сформированность экологической культуры на основе понимания влияния социальных, экономических и профессионально-производственных процессов на окружающую среду. Выражающий деятельное неприятие действий, приносящих вред природе, распознающий опасности среды обитания, предупреждающий рискованное поведение других граждан, популяризирующий способы сохранения памятников природы страны, региона,	работе в парах - воспитание интереса к предпринимательской деятельности	ассортимента выпускаемой продукции /оказываемых услуг *Подготовка презентации фирмы*		щества, осознающего свои конституционные права и обязанности, уважающего закон и правопорядок; - готовность к осуществлению собственных прав и свобод без нарушения прав и свобод других лиц, правовая грамотность; - готовность обучающихся к конструктивному участию в принятии решений, затрагивающих их права и интересы; - готовность и способность вести диалог с другими людьми, достигать в нём взаимопонимания, находить общие цели и сотрудничать для их достижения; - развитие компетенций сотрудничества со сверстниками в образовательной, учебно-исследовательской и проектной деятельности; - готовность и способность к образованию и самообразованию на протяжении всей жизни; сознательное отношение к непрерывному образованию как

территории, поселения, включенный в общественные инициативы, направленные на заботу о них ЛР13. Демонстрирующий готовность и способность вести диалог с другими людьми, достигать в нем взаимопонимания, находить общие цели и сотрудничать для их достижения в профессиональной деятельности ЛР 16 Принимающий цели и задачи научно-технологического, экономического, информационного и социокультурного развития России, готовый работать на их достижение. ЛР 17 Управляющий собственным профессиональным развитием, рефлексивно оценивающий собственный жизненный опыт, критерии личной успешности, признающий ценность непрерывного образования				условию успешной профессиональной деятельности; - осознанный выбор предпринимательства как путь и способ реализации собственных жизненных планов; - потребность трудиться, уважение к труду, добросовестное, ответственное и творческое отношение к трудовой деятельности

Приложение I.6

к программе по специальности 20.02.04 «Пожарная безопасность»

РАБОЧАЯ ПРОГРАММА УЧЕБНОЙ ДИСЦИПЛИНЫ
ОП.01 ИНЖЕНЕРНАЯ ГРАФИКА

2023

Составитель:

Слесарева Наиля Садыковна, преподаватель ГБПОУ УКРТБ

СОДЕРЖАНИЕ

1. Паспорт рабочей программы учебной дисциплины……..3

2. Структура и содержание учебной дисциплины…….4

3. Условия реализации учебной дисциплины……10

4. Контроль и оценка результатов освоения учебной дисциплины….12

ПАСПОРТ ПРОГРАММЫ УЧЕБНОЙ ДИСЦИПЛИНЫ

Инженерная графика

название учебной дисциплины

1.1. Место дисциплины в структуре основной профессиональной образовательной программы

Учебная дисциплины «Инженерная графика» принадлежит к общепрофессиональному циклу.

С целью углубления подготовки обучающегося и для обеспечения конкурентоспособности выпускника в соответствии с запросами регионального рынка труда в дисциплину дополнительно были введены часы вариативной части.

1.2 Цель и планируемые результаты освоения дисциплины:

Код ПК, ОК, ЛР	Умения	Знания
ОК 01, ОК 02, ОК 09 ПК 2.1, ПК 2.2, ЛР 20	Выполнять графические изображения технологического оборудования и технологических схем в ручной и машинной графике, чтение чертежей и схем, оформлять технологическую и конструкторскую документацию в рамках освоения профессиональных компетенций: - планировать и составлять документы предварительного планирования боевых действий по тушению пожаров; - проводить пожарно-техническое обследование объектов; - оформлять необходимые документы для получения заключения о соответствии объектов правилам пожарной безопасности; - контролировать в пределах своей компетенции технические и организационно-распорядительные документы по вопросам пожарной безопасности; - *составлять план эвакуации персонала из зданий и сооружений;* - *рассчитывать пути эвакуации.*	Правила выполнения и чтения конструкторской и технологической документации; правила оформления чертежей, Геометрические построения и правила вычерчивания технических деталей *Нормативные требования к оформлению чертежей*

1.3 Рекомендуемое количество часов на освоение программы дисциплины

Объем работы обучающихся во взаимодействии с преподавателем 58 часов, в том числе:

- обязательная аудиторная учебная нагрузка обучающегося 48 часов;

-вариативная аудиторная учебная нагрузка обучающегося 10,направленных на усиление обязательной части программы учебной дисциплины.

2. СТРУКТУРА И СОДЕРЖАНИЕ УЧЕБНОЙ ДИСЦИПЛИНЫ

2.1. Объем учебной дисциплины и виды учебной работы

Вид учебной деятельности	Объем часов
Максимальная учебная нагрузка (всего)	**58**
Обязательная аудиторная учебная нагрузка (всего)	**48**
в том числе:	
практические занятия	48
курсовая работа (проект)	не предусмотрено
Самостоятельная работа обучающего	**4**
- самостоятельная работа над курсовой работой (проектом)	не предусмотрено
Промежуточная аттестация в форме экзамена	**6**

2.2. Тематические план и содержание учебной дисциплины Инженерная графика

название учебной дисциплины

Наименование разделов и тем	Содержание учебного материала, лабораторные работы и практические занятия, самостоятельная работа обучающихся, курсовая работа (проект)		Объем часов	Коды компетенций, формированию которых способствует элемент программы
1	**2**		**3**	**4**
Раздел 1. Геометрическое черчение			**12**	
Тема 1.1 Правила оформления чертежей	Содержание учебного материала		**6**	ОК 01, ОК 02, ОК 09 ПК 2.1, ПК 2.2, ЛР 20
	1	Требования ЕСКД и ЕСТД. Инструменты для выполнения чертежей. Линии, основная надпись, шрифты. Выполнение надписей на чертежах, виды шрифтов.		
	Практические занятия		6	
	1-3	Выполнение титульного листа		
	Домашняя работа обучающихся			
	1	Чтение и анализ литературы [1] гл.1-2, стр.5-25,ГОСТ 2.304-81.		
	2	Подготовка к тестированию по теме 1.1.		
Тема 1.2 Геометрические построения. Правила вычерчивания контуров технических деталей	Содержание учебного материала		**6**	ОК 01, ОК 02, ОК 09 ПК 2.1, ПК 2.2, ЛР 20
	1	Техника и принципы нанесения размеров. Виды сопряжений, лекальные кривые. Масштабы. Построение контуров технических деталей.		
	Практические занятия		6	
	4-6	Построение контуров плоских деталей		
	Домашняя работа обучающихся			
	1	Чтение и анализ литературы [1] гл. 3; стр.33-54		
	2	Подготовка к тестированию по теме 1.2.		
Раздел 2. Средства инженерной графики			**4**	
Тема 2.1. Машинная графика	Содержание учебного материала		**4**	
	1	Работа с программными продуктами: чтение и выполнение чертежа на компьютере		

	Практическая работа		2	ОК 01, ОК 02, ОК 09 ПК 2.1, ПК 2.2, ЛР 20
	7	Выполнение чертежей на ПК		
	Самостоятельная работа обучающихся		**2**	
	1	Чтение и анализ литературы [2] гл. 16 стр.246-257, интернет«Компас 3D»		
	2	Подготовка к тестированию по теме 2.1.		
Раздел 3. Машиностроительное черчение			**18**	
Тема 3.1 Правила разработки и оформления конструкторской документации. Категория изображения на чертеже	Содержание учебного материала		**4**	ОК 01, ОК 02, ОК 09 ПК 2.1, ПК 2.2, ЛР 20
	1	Правила выполнения чертежей, схем. Оформление проектно-конструкторской, технологической и другой документации в соответствии с действующей нормативной базой. Виды нормативно-технической и другой документации в соответствии с действующей нормативной базой. Виды нормативно-технической и производственной документации.		
	Практическая работа		4	
	8-9	Выполнение разрезов деталей		
	Домашняя работа обучающихся			
	1	Чтение и анализ литературы [1] гл.1-2 ,10 стр 5-25, 144-166,		
	2	Подготовка к тестированию по теме 3.1.		
Тема 3.2 Винтовые поверхности и изделия	Содержание учебного материала		**6**	
	1	Резьба, резьбовые изделия, виды, типы резьба, крепежные детали, упрощенное изображение		
	Практическая работа		6	ОК 01, ОК 02, ОК 09 ПК 2.1, ПК 2.2, ЛР 20
	10-12	Выполнение резьбовых соединений		
	Домашняя работа обучающихся			
	1	Чтение и анализ литературы [1] гл. 11 стр.166-199.		
	2	Подготовка к тестированию по теме 3.2.		
Тема 3.3 Чертеж общего вида и сборочные чертежи	Содержание учебного материала		**2**	ОК 01, ОК 02, ОК 09 ПК 2.1, ПК 2.2, ЛР 20
	1	Общие сведения об изделиях и составление сборочных чертежей. Рабочие и сборочные чертежи по профилю специальности. Типы и назначение спецификаций, правила их чтения и составления. Правила чтения конструкторской и технологической документации		

	Практическая работа		2	
	13	Выполнение спецификаций		
	Домашняя работа обучающихся			
	1	Чтение и анализ литературы [1] гл.12 стр.199-207.		
	2	Подготовка к тестированию по теме 3.3		
Тема 3.4 Эскизы деталей. Техническое рисование. Разъемные и неразъемные соединения деталей	Содержание учебного материала		**6**	
	1	Выполнение эскизов. Выполнение технических рисунков и чертежей деталей, и их элементов, узлов, технических рисунков, классы точности и их обозначения на чертежах. Сварные, паяные соединения, условное изображение на схеме		ОК 01, ОК 02, ОК 09 ПК 2.1, ПК 2.2, ЛР 20
	Практическая работа		6	
	14-16	Выполнение эскиза детали с резьбой		
	Домашняя работа обучающихся			
	1	Чтение и анализ литературы [1] гл.10 стр.153-166		
	2	Подготовка к тестированию по теме 3.4.		
Раздел 4. Методы и приемы выполнения схем по специальности			**18**	
Тема 4.1 Чертежи по специальности. Конструктивные элементы и схемы зданий	Содержание учебного материала		**2**	ОК 01, ОК 02, ОК 09 ПК 2.1, ПК 2.2, ЛР 20
	1	Общие сведения. Гражданские, промышленные сооружения. Стадии проектирования. Способы графического представления объектов, пространственных образов и схем. Основные понятия конструкции, узел, шаг, высота этажа, фундаменты, стены, проемы, кровля, лестничные пролеты.		
	Практическая работа		2	
	17	Выполнение чертежа узла строительной конструкции.		
	Домашняя работа обучающихся			
	1	Чтение и анализ литературы [4] гл. 13 стр.214-216		
	2	Подготовка к тестированию по теме 4.1		
Тема 4.2 Марки элементов конструкций	Содержание учебного материала		**2**	ОК 01, ОК 02, ОК 09 ПК 2.1, ПК 2.2, ЛР 20
	1	Марки балок, колонн, дверей, окон, лестниц. Координационные оси, нанесение размеров на чертежах		
	Практическая работа		2	
	18	Выполнение чертежей с нанесением координационных осей		
	Домашняя работа обучающихся			
	1	Чтение и анализ литературы [4] гл.13 стр.215-216		

	2	Подготовка к тестированию по теме 4.2.		
Тема 4.3 Основные требования к строительным чертежам. Чертежи планов этажей	Содержание учебного материала		**4**	
	1	Основная надпись, шрифты, масштабы, линии, надписи, отметки земли, чистых полов. Экспликация помещений. Ведомость проемов ворот и дверей, элементов заполнения проемов. Экспликация полов		
	Практическая работа		4	ОК 01, ОК 02, ОК 09 ПК 2.1, ПК 2.2, ЛР 20
	19-20	Выполнение чертежей фасадов зданий		
	Домашняя работа обучающихся			
	1	Чтение и анализ литературы [4] гл.13 стр.216-217		
	2	Подготовка к тестированию по теме 4.3.		
Тема 4.4 Чертежи разрезов зданий	Содержание учебного материала		**6**	ОК 01, ОК 02, ОК 09 ПК 2.1, ПК 2.2, ЛР 20
	1	Чертежи разрезов зданий, типы заполнения оконных проемов. Наружные эвакуационные лестницы.		
	Практическая работа		6	
	21-23	Выполнение чертежей разрезов зданий		
	Домашняя работа обучающихся			
	1	Чтение и анализ литературы гл[4] гл.13 стр. 217-220		
	2	Подготовка к тестированию по теме 4.4		
Тема 4.5 Чертежи санитарно технических устройств. Генеральные планы	Содержание учебного материала		**4**	ОК 01, ОК 02, ОК 09 ПК 2.1, ПК 2.2, ЛР 20
	1	Условные графические и буквенно-цифровые обозначения. Стояк. Пожарные и поливочные краны, санитарно-технические устройства. Генеральный план. Масштабы. Объекты и инженерные сети. Красная линия, планы эвакуации. Графические изображения схем, аварийно-спасательных работ		
	Практическая работа		2	
	24	Выполнение чертежа с нанесением условно-топографических знаков		
	Самостоятельная работа обучающихся		**2**	
	1	Чтение и анализ литературы [4] гл. 13 стр.221-224		
		Промежуточная аттестация экзамен	**6**	
		Всего	**58**	

3. УСЛОВИЯ РЕАЛИЗАЦИИ ПРОГРАММЫ УЧЕБНОЙ ДИСЦИПЛИНЫ

3.1 Реализация программы дисциплины требует наличия кабинета инженерной графики и технической механики.

Оборудование учебного кабинета*:*

- автоматизированные рабочие места обучающихся с доступом в интернет и программным обеспечением общего и профессионального назначения (средства автоматизированного проектирования, средства виртуализации);
- автоматизированное рабочее место преподавателя с доступом в интернет и программным обеспечением общего и профессионального назначения (средства автоматизированного проектирования, средства виртуализации);
- учебная доска;
- комплект учебно-наглядных пособий и плакатов;
- стеллаж для макетов;
- чертежные принадлежности;
- мультимедийное оборудование.

3.2. Информационное обеспечение обучения (перечень рекомендуемых учебных изданий, Интернет-ресурсов, дополнительной литературы)

Основные источники:

1Серга Г.В., ТабарчукИ.И.,Кузнецова Н.Н. Инженерная графика:учебник для СПО/ -Москва: ИНФРА-М. 2021.-383.

2 Буланже Г.В., Гончарова В.А.,Гущин И.А.,Молокова И.С.Инженерная графика:учебник для СПО/ -Москва: ИНФРА-М. 2020.-381.

3Учаев П.Н.,ЛоктионовА.Г., Учаева К.П. Инженерная графика:учебник для ВО/ -Москва: Инфра-Инженерия-М. 2021.-304.

4. Павлова А.А., Корзинова Е.И., МартыненкоЕ.И. Основы черчения: учебник для студ. Учреждений сред. Проф. Образования- 2-е изд., испр. – М.: Издательский центр «Академия», 2016 – 272с.

5 Чекмарев А.А. Инженерная графика: учебник для СПО/ А.АЧекмарев.- 12-е изд., испр. и доп. – М.: Издательство Юрайт,2018.-381с.- Серия: Профессиональное образование.

6. Буланже, Г. В. Инженерная графика [Электронный ресурс]: учебник / Г. В. Буланже, В. А. Гончарова, И. А. Гущин, Т. С. Молокова. – М.: ИНФРА-М, 2020. — 381 с. — Режим доступа: https://znanium.com/catalog/product/1078774.

7. Раклов, В. П. Инженерная графика [Электронный ресурс]: учебник / В. П. Раклов, Т. Я. Яковлева; под ред. В. П. Раклова. — 2-е изд., стереотип. — М.: ИНФРА-М, 2020. — 305 с. - Режим доступа: https://znanium.com/catalog/product/1026045.

8. Серга, Г. В. Инженерная графика [Электронный ресурс]: учебник / Г. В. Серга, И. И. Табачук, Н. Н. Кузнецова. — М.: ИНФРА-М, 2021. — 383 с. - Режим доступа: https://znanium.com/catalog/product/1030432.

9. Панасенко, В. Е. Инженерная графика : учебник для спо / В. Е. Панасенко. — Санкт-Петербург : Лань, 2021. — 168 с. — ISBN 978-5-8114-6828-7. — Текст : электронный // Лань : электронно-библиотечная система. — URL: https://e.lanbook.com/book/153640

Дополнительная литература

2. Пуйческу Ф.И.,Муравьев С.Н.Чванова Н.А.. Инженерная графика: учебник для студ. Учреждений сред. Проф. Образования- М.:Издательский центр «Академия», 2019 – 336с.

2. Муравьев, С. Н. Инженерная графика: учебник / С. Н. Муравьев, Ф. И. Пуйческу, Н. А. Чванова; под ред. С. Н. Муравьева. - М.: Издательский Центр «Академия», 2017.- 320 с.

3 Бродский А.М. Практикум по инженерной графике: учед. пособие для Б881 для студ. Учреждений сред. Проф. Образования- 7-е изд., стер.- М.:Издательский центр «Академия», 2018 – 192с.

- Куликов В.П., Кузин А.В. Инженерная графика: учебник – 5-е изд.– М.: ФОРУМ:ИНФРА-М, 2019.-367 с.
- Единая система конструкторской документации ГОСТ 2.105 – 2019

6. Инженерная и компьютерная графика: учебник и практикум для среднего профессионального образования / Р. Р. Анамова [и др.]; под общей редакцией С. А. Леоновой, Н. В. Пшеничновой. — Москва: Издательство Юрайт, 2019. — 246 с. — (Профессиональное образование).

7. Справочник проектировщика. Самоучитель Компас. Режим доступа: seniga.ru›uchmat/55-kompas.html.

8. Миронов Б.Г., Панфилова Е.С. Сборник упражнений для чтения чертежей по инженерной графике. – Мосва: Издательский Центр «Академия», 2019.

Интернет ресурсы:

1. Библиотека ГОСТов [Электронный ресурс] – режим доступа: htpp://vegost.com/ (2023)

2. Электронно-библиотечная система [Электронный ресурс] – режим доступа: http://znanium.com/ (2023).

3 Система федеральных образовательных порталов Информационно-коммуникационные технологии в образовании. [Электронный ресурс] – режим доступа: http://www.ict.edu.ru (2003-2023).

4. КОНТРОЛЬ И ОЦЕНКА РЕЗУЛЬТАТОВ ОСВОЕНИЯ УЧЕБНОЙ ДИСЦИПЛИНЫ

Результаты обучения	Критерии оценки	Методы оценки
Знания: правил выполнения и чтения конструкторской и технологической документации; правил оформления чертежей, геометрических построений и правил вычерчивания технических деталей нормативных требований к оформлению чертежей	Демонстрирует знания: видов нормативно-технической и производственной документации; правил чтения конструкторской и технологической документации; способов графического представления объектов, пространственных образов и схем; требований государственных стандартов Единой системы конструкторской документации, Единой системы проектной документации для строительства и Единой системы технологической документации; правил выполнения чертежей, технических рисунков, эскизов и схем; техники и принципов нанесения размеров; типов и назначения спецификаций, правил их чтения и составления	Текущий контроль и оценка знаний; наблюдение и оценка результатов выполнения практических работ; устный опрос Оценки выполнения тестовых заданий по теме 3.1 Оценки выполнения тестовых заданий по темам 3.3, 4.2, 4.3, 4.4, 4.5 Оценки выполнения тестовых заданий по темам 1.2, 4.2 ,4.3,4.4,4.5. Оценки выполнения тестовых заданий по темам 1.1, 4.1 Оценки выполнения тестовых заданий по темам 2.1, 3.4, 4.4, 1.2, 4.1,3.3.
Умения: выполнять графические изображения технологического оборудования и технологических схем в ручной и машинной графике; выполнять комплексные чертежи геометрических тел и проекции точек, лежащих на их поверхности, в ручной и машинной графике; выполнять чертежи технических деталей в ручной и машинной графике; читать чертежи и схемы; оформлять технологическую и конструкторскую документацию в соответствии с действующими нормативными правовыми	Демонстрирует умения: читать рабочие, сборочные и строительные чертежи и схемы по профилю специальности; выполнять эскизы, технические рисунки и чертежи деталей, их элементов, узлов; выполнять графические изображения схем проведения аварийно-спасательных работ	Текущий контроль и оценка знаний; наблюдение и оценка результатов выполнения практических работ; устный опрос Формализованное наблюдение и оценка результата практических занятий № 1,2, 6, 9,10,11 Формализованное наблюдение и оценка результата практических занятий № 3,4, 5, 12,13,14, 20-22. Формализованное наблюдение и оценка результата практических занятий . № 7,8,15,16,18,19,20,21,22.

актами и технической документацией.		

Приложение
План мероприятий

Специальность 20.02.04 Пожарная безопасность
ОП.01 «Инженерная графика » 2 курс

Личностные результаты	Содержание урока(тема, тип урока, воспитательные задачи)	Способ организации деятельности	Продукт деятельности	Оценка процесса формирования ЛР
ЛР20 Выполняющий работы по осуществлению караульной службы, тушению пожаров, проведению аварийно-спасательных работ	**Тема :** Основные требования к строительным чертежам. Чертежи планов этажей 4ч. **Тип урока:** Практическое занятие **Воспитательная задача:** - формирование навыков работать в команде; - побуждение студентов соблюдать правила общения; - формирование мотивации к проявлению деловых качеств личности. **Тема :** Чертежи разрезов зданий(4ч) **Тип урока:** Практическое занятие **Воспитательная задача:** - формирование навыков работать в команде; - побуждение студентов соблюдать правила общения; - формирование мотивации к проявлению деловых качеств личности.	Групповая работа над заданием, которое выполняется с использованием программного продукта и с использованием библиотеки стандартов. Используя выполненные проекты чертежей студенты выполняют планы эвакуации	Урок-турнир Готовая конструкторская документация для индивидуального и группового задания Отзывы о возможности использования знаний в будущей профессии. Готовая конструкторская документация для индивидуального и группового задания	- умение работать в команде - навыки анализа и интерпретации информации из различных источников - соблюдение этических норм общения при взаимодействии с обучающимися - стремление к повышению профессионального уровня

Приложение I.97

к программе СПО 20.02.04 «Пожарная безопасность»

РАБОЧАЯ ПРОГРАММА
УЧЕБНОЙ ДИСЦИПЛИНЫ
ОП.02 Техническая механика

2023

Составитель:

Абрамова Лариса Алексеевна, преподаватель ГБПОУ УКРТБ

СОДЕРЖАНИЕ

	стр.
1. Паспорт рабочей программы учебной дисциплины	3
2. Структура и содержание учебной дисциплины	5
3. Условия реализации учебной дисциплины	12
4. Контроль и оценка результатов освоения учебной дисциплины	13
Приложение 1	15

1. ПАСПОРТ ПРОГРАММЫ УЧЕБНОЙ ДИСЦИПЛИНЫ

Техническая механика

название учебной дисциплины

1.1. Место дисциплины в структуре основной профессиональной образовательной программы

Учебная дисциплина «Техническая механика» принадлежит к общепрофессиональному циклу.

1.2. Цели и задачи дисциплины – требования к результатам освоения дисциплины

Код ПК, ОК, ЛР	Умения	Знания
ПК 1.1, 1.4 ПК 2.1, 2.2, 2.4 ОК 01, 02, 04, 05, 06, 09 ЛР 15, ЛР 20	- читать кинематические схемы; - проводить расчет и проектировать детали и сборочные единицы общего назначения; - определять напряжения в конструкционных элементах; - производить расчеты элементов конструкций на прочность, жесткость и устойчивость.	- основы теоретической механики; - виды машин и механизмов, принцип действия, кинематические и динамические характеристики; - типы соединения деталей и машин; - основные сборочные единицы и детали; - характер соединения деталей и сборочных единиц; - виды движений и преобразующие движения механизмы; - виды передач, их устройство, назначение, преимущества и недостатки, условные обозначения на схемах; - передаточное отношение и число; - соединения разъемные, неразъемные, подвижные, неподвижные; - общие схемы и схемы по специальности; - методику расчета элементов конструкций на прочность, жесткость и устойчивость при различных видах деформации

1.3. Рекомендуемого количество часов на освоение программы учебной дисциплины

Максимальная учебная нагрузка обучающегося 78 часов, в том числе:

- обязательная аудиторная учебная нагрузка обучающегося 68 часов;
- самостоятельная работа обучающегося 4 часа.

2. СТРУКТУРА И СОДЕРЖАНИЕ УЧЕБНОЙ ДИСЦИПЛИНЫ

2.1. Объем учебной дисциплины и виды учебной работы

Вид учебной деятельности	Объем часов
Максимальная учебная нагрузка (всего)	78
Обязательная аудиторная учебная нагрузка (всего)	68
в том числе:	
лабораторные работы	не предусмотрено
практические занятия	20
курсовая работа (проект)	не предусмотрено
Самостоятельная работа обучающегося	4
в том числе:	
- самостоятельная работа над курсовой работой (проектом)	не предусмотрено
Промежуточная аттестация в форме экзамена	2

2.2. Тематический план и содержание учебной дисциплины Техническая механика

название учебной дисциплины

2. 4 семестр

Наименование разделов и тем	Содержание учебного материала, лабораторные работы и практические занятия, самостоятельная работа обучающихся, курсовая работа (проект)	Объем часов	Коды компетенций, формированию которых способствует элемент программы
1	**2**		
Введение	Содержание учебного материала	**2**	
	1 Содержание технической механики, её роль и значение в технике. Основные части всех разделов.	2	
Раздел 1 Основы теоретической механики		**28**	
Тема 1.1 Статика. Основные понятия и аксиомы статики	Содержание учебного материала	**2**	
	1 Материальная точка, абсолютно твердое тело. Сила. Системы сил, эквивалентные системы сил. Равнодействующая и уравновешивающая силы. Аксиомы статики. Связи и реакции связей. Определения направлений реакций связей.	2	ПК 1.1, 1.4 ПК 2.1, 2.2, 2.4 ОК 01, 02, 04, 05, 06, 09
Тема 1.2 Плоская система сходящихся сил	Содержание учебного материала	**8**	
	1 Система сходящихся сил. Способы сложения двух сил. Разложение силы на две составляющие. Определение равнодействующей системы сил геометрическим способом. Силовой многоугольник.	2	
	2 Условия равновесия. Проекция силы на ось, правило знаков. Проекция силы на две взаимоперпендикулярные оси. Аналитическое определение равнодействующей. Условия равновесия. Рациональный выбор координатных осей.	2	
	Практические занятия	2	

	1	Определение равнодействующей геометрическим и аналитическим способом		
	Самостоятельная работа обучающихся		2	
	1	Подготовка к тестированию по теме 1.2		
	2	Чтение и анализ литературы [1] стр 13-18		
Тема 1.3 Пара сил и момент силы относительно точки.	Содержание учебного материала		**2**	
	1	Сложение двух параллельных сил. Пара сил и её характеристики. Момент пары. Эквивалентные пары. Сложения пар. Условия равновесия системы пар сил.	2	
Тема 1.4 Плоская система произвольно расположенных сил.	Содержание учебного материала		**4**	
	1	Приведение силы к данной точке. Приведение плоской системы сил к данному центру. Главный вектор и главный момент системы сил. Уравнение равновесия и их различной формы. Балочные системы и виды опор. Определение опорных реакций.	2	
	Практические занятия		2	
	2	Определение опорных реакций балочных систем		
Тема 1.5 Центр тяжести	Содержание учебного материала		**4**	
	1	Силы тяжести и ее равнодействующая вертикальных сил. Центр тяжести тела. Центр тяжести простых геометрических фигур. Определение центра тяжести плоских фигур.	2	
	Практические занятия		2	
	3	Определение центра тяжести плоских фигур		
Тема 1.6 Кинематика. Основные понятия кинематики.	Содержание учебного материала		**2**	
	1	Покой и движение. Кинематические параметры движения: траектория, путь, время, скорость, ускорение. Способы задания движения.	2	
Тема 1.7 Кинематика точки тела и твердого тела. Сложение движение твердого тела	Содержание учебного материала		**2**	
	1	Средняя скорость движения и скорость в данный момент. Частные случаи движения. Поступательное движение, вращательное движение. Переносное, относительное и абсолютное движение точки.	2	ПК 1.1, 1.4 ПК 2.1, 2.2, 2.4 ОК 01, 02, 04, 05, 06, 09
Тема 1.8	Содержание учебного материала		**2**	

Динамика. Основные понятия и аксиомы динамики.	1	Основной закон динамики. Масса материальной точки. Закон независимости действия сил. Закон действия и противодействия.	2	ОК 01, 02, 04, 05, 06, 09
Тема 1.9 Движение материальной точки. Силы инерции. Работа и мощность.	Содержание учебного материала		**4**	
	1	Свободная и несвободная материальные точки. Сила инерции при прямолинейном и криволинейном движениях. Работа постоянной силы на прямолинейном перемещении.	2	
	2	Работа переменной силы на криволинейном пути. Мощность. Работа и мощность при вращательном движении, КПД.	2	
Раздел 2 Сопротивление материалов.			**22**	
Тема 2.1 Деформации упругие и пластические. Силы внешние и внутренние. Метод сечения.	Содержание учебного материала		**4**	
	1	Основные задачи сопротивления материалов. Деформации упругие пластические. Основные гипотезы и допущения. Классификация нагрузок и элементов конструкции. Силы внешние и внутренние.	2	
	2	Метод сечений. Напряжение полное, нормальное, касательное	2	
Тема 2.2 Растяжение и сжатие.	Содержание учебного материала		**6**	ПК 2.1, 2.2, 2.4
	1	Внутренние силовые факторы при растяжении и сжатии. Эпюры продольных сил. Нормальные напряжения. Эпюры нормальных напряжений.	2	
	2	Закон Гука. Исключения материалов на растяжение и сжатие. Условие прочности, расчеты на прочность.	2	
	Практические занятия		2	
	4	Построение эпюр продольных сил и нормальных напряжений. Расчет на прочность		

Тема 2.3 Расчеты на срез и смятие	Содержание учебного материала	**4**	ПК 1.1, ПК 1.4, ПК 2.1, 2.2, 2.4 ОК 01, 02, 04, 05, 06, 09, ЛР 15, ЛР20
	1 Срез, основные расчеты на предпосылки, расчетные формулы, условия прочности. Сжатие, условности расчета, расчетные формулы условие прочности. Допускаемые напряжения. Параметры расчетов.	2	
	5 Расчет соединения, работающего на срез и смятие		ПК 1.1, ПК 1.4, ПК 2.1, 2.2, 2.4 ОК 01, 02, 04, 05, 06, 09, ЛР 15, ЛР20
Тема 2.4 Кручение	Содержание учебного материала Понятие о кручении. Внутренние усилия при кручении. Построение эпюр крутящих моментов. Напряжения и деформации при кручении. Геометрические характеристики плоских сечений. Расчеты на прочность и жесткость при кручении.	**4**	
	1 Закон Гука при сдвиге. Внутренние силовые факторы при кручении. Кручение бруса круглого поперечного сечения. Условия прочности и жесткости при кручении.	2	
	Практические занятия	2	
	6 Расчеты на прочность и жесткость при кручении круглого бруса		
Тема 2.5 Изгиб	Содержание учебного материала	**8**	ПК 1.1, ПК 1.4, ПК 2.1, 2.2, 2.4 ОК 01, 02, 04, 05, 06, 09, ЛР 15, ЛР20

	1	Основные понятия и определения. Классификация видов изгиба. Внутренние силовые факторы при изгибе. Эпюры поперечных сил и изгибающих моментов.	2	
	2	Дифференциальные зависимости между изгибающим моментом, поперечной силой. Расчеты на прочность при изгибе. Расчеты на жесткость.	2	
	Практические занятия		2	
	7	Расчет балки на прочность при изгибе		
	Самостоятельная работа обучающихся		2	
	1	Решение вариативных задач по теме «Решение задач на изгиб, расчеты на прочность и жесткость при изгибе».		
	2	Чтение и анализ литературы [1] стр 126-167		
Раздел 3 Детали механизмов и машин: элементы конструкций. Характеристики механизмов и машин.			**20**	
Тема 3.1 Основные понятия и определения.	Содержание учебного материала		**2**	
	1	Машина. Классификация механизмов. Кинематические е пары и цепи. Требования, предъявляемые к машинам и деталям машин.	2	
Тема 3.2 Соединения деталей	Содержание учебного материала		**4**	
	1	Соединения деталей. Неразъемные соединения. Классификация. Сравнительная оценка. Разъемные соединения. Классификация. Крепежные детали. Расчет на прочность.	2	
	Практические занятия		2	
	8	Расчет заклепочного соединения		
Тема 3.3 Направляющие вращательного движения.	Содержание учебного материала		**2**	
	1	Оси и валы. Назначение. Конструкция. Классификация. Расчет осей. Расчет валов	2	
Тема 3.4	Содержание учебного материала		**2**	

Передачи вращательного движения. Фрикционные передачи	1	Назначения механических передач вращательного движения. Передаточные отношения. Фрикционные передачи, устройство. Принцип работы. Кинематические отношения.	2	
Тема 3.5 Передачи с гибкой связью	Содержание учебного материала		**4**	
	1	Общие сведения о ременных передачах. Устройство, принцип работы. Достоинства и недостатки.	2	
	Практические занятия		2	
	9	Расчет плоскоременной передачи		
Тема 3.6 Зубчатые передачи	Содержание учебного материала		**4**	
	1	Устройство, принцип работы. Основные параметры эвольвентного зацепления.	2	
	Практические занятия		2	
	10	Расчет и построение эвольвентного зацепления зубчатой прямозубой передачи		
Тема 3.7 Червячные передачи	Содержание учебного материала		**2**	
	1	Червячные передачи. Устройство, принцип работы. Достоинства, недостатки.	2	
		Всего:	78	

3. УСЛОВИЯ РЕАЛИЗАЦИИ ПРОГРАММЫ УЧЕБНОЙ ДИСЦИПИЛНЫ

3.1. Требования к минимальному материально-техническому обеспечению

Реализация программы дисциплины требует наличия учебного кабинета технической механики.

Оборудование учебного кабинета:
- посадочные места по количеству обучающихся;
- рабочее место преподавателя;
- комплект методических пособий и дидактических материалов.

Технические средства обучения:
- компьютер с лицензионным программным обеспечением;
- мультимедиапроектор.

Оборудования лабораторий рабочих мест лаборатории:

R-Stile Proxima iC4-1700/Sis651/128DDR/40GB - 1 шт, блок питания высоковольтный БПВ - 1 шт, блок питания низковольтный БПН - 1 шт, интерактивная доска InterWrite Board 1077B Interwrite Learning - 1 шт, , телевизор 21" SAMSUNG CS-21 M21 ZQQ - 1 шт, Кронштейны телевизоры - HOLDER TVS-1254 металлик - 1 шт, Плакат "Международная система России ", 1 - 1 шт, Плакат "Основные физич.величины" - 1 шт, , Плакат 560*800 "Физика", полим.пл., пл.профиль - 8 шт,

3.2. Информационное обеспечение обучения (перечень рекомендуемых учебных изданий, Интернет-ресурсов, дополнительной литературы)

Основные источники: Доронин, Ф.А. Теоретическая механика: учебное пособие для среднего профессионального / Ф.А. Доронин. — Санкт-Петербург: Лань, 2021. — 480 с. — ISBN 978-5-8114-6750-1

2. Жуков В.Г. Механика. Сопротивление материалов: учебное пособие для среднего профессионального пособие для среднего профессионального / В.Г. Жуков. — Санкт-Петербург: Лань, 2020. — 416 с. — ISBN 978-5-8114-6578-1
3. Калентьев, В.А. Техническая механика: учебное пособие для среднего профессионального образования / В.А. Калентьев. — Саратов: Профобразование, 2020. — 110 с. — ISBN 978-5-4488-0904-0.
4. Королев, П.В. Техническая механика: учебное пособие для среднего профессионального / П.В. Королев. — Саратов: Профобразование, Ай Пи Ар Медиа, 2020. — 111 с. — ISBN 978-5-4488-0672-8, 978-5-4497-0264-7.
5. Сидорин, С.Г. Сопротивление материалов. Практикум: учебное пособие / С. Г. Сидорин. — Санкт-Петербург: Лань, 2020. — 212 с. — ISBN 978-5-8114-5403-7
6. Техническая механика: учебник / Л. Н. Гудимова, Ю.А. Епифанцев, Э.Я. Живаго, А.В. Макаров. — Санкт-Петербург: Лань, 2020. — 324 с. — ISBN 978-5-8114-4498-4

3.2.2. Основные электронные издания

1. Доронин, Ф.А. Теоретическая механика: пособие для среднего профессионального / Ф.А. Доронин. — Санкт-Петербург: Лань, 2021. — 480 с. — ISBN 978-5-8114-6750-1. — Текст: электронный // Лань: электронно-библиотечная система. — URL: https://e.lanbook.com/book/152461 (дата обращения: 25.02.2022). — Режим доступа: для авториз. пользователей.
2. Жуков В.Г. Механика. Сопротивление материалов : учебное пособие для СПО / В. Г. Жуков. — Санкт-Петербург: Лань, 2020. — 416 с. — ISBN 978-5-8114-6578-1. — Текст: элек-

тронный// Лань: электронно-библиотечная система. — URL: https://e.lanbook.com/book/148951 (дата обращения: 25.02.2022). — Режим доступа: для авториз. пользователей.
3. Куликов Ю.А. Сопротивление материалов: учебное пособие для СПО / Ю.А. Куликов. — Санкт-Петербург: Лань, 2020. — 272 с. — ISBN 978-5-8114-5889-9. — Текст: электронный // Лань: электронно-библиотечная система. — URL: https://e.lanbook.com/book/148032 (дата обращения: 25.02.2022). — Режим доступа: для авториз. пользователей.
4. Мещерский, И.В. Задачи по теоретической механике: учебное пособие для спо / И. В. Мещерский; под редакцией В.А. Пальмова, Д.Р. Меркина. — Санкт-Петербург: Лань, 2021. — 448 с. — ISBN 978-5-8114-6748-8. — Текст: электронный // Лань: электронно-библиотечная система. — URL: https://e.lanbook.com/book/152459 (дата обращения: 25.02.2022). — Режим доступа: для авториз. пользователей.

3.2.3 Дополнительные источники

1. Сборник упражнений для чтения чертежей по инженерной графике: учеб. пособие для студ. учреждений сред. проф. образования / Б.Г. Миронов, Е.С. Панфилова. — 6-е изд., стер. — М.: Издательский центр «Академия», 2013. — 128 с.
2. Феофанов А.Н. Чтение рабочих чертежей. – М.: Изд. Центр «Академия», 2017. – 79 с. - ISBN 978-5-4468-1233-2

4. КОНТРОЛЬ И ОЦЕНКА РЕЗЛЬТАТОВ ОСВОЕНИЯ УЧЕБНОЙ ДИСЦИПЛИНЫ

Контроль и оценка результатов освоения учебной дисциплины осуществляется преподавателем в процессе проведения практических (лабораторных) занятий, тестирования, а также выполнения обучающимися индивидуальных заданий, проектов, исследований.

Результаты обучения (освоенные умения, усвоенные знания)	**Формы и методы контроля и оценки результатов обучения**
Умения:	
- читать кинематические схемы;	Формализованное наблюдение и оценка результата практических работ №№1-10.
- проводить расчет и проектировать детали и сборочные единицы общего назначения;	Формализованное наблюдение и оценка результата практических работ №№8,9,10.
- определять напряжения в конструкционных элементах;	Формализованное наблюдение и оценка результата практических работ №№4,5,6,7.
- проводить расчеты элементов конструкций на прочность, жесткость и устойчивость.	Формализованное наблюдение и оценка результата практических работ №№4-10.
Знания:	
- основы теоретической механики;	Оценка выполнения тестовых заданий по темам 1.1-1.9. Оценка отчетов по выполнению практических работ №№1-3.
- виды машин и механизмов, принцип действия, кинематические и динамические характеристики;	Оценка выполнения тестовых заданий по теме 1.6. Оценка отчетов по выполнению практических работ №№8,9,10.
- типы соединения деталей и машин;	Оценка выполнения вариативных задач по теме 3.2.
- основные сборочные единицы и детали;	Оценка выполнения тестовых заданий по теме 1.7.
- характер соединения деталей и сборочных единиц;	Оценка выполнения вариативных задач по теме 3.2.
- виды движений и преобразующие движения механизмы;	Оценка отчетов по выполнению практической работы №8.
- виды передач, их устройство, назначение, преимущества и недостатки, условные обозначения на схемах;	Оценка отчетов по выполнению практической работы №9.
- передаточное отношение и число;	Оценка выполнения вариативных задач по теме 3.4.
- соединения разъемные, неразъемные, подвижные, неподвижные;	Оценка отчетов по выполнению практических работ №№5,8.
- общие схемы и схема по специальности;	Оценка отчетов по выполнению практических работ №№8,9,10.
- методику расчета элементов конструкций на прочность, жесткость и устойчивость при различных видах деформации.	Оценка отчетов по выполнению практических работ №№ 4,5,6,7.

Приложение 1
Обязательное

КОНКРЕТИЗАЦИЯ ДОСТИЖЕНИЯ ЛИЧНОСТНЫХ РЕЗУЛЬТАТОВ

Личностные результаты	**Содержание урока (тема, тип урока, воспитательные задачи)**	**Способ организации деятельности**	**Продукт деятельности**	**Оценка процесса формирования**
ЛР 15 Проявляющий гражданское отношение к профессиональной деятельности как к возможности личного участия в решении общественных, государственных, общенациональных проблем ЛР 20 Способный проводить ремонт и обслуживание технических средств, используемых для предупреждения, тушения пожаров и проведения аварийно-спасательных работ	Тема: Соединения деталей (6 ч.) Тип урока: проверки и оценки знаний и способов деятельности (исследовательская работа) Воспитательная задача: - закрепление и углубление имеющихся навыков и умений работать в поиске информации в информационном пространстве; - формирование навыков работать в команде над общим проектом - побуждение студентов соблюдать правила общения	- Подготовка презентации и доклада малой группой на основе извлеченной информации	Презентация и доклад с примерами применения современных соединений деталей	- эмоциональное отношение к изучаемой теме - умение работать в команде - навыки анализировать информацию из различных источников

Приложение I.14

к программе СПО 20.02.04 «Пожарная безопасность»

РАБОЧАЯ ПРОГРАММА
УЧЕБНОЙ ДИСЦИПЛИНЫ
Теория горения и взрыва

2023

Составитель:

Галикеева Лия Рамилевна, преподаватель ГБПОУ УКРТБ

СОДЕРЖАНИЕ

1. Паспорт рабочей программы учебной дисциплины 3

2. Структура и содержание учебной дисциплины 4

3. Условия реализации учебной дисциплины 8

4. Контроль и оценка результатов освоения учебной дисциплины 9

Приложение 1 11

1. ПАСПОРТ ПРОГРАММЫ УЧЕБНОЙ ДИСЦИПЛИНЫ
Теория горения и взрыва

название учебной дисциплины

1.1. Место дисциплины в структуре основной профессиональной образовательной программы

Учебная дисциплина «Теория горения и взрыва» принадлежит к общепрофессиональному циклу.

Дисциплина введена за счет часов вариативной части с целью расширения основного вида деятельности выпускника в соответствии с запросами регионального рынка труда.

1.2. Цель и планируемые результаты освоения дисциплины

Код ПК, ОК, ЛР	Умения	Знания
ПК 1.3, 1.4, 2.2, 2.4 ОК 01, 02, 04, 05, 07, 09 ЛР 14	Осуществление расчетов параметров воспламенения и горения веществ, условий взрыва горючих газов, паров горючих жидкостей, тепловой энергии при горении, избыточного давления при взрыве. Осуществление расчетов скорости реакций горения по закону действия масс; Составление материального баланса процессов горения; Осуществление термохимических расчетов процессов горении; Применение огнетушащих средств при тушении пожаров; *Расчет минимальных флегматизирующих концентраций и минимальное взрывоопасное содержание кислорода;*	- физико-химические основы горения; - основные теории горения, условия возникновения и развития процессов горения; - типы взрывов, классификацию взрывов, основные параметры энергии и мощности взрыва, принципы формирования формы ударной волны; - горение как основной процесс на пожаре, виды и режимы горения; - механизм химического взаимодействия при горении; - физико-химические и физические процессы и явления, сопровождающие горение; - материальный и тепловой балансы процессов горения; - показатели пожарной опасности веществ и материалов и методы их определения; - распространение горения по газам, жидкостям и твердым материалам; - *огнетушащие средства, свойства и область их применения при тушении пожаров;*

1.3. Рекомендуемое количество часов на освоение программы дисциплины

Объем работы обучающихся во взаимодействии с преподавателем 60 часов.

2. СТРУКТУРА И СОДЕРЖАНИЕ УЧЕБНОЙ ДИСЦИПЛИНЫ

2.1. Объем учебной дисциплины и виды учебной работы

Вид учебной деятельности	**Объем часов**
Объем образовательной программы	60
Объем работы обучающихся во взаимодействии с преподавателем	60
в том числе:	
- теоретическое обучение	18
- лабораторные работы (если предусмотрено)	-
- практические занятия (если предусмотрено)	34
- курсовая работа (проект) (если предусмотрено)	-
- самостоятельная работа[1]	2
- промежуточная аттестация (экзамен)	6

2.2. Тематический план и содержание учебной дисциплины Теория горения и взрыва

Наименование разделов и тем	Содержание учебного материала, лабораторные и практические работы, самостоятельная работа обучающихся		Объем часов	Коды компетенций, формированию которых способствует элемент программы
	4 семестр			
Тема 1 Физико-химические основы горения	Содержание учебного материала		**8**	ПК 1.3, 1.4, 2.2, 2.4 ОК 01, 02, 04, 05, 07, 09 ЛР 14
	Основные теории горения. Условия возникновения и развития процессов горения. Механизм химического взаимодействия при горении. Физико-химические и физические процессы и явления, сопровождающие горение Скорости реакций горения по закону действия масс		2	
	Домашнее задание: Чтение и анализ литературы [1], Гл. 1, Разд.1.1-1.5			
	Практические занятия		6	
	1	Расчет скорости химической реакции по закону действия масс		
	2	Расчет массы вещества в реакции горения		
	3	Расчет объема вещества в реакциях горения		
Тема 2 Материальный тепловой баланс процессов горения	Содержание учебного материала		**2**	ПК 1.3, 1.4, 2.2, 2.4 ОК 01, 02, 04, 05, 07, 09 ЛР 14
	Классификация процессов горения, виды и режимы горения. Продукты неполного сгорания, дым, излучение диффузионного пламени. Материальный баланс процессов горения. Термохимия процесса горения. Теплота сгорания.		2	
	Домашнее задание: Чтение и анализ литературы [1], Гл. 2, Разд.1.1-1.5			
Тема 3 Взрывные процессы и процессы возникновения и распространения горения	Содержание учебного материала		**11**	ПК 1.3, 1.4, 2.2, 2.4 ОК 01, 02, 04, 05, 07, 09 ЛР 14
	1	Типы взрывов, классификация взрывов, основные параметры энергии и мощности взрыва, принципы формирования формы ударной волны. Возникновение горения по механизмам самовоспламенения и самовозгорания, вынужденного воспламенения.	4	
	Домашнее задание: Чтение и анализ литературы [2], Гл. 2, Разд. 2.1-2.5			
	Практические занятия		6	

	4	Определение условий взрыва (температуры и избыточного давления) для горючих газов и паров горючих жидкостей.		
	5-6	Расчет температуры самовоспламенения органических веществ		
	Самостоятельная работа обучающихся: оформление практических работ 1-6		1	
Тема 4 Распространение горения по газам, жидкостям и твердым материалам	Содержание учебного материала		**4**	ПК 1.3, 1.4, 2.2, 2.4 ОК 01, 02, 04, 05, 07, 09 ЛР 14
	Процессы горения жидкостей и газов: диффузионное горение жидкостей и газов, скорость выгорания жидкостей. Горение твердых веществ: особенности горения металлов, древесных материалов, полимеров. Горение аэровзвесей		4	
	Домашнее задание: Чтение и анализ литературы [1], Гл. 5, Разд.5.1-5.6			
Тема 5 Показатели пожарной опасности веществ и материалов и методы их определения	Содержание учебного материала		**14**	
	1	Параметры воспламенения и горения веществ: парогазовоздушные смесей, жидкостей, твердых веществ, аэровзвесей	2	ПК 1.3, 1.4, 2.2, 2.4 ОК 01, 02, 04, 05, 07, 09 ЛР 14
	Домашнее задание: Чтение и анализ литературы [1], Гл. 5, Разд.5.1-5.6			
	Практические занятия		12	
	7-8	Расчет концентрационных пределов распространения пламени в газах и парах жидкостей		
	9-10	Расчет характеристик горения твердых веществ и аэровзвесей		
	11-12	Определение температурных пределов распространения пламени и температур вспышки в парах жидкостей		
Тема 6 Химия огнетушащих веществ и теоретическое обоснование параметров прекращения горения	Содержание учебного материала		**15**	ПК 1.3, 1.4, 2.2, 2.4 ОК 01, 02, 04, 05, 07, 09 ЛР 14
	1	Состав и свойства огнетушащих веществ. Механизм огнетушащего действия инертных газов, химически активных ингибиторов, пен, воды, порошков, комбинированных составов. Флегматизация горючих смесей. Закономерности тушения пламени огнетушащими веществами	4	
	Домашнее задание: Чтение и анализ литературы [2], Стр.54-60			
	Практические занятия		10	
	13-14	Расчет поглощающей способности адсорбента в защитных средствах для процессов тушения		
	15-16	Расчет минимальной флегматизирующей концентрации и минимального взрывоопасного		
	17	Расчет интенсивности подачи воды для прекращения горения		
	Самостоятельная работа обучающихся: оформление практических работ 7-17		1	

Промежуточная аттестация (экзамен)	**6**	
Всего:	**60**	

3. УСЛОВИЯ РЕАЛИЗАЦИИ ПРОГРАММЫ УЧЕБНОЙ ДИСЦИПИЛНЫ

3.1. Требования к минимальному материально-техническому обеспечению

Реализация программы дисциплины требует наличия Кабинета теории горения и взрывов

Оборудование учебного кабинета:

- посадочные места по количеству обучающихся;
- автоматизированное рабочее место преподавателя;
- учебная доска;
- комплект учебно-наглядных пособий по дисциплине;
- комплект учебно-методических материалов (по предметной области);
- мультимедийное оборудование.

3.2. Информационное обеспечение обучения (перечень рекомендуемых учебных изданий, Интернет-ресурсов, дополнительной литературы)

Основные источники:

1. Девисилов В. А., Дроздова В.А, Скушникова Т.И. Теория горения и взрыва: учебник / В.А. Девисилов, Т.И. Дроздова, А.И. Скушникова. — М.: ИНФРА-М, 2018. — 262 с. — (Высшее образование: Бакалавриат). — www.dx.doi.org/10.12737/7763. - Режим доступа: http://znanium.com/catalog/product/970033

2. Матерова С. И. Химия процессов горения: Учебное пособие / Матерова С.И. - Железногорск: ФГБОУ ВО СПСА ГПС МЧС России, 2019. - 63 с.

Дополнительные источники:

1 ГОСТ 12.1.011 - 78. Смеси взрывоопасные. Классификация и методы определения.

2 ГОСТ 12.1.041 - 83. Пожаровзрывобезопасность горючих пылей. Общие требования.

3 ГОСТ 12.1.044 - 89. Пожаровзрывобезопасность веществ и материалов. Номенклатура показателей и методы их определения.

Интернет ресурсы:

1. Электронно-библиотечная система. [Электронный ресурс] – режим доступа: http://znanium.com/ (2023).

4. КОНТРОЛЬ И ОЦЕНКА РЕЗЛЬТАТОВ ОСВОЕНИЯ УЧЕБНОЙ ДИСЦИПЛИНЫ

Контроль и оценка результатов освоения учебной дисциплины осуществляется преподавателем в процессе проведения практических занятий и лабораторных работ, тестирования, а также выполнения обучающимися индивидуальных заданий, проектов, исследований.

Результаты обучения (освоенные умения, усвоенные знания)	**Формы и методы контроля и оценки результатов обучения**	**Критерии оценки**
Умения:		
- осуществлять расчеты параметров воспламенения и горения веществ, условий взрыва горючих газов, паров горючих жидкостей, тепловой энергии при горении, избыточного давления при взрыве;	Оценка отчетов по выполнению практических работ 4, 5-6, 7-8,11-12	«Отлично» - теоретическое содержание курса освоено полностью, без пробелов, умения сформированы, все предусмотренные программой учебные задания выполнены, качество их выполнения оценено высоко. «Хорошо» - теоретическое содержание курса освоено полностью, без пробелов, некоторые умения сформированы недостаточно, все предусмотренные программой учебные задания выполнены, некоторые виды заданий выполнены с ошибками. «Удовлетворительно» - теоретическое содержание курса освоено частично, но пробелы не носят существенного характера, необходимые умения работы с освоенным материалом в основном сформированы, большинство предусмотренных программой обучения учебных заданий
- осуществлять расчет скорости реакций горения по закону действия масс;	Оценка отчетов по выполнению практических работ 1, 2, 3	
- составлять материальный баланс процессов горения;	Оценка отчетов по выполнению практических работ	
- осуществлять термохимические расчеты процессов горении;	Оценка отчета по выполнению практических работ 2,3,9-10	
- применять огнетушащие средства при тушении пожаров;	Оценка отчета по выполнению практических работ 2,3, 17, 13-14	
- рассчитывать минимальную флегматизирующую концентрацию и минимальное взрывоопасное содержание кислорода;	Оценка отчета по выполнению практических работ 15-16	
Знания:		
- физико-химические основы горения;	Опрос, контрольное тестирование по теме 1	
- основные теории горения, условия возникновения и развития процессов горения;	Опрос, контрольное тестирование по теме 1	
- типы взрывов, классификацию взрывов, основные параметры энергии и мощности взрыва, принципы формирования формы ударной волны;	Опрос, контрольное тестирование по теме 2	

- горение как основной процесс на пожаре, виды и режимы горения;	Опрос, контрольное тестирование по теме 1	выполнено, некоторые из выполненных заданий содержат ошибки. «Не удовлетворительно» - теоретическое содержание курса не освоено, необходимые умения не сформированы, выполненные учебные задания содержат грубые ошибки.
- механизм химического взаимодействия при горении	Опрос, контрольное тестирование по теме 1	
- физико-химические и физические процессы и явления, сопровождающие горение;	Опрос по теме 1	
- материальный и тепловой балансы процессов горения;	Опрос по теме 1, оценка ответов на контрольные вопросы при выполнении практических работ 1,2,3	
- распространение горения по газам, жидкостям и твердым материалам;	Опрос, контрольное тестирование по теме 3	
- огнетушащие средства, свойства и область их применения при тушении пожаров;	Опрос, контрольное тестирование по теме 4	
- возникновение горения по механизмам самовоспламенения и самовозгорания, вынужденного воспламенения;	Опрос по теме 2, оценка ответов на контрольные вопросы при выполнении практических работ 4, 5-6	
- предельные явления при горении и тепловую теорию прекращения горения;	Опрос, контрольное тестирование по теме 3	
- механизм огнетушащего действия инертных газов, химически активных ингибиторов, пен, воды, порошков, комбинированных составов;	Опрос, контрольное тестирование по теме 4, оценка ответов на контрольные вопросы при выполнении практических работ 13-14, 15-16,17	
- теоретическое обоснование параметров прекращения горения газов, жидкостей и твердых материалов	Опрос, контрольное тестирование по теме 3	
- скорости реакций горения по закону действия масс;	Опрос, контрольное тестирование по теме 1	
- термохимию процессов горения, теплоту сгорания;	Опрос, контрольное тестирование по теме 1	
- флегматизацию горючих смесей;	Опрос, контрольное тестирование по теме 4 Опрос, оценка ответов на контрольные вопросы при выполнении практических работ 15-16	

Приложение 1
Обязательное

КОНКРЕТИЗАЦИЯ ДОСТИЖЕНИЯ ЛИЧНОСТНЫХ РЕЗУЛЬТАТОВ

Личностные результаты	**Содержание урока (тема, тип урока, воспитательные задачи)**	**Способ организации деятельности**	**Продукт деятельности**	**Оценка процесса формирования ЛР**
ЛР 14 Проявляющий сознательное отношение к непрерывному образованию как условию успешной профессиональной и общественной деятельности	**Тема:** Огнетушащие вещества (6 ч) **Тип урока:** изучения и первичного закрепления новых знаний и способов деятельности (лекция) **Воспитательная задача:** - формирование уважения к своей будущей профессии - формирование навыков работать в команде - развитие ответственного отношения к организации и ходу продуктивной деятельности при выполнении проектных работ	Конференция с самостоятельно подготовленными студентами докладами и презентациями	Презентации, доклады	- эмоциональное позитивное отношение к своей будущей профессии - повышение мотивации для стремления работать по своей специальности - навыки анализа и интерпретации информации из различных источников - демонстрация личностного интереса к изучаемому предмету

Приложение I.9

к программе СПО 20.02.04 «Пожарная безопасность»

РАБОЧАЯ ПРОГРАММА
УЧЕБНОЙ ДИСЦИПЛИНЫ
ОП.04. Здания и сооружения

2023 г.

Составитель:

Макаренко Сергей Владимирович, преподаватель ГБПОУ УКРТБ

СОДЕРЖАНИЕ

	стр.
1. Паспорт рабочей программы учебной дисциплины	3
2. Структура и содержание учебной дисциплины	6
3. Условия реализации учебной дисциплины	9
4. Контроль и оценка результатов освоения учебной дисциплины	11
Приложение 1	13

3. ПАСПОРТ ПРОГРАММЫ УЧЕБНОЙ ДИСЦИПЛИНЫ

Здания и сооружения

название учебной дисциплины

1.1. Место дисциплины в структуре основной профессиональной образовательной программы:

Учебная дисциплина «Здания и сооружения» принадлежит к общепрофессиональному циклу.

С целью углубления подготовки обучающегося и для обеспечения конкурентоспособности выпускника в соответствии с запросами регионального рынка труда в дисциплину дополнительно были введены часы вариативной части.

1.2 Цели и задачи дисциплины – требования к результатам освоения дисциплины:

В рамках программы учебной дисциплины обучающимися осваиваются умения и знания

Код ПК, ОК, ЛР	Умения	Знания
ПК 2.1. ПК 2.2. ПК 2.4. ПК 3.1 ПК 3.2 ПК 3.4 ОК 01 ОК 02 ОК 03 ОК 04 ОК 05 ОК 06 ОК 09 ЛР 2, 18, 19	Применять законодательство, регулирующее отношения в области борьбы с пожарами, стандарты, нормы и правила пожарной безопасности; Разрабатывать мероприятия, направленные на усиление противопожарной защиты и предупреждение пожаров Проводить пожарно-техническое обследование объектов; Выбирать и обосновывать оптимальные технические решения по ограничению распространения пожара за пределы очага; Оценивать поведение строительных материалов в условиях пожара и определять класс пожарной опасности строительных материалов; Определять предел огнестойкости, строительных конструкций и класс их пожарной опасности, поведение строительных конструкций в условиях пожара; Находить опасные места, в которых может начаться разрушение конструкции, понимать механизм разрушения строительных конструкций под воздействием	Основы нормативного правового регулирования и осуществления государственных мер в области пожарной безопасности; Нормативные требования по обеспеченности зданий и сооружений средствами защиты и системами безопасности; Методика анализа взрывопожарной и пожарной опасности технологических процессов, помещений, зданий; Особенности пожарной опасности, пожароопасные и другие опасные свойства веществ, материалов, конструкций и оборудования; Классификация взрывопожарной опасности веществ и материалов; Классификация взрывопожарной опасности веществ и материалов; Категории помещений по взрывопожарной опасности и пожароопасные зоны; Огнестойкость строительных конструкций; Степень огнестойкости зданий; Классы функциональной пожарной опасности; Классификацию пожаров и опасные факторы пожаров; Конструктивные особенности, технические характеристики и правила эксплуатации средств противопожарной защиты;

	различных факторов пожара; Использовать методы и средства рациональной защиты строительных конструкций. *Применять классификацию зданий по степени огнестойкости и конструктивной и функциональной пожарной опасности;* *Определять категорию помещений и зданий по взрывопожарной и пожарной опасности.*	Порядок рассмотрения и согласования проектной документации на строительство и реконструкцию зданий и сооружений в части пожарной безопасности; Законодательство Российской Федерации и другие нормативные правовые акты в области пожарной безопасности; Нормы и требования общеотраслевых, отраслевых правил, регламентов, требования локальных нормативных документов по пожарной безопасности Противопожарные требования строительных норм, правил и стандартов; Виды, свойства и применение основных строительных материалов; пожарно-технические характеристики строительных материалов; Поведение строительных материалов в условиях пожара; Основы противопожарного нормирования строительных материалов и способы их огнезащиты; Несущие и ограждающие строительные конструкции, типы и конструкции лестниц; Предел огнестойкости строительных конструкций и класс их пожарной опасности, поведение несущих и ограждающих строительных конструкций в условиях пожара и способы повышения их огнестойкости; Объемно-планировочные решения и конструктивные схемы зданий; Конструктивные особенности промышленных зданий, объектов с массовым пребыванием людей. Степень огнестойкости зданий, класс конструктивной и функциональной пожарной опасности зданий и сооружений; *Поведение зданий и сооружений в условиях пожара;* *Категорирование помещений и зданий по взрывопожарной и пожарной опасности;*

1.3. Рекомендуемое количество часов на освоение программы дисциплины

Объем работы обучающихся во взаимодействии с преподавателем 64 часа,

- 18 часов вариативной части, направленных на усиление обязательной части программы учебной дисциплины.

2. СТРУКТУРА И СОДЕРЖАНИЕ УЧЕБНОЙ ДИСЦИПЛИНЫ

2.1. Объем учебной дисциплины и виды учебной работы

Вид учебной деятельности	**Объем часов**
Объем образовательной программы	64
Объем работы обучающихся во взаимодействии с преподавателем	64
в том числе:	
- теоретическое обучение	22
- лабораторные работы (если предусмотрено)	-
- практические занятия (если предусмотрено)	30
- курсовая работа (проект) (если предусмотрено)	-
- самостоятельная работа[1]	6
- промежуточная аттестация (экзамен)	6

2.2. Тематические план и содержание учебной дисциплины Здания и сооружения

название учебной дисциплины

Наименование разделов и тем	**Содержание учебного материала, практические работы, самостоятельная работа обучающихся**		**Объем часов**	**Коды компетенций, формированию которых способствует элемент программы**
1	**2**		**3**	**4**
Тема 1 Общие принципы обеспечения пожарной безопасности зданий и сооружений	Содержание		**3**	ПК 3.1, ПК 3.4 ОК 01, 02, 03
	1	Введение в дисциплину. Основные понятия и термины. Основные направления обеспечения пожарной безопасности объектов	2	
	Самостоятельная работа обучающихся		1	
	1	Изучение нормативных документов, чтение и анализ литературы [2] стр.10-19		
Тема 2 Основные свойства и пожарная опасность строительных материалов	Содержание		**10**	ПК 2.1, ПК 3.2 ОК 01, 04, 05,09
	1	Виды, свойства и применение основных строительных материалов	2	
	2	Пожарно-технические характеристики строительных материалов	2	
	3	Способы огнезащиты строительных материалов	2	
	Практические занятия		4	
	1-2	Методы испытания строительных материалов, определение класса пожарной опасности строительных материалов		
	Самостоятельная работа обучающихся		1	
	1	Изучение нормативных документов, чтение и анализ литературы [1] стр. 337-342,[2] стр. 83-116		
Тема 3 Объемно-планировочные решения и конструктивные схемы зданий	Содержание		**8**	ПК 2.2, ПК 3.4 ОК 01, 04, 05
	1	Классификация зданий и сооружений по различным параметрам и функциональному назначению. Конструктивные схемы зданий. Конструктивные особенности промышленных зданий, объектов с массовым пребыванием людей	2	
	2	Объемно-планировочные решения зданий	2	
	Самостоятельная работа обучающихся		1	

	1	Изучение нормативных документов и чтение и анализ литературы [2]стр.20-26,36-39		
Тема 4 Элементы зданий и сооружений.	Содержание		**12**	ПК 2.1, 3.2, 3.4 ОК 01, 04, 05
	1	Несущие и ограждающие строительные конструкции, типы и конструкции лестниц	2	
	2	Предел огнестойкости строительных конструкций и класс их пожарной опасности, поведение несущих и ограждающих строительных конструкций в условиях пожара и способы повышения их огнестойкости	2	
	3	Противопожарные преграды.	2	
	Практические занятия		6	
	3-4	Решение задач по определению предела огнестойкости строительных конструкций.		
	5-6	Методы нахождения опасных мест, в которых может начаться разрушение конструкции в условиях пожара. Использование методов и средств рациональной защиты		
	7	Методы выбора противопожарных преград и выбора заполнений проемов в них		
	Самостоятельная работа обучающихся		1	
	1	Изучение нормативных документов и чтение и анализ литературы [2]стр.116-131		
Тема 5 Поведение зданий и сооружений в условиях пожара	Содержание		**12**	ПК 2.4, 3.2, 3.4 ОК 01, 04, 05,06
	1	Степень огнестойкости зданий, класс конструктивной и функциональной пожарной опасности зданий и сооружений	2	
	Практические занятия		8	
	8-9	Решение задач по определению требуемой и фактической степени огнестойкости зданий		
	10-11	Решение задач по определению требуемого и фактического класса конструктивной пожарной опасности зданий		
	12-13	Решение задач по проверке соответствия фактических степени огнестойкости и класса конструктивной пожарной опасности требованиям противопожарных норм		
	Самостоятельная работа обучающихся		1	
	1	Изучение нормативных документов и чтение и анализ литературы [2] стр.14-20		
Тема 6 Категорирование помещений и зданий по взрывопожарной и пожарной опасности	Содержание		**8**	ПК 2.4, 3.2, 3.4 ОК 01, 04, 05,06
	1	Категорирование помещений и зданий по взрывопожарной и пожарной опасности	2	
	Практические занятия			
	14	Определение категории помещений по взрывопожарной и пожарной опасности	4	
	15	Определение категории зданий по взрывопожарной и пожарной опасности		

	Самостоятельная работа обучающихся		1	
	1	Изучение нормативных документов и чтение, и анализ литературы [1] стр.400-419		
		экзамен	**6**	
		Всего:	**64**	

3. УСЛОВИЯ РЕАЛИЗАЦИИ ПРОГРАММЫ УЧЕБНОЙ ДИСЦИПЛИНЫ

3.1 Требования к минимальному материально-техническому обеспечению

Реализация программы дисциплины требует наличия учебного кабинета профилактики пожаров.

Оборудование учебного кабинета: доска классная, доска маркерная 120х200 см, экран настенный 213*274, стол учительский, стул учительский, подставка для проектора, парты ученические со скамейками, витраж для кубков, тумба-стол - 2, макет "Универмаг-Уфа", макет "Нефтебаза", стенд «Государственный пожарный надзор», стенд «Знаки безопасности», стенд «Методический уголок», стенд «Наши успехи», стенд «Техника безопасности», стенд «Пожарная безопасность резервуарных парков», комплект учебно-методических документации, дидактические материалы, мультимедиа проектор.

3.2. Информационное обеспечение обучения (перечень рекомендуемых учебных изданий, Интернет-ресурсов, дополнительной литературы)

Основные источники:

1. Ветошкин, А. Г. Основы пожарной безопасности. В 2 ч. Ч. 1: учебное пособие / А. Г. Ветошкин. - Москва; Вологда: Инфра-Инженерия, 2020 - 448 с.: https://znanium.com/catalog/product/1168504 (дата обращения: 29.11.2021).
2. Своды правил. Системы противопожарной защиты. – М.: ООО «Издательство «Пожнаука», 2020. – 618 с.

Дополнительные источники:

1. Национальная справочно-информационная служба в области пожарной безопасности. Электронная база данных документов по пожарной безопасности.
2. Гельфонд А.А., Архитектурное проектирование общественных зданий., М., КУРС ИНФРА-М, 2018.
3. Серков Б.Б. Здания и сооружения: Учебник / Серков Б.Б., Фирсова Т.Ф. - М: КУРС, НИЦ ИНФРА-М, 2018 - 168 с.: - (СПО) http://znanium.com/catalog/product/956761.

4. КОНТРОЛЬ И ОЦЕНКА РЕЗЛЬТАТОВ ОСВОЕНИЯ УЧЕБНОЙ ДИСЦИПЛИНЫ

Контроль и оценка результатов освоения учебной дисциплины осуществляется преподавателем в процессе проведения практических работ, тестирования, а также выполнения обучающимися индивидуальных заданий, проектов, исследований.

Результаты обучения (освоенные умения, усвоенные знания)	**Критерии оценки**	**Формы и методы контроля и оценки результатов обучения**
Умения:		
- оценивать поведение строительных материалов в условиях пожара и определять класс пожарной опасности строительных материалов;	Отлично» - теоретическое содержание курса освоено полностью, без пробелов, умения сформированы, все предусмотренные программой учебные задания выполнены, качество их выполнения оценено высоко. «Хорошо» - теоретическое содержание курса освоено полностью, без пробелов, некоторые умения сформированы недостаточно, все предусмотренные программой учебные задания выполнены, некоторые виды заданий выполнены с ошибками. «Удовлетворительно» - теоретическое содержание курса освоено частично, но пробелы не носят существенного характера, необходимые умения работы с освоенным материалом в основном сформированы, большинство предусмотренных программой обучения учебных заданий выполнено, некоторые из выполненных заданий содержат ошибки. «Неудовлетворительно»	Оценка отчетов по выполнению практических работ № 1-2 Экзамен
- определять предел огнестойкости зданий, строительных конструкций и класс их пожарной опасности, поведение строительных конструкций в условиях пожара		Оценка отчетов по выполнению практических работ № 3-4 Экзамен
- применять классификацию строительных конструкций и зданий по огнестойкости		Оценка отчетов по выполнению практических работ № 8-9,10-11,12-13 Экзамен
- выбирать и обосновывать оптимальные технические решения по ограничению распространения пожара за пределы очага;		Оценка отчетов по выполнению практической работы № 7 Экзамен
- определять категорию помещений и зданий по взрывопожарной и пожарной опасности		Оценка отчетов по выполнению практических работ № 14,15 Экзамен
- находить опасные места, в которых может начаться разрушение конструкции, понимать механизм разрушения строительных конструкций под воздействием различных факторов пожара;		Оценка отчетов по выполнению практических работ № 5-6 Экзамен
- использовать методы и средства рациональной защиты		
Знания:		
-виды, свойства и применение основных строительных материалов		Опрос по теме 2.1.
-пожарно-технические характеристики строительных материалов		Опрос по теме 2.2. Оценка отчетов по выполнению практических работ № 1-2
-поведение строительных материалов в условиях пожара		Опрос по теме 2.3. Оценка отчетов по выполнению

	- теоретическое содержание курса не освоено, необходимые умения не сформированы, выполненные учебные задания содержат грубые ошибки	практических работ № 1-2
-основы противопожарного нормирования строительных материалов и способы их огнезащиты		Оценка отчетов по выполнению практических работ № 1-2
-объемно-планировочные решения и конструктивные схемы зданий		Опрос по темам 3.1, 3.2.
-несущие и ограждающие строительные конструкции, типы и конструкции лестниц		Опрос по теме 4.1.
-предел огнестойкости строительных конструкций и класс их пожарной опасности, поведение несущих и ограждающих строительных конструкций в условиях пожара и способы повышения их огнестойкости		Опрос по теме 4.2. Оценка отчетов по выполнению практических работ № 3-4
-степень огнестойкости зданий, класс конструктивной и функциональной пожарной опасности зданий и сооружений		Оценка отчетов по выполнению практических работ № 8-9
-поведение зданий и сооружений в условиях пожара		Оценка отчетов по выполнению практических работ № 10-13
-категорирование помещений и зданий по взрывопожарной и пожарной опасности		Оценка отчетов по выполнению практических работ № 14-15

Приложение 1
Обязательное

КОНКРЕТИЗАЦИЯ ДОСТИЖЕНИЯ ЛИЧНОСТНЫХ РЕЗУЛЬТАТОВ

Личностные результаты	**Содержание урока (тема, тип урока, воспитательные задачи)**	**Способ организации деятельности**	**Продукт деятельности**	**Оценка процесса формирования ЛР**
ЛР 2. Проявляющий активную гражданскую позицию, демонстрирующий приверженность принципам честности, порядочности, открытости, экономически активный и участвующий в студенческом и территориальном самоуправлении, в том числе на условиях добровольчества, продуктивно взаимодействующий и участвующий в деятельности общественных организаций ЛР 18. Способный организовать службу пожаротушения и проведение работ по тушению и ликвидации последствий ЧС ЛР 19. Способный контролировать соблюдение государственных мер в области обеспечения пожарной безопасности	**Тема:** «Объемно-планировочные решения и конструктивные схемы зданий» (8ч.) **Тип урока:** комплексное применения знаний и способов деятельности - семинар **Воспитательная задача:** -формирование нравственных черт характера личности: доброжелательности, душевности, терпимости, разумной требовательности; - воспитание социально-значимых характеристик: коллективизм, ответственность. - формирование активной личности, способной самостоятельно строить и корректировать свою учебно-познавательную деятельность; - развитие мотивации студентов к будущей профессии; - развитие активности личности в учебном процессе.	- Презентация на тему «Объемно-планировочные решения и конструктивные схемы зданий» - работа в мини-группах по карточкам с изображением различных конструктивных схем (расположить в порядке убывания конструкции по степени их важности в работе здания как конструкции и объяснить свою точку зрения); .	Разработка конструктивной схемы дома, в котором жи-вешь.	- умение проявлять активную гражданскую позицию, демонстрировать приверженность принципам честности, порядочности, открытости - умение вести диалог, достигать, взаимопонимание работая в группе; - умение организовать службу пожаротушения и проведение работ по тушению и ликвидации последствий ЧС; - умение соблюдать государственные меры в области обеспечения пожарной безопасности.

Приложение I.10

к программе СПО 20.02.04 «Пожарная безопасность»

РАБОЧАЯ ПРОГРАММА
УЧЕБНОЙ ДИСЦИПЛИНЫ
ОП.05 Автоматизированные системы управления и связь

2023

Составитель:

Арютина Ляйсан Айратовна, преподаватель ГБПОУ УКРТБ

СОДЕРЖАНИЕ

1. Паспорт рабочей программы учебной дисциплины 3

2. Структура и содержание учебной дисциплины 5

3. Условия реализации учебной дисциплины 11

4. Контроль и оценка результатов освоения учебной дисциплины 12

Приложение 1 14

1. ПАСПОРТ ПРОГРАММЫ УЧЕБНОЙ ДИСЦИПЛИНЫ

Автоматизированные системы управления и связь

название учебной дисциплины

1.1. Место дисциплины в структуре основной профессиональной образовательной программы

Учебная дисциплина «Автоматизированные системы управления и связь» принадлежит к общепрофессиональному циклу.

С целью углубления подготовки обучающегося и для обеспечения конкурентоспособности выпускника в соответствии с запросами регионального рынка труда в дисциплину дополнительно были введены часы вариативной части.

1.2. Цели и задачи дисциплины – требования к результатам освоения дисциплины

Код ПК, ОК, ЛР	Умения	Знания
ПК 1.1 ПК 1.2 ПК 1.6 ПК 2.3 ПК 3.8 ПК 3.12 ОК 01, 02, 04,05, 06, 07, 09 ЛР 10, 18, 20	Пользоваться основными видами средств связи и автоматизированных систем управления. Применять средства телефонной и радиосвязи	Преобразования сообщений, сигналов и их особенности, методы передачи дискретных и непрерывных сообщений и сигналов, элементы сжатия данных и кодирования. Основные понятия построения оконечных устройств систем связи. Общую характеристику аналоговых и цифровых многоканальных систем связи; информационные основы связи. Устройство и принцип работы радиостанций. Организацию службы связи пожарной охраны. Основные физические процессы в системах связи и автоматизированных системах управления. Сети передачи данных. Автоматическую телефонную связь. Организацию сети спецсвязи по линии 101. Диспетчерскую оперативную связь. Основные элементы радиосвязи. Информационные технологии и основы автоматизированных систем. Правила эксплуатации типовых технических средств связи и оповещения. Эксплуатация и техническое обслуживание средств связи. *Автоматизированные системы связи и оперативного управления пожарной охраны.*

1.3. Рекомендуемое количество часов на освоение программы дисциплины

Объем работы обучающихся во взаимодействии с преподавателем 62 часа, в том числе:

- 6 часов вариативной части, направленных на усиление обязательной части программы учебной дисциплины.

2. СТРУКТУРА И СОДЕРЖАНИЕ УЧЕБНОЙ ДИСЦИПЛИНЫ

2.1. Объем учебной дисциплины и виды учебной работы

Вид учебной деятельности	**Объем часов**
Объем образовательной программы	62
Объем работы обучающихся во взаимодействии с преподавателем	62
в том числе:	
- теоретическое обучение	32
- лабораторные работы (если предусмотрено)	-
- практические занятия (если предусмотрено)	20
- курсовая работа (проект) (если предусмотрено)	-
- самостоятельная работа[1]	4
- промежуточная аттестация (экзамен)	6

2.2 Тематические план и содержание учебной дисциплины Автоматизированные системы управления и связь

название учебной дисциплины

Vсеместр

Наименование разделов и тем	**Содержание учебного материала и формы организации деятельности обучающихся**		**Объем в часах**	**Коды компетенций, формированию которых способствует элемент программы**
Введение Автоматизированные системы управления и пожарная охрана	Содержание		**2**	ПК 1.1, 1.2, 1.6, 2.3, 3.8, 3.12 ОК 01, 02, 04, 05, 06, 07, 09 ЛР 10, 18, 20
	1	Предмет, задачи и содержание дисциплины. Современное состояние пожарной охраны. Совершенствование организации связи управления в соответствии с техническим прогрессом. Связь дисциплины «Автоматизированные системы управления и связи» с другими общетехническими и профилирующими дисциплинами	2	
	Домашнее задание: Чтение и анализ конспекта			
Раздел 1 Информационные основы связи			**16**	
Тема 1.1 Связь и её общая характеристика.	Содержание учебного материала		**2**	ПК 1.1, 1.2, 1.6, 2.3, 3.8, 3.12 ОК 01, 02, 04, 05, 06, 07, 09 ЛР 10, 18, 20
	Сообщение, сигнал и канал связи. Виды связи. Структурная схема связи между абонентами. Качество связи. Основные понятия автоматизированной обработки информации. Информация и её характеристики, обработка и передача данных. Сети передачи данных. Преобразования сообщений, сигналов и их особенности, методы передачи дискретных и непрерывных сообщений и сигналов, элементы сжатия данных и кодирования. Основные понятия построения оконечных устройств систем связи. Общая характеристика аналоговых и цифровых многоканальных систем связи		2	
	Домашнее задание: [2], стр 17-30			
Тема 1.2 Телефонная связь и её основные элементы	Содержание учебного материала		**2**	ПК 1.1, 1.2, 1.6, 2.3, 3.8, 3.12 ОК 01, 02, 04, 05, 06, 07, 09 ЛР 10, 18, 20

	Телефонная связь и ее основные элементы. Система телефонной связи, принцип телефонной связи. Классификация, общее устройство телефонных аппаратов. Понятие импульсного и тонального набора номера телефонного абонента.		2	
	Домашнее задание: [2], стр 17-30			
Тема 1.3 Автоматическая телефонная связь	Содержание учебного материала		**4**	ПК 1.1, 1.2, 1.6, 2.3, 3.8, 3.12 ОК 01, 02, 04, 05, 06, 07, 09 ЛР 10, 18, 20
	1	Автоматические телефонные станции. Процесс соединения линии связи с абонентами. Компоненты центральной АТС. АТС с электронным централизованным управлением.	2	
	Домашнее задание: [4], стр 79-88			
	Практические занятия		2	
	1	Телефонные аппараты и АТС		
Тема 1.4 Диспетчерская оперативная связь	Содержание учебного материала		**8**	ПК 1.1, 1.2, 1.6, 2.3, 3.8, 3.12 ОК 01, 02, 04, 05, 06, 07, 09 ЛР 10, 18, 20
	1	Диспетчерская оперативная связь. Организация сети специальной связи «101», устройство диспетчерской связи. Организацию службы связи пожарной охраны. Некоммутируемые сети, её достоинства и недостатки. Система и сеть оперативно-диспетчерского управления. Цифровые интегрированные узлы связи ГПС	2	
	Домашнее задание: Чтение и анализ конспекта			
	Самостоятельная работа обучающихся		2	
	Изучение темы «IP – телефония»			
	Практические занятия		4	
	2-3	Расчета дальности действия очень высоких частот и высоких частот радиосвязи		
Раздел 2 Основные элементы радиосвязи			**14**	
Тема 2.1 Виды радиосвязи и их работа	Содержание учебного материала		**4**	ПК 1.1, 1.2, 1.6, 2.3, 3.8, 3.12 ОК 01, 02, 04, 05, 06, 07, 09 ЛР 10, 18, 20
	1	Структура и основные элементы радиосвязи. Общие сведения о радиосвязи. Основные элементы, виды и работа радиосвязи.	2	
	Домашнее задание: Чтение и анализ конспекта			
	Практические занятия		2	
	4	Принципы построения и работы радиопередающих устройств, радиоприемника		
Тема 2.2	Содержание учебного материала		**4**	ПК 1.1, 1.2, 1.6, 2.3, 3.8, 3.12

Устройство и принцип работы радиостанций, их основные узлы	1	Устройство и принцип действия антенны. Виды антенн и их параметры. Радиопередающие устройства. Структурная схема и параметры радиопередатчиков. Радиоприемные устройства. Структурная схема и параметры радиоприемников.	2	ОК 01, 02, 04, 05, 06, 07, 09 ЛР 10, 18, 20
	Домашнее задание: [3], стр 358-375			
	Практические занятия		2	
	5	Расчет и выбор высот установки антенн стационарных радиостанций		
Тема 2.3 Радиостанции, применяемые в пожарной охране	Содержание учебного материала		**6**	ПК 1.1, 1.2, 1.6, 2.3, 3.8, 3.12 ОК 01, 02, 04, 05, 06, 07, 09 ЛР 10, 18, 20
	1	Тактико-технические возможности радиостанций пожарной охраны. Установка и размещение стационарных и мобильных радиостанций на объектах связи. Особенности применения носимых радиостанций.	2	
	Домашнее задание: [4], стр 190-206			
		Понятие электромагнитной совместимости радиоэлектронных средств (РЭС). Виды радиопомех. Правила ведения радиосвязи. Радиоданные. Дисциплина связи. Порядок работы в радиосетях. Современные системы мобильной связи (транкинговые, сотовые, спутниковые), возможность их применения в деятельности МЧС России.	2	
	Домашнее задание: [4], стр 190-206			
	Практические занятия		2	
	6	Радиостанции пожарной охраны		
Раздел 3 Общие принципы организации автоматизированных систем связи			**24**	
Тема 3.1 Организация связи в пожарной охране	Содержание учебного материала		**4**	ПК 1.1, 1.2, 1.6, 2.3, 3.8, 3.12 ОК 01, 02, 04, 05, 06, 07, 09 ЛР 10, 18, 20
	1	Организация службы связи пожарной охраны, ее задачи и функции. Общие вопросы организации эксплуатации средств и систем связи в пожарно-спасательных гарнизонах. Структура сетей связи в городах и субъектах РФ. Сети проводной связи.	2	
	Домашнее задание: [1], стр 232-236			

	2	Способы организации радиосвязи. Виды радиопомех. Правила ведения радиосвязи. Оперативно-тактические критерии, оценка качества связи и методы их контроля.	2	
	Домашнее задание: [1], стр 232-236			
Тема 3.2 Структура сети связи в гарнизоне пожарной охраны	Содержание учебного материала		**4**	ПК 1.1, 1.2, 1.6, 2.3, 3.8, 3.12 ОК 01, 02, 04, 05, 06, 07, 09 ЛР 10, 18, 20
	1	Организация связи извещения. Оптимизация приема сообщений о пожарах, авариях, чрезвычайных ситуациях. Организация оперативно-диспетчерской связи. Средства оперативной диспетчерской связи: состав, общее назначение и применение в пожарной охране.	2	
	Домашнее задание: [4], стр 190-206			
	2	Организация административно-управленческой связи. Техническая реализация административной связи. Стационарные пункты связи и организация их деятельности. Комплекс технических средств связи и автоматизации стационарных пунктов связи. Организация мобильных узлов связи (МУС), их задачи. Организация связи на месте пожаров и чрезвычайных ситуаций	2	
	Домашнее задание: [4], стр 190-206			
Тема 3.3 Автоматизированные системы управления пожарной охраны	Содержание учебного материала		**8**	ПК 1.1, 1.2, 1.6, 2.3, 3.8, 3.12 ОК 01, 02, 04, 05, 06, 07, 09 ЛР 10, 18, 20
	1	Общие принципы организации и построения автоматизированных систем. Автоматизированные системы управления (АСУ), их сущность, виды. Техническая реализация АСУ. Понятие об автоматизированных рабочих местах (АРМ). Структура автоматизированного рабочего места. Программные средства АРМ, используемые в подразделениях ФПС ГПС. Автоматизированные системы связи и оперативного управления пожарной охраны (АССОУПО). Задачи, основные функции, техническая реализация и принципы функционирования АССОУПО.	2	
	Домашнее задание: Чтение и анализ конспекта			
	Практические занятия		6	
	7-8	Организация и осуществление радиообмена		
	9	Расчет характеристик функционирования радиосети: оперативности и эффективности функционирования радиосвязи		
Тема 3.4	Содержание учебного материала		**8**	ПК 1.1, 1.2, 1.6, 2.3, 3.8, 3.12

Эксплуатация и техническое обслуживание средств связи и автоматизации	1	Эксплуатация и техническое обслуживание средств связи. Понятие о технической эксплуатации. Составляющие технической эксплуатации.	2	ОК 01, 02, 04, 05, 06, 07, 09 ЛР 10, 18, 20
	Домашнее задание: Чтение и анализ конспекта			
	2	Периодичность и виды технического обслуживания. Организация ремонта и его виды. Контроль технического состояния, хранение, категорирование и списание средств связи.	2	
	Домашнее задание: Чтение и анализ конспекта			
	Самостоятельная работа обучающихся		2	
	Изучение темы «Организация связи в условиях ЧС»			
	Практические занятия		2	
	10	Организация и осуществление оповещения в структуре МЧС. Организация связи в условиях ЧС		
Промежуточная аттестация (экзамен)			**6**	
Всего:			**62**	

3. УСЛОВИЯ РЕАЛИЗАЦИИ ПРОГРАММЫ УЧЕБНОЙ ДИСЦИПИЛНЫ

3.1. Требования к минимальному материально-техническому обеспечению

Реализация программы дисциплины требует наличия кабинета автоматизированных систем управления и связи

Оборудование кабинета:

- автоматизированные рабочие места обучающихся с доступом в интернет и программным обеспечением общего и профессионального назначения;
- автоматизированное рабочее место преподавателя с доступом в интернет и программным обеспечением общего и профессионального назначения;
- интерактивный программно-аппаратный комплекс по предметной области;
- учебная доска;
- комплект учебно-наглядных пособий и плакатов по дисциплине;
- комплект учебно-методических материалов;
- мультимедийное оборудование.

3.2. Информационное обеспечение обучения

Основная литература

1. Кукк К.И. Спутниковая связь: прошлое, настоящее, будущее. – М.: Горячая линия - Телеком, 2018.-256с.: ил.
2. Клюев, Л. Л. Теория электрической связи : учебник / Л.Л. Клюев. — Москва : ИНФРА-М, 2019. — 447 с. — (Высшее образование).: https://znanium.com/catalog/product/959934
3. Логвинов, В. В. Приемники систем фиксированной и мобильной связи: учебное пособие / В. В. Логвинов. - Москва: СОЛОН-Пресс, 2020. - 816 с. -: https://znanium.com/catalog/product/1227721
4. СуторьмаИ.И.Предупреждение и ликвидация чрезвычайных ситуаций: учеб. пособие / И.И. Суторьма, В.В. Загор, В.И. Жукалов. — Минск: Новое знание; М.: ИНФРА-М, 2019. — 270 с. — (Высшее образование: Бакалавриат). : http://znanium.com/catalog/product/982235
5. Мальцев, А.В. Автоматизированные системы управления: учебное пособие / Мальцев А.В., Колбашов М.А., Бачихин И.С. Изд. 2-е, перераб. и доп. [Электронный ресурс] – Иваново: ООНИ ЭКО ИПСА ГПС МЧС России, 2019. – 96 с.
6. Радиопередающие устройства в системах радиосвязи : учебное пособие для спо / Ю. Т. Зырянов, П. А. Федюнин, О. А. Белоусов [и др.]. — 2-е изд., стер. — Санкт-Петербург : Лань, 2021. — 176 с. — ISBN 978-5-8114-8110-1. — Текст : электронный // Лань : электронно-библиотечная система. — URL: https://e.lanbook.com/book/171855 (дата обращения: 03.03.2023

Интернет-ресурсы:

1. http://www.mchs.gov.ru/ (МЧС России)
2. http://www.02.mchs.gov.ru/gu/(ГУ МЧС России по Республике Башкортостан)

4. КОНТРОЛЬ И ОЦЕНКА РЕЗЛЬТАТОВ ОСВОЕНИЯ УЧЕБНОЙ ДИСЦИПЛИНЫ

Контроль и оценка результатов освоения учебной дисциплины осуществляется преподавателем в процессе проведения практических занятий и лабораторных работ, тестирования, а также выполнения обучающимися индивидуальных заданий, проектов, исследований.

Результаты обучения (освоенные умения, усвоенные знания)	**Формы и методы контроля и оценки результатов обучения**	**Критерии оценки**
Умения:		
- пользоваться основными видами средств связи и автоматизированных систем управления;	Наблюдение за выполнением практических заданий № 4,5,7,8 Оценка выполнения практических заданий № 4,5,7,8 Экзамен	**«Отлично»** - теоретическое содержание курса освоено полностью, без пробелов, умения сформированы, все предусмотренные программой учебные задания выполнены, качество их выполнения оценено высоко. **«Хорошо»** - теоретическое содержание курса освоено полностью, без пробелов, некоторые умения сформированы недостаточно, все предусмотренные программой учебные задания выполнены, некоторые виды заданий выполнены с ошибками. **«Удовлетворительно»** - теоретическое содержание курса освоено частично, но пробелы не носят существенного характера, необходимые умения работы с освоенным материалом в основном сформированы, большинство предусмотренных программой обучения учебных заданий выполнено, некоторые из выполненных заданий содержат ошибки. **«Неудовлетворительно»** - теоретическое содержание курса не освоено, необходи-
- применять средства телефонной и радиосвязи		
Знания:		
- основные физические процессы в системах связи и автоматизированных системах управления;	Оценка отчетов по выполнению практических работ 1	
- преобразования сообщений, сигналов и их особенности, методы передачи дискретных и непрерывных сообщений и сигналов, элементы сжатия данных и кодирования;	Оценка отчетов по выполнению практических работ 1	
- основные понятия построения оконечных устройств систем связи;	Опрос по теме 1.1	
- общую характеристику аналоговых и цифровых многоканальных систем связи;	Оценка отчетов по выполнению практических работ 1	
- информационные основы связи;	Опрос по теме 1.1	
- устройство и принцип работы радиостанций;	Оценка отчетов по выполнению практических работ 4,6	
- сети передачи данных;	Оценка отчетов по выполнению практических работ 4,6	
- автоматическую телефонную связь;	Оценка отчетов по выполнению практических работ 1	
- организацию сети спецсвязи по линии 101;	Опрос по темам 1.4,3 .1	
- диспетчерскую оперативную связь;	Опрос по темам 1.4,3.1	
- основные элементы радиосвязи;	Опрос, оценка ответов на контрольные вопросы при выполнении практических	

	работ 4-6	мые умения не сформированы, выполненные учебные задания содержат грубые ошибки.
- организацию службы связи пожарной охраны;	Опрос по темам 1.4,3.1 Оценка отчетов по выполнению практических работ 4	
- информационные технологии и основы автоматизированных систем;	Опрос по теме 3.3	
- автоматизированные системы связи и оперативного управления пожарной охраны;	Опрос по теме 3.3	
- правила эксплуатации типовых технических средств связи и оповещения	Опрос, оценка ответов на контрольные вопросы при выполнении практических работ 10	
- эксплуатация и техническое обслуживание средств связи	Опрос по теме 3.4	

Приложение 1
Обязательное

КОНКРЕТИЗАЦИЯ ДОСТИЖЕНИЯ ЛИЧНОСТНЫХ РЕЗУЛЬТАТОВ

Личностные результаты	**Содержание урока (тема, тип урока, воспитательные задачи)**	**Способ организации деятельности**	**Продукт деятельности**	**Оценка процесса формирования ЛР**
ЛР 10 Бережливо относящийся к природному наследию страны и мира, проявляющий сформированность экологической культуры на основе понимания влияния социальных, экономических и профессионально-производственных процессов на окружающую среду. Выражающий деятельное неприятие действий, приносящих вред природе, распознающий опасности среды обитания, предупреждающий рискованное поведение других граждан, популяризирующий способы сохранения памятников природы страны, региона, территории, поселения, включенный в общественные инициативы, направленные на заботу о них	**Тема:** «Устройство и принцип работы радиостанций, их основные узлы» (6ч.) **Тип урока:** изучения и первичного закрепления новых знаний и способов деятельности (конференция) Воспитательные задачи: - формирование уважения к своей будущей профессии; - формирование интереса к предмету, гордость за учёных нашей страны; - формирование экологической грамотности студентов	Конференция с самостоятельно подготовленными студентами докладами и презентациями Развлекательная игра блиц-турнир	Презентации, доклады	- эмоциональное позитивное отношение к своей будущей профессии - повышение мотивации для стремления работать по своей специальности - навыки анализа и интерпретации информации из различных источников - демонстрация личностного интереса к изучаемому предмету

ЛР 18 Способный организовать службу пожаротушения и проведение работ по тушению и ликвидации последствий ЧС ЛР 20 Способный проводить ремонт и обслуживание технических средств, используемых для предупреждения, тушения пожаров и проведения аварийно-спасательных работ				

Приложение I.11

к программе СПО 20.02.04 «Пожарная безопасность»

РАБОЧАЯ ПРОГРАММА УЧЕБНОЙ ДИСЦИПЛИНЫ

ОП.05 ПОЖАРНО-СТРОЕВАЯ ПОДГОТОВКА

2023 г.

Составитель:

Валиев Рустем Рафимович, преподаватель ГБПОУ УКРТБ

СОДЕРЖАНИЕ

1. **ОБЩАЯ ХАРАКТЕРИСТИКА РАБОЧЕЙ ПРОГРАММЫ УЧЕБНОЙ ДИСЦИПЛИНЫ**
2. **СТРУКТУРА И СОДЕРЖАНИЕ УЧЕБНОЙ ДИСЦИПЛИНЫ**
3. **УСЛОВИЯ РЕАЛИЗАЦИИ УЧЕБНОЙ ДИСЦИПЛИНЫ**
4. **КОНТРОЛЬ И ОЦЕНКА РЕЗУЛЬТАТОВ ОСВОЕНИЯ УЧЕБНОЙ ДИСЦИПЛИНЫ**

1. ОБЩАЯ ХАРАКТЕРИСТИКА РАБОЧЕЙ ПРОГРАММЫ УЧЕБНОЙ ДИСЦИПЛИНЫ

ОП.05 ПОЖАРНО-СТРОЕВАЯ ПОДГОТОВКА

1.1. Место дисциплины в структуре основной образовательной программы:

Учебная дисциплина «Пожарно-строевая подготовка» является обязательной частью общепрофессионального цикла основной образовательной программы в соответствии с ФГОС СПО по специальности 20.02.04 Пожарная безопасность.

Особое значение дисциплина имеет при формировании и развитии ОК 01, 02, 03, 04, 06, 07, 08.

1.2. Цель и планируемые результаты освоения дисциплины:

В рамках программы учебной дисциплины обучающимися осваиваются умения и знания

Код ПК, ОК	Умения	Знания
ПК 1.2 – ПК 1.5. ОК 01, 02, 04, ОК 06 - ОК 08.	- применять пожарное оборудование и инструмент; - проводить техническое обслуживание пожарного оборудования и инструмента; - проверять состояние работоспособности средств, пожарного оборудования и инструмента; - проводить работы по устранению неисправностей пожарного оборудования и инструмента; - осуществлять прием (передачу) пожарного оборудования и инструмента; - выполнять работы по приемке (передаче) и содержанию в исправном состоянии средств индивидуальной защиты и спасения; - проводить спасательные работы при тушении пожара с использованием способов и технических средств, обеспечивающих наибольшую безопасность людей, и проведением мероприятий по предотвращению паники; - определять и устранять факторы риска при спасении людей; - осуществлять работы по тушению пожаров с применением мобильных средств пожаротушения;	- требований приказов, указаний и других руководящих документов, регламентирующих работы по спасению, защите и эвакуации людей и имущества; - классификации, устройства, характеристик и порядка работы пожарного оборудования и инструмента; - правил охраны труда при эксплуатации и техническом обслуживании пожарного оборудования и инструмента; - порядка проведения приема (передачи) пожарного оборудования и инструмента; - правил проведения аварийно-спасательных работ при тушении пожаров с применением средств индивидуальной защиты и спасения; - нормативов пожарно-строевой и физической подготовки

	- применять средства индивидуальной защиты и снаряжение пожарного; - осуществлять посадку в пожарный автомобиль в соответствии с номерами табеля основных обязанностей; - проводить развертывание сил и средств, используемых для тушения пожара; - проводить подъем на высоту (спуск с высоты).	

2. СТРУКТУРА И СОДЕРЖАНИЕ УЧЕБНОЙ ДИСЦИПЛИНЫ

2.1. Объем учебной дисциплины и виды учебной работы

Вид учебной работы	**Объем в часах**
Объем образовательной программы учебной дисциплины	76
в т.ч. в форме практической подготовки	70
в т. ч.:	
теоретическое обучение	
практические занятия	70
Самостоятельная работа [15]	4
Промежуточная аттестация (дифференцированный зачет)	2

[15] *Самостоятельная работа в рамках образовательной программы планируется образовательной организацией в соответствии с требованиями ФГОС СПО в пределах объема учебной дисциплины в количестве часов, необходимом для выполнения заданий самостоятельной работы обучающихся, предусмотренных тематическим планом и содержанием учебной дисциплины.*

2.2. Тематический план и содержание учебной дисциплины

Наименование разделов и тем	Содержание учебного материала и формы организации деятельности обучающихся	Объем, ак. ч / в том числе в форме практической подготовки, ак. ч	Коды компетенций, формированию которых способствует элемент программы
1	2	3	4
Тема 1. Укладка и надевание боевой одежды и снаряжения пожарного	**Содержание учебного материала**	**4/4**	ПК 1.2. ОК 01-05, 07, 08
	В том числе практических занятий	**4**	
	Практическое занятие № 1. Порядок укладки боевой одежды и снаряжения пожарного	2	
	Практическое занятие № 2. Надевание боевой одежды и снаряжения пожарного	2	
	Самостоятельная работа	1	
	Изучить приложение N 1 к Уставу подразделений пожарной охраны «Табель боевого расчета отделения караула на пожарном автомобиле»	1	
Тема 2. Порядок прокладки рукавных линий	**Содержание учебного материала**	**2/2**	ПК 1.2 – ПК 1.4., ОК 01-05, 07, 08
	В том числе практических занятий	**2**	
	Практическое занятие №.3. Прокладка рукавных линий по горизонтали и вертикали	2	
Тема 3. Работа с пожарными рукавами	**Содержание учебного материала**	**6/6**	ПК 1.2 – ПК 1.4., ОК 01-05, 07, 08
	В том числе практических занятий	**6**	
	Практическое занятие № 4. Скатывание рукавов диаметром 51 мм в одинарную и двойную скатки, восьмеркой	2	
	Практическое занятие № 5. Соединение рукавов диаметром 66 мм между собой и их уборка в одинарную и двойную скатку, восьмерку.	2	
	Практическое занятие № 6. Соединение рукавов диаметром 77 мм между собой и их уборка в одинарную и двойную скатку, восьмерку.	2	
Тема 4. Прокладка магистральной и рабочей рукавной линий	**Содержание учебного материала**	**6/6**	ПК 1.2 – ПК 1.4., ОК 01-05,07,08
	В том числе практических занятий	**6**	
	Практическое занятие № 7. Прокладка рабочей рукавной линии диаметром 51 (66) мм. Прокладка магистральной рабочей линии диаметром 66 (77) мм	2	

	Практическое занятие № 8. Соединение пожарных рукавов между собой, с пожарными стволами, разветвлениями и другим пожарным оборудованием	2	
	Практическое занятие № 9. Прокладка магистральной рукавной линии диаметром 77 мм одним исполнителем на 3 рукава на правильность	2	
Тема 5. Прокладка рукавных линий на высоту различными способами, спуск рукавных линий	**Содержание учебного материала**	**4/4**	ПК 1.2 – ПК 1.4., ОК 01-05,07,08
	В том числе практических занятий	**4**	
	Практическое занятие № 10. Подъем рукавной линии в лестничной клетке между маршами. Прокладка рукавных линий в верхние этажи (отметки) способом наращивания	2	
	Практическое занятие № 11. Подъем рукавных линий на высоту с наружи здания с помощью спасательной веревки. Спуск рукавной линии вниз, уборка рукавов в скатки.	2	
Тема 6. Подача ствола «Б» от пожарной колонки	**Содержание учебного материала**	**6/6**	ПК 1.2 – ПК 1.4., ОК 01-05,07,08
	В том числе практических занятий	**6**	
	Практическое занятие № 12. Установка пожарной колонки	2	
	Практическое занятие № 13. Подача ствола «Б» на расстояние 40 м от колонки, установленной на гидрант. Рукавная линия проложена и соединена, ствольщик на указанной позиции	2	
	Практическое занятие № 14. Работа с ручными стволами	2	
Тема 7. Ручные пожарные лестницы.	**Содержание учебного материала**	**20/20**	ПК 1.2. – ПК 1.4. ОК 01,04,05,08
	В том числе практических занятий	**20**	
	Практическое занятие № 15. Переноска и установка лестницы палки на домик.	2	
	Практическое занятие № 16. Подъём на крышу спортивного домика по установленной лестнице палки и преодоление спортивного снаряда.	2	
	Практическое занятие № 17. Переноска и подвеска штурмовой лестницы в окно второго этажа учебной башни.	2	
	Практическое занятие № 18. Подъем по подвешенной штурмовой лестнице в 3-й этаж учебной башни	2	
	Практическое занятие № 19. Подъем по подвешенной штурмовой лестнице в 4-й этаж учебной башни	2	
	Практическое занятие № 20. Переноска и подъем по штурмовой лестнице в 4-й этаж учебной башни	2	

	Практическое занятие № 21. Переноска выдвижной трехколенной лестницы. Установка и выдвижение ВПЛ в окно 3-го этажа учебной башни.	2	
	Практическое занятие № 22. Подъем по установленной выдвижной трехколенной лестнице в окно 3-го этажа учебной башни	2	
	Практическое занятие № 23. Подъем по установленной выдвижной трехколенной лестнице в окно 3-го этажа учебной башни с сухой напорно-рукавной линией с присоединенным стволом РС-50	2	
	Практическое занятие № 24. Переноска и подъем по установленной выдвижной трехколенной лестнице в окно 3-го этажа учебной башни	2	
	Самостоятельная работа	1	
	Изучить норматив по пожарно-строевой подготовке «подъем по штурмовой лестнице в окно 4-го этажа»	1	
Тема 8. Средства спасения и самоспасания. Пожарно-спасательные веревки	**Содержание учебного материала**	**12/12**	ПК 1.2. – ПК 1.4. ОК 01,04,06,08
	В том числе практических занятий	**12**	
	Практическое занятие № 25. Сматывание ВПС-30 в клубок.	2	
	Практическое занятие № 26. Закрепление пожарно-спасательной веревки за конструкцию четырьмя способами	2	
	Практическое занятие № 27. Вязка двойной спасательной петли с надеванием на спасаемого. Спасание пострадавшего с 3 этажа учебной башни.	2	
	Практическое занятие № 28. Элементы самоспасания с помощью пожарно-спасательной веревки со 2 этажа учебной башни.	2	
	Практическое занятие № 29. Самоспасание с помощью пожарно-спасательной веревки с 3 и 4 этажа учебной башни.	2	
	Практическое занятие № 30. Подъем сухой рукавной линии и шанцевого инструмента на высоту с помощью спасательной веревки	2	
	Самостоятельная работа	1	
	Изучить виды спасения пострадавших с высоты.	1	
Тема 9. Установка автоцистерны на пожарный гидрант (водоем). Работа с пожарной мотопомпой	**Содержание учебного материала**	**4/4**	ПК 1.2 – ПК 1.4., ОК 01,04,06-09
	В том числе практических занятий	**4**	
	Практическое занятие № 31. Установка автоцистерны на пожарный гидрант	2	
	Практическое занятие № 32. Установка автоцистерны на открытый водоем	2	
	Практическое занятие № 33. Боевое развертывание от пожарной мотопомпы с установкой на открытый водоем	2	

Тема 10. Огневая полоса психологической подготовки пожарных	**Содержание учебного материала**	**2/2**	ПК 1.2. – ПК 1.5. ОК 01,03,04,07,08
	В том числе практических занятий	**2**	
	Практическое занятие № 34. Прохождение психологической полосы подготовки пожарных	2	
Тема 11. Работа с ГАСИ	**Содержание учебного материала**	**2/2**	ПК 1.2. – ПК 1.5. ОК 04,07-09
	В том числе практических занятий	**2**	
	Практическое занятие № 35. Подготовка и работа с ГАСИ. Перекусывание стальной арматуры. Резка металлических профилей и арматуры. Подъем конструкции с помощью домкратов	2	
	Самостоятельная работа	1	
	Изучить тактико-технические характеристики ГАСИ	1	
Промежуточная аттестация		**2**	
Всего:		**76**	

.

3. УСЛОВИЯ РЕАЛИЗАЦИИ УЧЕБНОЙ ДИСЦИПЛИНЫ

3.1. Для реализации программы учебной дисциплины должны быть предусмотрены следующие специальные помещения:

Кабинет «Пожарно-строевой подготовки», оснащенный в соответствии с п. 6.1.2.1 примерной образовательной программы по специальности.

Тренажеры, тренажерные комплексы:

- для работы в условиях разрушенных зданий и конструкций (завалов);
- теплодымокамера для работы в непригодной для дыхания среде;
- для работы на высотных объектах;
- для работы с дорожно-транспортными происшествиями;
- учебный пожарный автомобиль;
- учебная пожарная башня;
- полоса психологической подготовки пожарных;
- учебный пожарный гидрант;
- тренажер вскрытия дверей;
- мишень спортивная пожарная;
- огневой тренажер-симулятор.

3.2. Информационное обеспечение реализации программы

Для реализации программы библиотечный фонд образовательной организации должен иметь печатные и/или электронные образовательные и информационные ресурсы для использования в образовательном процессе. При формировании библиотечного фонда образовательной организацией выбирается не менее одного издания из перечисленных ниже печатных изданий и (или) электронных изданий в качестве основного, при этом список может быть дополнен новыми изданиями.

3.2.1. Основные печатные издания

1. Бектобеков, Г.В. Пожарная безопасность: учебное пособие для спо / Г.В. Бектобеков. — 2-е изд., стер. — Санкт-Петербург: Лань, 2021. — 88 с. — ISBN 978-5-8114-7106-5 ISBN 978-5-507-44441-0
2. Теребнев В.В. Пожарно-строевая подготовка: Учебное пособие / ВВ. Теребнев. – 3-е изд., перераб. и доп. — Москва: Академия ГПС, МЧС России, 2019 – 324 с.ISBN 978-5-9229-0064-5
3. Пожарно-строевая подготовка: учебно-методическое пособие / сост. В. А. Шемятихин, Н. А. Коробова. — Екатеринбург: Изд-во Урал. ун-та, 2015. — 116 с. ISBN 978-5-7996-1610-6

3.2.2. Основные электронные ресурсы

1. Сборник нормативов по профессиональной подготовке личного состава подразделений пожарной охраны. (Москва, 2022 год) [Электронный источник] https://docs.google.com/viewerng/viewer?url=http://mchsnik.ru/docs/docsmchs/Normativ.docx&ampfullscreen=false&dwnload=false

3.2.3. Дополнительные источники

1. Федеральный закон от 21.12.1994 г. № 69-ФЗ (последняя редакция) «О пожарной безопасности» [Электронный источник] http://www.consultant.ru/document/cons_doc_LAW_5438/ (дата обращения 30.03.2022)

2. Приказ МЧС России от 26 октября 2017 года N 472 (с изменениями на 28 февраля 2020 года) «Порядок подготовки личного состава пожарной охраны» [Электронный источник] https://docs.cntd.ru/document/542610981

3. Приказ Минтруда России от 11.12.2020 N 881н "Об утверждении правил по охране труда в подразделениях пожарной охраны" [Электронный источник] https://www.consultant.ru/document/cons_doc_LAW_373408/

4. КОНТРОЛЬ И ОЦЕНКА РЕЗУЛЬТАТОВ ОСВОЕНИЯ УЧЕБНОЙ ДИСЦИПЛИНЫ

Результаты обучения	Критерии оценки	Методы оценки
Знания:		
условия и нормы выполнения нормативов по пожарно-строевой и физической подготовке; приемы и способы работы с применением пожарной техники и аварийно-спасательного оборудования	освоил условия и нормы выполнения нормативов по пожарно-строевой и физической подготовке; знает приемы и способы работы с применением пожарной техники и аварийно-спасательного оборудования	оценка результатов выполнения практической работы экспертное наблюдение за ходом выполнения практической работы
Умения:		
готовить к работе и применять закреплённую пожарную технику основного (специализированного) назначения, пожарно-техническое вооружение и оборудование; выполнять комплекс специальных упражнений (нормативы) по пожарно-строевой и физической подготовке, защите от современных средств поражения, применению пожарной техники и аварийно-спасательного оборудования; уверенно и квалифицированно использовать приобретённые двигательные навыки при несении службы и ведении базовых действий по тушению пожаров и проведению связанных с ними аварийно-спасательных работ (АСР).	готовит к работе и применяет закреплённую пожарную технику основного (специализированного) назначения, пожарно-техническое вооружение и оборудование; выполняет комплекс специальных упражнений (нормативы) по пожарно-строевой и физической подготовке, защите от современных средств поражения, применению пожарной техники и аварийно-спасательного оборудования; уверенно и квалифицированно использует приобретённые двигательные навыки при несении службы и ведении базовых действий по тушению пожаров и проведению связанных с ними аварийно-спасательных работ (АСР).	оценка результатов выполнения практической работы экспертное наблюдение за ходом выполнения практической работы

Приложение I.12

к программе СПО 20.02.04 «Пожарная безопасность»

РАБОЧАЯ ПРОГРАММА УЧЕБНОЙ ДИСЦИПЛИНЫ ОП.07 ЭКОНОМИЧЕСКИЕ АСПЕКТЫ ОБЕСПЕЧЕНИЯ ПОЖАРНОЙ БЕЗОПАСНОСТИ

2023

Составитель:

Горцева Таисия Николаевна, преподаватель ГБПОУ УКРТБ

СОДЕРЖАНИЕ

1. Паспорт программы учебной дисциплины
2. Структура и содержание учебной дисциплины
3. Условия реализации программы учебной дисциплины
4. Контроль и оценка результатов освоения учебной дисциплины

Приложение 1

1. ПАСПОРТ РАБОЧЕЙ ПРОГРАММЫ УЧЕБНОЙ ДИСЦИПЛИНЫ

Экономические аспекты обеспечения пожарной безопасности

наименование дисциплины

1.1. Место дисциплины в структуре основной профессиональной образовательной программы

Учебная дисциплина «Экономические аспекты обеспечения пожарной безопасности» принадлежит к общепрофессиональному циклу.

С целью углубления подготовки обучающегося и для обеспечения конкурентоспособности выпускника в соответствии с запросами регионального рынка труда в дисциплину дополнительно были введены часы вариативной части.

1.2. Цель и планируемые результаты освоения дисциплины:

Код ПК, ОК, ЛР	Умения	Знания
ПК 1.1, 1.4 ПК 2.1, 2.2, 2.4 ОК 01, 02, 03, 04, 05, 06, 09 ЛР 2, 13-14	- анализировать социально экономическую эффективность проведения аварийно-спасательных и других неотложных работ при ликвидации пожаров; - определять размер прямого и/или косвенного ущерба от пожара; - разрабатывать экономически обоснованные мероприятия по защите от пожаров людей и имущества, определять капитальные затраты и текущие расходы на обеспечение пожарной безопасности; - оценивать социально экономическую эффективность защитных мероприятий; рассчитывать по принятой методологии основные технико-экономические показатели деятельности организации;	- функции и роль системы обеспечения пожарной безопасности для создания и сохранения национального богатства страны; - понятие и виды экономического ущерба от пожаров; - значение и сущность страхования от пожаров; - методы оценки экономической эффективности использования техники и пожарно-профилактических мероприятий; -основы финансового и материально-технического обеспечения пожарной охраны; - основы организации и планирования материально-технического снабжения и вещевого довольствия работников пожарной охраны; - основы государственного контроля за финансовой и хозяйственной деятельностью; - механизмы ценообразования на продукцию (услуги), формы оплаты труда в современных условиях; - материально-технические, трудовые и финансовые ресурсы отрасли и организации, показатели их эффективного использования; *- капитальные затраты и текущие расходы на обеспечение пожарной безопасности*

1.3. Рекомендуемое количество часов на освоение программы дисциплины

Объем работы обучающихся во взаимодействии с преподавателем 66 часов, в том числе:

- 4 часа вариативной части, направленных на усиление обязательной части программы учебной дисциплины.

2. СТРУКТУРА И СОДЕРЖАНИЕ УЧЕБНОЙ ДИСЦИПЛИНЫ

2.1. Объем учебной дисциплины и виды учебной работы

Вид учебной деятельности	Объем часов
Объем образовательной программы	70
Объем работы обучающихся во взаимодействии с преподавателем	70
в том числе:	
- теоретическое обучение	42
- лабораторные работы (если предусмотрено)	-
- практические занятия (если предусмотрено)	20
- курсовая работа (проект) (если предусмотрено)	-
- самостоятельная работа[16]	6
- промежуточная аттестация (дифференцированный зачет)	2

[16]Самостоятельная работа в рамках образовательной программы планируется образовательной организацией с соответствии с требованиями ФГОС СПО в пределах объема учебной дисциплины в количестве часов, необходимом для выполнения заданий самостоятельной работы обучающихся, предусмотренных тематическим планом и содержанием учебной дисциплины.

2.2. Тематические план и содержание учебной дисциплины «Экономические аспекты обеспечения пожарной безопасности»

Наименование разделов и тем	Содержание учебного материала и формы организации деятельности обучающихся		Объем в часах	Коды компетенций, формированию которых способствует элемент программы
7 семестр				
Тема 1 Функции и роль системы обеспечения пожарной безопасности для создания и сохранения национального богатства	**Содержание**		**26**	ПК 1.1, 1.4 ПК 2.1, 2.2, 2.4 ОК 01,02,03, 04,05,06,09 ЛР 2, 13-14
	Объект, предмет и методы экономики ПБ. Социально-экономическое развитие страны и его взаимосвязь с системой обеспечения ПБ		2	
	Социально-экономическое развитие страны и его взаимосвязь с системой обеспечения ПБ. Национальное богатство страны. Обеспечение пожарной безопасности: функции и роль для создания и сохранения национального богатства страны.		2	
	Понятие и классификация основных фондов. Износ основных фондов. Капитальные затраты и текущие расходы на обеспечение пожарной безопасности.		2	
	Состав и структура оборотных средств. Источники формирования оборотных средств. Определение потребности в оборотных средствах. Показатели использования оборотных средств.		2	
	Формы и системы оплаты труда. Сущность заработной платы, принципы и методы ее начисления и планирования.		2	
	Надбавки и доплаты. Материальное стимулирование труда.		2	
	Издержки производства и себестоимость. Формирование цен.		2	
	Основные направления экономической работы МЧС России в области ценообразования		2	
	Методика разработки планирования. Разработка экономически обоснованных мероприятий по защите от пожаров людей и имущества		2	
	Практические занятия		**8**	
	1	Работа с нормативными документами	2	
	2	Расчет показателей использования основных производственных средств объектов	2	

		защиты пожарной безопасности		
	3	Расчет показателей использования оборотных фондов и оборотных средств систем пожарной безопасности	2	
	4	Формы и системы оплаты труда	2	
	Домашнее задание: Чтение и анализ литературы: [1] стр.10-23, [1] стр.8-10, [1] стр.24-27, ТК РФ, [1] стр.28-38, [1] стр.90-95			
Тема 2 Понятие и виды экономического ущерба от пожаров. Значение и сущность страхования от пожаров	**Содержание**		**20**	ПК 1.1, 1.4 ПК 2.1, 2.2, 2.4 ОК 01,02,03, 04,05,06,09 ЛР 2, 13-14
	6 Потери, сущность и виды потерь от пожара		2	
	7 Понятие страхования. Особенности страхования в области пожарной безопасности		2	
	Страховое обеспечение. Договоры страхования имущества с несколькими страховщиками. Наступление страхового события. Частота страховых событий.		2	
	Перестрахование. Расчёт показателей страхования		2	
	Расчёт суммы страхового возмещения и платежа.		2	
	Практические занятия		**6**	
	5	Расчет совокупных потерь от пожаров	2	
	6	Расчеты в страховом деле	2	
	7	Договор страхования в области пожарной безопасности	2	
	Самостоятельная работа обучающихся		**4**	
	Подготовка к зачету по темам 1 - 2			
	Домашнее задание: Чтение и анализ литературы: [1] стр.39-45, [1] стр.46-63			
Тема 3 Финансовое и материально-техническое обеспечение пожарной охраны	**Содержание**		**22**	ПК 1.1, 1.4 ПК 2.1, 2.2, 2.4 ОК 01,02,03, 04,05,06,09 ЛР 2, 13-14
	Понятие финансовых ресурсов. Прибыль организации (предприятия) – основной показатель результата хозяйственной деятельности.		2	
	Рентабельность – показатель эффективности работы. Показатель рентабельности.		2	
	Материально-техническое обеспечение пожарной охраны		2	
	Денежное довольствие сотрудников пожарной охраны		2	
	Пенсионное обеспечение личного состава сотрудников пожарной охраны		2	
	Вещевое обеспечение сотрудников пожарной охраны		2	
	Материальная ответственность личного состава МЧС России		2	
	Практические занятия		**6**	
	8	Формирование затрат на денежное довольствие личного состава	2	
	9	Формирование затрат на вещевое обмундирование личного состава	2	
	10	Формирование прочих затрат	2	

	Самостоятельная работа обучающихся	**2**	
	Подготовка к зачету по теме 3		
	Домашнее задание: Чтение и анализ литературы: [1] стр.72-84, [1] стр.95-101, [1] стр. 101-114, [1] стр.114-117, [1] стр.117-121		
	Промежуточная аттестация (дифференцированный зачет)	**2**	
	Всего:	**70**	

3. УСЛОВИЯ РЕАЛИЗАЦИИ ПРОГРАММЫ УЧЕБНОЙ ДИСЦИПЛИНЫ

3.1. Требования к минимальному материально-техническому обеспечению

Реализация программы дисциплины требует наличия кабинет гуманитарных и социально-экономических дисциплин

Оборудование учебного кабинета:

- посадочные места по количеству обучающихся;
- автоматизированное рабочее место преподавателя;
- учебная доска;
- комплект учебно-методических материалов (по предметной области);

Технические средства обучения:

- компьютер с лицензионным программным обеспечением;
- мультимедийное оборудование.

Раздаточный материал: тестовые задания, индивидуальные карточки, дидактический материал по разделам и темам программы.

3.2. Информационное обеспечение обучения

Основные источники:

1. Елизарова, Н.В. Экономические аспекты обеспечения пожарной безопасности: учебник для СПО / Н.В. Елизарова. — Саратов, Москва: Профобразование, Ай Пи Ар Медиа, 2021. — 142 c. — ISBN 978-5-4488-0833-3, 978-5-4497-0510-5.

Дополнительные источники:

1. Елизарова Н.В. Экономические аспекты обеспечения пожарной безопасност: учебник для СПО / Елизарова Н.В. — Саратов, Москва: Профобразование, Ай Пи Ар Медиа, 2021. — 142 c. — ISBN 978-5-4488-0833-3, 978-5-4497-0510-5. — Текст: электронный // IPR SMART: [сайт]. — URL: https://www.iprbookshop.ru/100693.html (дата обращения: 13.09.2022). — Режим доступа: для авторизир. пользователей

Интернет ресурсы:

1. Электронно-библиотечная система. [Электронный ресурс] – режим доступа: http://znanium.com/

4. КОНТРОЛЬ И ОЦЕНКА РЕЗУЛЬТАТОВ ОСВОЕНИЯ УЧЕБНОЙ ДИСЦИПЛИНЫ

Контроль и оценка результатов освоения дисциплины осуществляется преподавателем в процессе проведения практических занятий и лабораторных работ, тестирования, а также выполнения студентами индивидуальных заданий, проектов, исследований.

Результаты обучения (освоенные умения, усвоенные знания)	**Критерии оценки**	**Формы и методы контроля и оценки результатов обучения**
Умения:		
- анализировать социально-экономическую эффективность проведения аварийно-спасательных и других неотложных работ при ликвидации пожаров	«Отлично» - теоретическое содержание курса освоено полностью, без пробелов, умения сформированы, все предусмотренные программой учебные задания выполнены, качество их выполнения оценено высоко. «Хорошо» - теоретическое содержание курса освоено полностью, без пробелов, некоторые умения сформированы недостаточно, все предусмотренные программой учебные задания выполнены, некоторые виды заданий выполнены с ошибками. «Удовлетворительно» - теоретическое содержание курса освоено частично, но пробелы не носят существенного характера, необходимые умения работы с освоенным материалом в основном сформированы, большинство предусмотренных программой обучения учебных заданий выполнено, некоторые из выполненных заданий содержат ошибки. «Неудовлетворительно» - теоретическое содержание курса не освоено, необходимые умения не сформированы, выполненные учебные задания	Формализованное наблюдение и оценка результата практических работ № 2, 3, 4
- определять размер прямого и/или косвенного ущерба от пожаров		Формализованное наблюдение и оценка результата практических работ № 1,5
- разрабатывать экономически обоснованные мероприятия по защите от пожаров людей и имущества, определять капитальные затраты и текущие расходы на обеспечение пожарной безопасности		Формализованное наблюдение и оценка результата практических работ № 8, 9, 10
- оценивать социально-экономическую эффективность защитных мероприятий		Формализованное наблюдение и оценка результата практических работ № 6,7
Знания:		
функции и роль системы обеспечения пожарной безопасности для создания и сохранения национального богатства страны		Оценка выполнения тестовых заданий по теме 1
- понятие и виды экономического ущерба от пожаров		Оценка выполнения тестовых заданий по теме 2

- значение и сущность страхования от пожаров	содержат грубые ошибки.	Оценка выполнения тестовых заданий по теме 2
- методы оценки экономической эффективности использования техники и пожарно-профилактических мероприятий		Оценка выполнения тестовых заданий по теме 3
- основы финансового и материально-технического обеспечения пожарной охраны		Оценка выполнения контрольной работы по теме 3
- основы организации и планирования материально-технического снабжения и вещевого довольствия работников пожарной охраны		Оценка выполнения тестовых заданий по теме 1

Приложение 1
Обязательное

КОНКРЕТИЗАЦИЯ ДОСТИЖЕНИЯ ЛИЧНОСТНЫХ РЕЗУЛЬТАТОВ

Личностные результаты	**Содержание урока (тема, тип урока, воспитательные задачи)**	**Способ организации деятельности**	**Продукт деятельности**	**Оценка процесса формирования ЛР**
ЛР 2. Проявляющий активную гражданскую позицию, демонстрирующий приверженность принципам честности, порядочности, открытости, экономически активный и участвующий в студенческом и территориальном самоуправлении, в том числе на условиях добровольчества, продуктивно взаимодействующий и участвующий в деятельности общественных организаций ЛР 13. Демонстрирующий готовность и способность вести диалог с другими людьми, достигать в нем взаимопонимания, находить общие цели и сотрудничать для их достижения в профессиональной деятельности ЛР 14. Проявляющий сознательное отношение к непрерывному образованию как условию успешной профессиональной и общественной деятельности.	**Тема: «**Работа с нормативными документами» (2 ч.) **Тип урока**: закрепление знаний и способов деятельности - практикум **Воспитательная задача:** - создание условий для воспитания положительного интереса к изучаемой дисциплине; - создание условий, обеспечивающих формирование у студентов навыков самостоятельной учебной деятельности; - воспитание ответственного отношения к учебной деятельности; - способствование правовому воспитанию, формирование правовой культуры, активной жизненной позиции, культуры общения.	Самостоятельный поиск материала и изучение нормативных документов. Подготовка материала для решения задач в практических работах: - для определения размера прямого и/или косвенного ущерба от пожара; - определения и расчета оплаты труда в современных условиях	Грамотная личность, владеющая нормативными документами, развивающие у студентов понимание прикладного применения производной для определения размера прямого и/или косвенного ущерба от пожара; понимания определения з/п и т.д.	- умение проявлять активную гражданскую позицию, демонстрировать приверженность принципам честности, порядочности, открытости; - демонстрирует готовность и способность вести диалог с другими людьми, достигать в нем взаимопонимания, находить общие цели; - осознает необходимость образования для успешной профессиональной деятельности

Приложение I.13

к программе СПО 20.02.04 «Пожарная безопасность»

РАБОЧАЯ ПРОГРАММА УЧЕБНОЙ ДИСЦИПЛИНЫ ОП.8 ПСИХОЛОГИЯ САМОРЕГУЛЯЦИИ И ПРОФЕССИОНАЛЬНАЯ АДАПТАЦИЯ

2023

Составитель:

Катаргина Анна Сергеевна, преподаватель ГБПОУ УКРТБ

СОДЕРЖАНИЕ

5. Паспорт программы учебной дисциплины
6. Структура и содержание учебной дисциплины
7. Условия реализации программы учебной дисциплины
8. Контроль и оценка результатов освоения учебной дисциплины

Приложение 1

1. ПАСПОРТ РАБОЧЕЙ ПРОГРАММЫ УЧЕБНОЙ ДИСЦИПЛИНЫ

Психология саморегуляции и профессиональная адаптация

наименование дисциплины

1.1. Место дисциплины в структуре основной профессиональной образовательной программы

Учебная дисциплина «Психология саморегуляции и профессиональная адаптация» принадлежит к общепрофессиональному циклу.

Дисциплина введена за счет часов вариативной части с целью расширения основного вида деятельности выпускника в соответствии с запросами регионального рынка труда.

1.2. Цель и планируемые результаты освоения дисциплины:

Код ПК, ОК	Умения	Знания
ОК 01 ОК 02 ОК 04 ЛР 4,7,11,13	Распознавать задачу и/или проблему в профессиональном и/или социальном контексте; анализировать задачу и/или проблему и выделять её составные части; определять этапы решения задачи; выявлять и эффективно искать информацию, необходимую для решения задачи и/или проблемы; составить план действия; определить необходимые ресурсы; владеть актуальными методами работы в профессиональной и смежных сферах; реализовать составленный план; оценивать результат и последствия своих действий (самостоятельно или с помощью наставника) Определять задачи для поиска информации; определять необходимые источники информации; планировать процесс поиска; структурировать получаемую информацию; выделять наиболее значимое в перечне информации; оценивать практическую значимость результатов поиска; оформлять результаты поиска Организовывать работу коллектива и команды; взаимодействовать с коллегами, руководством, клиентами в ходе профессиональной деятельности Грамотно излагать свои мысли и оформлять документы по профессиональной тематике на государственном языке, проявлять толерантность в рабочем коллективе Описывать значимость своей профессии (специальности) Применять средства информационных технологий для решения профессиональных задач; использовать современное программное обеспечение	Виды психических состояний личности реакции человека на стрессовые ситуации; Особенности психологического стресса методы саморегуляции поведения и психических состояний; Стратегии совладеющего поведения; Психологические механизмы адаптации человека к профессиональной деятельности; Этические принципы общения с людьми с ОВЗ; Принципы профилактики негативных последствий профессионального стресса.

1.3. Рекомендуемое количество часов на освоение программы дисциплины

Объем работы обучающихся во взаимодействии с преподавателем 40 часов, в том числе:

- 40 часов вариативной части, направленных на усиление обязательной части программы учебной дисциплины.

2. СТРУКТУРА И СОДЕРЖАНИЕ УЧЕБНОЙ ДИСЦИПЛИНЫ

2.1. Объем учебной дисциплины и виды учебной работы

Вид учебной деятельности	Объем часов
Объем образовательной программы	42
Объем работы обучающихся во взаимодействии с преподавателем	42
в том числе:	
- теоретическое обучение	20
- лабораторные работы (если предусмотрено)	-
- практические занятия (если предусмотрено)	16
- курсовая работа (проект) (если предусмотрено)	-
- самостоятельная работа[17]	2
- промежуточная аттестация (дифференцированный зачет)	2

[17]Самостоятельная работа в рамках образовательной программы планируется образовательной организацией с соответствии с требованиями ФГОС СПО в пределах объема учебной дисциплины в количестве часов, необходимом для выполнения заданий самостоятельной работы обучающихся, предусмотренных тематическим планом и содержанием учебной дисциплины.

2.2. Тематические план и содержание учебной дисциплины «Психология саморегуляции и профессиональная адаптация»

Наименование разделов и тем	Содержание учебного материала и формы организации деятельности обучающихся	Объем в часах	Коды компетенций, формированию которых способствует элемент программы
3 семестр			
Тема 1. Личность и окружающая среда. Топологические особенности человека.	**Содержание**	**6**	ОК 01 ОК 02 ЛР 4,7
	Понятие о личности и ее структуре. Психологическое здоровье	2	
	Домашнее задание: Подготовка сообщения на тему «Семья - источник психологического здоровья»		
	Практические занятия	**4**	
	1. Определение типа темперамента и его влияние на адаптационные возможности человека.	2	
	2. Определение свойств характера.	2	
Тема 2. Психические состояния	**Содержание**	**6**	ОК 01 ОК 04 ЛР 11,13
	Психические состояния. Классификация психических состояний. Характеристика негативных психических состояний.	2	
	Домашнее задание: Чтение и анализ литературы [1] стр. 100-115		
	Практические занятия	2	
	3. Диагностика и измерение психических состояний личности		
	Общая характеристика эмоций и чувств.	2	
	Домашнее задание: Чтение и анализ литературы [1] стр. 167-176		
Тема 3. Стресс	**Содержание**	**4**	ОК 01 ОК 02 ЛР
	Стресс и дистресс. Причины и профилактика стрессового напряжения. Реакция человека на стрессовые состояния.	2	

	Домашнее задание: Чтение и анализ литературы [3] стр. 5-19		4,7,11,13
	Практические занятия	2	
	4. Диагностика и профилактика стресса.		
Тема 4. Механизмы психологической защиты	**Содержание**	**2**	ОК 01 ОК 02 ОК 03 ОК 04 ЛР 4,7,11
	Механизмы психологической защиты. Стратегии совладеющего поведения.	2	
	Домашнее задание: Чтение и анализ литературы [3] стр. 34-61, [6] стр. 98-100		
Тема 5. Саморегуляция поведения. Эмоции в профессиональной деятельности	**Содержание**	**4**	ОК 01 ОК 02
	Понятие саморегуляции. Роль эмоций в регуляции поведения человека	2	
	Домашнее задание: Чтение и анализ литературы [4] стр. 72-79		
	Практические занятия	2	
	5. Использование приемов и методов саморегуляции поведения		
Тема 6. Профессиональная адаптация	**Содержание**	**6**	ОК 01 ОК 02 ОК 03
	Профессиональная пригодность. Набор профессионально значимых свойств личности.	2	
	Домашнее задание: Определение своих профессионально значимых свойств личности		
	Практические занятия		
	6. «Путь к успешной карьере»	2	
	Самостоятельная работа обучающихся	2	
	Составление профессиограммы.		
Тема 7. Этика общения с ограниченными возможностью здоровья	**Содержание**	**4**	ОК 01 ОК 02 ОК 03 ОК 04 ЛР 7,11,13
	Коммуникативная эффективность при общении с инвалидами. Общие правила этикета при общении с инвалидами. Правила этикета при общении **с** различными группами инвалидов	2	
	Домашнее задание: Чтение и анализ литературы [2] стр. 241-248		
	Практические занятия	2	
	7. Использование языка жестов при общении с людьми инвалидами		
Тема 8. Профессиональное здоровье	**Содержание**	**4**	ОК 01 ОК 02 ОК 03 ОК 04
	Профессиональное здоровье. Факторы, оказывающие влияние на профессиональное здоровье.	2	

	Домашнее задание: Чтение и анализ литературы [6] стр. 75-81		ЛР 4,7,13
	Практические занятия	2	
	8. Профилактика профессионального выгорания		
	Промежуточная аттестация (дифференцированный зачет)	**-**	
	Всего:	**40**	

3. УСЛОВИЯ РЕАЛИЗАЦИИ ПРОГРАММЫ УЧЕБНОЙ ДИСЦИПЛИНЫ

3.1. Требования к минимальному материально-техническому обеспечению

Реализация программы дисциплины требует наличия учебного кабинета гуманитарных и социально-экономических дисциплин.

Оборудование учебного кабинета:
- стол учительский 4 шт;
- парты ученические 12 шт;
- стул учительский 2 шт;
- кресло 2 шт;
- стенды 7 шт;
- доска 1 шт;
- стеллаж 3 шт.

Технические средства обучения:
- компьютер 1 шт.;
- проектор 1 шт;
- экран 1 шт.

Раздаточный материал: тестовые задания, индивидуальные карточки, дидактический материал по разделам и темам программы.

3.2. Информационное обеспечение обучения

Основные источники:

1. Ефимова, Н. С. Основы общей психологии : учебник / Н. С. Ефимова. — Москва : ФОРУМ : ИНФРА-М, 2023. — 288 с. — (Среднее профессиональное образование). https://znanium.com/catalog/product/1197266
2. Гуревич, П. С. Психология личности : учебник / П.С. Гуревич. — 2-е изд. — Москва : ИНФРА-М, 2023. — 479 с. — (Высшее образование: Бакалавриат). — DOI 10.12737/5245. - ISBN 978-5-16-009672-8. - Текст : электронный. - URL: https://znanium.com/catalog/product/1838389
3. Фетискин, Н. П. Психология воспитания стрессосовладающего поведения : учебное пособие / Н.П. Фетискин. — Москва : ФОРУМ : ИНФРА-М, 2022. — 240 с. — (Высшее образование: Бакалавриат). https://znanium.com/catalog/product/1224789
4. Кошевая, И. П. Профессиональная этика и психология делового общения : учебное пособие / И.П. Кошевая, А.А. Канке. — Москва : ФОРУМ : ИНФРА-М, 2022. — 304 с. — (Среднее профессиональное образование) https://znanium.com/catalog/product/1145958
5. Заварзина, О. В. Психология экстремальных ситуаций: Учебник / Заварзина О.В. - Москва :КУРС, НИЦ ИНФРА-М, 2022. - 176 с.: - (Среднее профессиональное образование): https://znanium.com/catalog/product/938968
6. Правдина, Л. Р. Психология профессионального здоровья: Учебное пособие / Правдина Л.Р. - Ростов-на-Дону: Южный федеральный универ-т, 2022. - 208 с.: https://znanium.com/catalog/product/991809
7. Общая психология в схемах и комментариях : учеб.пособие / В.Г. Крысько. — 7-е изд., перераб. и доп. — М. : Вузовский учебник : ИНФРА-М, 2023. — 196 с: http://znanium.com/catalog/product/792613

Дополнительные источники:

1.Козырев, Г. И. Конфликтология : учебник / Г. И. Козырев. — 3-е изд., испр. и доп. — Москва : ФОРУМ : ИНФРА-М, 2023. — 289 с. — (Высшее образование: Бакалавриат).: https://znanium.com/catalog/product/1112984

Интернет ресурсы:

Электронно-библиотечная система. [Электронный ресурс] – режим доступа: http://znanium.com/ (2011-2023)

4. КОНТРОЛЬ И ОЦЕНКА РЕЗУЛЬТАТОВ ОСВОЕНИЯ УЧЕБНОЙ ДИСЦИПЛИНЫ

Контроль и оценка результатов освоения дисциплины осуществляется преподавателем в процессе проведения практических занятий и лабораторных работ, тестирования, а также выполнения студентами индивидуальных заданий, проектов, исследований.

Результаты обучения (освоенные умения, усвоенные знания)	**Критерии оценки**	**Формы и методы контроля и оценки результатов обучения**
Умения:		
Распознавать задачу и/или проблему в профессиональном и/или социальном контексте; анализировать задачу и/или проблему и выделять её составные части; определять этапы решения задачи; выявлять и эффективно искать информацию, необходимую для решения задачи и/или проблемы; составить план действия; определить необходимые ресурсы; владеть актуальными методами работы в профессиональной и смежных сферах; реализовать составленный план; оценивать результат и последствия своих действий (самостоятельно или с помощью наставника)	«Отлично» - теоретическое содержание курса освоено полностью, без пробелов, умения сформированы, все предусмотренные программой учебные задания выполнены, качество их выполнения оценено высоко. «Хорошо» - теоретическое содержание курса освоено полностью, без пробелов, некоторые умения сформированы недостаточно, все предусмотренные программой учебные задания выполнены, некоторые виды заданий выполнены с ошибками. «Удовлетворительно» - теоретическое содержание курса освоено частично, но пробелы не носят существенного характера, необходимые умения работы с освоенным материалом в основном сформированы, большинство предусмотренных программой обучения учебных заданий выполнено, некоторые из выполненных заданий содержат ошибки. «Неудовлетворительно» - теоретическое содержание курса не освоено, необходимые умения не сформированы,	Наблюдение за выполнением практических заданий № 1-8. Оценка выполнения практических заданий № 1-8. Выполнение индивидуальных заданий различной сложности
Определять задачи для поиска информации; определять необходимые источники информации; планировать процесс поиска; структурировать		Наблюдение за выполнением практических заданий № 1-8. Оценка выполнения практических заданий № 1-8. Выполнение индивидуальных заданий различной сложности

получаемую информацию; выделять наиболее значимое в перечне информации; оценивать практическую значимость результатов поиска; оформлять результаты поиска	выполненные учебные задания содержат грубые ошибки.	
Организовывать работу коллектива и команды; взаимодействовать с коллегами, руководством, клиентами в ходе профессиональной деятельности		Наблюдение за выполнением практических заданий № 1-8. Оценка выполнения практических заданий № 1-8. Выполнение индивидуальных заданий различной сложности
Грамотно излагать свои мысли и оформлять документы по профессиональной тематике на государственном языке, проявлять толерантность в рабочем коллективе		Наблюдение за выполнением практических заданий № 1-8. Оценка выполнения практических заданий № 1-8. Выполнение индивидуальных заданий различной сложности
Описывать значимость своей профессии (специальности)		Наблюдение за выполнением практических заданий № 1-8. Оценка выполнения практических заданий № 1-8. Выполнение индивидуальных заданий различной сложности
Применять средства информационных технологий для решения профессиональных задач; использовать современное программное обеспечение		Наблюдение за выполнением практических заданий № 1-8. Оценка выполнения практических заданий № 1-8. Выполнение индивидуальных заданий различной сложности
Знания:		
виды психических состояний личности		Тестирование по темам 2.1. Дифференцированный зачет в форме итогового тестирования.
реакции человека на стрессовые ситуации		Опрос по теме 3.1.
особенности психологического стресса		Тестирование по теме 3.1. Дифференцированный зачет в форме тестирования.

методы саморегуляции поведения и психических состояний		Наблюдение за выполнением практического задания № 4 Оценка выполнения практического задания № 4.
стратегии совладающего поведения		Опрос по теме 4.1.
психологические механизмы адаптации человека к профессиональной деятельности		Опрос по теме 6.3.
этические принципы общения с людьми с ОВЗ		Тестирование по теме 7.1. Дифференцированный зачет в форме тестирования.
принципы профилактики негативных последствий профессионального стресса		Тестирование по теме 8. Дифференцированный зачет в форме тестирования

Приложение 1
Обязательное

КОНКРЕТИЗАЦИЯ ДОСТИЖЕНИЯ ЛИЧНОСТНЫХ РЕЗУЛЬТАТОВ

Личностные результаты	**Содержание урока (тема, тип урока, воспитательные задачи)**	**Способ организации деятельности**	**Продукт деятельности**	**Оценка процесса формирования ЛР**
ЛР 4 Проявляющий и демонстрирующий уважение к труду человека, осознающий ценность собственного труда и труда других людей. Экономически активный, ориентированный на осознанный выбор сферы профессиональной деятельности с учетом личных жизненных планов, потребностей своей семьи, российского общества. Выражающий осознанную готовность к получению профессионального образования, к непрерывному образованию в течение жизни Демонстрирующий позитивное отношение к регулированию трудовых отношений.	**Тема:** «Стресс и дистресс. Причины и профилактика стрессового напряжения.» (2 ч.) **Тип урока:** *изучения и первичного закрепления новых знаний и способов деятельности* (*исследовательская лабораторная работа)* **Воспитательная задача:** - формирование уважения к своей будущей профессии - формирование культуры потребления информации, навыков отбора и критического анализа информации, умения ориентироваться в информационном пространстве - формирование представления о возможности карьерного роста при условии непрерывного образования	Определение уровня стресса Отработка навыков саморегуляции	Первичные навыки саморегуляции	- демонстрация умения эффективно взаимодействовать в команде - уважение собственной и чужой уникальности сознание ценности человека - соблюдение этических норм общения при взаимодействии с обучающимися

Ориентированный на самообразование и профессиональную переподготовку в условиях смены технологического уклада и сопутствующих социальных перемен. Стремящийся к формированию в сетевой среде личностно и профессионального конструктивного «цифрового следа» ЛР 7 Осознающий и деятельно выражающий приоритетную ценность каждой человеческой жизни, уважающий достоинство личности каждого человека, собственную и чужую уникальность, свободу мировоззренческого выбора, самоопределения. Проявляющий бережливое и чуткое отношение к религиозной принадлежности каждого человека, предупредительный в отношении выражения прав и законных				

интересов других людей ЛР 11 Проявляющий уважение к эстетическим ценностям, обладающий основами эстетической культуры. Критически оценивающий и деятельно проявляющий понимание эмоционального воздействия искусства, его влияния на душевное состояние и поведение людей. Бережливо относящийся к культуре как средству коммуникации и самовыражения в обществе, выражающий сопричастность к нравственным нормам, традициям в искусстве. Ориентированный на собственное самовыражение в разных видах искусства, художественном творчестве с учётом российских традиционных духовно-нравственных ценностей, эстетическом обустройстве собственного быта. Разделяющий ценности				

отечественного и мирового художественного наследия, роли народных традиций и народного творчества в искусстве. Выражающий ценностное отношение к технической и промышленной эстетике ЛР 13 Способный проявлять к клиентам максимальные чуткость, вежливость, внимание, выдержку, предусмотрительность, терпение.				

Приложение I.14

к программе СПО 20.02.04 «Пожарная безопасность»

РАБОЧАЯ ПРОГРАММА
УЧЕБНОЙ ДИСЦИПЛИНЫ
ОП.09 Термодинамика, теплопередача и гидравлика

2023

Составитель:

Арютина Ляйсан Айратовна, преподаватель ГБПОУ УКРТБ

СОДЕРЖАНИЕ

1. Паспорт рабочей программы учебной дисциплины 3

2. Структура и содержание учебной дисциплины 4

3. Условия реализации учебной дисциплины 8

4. Контроль и оценка результатов освоения учебной дисциплины 9

Приложение 1 11

1. ПАСПОРТ ПРОГРАММЫ УЧЕБНОЙ ДИСЦИПЛИНЫ

Термодинамика, теплопередача и гидравлика

название учебной дисциплины

1.1. Место дисциплины в структуре основной профессиональной образовательной программы

Учебная дисциплина «Термодинамика, теплопередача и гидравлика» принадлежит к общепрофессиональному циклу.

Дисциплина введена за счет часов вариативной части с целью расширения основного вида деятельности выпускника в соответствии с запросами регионального рынка труда.

1.2. Цель и планируемые результаты освоения дисциплины

Код ПК, ОК, ЛР	Умения	Знания
ПК 1.4, 3.6, 3.9, 3.10 ОК 01, 02, 04, 05, 07, 09 ЛР 14	*Использовать законы идеальных газов при решении задач.* *Решать задачи по определению количества теплоты с помощью значений теплоемкости и удельной теплоты сгорания топлива.* *Определять коэффициенты теплопроводности и теплоотдачи расчетным путем.* *Осуществлять расчеты гидравлических параметров: напор, расход, потери напоров, гидравлических сопротивлений.* *Осуществлять расчеты избыточных давлений при гидроударе, при движении жидкости.*	*- основы теоретической механики;* *- виды машин и механизмов, принцип действия, кинематические и динамические характеристики;* *- типы соединения деталей и машин;* *- основные сборочные единицы и детали;* *- характер соединения деталей и сборочных единиц;* *- виды движений и преобразующие движения механизмы;* *- виды передач, их устройство, назначение, преимущества и недостатки, условные обозначения на схемах;* *- передаточное отношение и число; - соединения разъемные, неразъемные, подвижные, неподвижные;* *- общие схемы и схемы по специальности;* *- методику расчета элементов конструкций на прочность, жесткость и устойчивость при различных видах деформации*

1.3. Рекомендуемое количество часов на освоение программы дисциплины

Объем работы обучающихся во взаимодействии с преподавателем 70 часов.

2. СТРУКТУРА И СОДЕРЖАНИЕ УЧЕБНОЙ ДИСЦИПЛИНЫ

2.1. Объем учебной дисциплины и виды учебной работы

Вид учебной деятельности	**Объем часов**
Объем образовательной программы	70
Объем работы обучающихся во взаимодействии с преподавателем	70
в том числе:	
- теоретическое обучение	28
- лабораторные работы (если предусмотрено)	-
- практические занятия (если предусмотрено)	30
- курсовая работа (проект) (если предусмотрено)	-
- самостоятельная работа[1]	6
- промежуточная аттестация (экзамен)	6

2.2. Тематический план и содержание учебной дисциплины Термодинамика, теплопередача и гидравлика

Наименование разделов и тем	Содержание учебного материала, лабораторные и практические работы, самостоятельная работа обучающихся		Объем часов	Коды компетенций, формированию которых способствует элемент программы
	4 семестр			
Раздел 1. Предмет термодинамика			**12**	
Тема 1.1 Рабочее тело термодинамики. Газы и пары	Содержание учебного материала		**12**	ПК 1.4, 3.6, 3.9, 3.10 ОК 01, 02, 04, 05, 07, 09 ЛР 14
	Предмет термодинамики и его связь с другими отраслями знаний. Реальные газы и пары, идеальные газы, газовые смеси. Теплоемкость.		2	
	Домашнее задание: Чтение и анализ литературы [1], гл.1, 5			
	Практические занятия		8	
	1-2	Расчет теплоемкости газов.		
	3-4	Расчет состава и теплоемкости смеси газов		
	Самостоятельная работа обучающихся: решение задач на тему: идеальные газы		2	
Раздел 2 Термодинамика, основные понятия и определения, смеси рабочих тел.			**10**	
Тема 2.1 Законы термодинамики	Содержание учебного материала		**6**	ПК 1.4, 3.6, 3.9, 3.10 ОК 01, 02, 04, 05, 07, 09 ЛР 14
	1	Уравнение первого закона термодинамики для открытых и закрытых систем. Химическая термодинамика. Второй закон термодинамики	2	
	Домашнее задание: Чтение и анализ литературы [1], гл.2,4			
	Практические занятия		4	

	5	Использование законов идеальных газов		
	6	Расчеты с использованием первого закона термодинамики		
Тема 2.2 Термодинамические процессы при пожаре	Содержание учебного материала		**2**	
	1	Термодинамический анализ пожара, протекающего в помещении. Термодинамика потоков, фазовые переходы.	2	ПК 1.4, 3.6, 3.9, 3.10 ОК 01, 02, 04, 05, 07, 09 ЛР 14
	Домашнее задание: Чтение и анализ литературы [2], тема 5.3			
Тема 2.3 Истечение и дросселирование газов	Содержание учебного материала		**2**	ПК 1.4, 3.6, 3.9, 3.10 ОК 01, 02, 04, 05, 07, 09 ЛР 14
	1	Физическая сущность истечения газов и паров через различные насадки. Расчет скорости истечения и массового расхода газов и паров. Использование истечения газов и паров в практике пожарного дела. Дросселирование паров и газов.	2	
	Домашнее задание: Чтение и анализ литературы [1], гл. 6			
Раздел 3 Теория теплообмена			**26**	
Тема 3.1 Теплопроводность	Содержание учебного материала		**6**	ПК 1.4, 3.6, 3.9, 3.10 ОК 01, 02, 04, 05, 07, 09 ЛР 14
	1	Теплопередача.	2	
	2	Определение коэффициентов теплопроводности и теплоотдачи расчетным путем	2	
	Домашнее задание: Чтение и анализ литературы [1], Гл.13, 14			
	Практические занятия		2	
	7	Расчет теплопроводности твердых поверхностей		
Тема 3.2 Конвекция	Содержание учебного материала		**8**	ПК 1.4, 3.6, 3.9, 3.10 ОК 01, 02, 04, 05, 07, 09 ЛР 14
	1	Сущность конвективного теплообмена и факторы, определяющие его интенсивность. Общие понятия теории подобия. Критериальные уравнения в общем виде.	2	
	Домашнее задание: Чтение и анализ литературы [1], Гл.15			
	Практические занятия		4	
	8-9	Расчет конвективного теплообмена в помещении		
	Самостоятельная работа обучающихся: решение задач на тему: Критериальные уравнения		2	
Тема 3.3 Излучение	Содержание учебного материала		**6**	ПК 1.4, 3.6, 3.9, 3.10 ОК 01, 02, 04, 05, 07, 09 ЛР 14
	1	Общие понятия и определения лучистого теплообмена. Баланс лучистой энергии. Законы лучистого теплообмена: Стефана-Больцмана, Ламберта, Кирхгофа.	2	
	Домашнее задание: Чтение и анализ литературы [1], Гл.16			
	Практические занятия		4	

	10-11	Расчет лучистого теплообмена между поверхностями		
Тема 3.4 Термогазодинамика пожаров в помещении	Содержание учебного материала		**2**	ПК 1.4, 3.6, 3.9, 3.10 ОК 01, 02, 04, 05, 07, 09 ЛР 14
	1	Термогазодинамика пожаров в помещении. Теплопередача в пожарном деле	2	
	Домашнее задание: Чтение и анализ литературы [4], Гл.4, тема 4.2.5			
Тема 3.5 Теплогенерирующие устройства	Содержание учебного материала		**4**	ПК 1.4, 3.6, 3.9, 3.10 ОК 01, 02, 04, 05, 07, 09 ЛР 14
	1	Топливо и основы горения. Теплогенерирующие устройства	2	
	Домашнее задание: Чтение и анализ литературы [1], Гл.18			
	Самостоятельная работа обучающихся: изучение требования пожарной безопасности при эксплуатации отопительных бытовых аппаратов и печей теплогенерирующих установок		2	
Раздел 3 Гидравлика			**16**	
Тема 3.1 Основные закономерности равновесия состояния жидкости и движения жидкости	Содержание учебного материала		**8**	ПК 1.4, 3.6, 3.9, 3.10 ОК 01, 02, 04, 05, 07, 09 ЛР 14
	1	Расчеты гидравлических параметров: напор, расход, потери напоров, гидравлических сопротивлений.	2	
	2	Расчеты избыточных давлений при гидроударе, при движении жидкости	2	
	Домашнее задание: Чтение и анализ литературы [2], раздел 2			
	Практические занятия		4	
	12-13	Определение величины гидростатического давления		
Тема 3.2 Принципы истечения жидкости из отверстий и насадок	Содержание учебного материала		**8**	ПК 1.4, 3.6, 3.9, 3.10 ОК 01, 02, 04, 05, 07, 09 ЛР 14
	1	Расход и скорость движения жидкости, проходящей через отверстие. Классификация и область применения насадок. Связь между расходом и напором при истечении жидкости через насадки различных типов	2	
	2	Принципы работы гидравлических машин и механизмов	2	
	Чтение и анализ литературы [3], тема 3.9-3.11			
	Практические занятия		4	
	14-15	Определение потерь напора		
		Промежуточная аттестация (экзамен)	**6**	
		Всего:	**70**	

3. УСЛОВИЯ РЕАЛИЗАЦИИ ПРОГРАММЫ УЧЕБНОЙ ДИСЦИПИЛНЫ

3.1. Требования к минимальному материально-техническому обеспечению

Реализация программы дисциплины требует наличия Кабинета теории горения и взрывов

Оборудование учебного кабинета:

- посадочные места по количеству обучающихся;
- автоматизированное рабочее место преподавателя;
- учебная доска;
- комплект учебно-наглядных пособий по дисциплине;
- комплект учебно-методических материалов (по предметной области);
- мультимедийное оборудование.

3.2. Информационное обеспечение обучения (перечень рекомендуемых учебных изданий, Интернет-ресурсов, дополнительной литературы)

Основные источники:

1. Теплотехника: Учебник/Ю.П.Семенов, А.Б.Левин - 2 изд. - М.: НИЦ ИНФРА-М, 2023. - 400 с- (Высшее образование: Бакалавриат) : https://znanium.com/read?id=422763

2. Гидравлика, пневматика и термодинамика: курс лекций / под общ. ред. В.М. Филина. — Москва: ИД «ФОРУМ» : ИНФРА-М, 2023. — 318 с. — (Среднее профессиональное образование): https://znanium.com/read?id=427500

3. Гидравлика в пожарной безопасности: учебно-методическое пособие / Овчинников А.С., Пахомов А.А., Пустовалов Е.В. - Волгоград: Волгоградский ГАУ, 2020. - 64 с.:

4. Ветошкин, А. Г. Основы пожарной безопасности. В 2 ч. Ч. 1: учебное пособие / А. Г. Ветошкин. - Москва; Вологда: Инфра-Инженерия, 2020. - 448 с.: https://znanium.com/catalog/product/1168504

Дополнительные источники:

1. Теплопередача: в 2 ч. Ч. 1. Основы теории теплопередачи: учебное пособие / В.С. Чередниченко, В.А. Синицын, А.И. Алиферов, Ю.И. Шаров; под ред. проф. В.С. Чередниченко. — Москва: ИНФРА-М, 2020. — 221 с. — (Высшее образование: Бакалавриат: http://znanium.com/catalog/product/1001086

2. Теплопередача : в 2 ч. Ч. 2. Упражнения и задачи : учебное пособие / В.С. Чередниченко, В.А. Синицын, А.И. Алиферов, Ю.И. Шаров ; под общ. ред. В.С. Чередниченко, А.И. Алиферова. — Москва : ИНФРА-М, 2020. — 348 с. — (Высшее образование: Бакалавриат: http://znanium.com/catalog/product/1001096

Интернет ресурсы:

1. Электронно-библиотечная система. [Электронный ресурс] – режим доступа: http://znanium.com/ (2023).

4. КОНТРОЛЬ И ОЦЕНКА РЕЗЛЬТАТОВ ОСВОЕНИЯ УЧЕБНОЙ ДИСЦИПЛИНЫ

Контроль и оценка результатов освоения учебной дисциплины осуществляется преподавателем в процессе проведения практических занятий и лабораторных работ, тестирования, а также выполнения обучающимися индивидуальных заданий, проектов, исследований.

Результаты обучения (освоенные умения, усвоенные знания)	**Формы и методы контроля и оценки результатов обучения**	**Критерии оценки**
Умения:		
- использовать законы идеальных газов при решении задач;	Оценка отчетов по выполнению практических работ 1,2,3,4	«Отлично» - теоретическое содержание курса освоено полностью, без пробелов, умения сформированы, все предусмотренные программой учебные задания выполнены, качество их выполнения оценено высоко. «Хорошо» - теоретическое содержание курса освоено полностью, без пробелов, некоторые умения сформированы недостаточно, все предусмотренные программой учебные задания выполнены, некоторые виды заданий выполнены с ошибками. «Удовлетворительно» - теоретическое содержание курса освоено частично, но пробелы не носят существенного характера, необходимые умения работы с освоенным материалом в основном сформированы, большинство предусмотренных программой обучения учебных заданий выполнено, некоторые из выполненных заданий содержат ошибки. «Не удовлетворительно» -
- решать задачи по определению количества теплоты с помощью значений теплоемкости и удельной теплоты сгорания топлива;	Оценка отчетов по выполнению практических работ 5,6,7,8	
- определять коэффициенты теплопроводности и теплоотдачи расчетным путем;	Оценка отчетов по выполнению практических работ 5,6,7,8	
- осуществлять расчеты гидравлических параметров: напор, расход, потери напоров, гидравлических сопротивлений;	Оценка отчета по выполнению практических работ 9,10,11,12	
- осуществлять расчеты избыточных давлений при гидроударе, при движении жидкости;	Оценка отчета по выполнению практических работ 9,10	
Знания:		
- предмет термодинамики и его связь с другими отраслями знаний;	Опрос, контрольное тестирование по разделу 1	
- основные понятия и определения, смеси рабочих тел;	Опрос, контрольное тестирование по разделу 1	
- реальные газы и пары, идеальные газы;	Опрос, контрольное тестирование по разделу 1 Опрос, оценка ответов на контрольные вопросы при выполнении практических работ 3,4	
- газовые смеси;	Опрос, оценка ответов на контрольные вопросы при выполнении практических работ 1,2	
- истечение и дросселирование газов;	Опрос, контрольное тестирование по теме 2.3	
- законы термодинамики;	Опрос по теме 2.1, оценка ответов на контрольные вопросы при выполнении практических работ 3,4	
- термодинамику потоков, фазовые переходы, химическую	Опрос по теме 2.1, оценка ответов на контрольные вопросы при вы-	

термодинамику	полнении практических работ 3,4	теоретическое содержание курса не освоено, необходимые умения не сформированы, выполненные учебные задания содержат грубые ошибки.
- термодинамический анализ пожара, протекающего в помещении;	Опрос, контрольное тестирование по теме 2.2	
- термогазодинамику пожаров в помещении;	Опрос, контрольное тестирование по теме 4.4	
- теорию теплообмена: теплопроводность, конвекцию, излучение, теплопередачу;	Опрос, контрольное тестирование по разделу 4	
- теплопередачу в пожарном деле;	Опрос, оценка ответов на контрольные вопросы при выполнении практических работ 5,6,7,8	
- топливо и основы горения, теплогенерирующие устройства;	Опрос, контрольное тестирование по теме 4.5	
- основные законы равновесия состояния жидкости;	Опрос, контрольное тестирование по теме 3.1	
- основные закономерности движения жидкости;	Опрос, контрольное тестирование по теме 3.1	
- принципы истечения жидкости из отверстий и насадок	Опрос, контрольное тестирование по теме 3.2	
- принципы работы гидравлических машин и механизмов.	Опрос, контрольное тестирование по теме 3.2	

Приложение 1
Обязательное

КОНКРЕТИЗАЦИЯ ДОСТИЖЕНИЯ ЛИЧНОСТНЫХ РЕЗУЛЬТАТОВ

Личностные результаты	**Содержание урока (тема, тип урока, воспитательные задачи)**	**Способ организации деятельности**	**Продукт деятельности**	**Оценка процесса формирования ЛР**
ЛР 14 Проявляющий сознательное отношение к непрерывному образованию как условию успешной профессиональной и общественной деятельности	**Тема:** Законы термодинамики (10 ч) **Тип урока:** изучения и первичного закрепления новых знаний и способов деятельности (лекция) **Воспитательная задача:** - формирование уважения к своей будущей профессии - формирование навыков работать в команде - развитие ответственного отношения к организации и ходу продуктивной деятельности при выполнении проектных работ	Работа в мини-группах по созданию из подручных материалов модель-подобие внутреннего строения тонометра, которая будет измерять давление газа (воздуха), находящегося в шарике. (шарики, нитка, ножницы, две пластиковые трубки, линейка, внутренняя часть тонометра, скотч, бумага А4, фломастеры).	модель- подобие внутреннего строения тонометра	- умение работать в команде - эмоциональное отношение к своей будущей профессии - стремление к повышению профессионального уровня

Приложение I.15

к программе СПО 20.02.04. «Пожарная безопасность»

РАБОЧАЯ ПРОГРАММА УЧЕБНОЙ ДИСЦИПЛИНЫ
ОП.10 Информационные технологии в профессиональной деятельности

2023

Составитель:

Старовойтова Нурия Нурулловна, преподаватель ГБПОУ УКРТБ

СОДЕРЖАНИЕ

9. Паспорт программы учебной дисциплины

10. Структура и содержание учебной дисциплины

11. Условия реализации программы учебной дисциплины

12. Контроль и оценка результатов освоения учебной дисциплины

Приложение 1

1. ПАСПОРТ РАБОЧЕЙ ПРОГРАММЫ УЧЕБНОЙ ДИСЦИПЛИНЫ

Информационные технологии в профессиональной деятельности

наименование дисциплины

1.1. Место дисциплины в структуре основной профессиональной образовательной программы

Учебная дисциплина «**Информационные технологии в профессиональной деятельности**» принадлежит к общепрофессиональному циклу.

Дисциплина введена за счет часов вариативной части с целью расширения основного вида деятельности выпускника в соответствии с запросами регионального рынка труда.

1.2. Цель и планируемые результаты освоения дисциплины

Код ПК, ОК, ЛР	Умения	Знания
ОК 01-ОК 09. ПК 1.1, ПК 1.3, ПК 1.4, ПК 2.2, ПК 2.3, ПК 2.5. ЛР 4, ЛР 14	-использовать средства операционных систем и сред для обеспечения работы вычислительной техники; -осуществлять моделирование данных в сфере профессиональной деятельности; -использовать мультимедиа технологии обработки информации	-основные функции назначение и принципы работы распространенных операционных систем; - виды информационных систем и признаки, по которым они классифицируются. - основные понятия и терминологию предметной области мультимедийных технологий; - основные модели данных.

1.3. Рекомендуемое количество часов на освоение программы дисциплины

Максимальная учебная нагрузка обучающегося 74 час, в том числе:

- обязательная аудиторная учебная нагрузка обучающегося 66 часа;
- самостоятельная работа обучающегося 6 часов.

2. СТРУКТУРА И СОДЕРЖАНИЕ УЧЕБНОЙ ДИСЦИПЛИНЫ

2.1. Объем учебной дисциплины и виды учебной работы

Вид учебной деятельности	Объем часов
Объем образовательной программы	74
Объем работы обучающихся во взаимодействии с преподавателем	74
в том числе:	
- теоретическое обучение	36
- лабораторные работы (если предусмотрено)	30
- практические занятия (если предусмотрено)	-
- курсовая работа (проект) (если предусмотрено)	-
- самостоятельная работа[18]	6
- промежуточная аттестация (зачет/дифференцированный)	2

[18]Самостоятельная работа в рамках образовательной программы планируется образовательной организацией с соответствии с требованиями ФГОС СПО в пределах объема учебной дисциплины в количестве часов, необходимом для выполнения заданий самостоятельной работы обучающихся, предусмотренных тематическим планом и содержанием учебной дисциплины.

2.2. Тематические план и содержание учебной дисциплины «Информационные технологии в профессиональной деятельности»

название учебной дисциплины

Наименование разделов и тем	Содержание учебного материала и формы организации деятельности обучающихся	Объем в часах	Коды компетенций, формированию которых способствует элемент программы
7 семестр			
Раздел 1. Информационные системы в профессиональной деятельности		**31**	
Тема 1.1 Состав и структура информационных систем	**Содержание**	**2**	ОК1, ОК2, ПК1.4, ПК2.5 ЛР4, ЛР14
	Место ИС в профессиональной деятельности. Понятие информационной системы. Категории пользователей информационной системы.	2	
	Домашнее задание: Чтение и анализ литературы [2] стр. 5-8		
Тема 1.2 Программные и технические средства реализации информационных систем.	**Содержание**	**7**	ОК1, ОК2, ПК 1.3, ПК1.4, ПК2.5 ЛР4, ЛР14
	Функциональные, обеспечивающие и организационные составляющие информационной системы.	2	
	Ресурсы информационных систем: материальная база, вычислительное и коммуникационное оборудование, системное, прикладное и специализированное программное обеспечение, лингвистические средства, информационные ресурсы, системный персонал	2	
	Жизненный цикл программного обеспечения информационных систем	2	
	Домашнее задание: Чтение и анализ литературы [2] стр. 11-15, [2] стр.43-79, [1] 72-89		
	Самостоятельная работа обучающихся	1	
	Подготовка к контрольной работе по теме 1.2		
Тема 1.3	**Содержание**	**4**	ОК1, ОК2,

Основные функции назначение и принципы работы распространенных операционных систем	Назначение операционных систем и сред в профессиональной деятельности Основные понятия концепции ОС. Место операционной системы в вычислительной системе.	2	ПК 1.3, ПК1.4, ПК2.5 ЛР4, ЛР14
	Понятие базовой и расширенной машины. Основные функции и принципы работы распространенных операционных систем.	2	
	Домашнее задание: Чтение и анализ литературы [1] стр. 24-39, [2] стр. 9-13		
Тема 1.4 Особенности работы в конкретной операционной системе Обзор системы Windows.	**Содержание**	**13**	ОК1, ОК2, ПК 1.3, ПК1.4, ПК2.5 ЛР4, ЛР14
	История Windows. Структура системы Windows. Процессы и потоки в Windows.	2	
	Управление памятью в Windows . Ввод вывод в Windows. Файловая система Windows.Безопасность в Windows	2	
	Домашнее задание: Чтение и анализ литературы [1] стр. 836-930		
	Лабораторные работы	8	ОК1, ОК2, ПК 1.3, ПК1.4, ПК2.5 ЛР4, ЛР14
	1 Использование средств ОС и сред для решения практических задач. MS-DOS		
	2 Использование средств ОС и сред для решения практических задач. Работа в ОС Windows.		
	3 Горячие клавиши Windows		
	4 Архивирование информации. Архиваторы: RAR, ZIP. Сравнение		
	Самостоятельная работа обучающихся	1	
	Подготовка к контрольной работе по теме 1.4		
Тема 1.5 Особенности построение и функционирования семейств операционных систем Unix	**Содержание**	**3**	ОК1, ОК2, ПК 1.3, ПК1.4, ПК2.5 ЛР4, ЛР14
	История Unix. Структура системы Unix . Процессы и потоки в Unix. Управление памятью в Unix. Ввод- вывод в Unix. Файловая система Unix. Безопасность в Unix.	2	
	Домашнее задание: Чтение и анализ литературы [1] стр. 735-828		
	Самостоятельная работа обучающихся	1	
	Подготовка к контрольной работе по теме 1.5		
Тема 1.6 Классификация информационных систем	**Содержание**	**2**	ОК1, ОК2, ПК 1.3, ПК1.4, ПК2.5 ЛР4, ЛР14
	Административная информационная система (АИС - MIS). Информационные системы руководителей (ИСР - EIS). Склад данных (data warehouse). Система автоматизированного проектирования (САПР - CAD/CAE). Автоматизированная система управления производством (АСУП - CAM). Система поддержки решений (СПР - DSS). Экспертная система (ЭС - ES). Система конечного пользователя (СКП - EUS)	2	
	Домашнее задание: Чтение и анализ литературы [2] стр. 22-29, составить таблицу по классификации ИС		

Раздел 2 Моделирование данных			**41**	
Тема 2.1 Логическая, физическая и функциональная модели данных ИС	**Содержание**		**2**	
	Понятие логической модели. Понятие физической и функциональной модели данных информационных систем		2	
	Домашнее задание: Чтение и анализ литературы [2] стр. 92-106			
Тема 2.2 Автоматизация разработки моделей данных с помощью программных средств	**Содержание**		**4**	
	Иерархическая модель данных. Структура данных. Недостатки иерархической модели данных. Операции над данными, определенные в иерархических моделях Сетевая модель данных. Отличие ее от иерархической модели данных. Структура данных. Реляционная модель данных. Структура данных.		2	
	Домашнее задание: Чтение и анализ литературы [2] стр. 279-282			
	Лабораторные работы		2	
	5	Составление REA модели данных и E-R диаграмм		
Тема 2.3 Реляционная модель данных. СУБД	**Содержание**		**21**	ОК1, ОК2, ПК1.1, ПК 1.3, ПК1.4, ПК2.2, ПК2.5, ЛР4, ЛР14
	Понятие о базе данных и СУБД. Основные объекты базы данных. Структура базы данных. Режимы работы.		2	
	Домашнее задание: Чтение и анализ литературы [1] стр. 174-180, [1] стр. 592-600			
	Ключевое поле. Выделение сущностей. Построение схем данных.		2	
	Домашнее задание: Чтение и анализ литературы [1] стр.189-197			
	Объекты базы данных. Реализация объектов и связей в виде системы связанных таблиц.		2	
	Домашнее задание: Чтение и анализ литературы [1] стр. 207-212			
	Создание таблиц, запросов, отчетов, форм, макросов		2	
	Домашнее задание: Чтение и анализ литературы [1] стр. 212-226			
	Моделирование данных		2	
	Домашнее задание: Конспект лекции			
	Лабораторные работы		10	
	6	Моделирование данных в сфере профессиональной деятельности		
	7	Проектирование БД и связей между таблицами БД в Microsoft Office Access.		
	8	Создание таблиц, запросов форм, отчетов в Microsoft Office Access.		
	9	Создание макросов в Microsoft Office Access. Создание кнопочной формы в Microsoft		

		Office Access		
	10	Моделирование деятельности пожарной организации с помощью реляционной базы данных		
	Самостоятельная работа обучающихся		1	
	Подготовка к контрольной работе по теме 2.3			
Тема 2.4 Мультимедийные технологии обработки данных	**Содержание**		**14**	ОК1, ОК2, ПК1.1, ПК 1.3, ПК1.4, ПК2.2, ПК2.5 ЛР4, ЛР14
	Понятия мультимедиа. Сфера применения мультимедийных технологий в профессиональной деятельности.		2	
	Домашнее задание: Конспект лекции			
	Лабораторные работы		10	
	11	Создание схемы пути следования к месту пожара (вызова) в Microsoft Office Visio		
	12	Создание плана схемы объекта на местности в Microsoft Office Visio		
	13	План схема горизонтального разреза здания с планировкой и расположением комнат в Microsoft Office Visio		
	14	Оформление публикации в Microsoft Office Publisher.		
	15	Создание презентации в Microsoft Office Power Point		
	Самостоятельная работа обучающихся		2	
	Подготовка к тестированию по разделу 1 и 2			
Промежуточная аттестация (дифф. зачет)			**2**	
Всего:			**74**	

3. УСЛОВИЯ РЕАЛИЗАЦИИ ПРОГРАММЫ УЧЕБНОЙ ДИСЦИПЛИНЫ

3.1. Требования к минимальному материально-техническому обеспечению

Кабинет автоматизированных систем управления и связи

Оборудование кабинета:

- автоматизированные рабочие места обучающихся с доступом в интернет и программным обеспечением общего и профессионального назначения;
- автоматизированное рабочее место преподавателя с доступом в интернет и программным обеспечением общего и профессионального назначения;
- интерактивный программно-аппаратный комплекс по предметной области;
- учебная доска;
- комплект учебно-наглядных пособий и плакатов по дисциплине;
- комплект учебно-методических материалов;

3.2. Информационное обеспечение обучения

Основные источники:

1. Информационные технологии в профессиональной деятельности: Учебное пособие / Е.Л. Федотова. - М.: ИД ФОРУМ, 2023. – 367с. (Среднее профессиональное образование), ISBN: 978-5-8199-0752-8
ISBN-онлайн: 978-5-16-106258-6
https://znanium.com/catalog/document?id=415678

2. Информационные технологии: Учебное пособие / Л.Г. Гагарина, Я.О. Теплова, Е.Л. Румянцева и др.; Под ред. Л.Г. Гагариной - М.: ИД ФОРУМ: НИЦ ИНФРА-М, 2019. - 320 с.: - (Среднее профессиональное образование), ISBN: 978-5-8199-0608-8
ISBN-онлайн: 978-5-16-101848-4
https://znanium.com/catalog/document?id=354929

Дополнительные источники:

Интернет ресурсы:

1. Система федеральных образовательных порталов Информационно -коммуникационные технологии в образовании. [Электронный ресурс] – режим доступа: http://www.ict.edu.ru
2. Электронно-библиотечная система [Электронный ресурс] – режим доступа: http://znanium.com.

4. КОНТРОЛЬ И ОЦЕНКА РЕЗУЛЬТАТОВ ОСВОЕНИЯ УЧЕБНОЙ ДИСЦИПЛИНЫ

Контроль и оценка результатов освоения дисциплины осуществляется преподавателем в процессе проведения практических занятий и лабораторных работ, тестирования, а также выполнения студентами индивидуальных заданий, проектов, исследований.

Результаты обучения (освоенные умения, усвоенные знания)	**Критерии оценки**	**Формы и методы контроля и оценки результатов обучения**
Умения:		
-использовать средства операционных систем и сред для обеспечения работы вычислительной техники;	«Отлично» - теоретическое содержание курса освоено полностью, без пробелов, умения сформированы, все предусмотренные программой учебные задания выполнены, качество их выполнения оценено высоко. «Хорошо» - теоретическое содержание курса освоено полностью, без пробелов, некоторые умения сформированы недостаточно, все предусмотренные программой учебные задания выполнены, некоторые виды заданий выполнены с ошибками. «Удовлетворительно» - теоретическое содержание курса освоено частично, но пробелы не носят существенного характера, необходимые умения работы с освоенным материалом в основном сформированы, большинство предусмотренных программой обучения учебных заданий выполнено, некоторые из выполненных заданий содержат ошибки. «Неудовлетворительно» - теоретическое содержание курса не освоено, необходимые умения не сформированы, выполненные учебные задания содержат грубые ошибки.	Наблюдение за выполнением лабораторных работ № 1 -4 Оценка результата лабораторных работ № 1-4
-осуществлять моделирование данных в сфере профессиональной деятельности;		Наблюдение за выполнением лабораторных работ № 5-10 Оценка результата лабораторных работ № 5-10 .
-использовать мультимедиа технологии обработки информации		Наблюдение за выполнением лабораторных работ № 10-15 Оценка результата лабораторных работ № 10-15
Знания:		
-основные функции назначение и принципы работы распространенных операционных систем;		Оценка выполнения контрольных работ по темам 1.2, 1.4, 1.5
- виды информационных систем и признаки, по которым они классифицируются.		Оценка выполнения домашней работы по теме 1.6 «Классификация информационных систем»
- основные понятия и терминологию предметной области мультимедийных технологий;		Оценка выполнения тестирования по разделу 2.

Приложение 1
Обязательное

КОНКРЕТИЗАЦИЯ ДОСТИЖЕНИЯ ЛИЧНОСТНЫХ РЕЗУЛЬТАТОВ

Личностные результаты	**Содержание урока (тема, тип урока, воспитательные задачи)**	**Способ организации деятельности**	**Продукт деятельности**	**Оценка процесса формирования**
ЛР 4 Выражающий осознанную готовность к получению профессионального образования, к непрерывному образованию в течение жизни. Ориентированный на самообразование и профессиональную переподготовку в условиях смены технологического уклада и сопутствующих социальных перемен. ЛР 14 Проявляющий сознательное отношение к непрерывному образованию как условию успешной профессиональной и общественной деятельности	Тема: Классификация информационных систем (2 ч.) Тип урока: изучения и первичного закрепления новых знаний и способов деятельности (конференция) Воспитательная задача: - закрепление и углубление имеющихся навыков и умений; - формирование культуры потребления информации, навыков отбора и критического анализа информации, умения ориентироваться в информационном пространстве; - побуждение студентов соблюдать правила общения	Группы студентов выступают с подготовленными докладами и презентациями: - Система автоматизированного проектирования (САПР) -Автоматизированная система управления производством (АСУП). - Система поддержки решений (СПР). Экспертная система (ЭС). -Система конечного пользователя (СКП). - Роль информационной системы в обеспечении пожарной безопасности образовательного учреждения	Сборник презентаций «Классификация информационных систем»	- уровень мотивации проявления стремления работать по своей специальности; - навыки анализа и интерпретации информации из различных источников - демонстрация личностного интереса к профессиональному росту

Приложение II.1
к программе СПО **20.02.04 «Пожарная безопасность»**

РАБОЧАЯ ПРОГРАММА
ПРОФЕССИОНАЛЬНОГО МОДУЛЯ
ПМ.01. Выполнение работ по осуществлению караульной службы, тушению пожаров, проведению аварийно-спасательных работ

2023

Составитель:

Демиденко Сергей Владимирович, преподаватель ГБПОУ УКРТБ

Валиев Рустем Рафимович, преподаватель ГБПОУ УКРТБ

Куц Вячеслав Викторович, преподаватель ГБПОУ УКРТБ

Петров Валерий Евгеньевич, преподаватель ГБПОУ УКРТБ

Хакимова Альбина Расыховна, преподаватель ГБПОУ УКРТБ

Халикова Олеся Данисовна, преподаватель ГБПОУ УКРТБ

СОДЕРЖАНИЕ

1. Общая характеристика рабочей программы профессионального модуля
2. Структура и содержание профессионального модуля
3. Условия реализация программы профессионального модуля
4. Контроль и оценка результатов освоения профессионального модуля

Приложение 1

1. ОБЩАЯ ХАРАКТЕРИСТИКА РАБОЧЕЙ ПРОГРАММЫ ПРОФЕССИОНАЛЬНОГО МОДУЛЯ

ПМ.01 Выполнение работ по осуществлению караульной службы, тушению пожаров, проведению аварийно-спасательных работ

наименование профессионального модуля

1.1. Цель и планируемые результаты освоения профессионального модуля

В результате изучения профессионального модуля студент должен освоить основной вид профессиональной деятельности «Выполнение работ по осуществлению караульной службы, тушению пожаров, проведению аварийно-спасательных работ» и соответствующие ему профессиональные компетенции и общие компетенции:

Перечень общих компетенций

Код	Наименование общих компетенций
ОК 01.	Выбирать способы решения задач профессиональной деятельности применительно к различным контекстам
ОК 02.	Использовать современные средства поиска, анализа и интерпретации информации, и информационные технологии для выполнения задач профессиональной деятельности
ОК 04.	Эффективно взаимодействовать и работать в коллективе и команде
ОК 05.	Осуществлять устную и письменную коммуникацию на государственном языке Российской Федерации с учетом особенностей социального и культурного контекста
ОК 06.	Проявлять гражданско-патриотическую позицию, демонстрировать осознанное поведение на основе традиционных общечеловеческих ценностей, в том числе с учетом гармонизации межнациональных и межрелигиозных отношений, применять стандарты антикоррупционного поведения
ОК 07.	Содействовать сохранению окружающей среды, ресурсосбережению, применять знания об изменении климата, принципы бережливого производства, эффективно действовать в чрезвычайных ситуациях
ОК 08.	Использовать средства физической культуры для сохранения и укрепления здоровья в процессе профессиональной деятельности и поддержания необходимого уровня физической подготовленности;
ОК 09.	Пользоваться профессиональной документацией на государственном и иностранном языках

Перечень профессиональных компетенций

Код	Наименование видов деятельности и профессиональных компетенций
ВД 1	Выполнение работ по осуществлению караульной службы, тушению пожаров, проведению аварийно-спасательных работ
ПК 1.1.	Осуществлять караульную службу
ПК 1.2.	Выполнять работы по приемке (передаче) и обслуживанию технических средств, пожарного оборудования, инструмента и средств индивидуальной защиты
ПК 1.3.	Выполнять работы по спасению, защите, эвакуации людей и имущества из зоны пожара, оказанию первой помощи пострадавшим
ПК 1.4.	Выполнять работы по тушению пожаров и проводить аварийно-спасательные работы, связанные с тушением пожаров, в том числе в составе звена газодымозащитной службы
ПК 1.5.	Выполнять работы по эксплуатации первичных средств пожаротушения и

	установок пожаротушения
ПК 1.6.	Применять средства телефонной и радиосвязи
ПК 1.7.	Выполнять работы по защите населенных пунктов и объектов инфраструктуры от угрозы лесных (природных) пожаров

В ходе освоения профессионального модуля учитывается движение к достижению личностных результатов обучающимися ЛР 1,2,9,10,12,13,15,18,19,20.

В результате освоения профессионального модуля студент должен:

Иметь практический опыт в	Несения службы в составе дежурного караула пожарно-спасательного подразделения; Несения службы в составе внутреннего наряда караула; Выполнение обязанности пожарного; Выполнения распорядка дня дежурного караула Применения пожарного оборудования и инструмента; Проведения технического обслуживания пожарного оборудования и инструмента в соответствии с требованиями организации-изготовителя; Проверки состояния работоспособности средств, оборудования и инструмента; Проведения работ по устранению неисправностей пожарного оборудования и инструмента; Проведения приема (передачи) пожарного оборудования и инструмента; содержания в полной технической исправности СИЗОД, другого закрепленного за газодымозащитником оборудования ГДЗС; проведения технического обслуживания СИЗОД; Подготовки СИЗОД к использованию личным составом подразделений перед заступлением на дежурство Проведения спасательных работ с использованием способов и технических средств, обеспечивающих наибольшую безопасность людей; Определения основных признаков нарушения жизненно важных функций организма человека; Оказания первой помощи пострадавшим на пожаре Выполнения следования (самостоятельного) к месту вызова в течение времени, не превышающего нормативное, с применением мобильных средств пожаротушения, пожарного оборудования и инструмента, пожарного снаряжения и средств индивидуальной защиты пожарных; Выполнения сбора информации (разведка) на месте пожара, в местах проведения аварийно-спасательных работ; Предотвращения возможности дальнейшего распространения огня (локализация пожара) с применением мобильных средств пожаротушения, первичных средств пожаротушения, пожарного оборудования и инструмента, пожарных спасательных устройств и снаряжения, средств индивидуальной защиты, приспособлений и средств оказания первой помощи пострадавшим; Прекращения горения и устранение условий для его самопроизвольного возникновения (ликвидация пожара) с применением мобильных средств пожаротушения, пожарного оборудования и инструмента, пожарных спасательных устройств и снаряжения, средств индивидуальной защиты, приспособлений и средств оказания первой помощи пострадавшим Следования (самостоятельного следования) к месту расположения с применением мобильных средств пожаротушения, пожарного оборудования и инструмента, пожарного снаряжения и средств индивидуальной защиты пожарных;

	Поиска пострадавших в зоне проведения аварийно-спасательных работ; Спасения пострадавших с целью прекращения или ослабления воздействия опасных факторов пожара с применением первичных средств пожаротушения, мобильных средств пожаротушения, пожарного оборудования и инструмента, пожарного снаряжения и средств индивидуальной защиты; Оказания первой помощи пострадавшим при пожаре; Спасения имущества и животных при пожаре; Выполнения проведения расчетов запаса воздуха (кислорода) и времени пребывания звена ГДЗС в СИЗОД в непригодной для дыхания среде; Использования первичных средств пожаротушения, установок пожаротушения, средств пожарной автоматики, пожарной сигнализации Использования средств телефонной и радиосвязи Проведения радиообмена с использованием позывных; Выполнения работ по проведению обследования лесного (природного) пожара, остановке распространения лесного (природного) пожара на критических направлениях с использованием ручных и механизированных технических средств пожаротушения, специальной техники, локализации лесного (природного) пожара с использованием ручных и механизированных технических средств пожаротушения, специальной техники, дотушивания очагов горения с использованием ручных и механизированных технических средств пожаротушения, специальной техники; Инструктирования привлеченных к работам по тушению лесных (природных) пожаров лиц по методам и способам тушения, особенностям применения средств и техники пожаротушения, требованиям охраны труда и безопасности работ в лесу, на пожаре, при передвижениях в лесу; Выполнения работы по реализации противопожарных мероприятий, препятствующих распространению лесного (природного) пожара на населенные пункты, объекты инфраструктуры, регулированию запасов пожароопасных горючих материалов растительного происхождения, информирование населения о возникновении угрозы лесных (природных) пожаров и возможных негативных последствиях, мероприятиях по минимизации негативных дствий;
уметь	Осуществлять службу во внутреннем наряде караула; Осуществлять службу в объектовых и специальных подразделениях федеральной противопожарной службы Государственной противопожарной службы; Выполнять обязанности пожарного; Выполнять распорядок дня дежурного караула Применять пожарное оборудование и инструмент; проводить техническое обслуживание пожарного оборудования и инструмента; Применять правила охраны труда при эксплуатации и техническом обслуживании пожарного оборудования и инструмента; Эксплуатировать средства, оборудование и инструмент в соответствии с требованиями организации-изготовителя; Проверять состояние работоспособности средств, пожарного оборудования и инструмента; Проводить работы по устранению неисправностей пожарного оборудования и инструмента; Осуществлять прием (передачу) пожарного оборудования и инструмента; Выполнять работы по приемке (передаче) и содержанию в исправном состоянии средств индивидуальной защиты и спасения; Определять необходимость, пути, порядок и способы спасения людей и

	имущества в зависимости от обстановки на пожаре и состояния спасаемых; Проводить спасательные работы с использованием способов и технических средств, обеспечивающих наибольшую безопасность людей, и проведением мероприятий по предотвращению паники; Определять и устранять факторы риска при спасении людей; Определять основные признаки нарушения жизненно важных функций организма человека; Оказать первую помощь пострадавшим при пожаре; Осуществлять посадку в пожарный автомобиль в соответствии с номерами табеля основных обязанностей; Проводить визуальный осмотр места вызова; Проводить развертывание сил и средств, используемых для тушения пожара; Пользоваться первичными средствами пожаротушения; Пользоваться пожарным оборудованием и инструментом, пожарным снаряжением, приспособлениями и средствами оказания первой помощи пострадавшим; Пользоваться специальной техникой и инструментом для создания минерализованных полос, противопожарных барьеров, для расчистки участков от горючих природных и строительных материалов; Содержать в постоянной готовности пожарное оборудование и инструмент, пожарное снаряжение и средства индивидуальной защиты; Определять зоны безопасности при проведении аварийно-спасательных работ; Проводить подъем на высоту (спуск с высоты); Вести действия по тушению пожаров в составе звена газодымозащитной службы; Проводить аварийно-спасательные работы в составе звена газодымозащитной службы; Оказывать первую помощь пострадавшим на пожаре; Ориентироваться в условиях ограниченной видимости Пользоваться первичными средствами пожаротушения, установками пожаротушения, средствами пожарной автоматики, пожарной сигнализации применять средства телефонной и радиосвязи; проводить радиообмен на пожаре с использованием позывных; При проведении обследования лесного (природного) пожара идентифицировать основные характеристики и факторы, определяющие его поведение и распространение, необходимые для составления прогноза поведения и плана мероприятий по его тушению, самостоятельно;
знать	Требования приказов, указаний и других руководящих документов, регламентирующих несение караульной и гарнизонной службы; Порядок несения службы в объектовых и специальных подразделениях федеральной противопожарной службы Государственной противопожарной службы; Задачи гарнизонной и караульной службы; Обязанности должностных лиц караула и лиц внутреннего наряда, порядок смены караула; Порядок допуска на территорию пожарно-спасательного подразделения; Распорядок дня дежурного караула Требования приказов, указаний и других руководящих документов, регламентирующих обслуживание пожарного оборудования и инструмента; Классификация, устройство, характеристики и порядок работы пожарного оборудования и инструмента; Сроки и порядок проведения технического обслуживания пожарного оборудования и инструмента;

	Оборудование, приспособления, применяемые при техническом обслуживании и эксплуатации средств, оборудования и инструмента; Правила охраны труда при эксплуатации и техническом обслуживании пожарного оборудования и инструмента; Порядок проведения работ по устранению неисправностей пожарного оборудования и инструмента; Порядок проведения приема (передачи) пожарного оборудования и инструмента; Порядок подготовки СИЗОД к использованию личным составом подразделений перед заступлением на дежурство; Порядок содержания в полном технической исправности СИЗОД, другой закрепленный за ним пожарный инструмент и оборудование ГДЗС; Сроки и порядок проведения технического обслуживания СИЗОД; Служебная документация ГДЗС и порядок её ведения; Порядок действий, методы и способы спасения людей и имущества; Оборудование, приспособления, применяемые при поиске и спасении людей; Требования приказов, указаний и других руководящих документов, регламентирующих оказание первой помощи пострадавшим при пожаре; Инструкции, методические рекомендации по видам травм, поражений; Правила оказания первой помощи пострадавшим; Оборудование, приспособления, применяемые при оказании первой помощи; Психологические особенности общения с пострадавшими; Нормативные правовые акты и локальные акты организаций по тушению пожаров Нормативы и способы применения средств индивидуальной защиты и снаряжения; Первичные признаки пожара; Способы проведения разведки; Классификация пожаров; Опасные факторы пожара и последствия их воздействия на людей; Нормативные правовые акты и локальные акты организаций по тушению пожаров; Правила пользования, устройство и способы применения пожарного оборудования и инструмента, пожарного снаряжения и средств индивидуальной защиты, приспособлений и средств оказания первой помощи пострадавшим; Тактика тушения и правила борьбы с распространением пожара в составе подразделений пожарной охраны; Способы тушения возгораний в электроустановках; Правила применения средств индивидуальной защиты при наличии взрывчатых и радиоактивных веществ в очаге возгорания Способы локализации и ликвидации пожара в неблагоприятных погодных условиях и в труднодоступной местности; Адресное расположение объектов и оперативная обстановка в районе выезда пожарной охраны Принцип организации сетей противопожарного водопровода, расположение пожарных гидрантов в районе выезда подразделений пожарной охраны Способы локализации горения Способы ликвидации горения Пожаровзрывоопасные свойства веществ и материалов Перечень документов, регламентирующих газодымозащитную службу (далее - ГДЗС); Порядок тушения пожаров с использованием средств индивидуальной защиты

	органов дыхания (далее – СИЗОД) в непригодной для дыхания среде; Порядок проведения расчётов запаса воздуха (кислорода) и времени работы звена ГДЗС в СИЗОД; Правила проведения аварийно-спасательных работ при тушении пожаров с применением средств индивидуальной защиты и спасения Правила ведения телефонной и радиосвязи Правила применения, функциональное назначение и технические характеристики первичных средств пожаротушения, пожарного оборудования и инструмента, пожарного снаряжения и средств индивидуальной защиты Особенности осмотра и проведения поиска при пожарах и аварийно-спасательных работах Инструкции, порядок действий, методы и способы спасения людей и имущества Инструкции, методические рекомендации по оказанию первой помощи пострадавшим, виды травм, поражений Правила оказания первой помощи пострадавшим Оборудование, приспособления, применяемые при оказании первой помощи, поиске и спасении Психологические особенности общения с пострадавшими Способы вскрытия конструкций и разборки завалов Правила применения, функциональное назначение и технические характеристики первичных средств пожаротушения, установок пожаротушения, средств пожарной автоматики, пожарной сигнализации; Требования приказов, указаний и других руководящих документов, регламентирующих правила ведения телефонной и радиосвязи; Правила работы с средствами телефонной и радиосвязи; Основы организации диспетчерской службы; Организацию связи на пожаре; Правила и порядок ведения радиообмена на пожаре; Правила и порядок передачи информации с места пожара; Позывные радиоабонентов и порядок их построения; Основные характеристики лесных (природных) пожаров, факторы, определяющие их поведение и распространение, необходимые для составления прогноза поведения и плана мероприятий по его тушению; Тактику тушения природных и лесных пожаров, угрожающих населенным пунктам и объектам инфраструктуры;

1.2. Количество часов, отводимое на освоение профессионального модуля

Всего часов – 970 часа, в том числе:

- 308 часов вариативной части, направленных на усиление обязательной части программы профессионального модуля.

2. СТРУКТУРА И СОДЕРЖАНИЕ ПРОФЕССИОНАЛЬНОГО МОДУЛЯ

2.1. Структура профессионального модуля

Коды профессиональных компетенций	Наименования разделов профессионального модуля*	Суммарный объем нагрузки, час	Объем профессионального модуля, час						
			Обучение по МДК				Практика		Промежуточная аттестация
			Всего, часов	в т.ч. лабораторные работы и практические занятия, часов	в т.ч., курсовая работа (проект), часов	Самостоятельная работа	Учебная, часов	Производственная (по профилю специальности), часов	
1	2	3	4	5	6	7	8	9	10
МДК 01.01	**Раздел 1.** Основы караульной службы	**52**	**46**	20		**2**			**4**
МДК 01.02	**Раздел 2.** Тактика тушения пожаров	**162**	**130**	56	**20**	**18**			**14**
МДК 01.03	**Раздел 3.** Тактика аварийно-спасательных работ	**58**	**50**	20		**4**			**4**
МДК 01.04	**Раздел 4.** Пожарно-спасательная техника и оборудование	**172**	**146**	76		**14**			**12**
МДК 01.05	**Раздел 5. Оказание первой помощи и психологическая**	**124**	**104**	56		**12**			**8**

**********Раздел профессионального модуля – часть программы профессионального модуля, которая характеризуется логической завершенностью и направлена на освоение одной или нескольких профессиональных компетенций. Раздел профессионального модуля может состоять из междисциплинарного курса или его части и соответствующих частей учебной и производственной практик. Наименование раздела профессионального модуля должно начинаться с отглагольного существительного и отражать совокупность осваиваемых компетенций, умений и знаний.

	подготовка								
УП.01	**Учебная практика**	**180**					**180**		
ПП.01	**Производственная практика (по профилю специальности)**, часов	**216**						**216**	
ПМ.01.ЭК	**Промежуточная аттестация (экзамен (квалификационный))**	**6**							
	Всего:	**970**	**476**	228	**20**	**50**	**180**	**216**	**42**

2.2. Тематический план и содержание профессионального модуля (ПМ)

Наименование разделов и тем профессионального модуля (ПМ), междисциплинарных курсов (МДК)	**Содержание учебного материала, лабораторные работы и практические занятия, самостоятельная работа обучающихся , курсовая работ (проект)**		**Объем часов**
1	**2**		**3**
Раздел 1. Основы караульной службы	**III семестр**		**52**
МДК 01.01 Основы караульной службы			**52**
Тема 1.1. Основы караульной службы	**Содержание**		**4**
	1	Пожарно-спасательный гарнизон. Границы, виды, задачи гарнизонов.	2
		Домашнее задание: Чтение и анализ литературы	
	2	Органы управления. Нештатные службы гарнизона.	2
		Домашнее задание: Чтение и анализ литературы	
		Пожарно-спасательный гарнизон. Границы, виды, задачи гарнизонов.	
	Практические занятия		**4**
	1-2	Составление расписания выезда подразделений пожарно-спасательного гарнизона.	
Тема 1.2. Организация караульной службы	**Содержание**		**4**
	1	Организация караульной службы. Обязанности должностных лиц по организации караульной службы. Размещение личного состава и мобильных средств пожаротушения. Документация караула.	2

		Домашнее задание: Чтение и анализ литературы	
	2	Организация службы внутреннего наряда, обязанности лиц внутреннего наряда. Подача сигнала «Тревога» и передача информации о пожаре начальнику караула. Оформление и вручение должностному лицу, возглавляющему караул, путевых листов о выезде на пожар и оперативной документации. Действия пожарного по сигналу «Тревога». Восстановление боеготовности караула после проведения боевых действий по тушению пожара.	2
		Домашнее задание: Чтение и анализ литературы	
	Практические занятия		**4**
	3	Организация службы внутреннего наряда. Отработка действий личного состава караула при получении сообщения о пожаре	
	4	Отработка действий личного состава караула при следовании на пожар. Отработка действий личного состава караула по возвращении с пожара и восстановление боеготовности караула.	
Тема 1.3. Выполнение обязанностей пожарного при смене дежурства в пожарно-спасательном подразделении	**Содержание**		**2**
	1	Смена караулов в пожарно-спасательных подразделениях.	2
		Домашнее задание: Чтение и анализ литературы	
	Практические занятия		**4**
	5	Отработка действий смены дежурства в пожарно-спасательных подразделениях.	
	6	Принятие закрепленного за номерами боевого расчета пожарно-технического вооружения, аварийно-спасательного оборудования, средств связи.	
Тема 1.4. Организация подготовки личного состава караула.	**Содержание**		**4**
	1	Порядок подготовки личного состава караула пожарной охраны.	2
		Домашнее задание: Чтение и анализ литературы	
	2	Профессиональная и служебная подготовка личного состава караула.	2
		Домашнее задание: Чтение и анализ литературы	
	Практические занятия		**4**
	7	Составление расписания занятия с личным составом караула.	
	8	Составление план-конспекта для проведения занятия с личным составом караула.	
	Самостоятельная работа		1
Тема 1.5. Организация профессиональной подготовки личного состава пожарной охраны.	**Содержание**		**6**
	1	Правила охраны труда, техники безопасности, производственной санитарии и противопожарной защиты. Требование охраны труда при несении караульной службы	2
		Домашнее задание: Чтение и анализ литературы	
	2	Требование охраны труда при Выезде и следовании к месту вызова. Требование охраны труда при	2

		сборе и возвращении в пожарно-спасательное подразделение.	
		Домашнее задание: Чтение и анализ литературы	
	3	Требования безопасности к помещениям и объектам пожарного депо.	2
		Домашнее задание: Чтение и анализ литературы	
		Домашнее задание:	
	Практические занятия		4
	9-10	Инструкция по технике безопасности и охраны труда при выполнении профессиональных задач во время несения службы.	
	Самостоятельная работа		1
Промежуточная аттестация (экзамен)			4
IV семестр			**36**
Учебная практика			
Вводное занятие. Инструктаж по охране труда. Изучение структуры ПЧ.			**6**
Изучение документов караула, заполнение книги службы.			**6**
Обязанности должностных лиц караула.			**6**
Обязанности лиц внутреннего наряда.			**6**
Изучение обязанностей номеров боевого расчета.			**6**
Сбор и выезд отделения по сигналу «Тревога»			**6**
Производственная практика			**36**
Изучение и выполнение правил охраны труда при несении службы в помещениях и на территории пожарной части.			**6**
Несения службы в составе внутреннего наряда караула; Выполнение обязанности пожарного, радиотелефониста пожарной части			**6**
Выполнение обязанностей лиц внутреннего наряда, дежурного караула пожарной части.			**6**
Применения пожарного оборудования и инструмента;			**6**
Выполнения распорядка дня дежурного караула.			**6**
Выполнение обязанностей номеров боевого расчета пожарного автомобиля.			**6**
Раздел 2. Тактика тушения пожаров		**IV семестр**	**162**
МДК 01.02 Тактика тушения пожаров			**162**
Тема 1.2.1 Процесс развития пожаров	**Содержание**		**4**
	1	Понятие пожара, основные его параметры и причины возникновения. Виды и классификация пожаров.	2
		Домашнее задание: чтение и анализ литературы [6] стр. 61	
	2	Зоны горения, задымления и теплового воздействия. Стадии пожара протекающие в процессе его развития.	2

		Домашнее задание: чтение и анализ литературы [6], стр. 62	
	Практические занятия		**6**
	1	Выявление опасных факторов пожара и принятие мер по защите личного состава от их воздействий.	
	2	Определение коэффициента газообмена в помещении.	
	3	Способы и методы вскрытия конструкций.	
	Самостоятельная работа		1
	Работа с нормативными документами		
Тема 1.2.2 Опасные факторы пожара.	**Содержание**		**4**
	1	Параметры пожаров: продолжительность, площадь, температура, линейная скорость распространения, скорость выгорания горючих веществ и материалов, интенсивность и плотность задымления, теплота пожара и последствия их воздействия на людей. Приемы и способы прекращения горения;	2
		Домашнее задание: чтение и анализ литературы [6], стр. 70	
	2	Газообмен на пожаре. Условия, обеспечивающие управление газ-ми потоками на пожаре.	2
		Домашнее задание: чтение и анализ литературы [6], стр. 73	
	Практические занятия		6
	4	Определение основных параметров развития пожара на момент сообщения о пожаре.	
	5	Определение основных параметров развития пожара на момент прибытия первого пожарного подразделения.	
	6	Определение основных параметров развития пожара на момент введения сил и средств первым пожарным подразделением.	
	Самостоятельная работа		2
	Систематическая проработка конспектов занятий, учебной и специальной технической литературы.		
Тема 1.2.3 Основы локализации и ликвидации пожара.	**Содержание**		**4**
	1	Классификация огнетушащих веществ: охлаждающие, изолирующие, разбавляющие и огнетушащие вещества химического торможения реакции горения.	2
		Домашнее задание: чтение и анализ литературы [6] стр. 77	
	2	Определение понятий локализации и ликвидации пожаров, параметры и условия их определяющие.	2
		Домашнее задание: чтение и анализ литературы [6] стр. 78	
	Практические занятия		**6**
	7	Проведение расчета вероятного развития пожара на момент его локализации.	

	8	Составление графика изменения площади пожара	
	9	Составление графика изменения площади тушения	
	Самостоятельная работа		1
	Подготовка к практическим работам с использованием методических рекомендаций преподавателя.		
Тема 1.2.4 Действия по тушению пожаров.	**Содержание**		**12**
	1	Классификация и характеристика основных действий по тушению пожаров.	2
		Домашнее задание: чтение и анализ литературы [6], ст. 82	
	2	Организация обработки вызовов, порядка выезда и следования к месту вызова.	2
		Домашнее задание: Чтение и анализ литературы [6], стр. 85	
	3	Основные способы проведения разведки на месте пожара, обязанности ведущих разведку.	2
		Домашнее задание: чтение и анализ литературы [6], стр. 86	
	4	Порядок определения главного направления действий по тушению пожара.	2
		Домашнее задание: чтение и анализ литературы [6] стр. 87	
	5	Порядок оценки обстановки на пожаре и принятие решения на ведение действий по тушению пожара и проведению аварийно-спасательных работ.	2
		Домашнее задание: чтение и анализ литературы [6], стр. 48	
	6	Приемы и способы тушения пожаров и проведения аварийно-спасательных работ.	2
		Домашнее задание: чтение и анализ литературы [6], стр. 50	
	Практические занятия		**8**
	10	Организация и проведение разведки, оценка создавшейся обстановки на пожаре и аварии.	
	11	Выбор главного направления действий по тушению пожаров.	
	12	Организация работы караулов (смен) на пожарах и авариях.	
	13	Использование современных систем пожаротушения и спасения людей на пожаре.	
	Самостоятельная работа		**1**
	Оформление отчетов практических работ и подготовка к их защите. Сбор и анализ данных объекта курсового проектирования		
Тема 1.2.5 Управление на пожаре.	**Содержание**		**6**
	1	Основные принципы управления на пожаре. РТП, его права и обязанности.	2
		Домашнее задание: чтение и анализ литературы [7] стр. 77	
	2	Боевой участок и сектор тушения пожара. Тыл на пожаре.	2
		Домашнее задание: чтение и анализ литературы [7] стр. 78	

	3	Штаб и его работа на пожаре. Обязанности начальника штаба.	2
		Домашнее задание:	
	Практические занятия		**6**
	14	Постановка задач перед участниками тушения пожара. Контроль за выполнением поставленных задач.	
	15	Обеспечение контроля за изменениями обстановки на пожаре и при проведении АСР.	
	16	Организация боевых участков .	
		Самостоятельная работа	**1**
		Работа с нормативными документами	
Промежуточная аттестация (экзамен)			**6**
Учебная практика			**54**
Вводное занятие. Инструктаж по охране труда.			6
Расчет основных параметров развития пожара.			6
Организация обработки вызовов, порядка выезда и следования к месту вызова.			6
Определение главного направления действий по тушению пожара.			6
Организация и проведение разведки, оценка создавшейся обстановки на пожаре			6
Выполнение обязанностей номеров боевого расчета пожарного автомобиля.			6
Прокладка и уборка пожарных рукавов различными способами.			6
Установка АЦ на водоисточник			6
Выполнение этапов боевого развертывания.			6
Производственная практика			**54**
Ознакомление с пожарной частью. Изучение и прохождение вводного, первичного инструктажа на рабочем месте, правил охраны труда при несении службы и ведении боевых действий.			6
Смена караулов в пожарной части.			6
Проведение ежедневного технического обслуживания пожарного автомобиля при приеме и сдачи дежурства.			6
Прекращения горения и устранение условий для его самопроизвольного возникновения (ликвидация пожара) с применением мобильных средств пожаротушения, пожарного оборудования и инструмента, пожарных спасательных устройств и снаряжения.			6
Изучение района обслуживания (выезда) пожарной части.			6
Выполнения сбора информации (разведка) на месте пожара, в местах проведения аварийно-спасательных работ;			6
Выполнение обязанностей номеров боевого расчета пожарного автомобиля.			6
Выполнять работы по приемке (передаче) и содержанию в исправном состоянии средств индивидуальной защиты и спасения;			6
Отработка приемов поиска и выноса пострадавших.			6
V семестр			

Тема 1.2.6 Боевые действия по тушению пожаров	**Содержание**		**4**
	1	Боевые действия по тушению пожаров, проводимые до прибытия к месту пожара	2
		Домашнее задание: чтение и анализ литературы [7] стр. 15	
	2	Боевые действия по тушению пожаров, проводимые на месте пожара, боевые действия по тушению пожаров, проводимые после тушения пожара	2
		Домашнее задание: чтение и анализ литературы [7] стр.18	
	Практические занятия		**4**
	17	Действия пожарных при проведении боевого развертывания**.**	
	18	Действия личного состава при проведении спасения пострадавшего из 4 этажа учебной башни**.**	
	Самостоятельная работа		**1**
		Подготовка к практическим работам с использованием методических рекомендаций преподавателя.	
Тема 1.2.7 Тактика тушения пожаров на различных объектах	**Содержание**		**8**
	1	Тушение пожаров в гражданских зданиях. Расчет сил и средств для тушения пожара	2
		Домашнее задание: чтение и анализ литературы [7] стр. 67	
	2	Тушение пожаров в промышленных зданиях. Расчет сил и средств для тушения пожара	2
		Домашнее задание: чтение и анализ литературы [7] стр. 78	
	3	Тушение пожаров в резервуарных парках хранения легковоспламеняющихся и горючих жидкостей. Расчет сил и средств для тушения пожара.	2
		Домашнее задание: чтение и анализ литературы [7] стр.80	
	4	Тушение пожаров на объектах транспорта. Расчет сил и средств для тушения пожара.	2
		Домашнее задание: чтение и анализ литературы [7] стр.83	
	Практические занятия		**8**
	19	Действия пожарных при проведении боевого развертывания с установкой раздвижной лестницы	
	20	Действия пожарных при проведении боевого развертывания с подготовкой звена ГДЗС	
	21	Действия пожарных при проведении полного боевого развертывания с подачей ствола на 3 этаж.	
	22	Действия пожарных при проведении боевого развертывания от ПГ	
		Самостоятельная работа	**1**
		Работа с нормативными документами, изучения обязанностей.	
Тема 1.2.8 Связь на пожаре.	**Содержание**		**4**
	1	Порядок передачи и содержание оперативной информации. Порядок работы со средствами связи.	2

		Правила ведения радиообмена.	
		Домашнее задание: чтение и анализ литературы [7] стр. 87	
	2	Порядок работы со средствами связи и правила ведения радиообмена. Использование средств связи и оповещения, приборы, и технические средства для сбора и обработки оперативной информации.	2
		Домашнее задание: чтение и анализ литературы [7] стр. 89	
	Практические занятия		**4**
	23	Работа с переносной радиостанцией.	
	24	Работа с стационарной станцией, с оформлением служебной документацией.	
	Самостоятельная работа		**1**
		Работа с нормативными документами	
Тема 1.2.9 Оперативные документы гарнизона пожарной охраны	**Содержание**		**4**
	1	Документы предварительного планирования основных действий по тушению пожаров.	2
		Домашнее задание: чтение и анализ литературы [7] стр.94	
	2	Основные параметры характеристик районов выезда пожарных частей.	2
		Домашнее задание: чтение и анализ литературы [7] стр. 96	
	Практические занятия		**4**
	25	Работа с документами предварительного планирования боевых действий	
	26	Изучение района выезда	
	Самостоятельная работа		**1**
		Разработка «карточки тушения пожара»	
Тема 1.2.10 Организация спасательных работ на пожаре.	**Содержание**		**4**
	1	Тактика, средства и способы спасения людей на пожаре.	2
		Домашнее задание: чтение и анализ литературы [6] стр. 99	
	2	Спасение животных и материальных ценностей.	2
		Домашнее задание: чтение и анализ литературы [6] стр. 102	
	Практические занятия		**4**
	27	Отработка действий спасения людей с высоты на пожаре.	
	28	Отработка действий спасения материальных ценностей на пожаре.	
Промежуточная аттестация (экзамен)			**8**
Производственная практика			**36**
Подготовка СИЗОД к использованию личным составом подразделений перед заступлением на дежурство.			**6**

Техническое обслуживание СИЗОД. Первая проверка средств индивидуальной защиты органов дыхания с помощью технических средств.			**6**
Проведения спасательных работ с использованием способов и технических средств, обеспечивающих наибольшую безопасность людей.			**6**
Прекращения горения и устранение условий для его самопроизвольного возникновения (ликвидация пожара) с применением мобильных средств пожаротушения, пожарного оборудования и инструмента, пожарных спасательных устройств и снаряжения, средств индивидуальной защиты, приспособлений и средств оказания первой помощи пострадавшим.			**6**
Определять необходимость, пути, порядок и способы спасения людей и имущества в зависимости от обстановки на пожаре и состояния спасаемых.			**6**
Спасения имущества и животных при пожаре.			**6**
VI семестр			
Курсовая работа(проект)			**20**
Цель курсового проекта, содержание и основные его части.			2
Тактический замысел проекта. Определение основных данных для проведения расчетов.			2
Оперативно-тактическая характеристика объекта исследований.			2
Определение параметров развития пожара на, заданный индивидуальным заданием, промежуток времени.			2
Определение параметров пожара на момент введения сил и средств первым прибывшим пожарным подразделением.			2
Расчет сил и средств для тушения пожара на заданном объекте.			2
Расчет параметров пожара по повышенному номеру вызова расписания выездов подразделений, гарнизона пожарной охраны города.			2
Построение совмещенного графика развития и тушения пожара.			2
Оформление графических частей проекта.			2
Заполнение таблицы распоряжений первого РТП.			2
Самостоятельная работа			**8**
Систематическая проработка конспектов занятий, учебной и специальной технической литературы (по вопросам к параграфам, главам учебных пособий, составленным преподавателем).			4
Подготовка к практическим работам с использованием методических рекомендаций преподавателя.			1
Сбор и анализ данных объекта курсового проектирования			1
Оформление текстовой и графической частей курсового проекта			1
Оформление отчетов практических работ и подготовка к их защите.			1
VI семестр			
Раздел 3. Тактика аварийно-спасательных работ			**58**
МДК 01.03. Тактика аварийно-спасательных работ			**58**
Тема 1.3.1.	**Содержание**		**4**
Единая государственная	1	Система РСЧС. Основные термины и определения.	2

система предупреждения чрезвычайных ситуаций		**Домашнее задание:** чтение и анализ литературы [5] стр. 7	
	2	Функциональные и территориальные подсистемы РСЧС.	2
		Домашнее задание: чтение и анализ литературы [5] стр. 11	
	Практические занятия		**2**
	1	Участие в семинаре на тему: «Система РСЧС Республики Башкортостан»	
	Самостоятельная работа		**1**
	Систематическая проработка конспектов занятий, учебной и специальной технической литературы (по вопросам к параграфам, главам учебных пособий, составленным преподавателем). Подготовка к практическим работам с использованием методических рекомендаций преподавателя.		
Тема 1.3.2. Виды пожарной охраны и аварийно-спасательных формирований	**Содержание**		**6**
	1	Виды пожарной охраны Российской Федерации	2
		Домашнее задание: чтение и анализ литературы [5] стр. 17	
	2	Аварийно-спасательная служба Российской Федерации.	2
		Домашнее задание: чтение и анализ литературы [5] стр. 30	
	3	Правовые основы создания и привлечения пожарных подразделений и аварийно-спасательных служб к ликвидации чрезвычайных ситуаций	2
		Домашнее задание: чтение и анализ литературы [4] стр. 34	
	Практические занятия		**6**
	2	Участие в семинаре на тему: «Пожарная охрана Республики Башкортостан»	2
	3	Участие в семинаре на тему: «Аварийно-спасательная служба Республики Башкортостан»	2
	4	Правовые основы деятельности пожарных и спасателей.	2
	Самостоятельная работа		**1**
	Систематическая проработка конспектов занятий, учебной и специальной технической литературы (по вопросам к параграфам, главам учебных пособий, составленным преподавателем). Подготовка к практическим работам с использованием методических рекомендаций преподавателя.		
Тема 1.3.3. Классификация чрезвычайных ситуаций	**Содержание**		**10**
	1	Классификация чрезвычайных ситуаций природного и техногенного характера	2
		Домашнее задание: чтение и анализ литературы [4] стр. 11	
	2	Источники чрезвычайных ситуаций природного характера	2
		Домашнее задание: чтение и анализ литературы [4] стр. 16	
	3	Источники чрезвычайных ситуаций техногенного характера	2
		Домашнее задание: чтение и анализ литературы [4] стр. 20	
	4	Источники чрезвычайных ситуаций биолого-социального характера	2
		Домашнее задание: чтение и анализ литературы [4] стр. 30	

	5	Ущерб от чрезвычайных ситуаций природного и техногенного характера	2
		Домашнее задание: чтение и анализ литературы [4] стр. 31	
	Практические занятия		6
	5	Определить источник ЧС природного характера	
	6	Определить источник ЧС техногенного характера	
	7	Основные виды ущерба от чрезвычайных ситуаций	
	Самостоятельная работа		1
	Систематическая проработка конспектов занятий, учебной и специальной технической литературы (по вопросам к параграфам, главам учебных пособий, составленным преподавателем). Подготовка к практическим работам с использованием методических рекомендаций преподавателя.		
Тема 1.3.4. Поражающие факторы чрезвычайных ситуаций.	**Содержание**		**10**
	1	Правила поведения людей, снижающие риск поражения поражающими факторами ЧС.	2
		Домашнее задание: чтение и анализ литературы [3] стр. 30	
	2	Прогнозирование катастрофических пожаров. Динамика развития лесных пожаров.	2
		Домашнее задание: чтение и анализ литературы [3] стр. 32	
	3	Динамика развития пожаров на складах лесопиломатериалов и на энергетических установках	2
		Домашнее задание: чтение и анализ литературы [3] стр. 34	
	4	Динамика развития пожаров в резервуарах с горящей жидкостью.	2
		Домашнее задание: чтение и анализ литературы [3] стр. 35	
	5	Динамика развития пожаров на объектах особой опасности с хранением взрывчатых веществ (ВВ) и активных химических опасных веществ (АХОВ).	2
		Домашнее задание: чтение и анализ литературы [3] стр. 37	
	Практические занятия		6
	8	Помощь при травмах	
	9	Оказание помощи средней тяжести	
	10	Практическое применение аварийно-спасательных инструментов	
	Самостоятельная работа		**1**
	Систематическая проработка конспектов занятий, учебной и специальной технической литературы (по вопросам к параграфам, главам учебных пособий, составленным преподавателем). Подготовка к практическим работам с использованием методических рекомендаций преподавателя.		
Промежуточная аттестация(дифференцированный зачет)			4
Раздел 4. Пожарно-спасательная техника и оборудование		**III семестр**	**172**
МДК 01.04. Пожарно-спасательная техника и оборудование			**172**

Тема 1.4.1. Средства защиты пожарных, инструмент и оборудование для выполнения работ на пожаре.	**Содержание**		**10**
	1-2	Опасные факторы пожара. Требования к боевой одежде пожарного.	4
		Домашнее задание: чтение и анализ литературы [3] р. XXV	
	3-4	Требования к специальной защитной одежде (СЗО) от высоких тепловых воздействий.	4
		Домашнее задание: чтение и анализ литературы [3] р. XXV	
	5	Шлем пожарный. Специальная защитная обувь для пожарных. Средства индивидуальной защиты рук. Назначение, характеристика, устройство, порядок использования. Техобслуживание.	2
		Домашнее задание: чтение и анализ конспекта [3] р XXV	
	Лабораторные занятия		
	1	Техобслуживание, проведение проверок, выявление и устранение неисправностей средств индивидуальной защиты пожарных.	2
	2	Отработка приёмов работ при устранении выявленных неисправностей средств индивидуальной защиты пожарных	2
	3	Отработка приёмов работ проведения техобслуживания средств индивидуальной защиты пожарных	2
	4	Техобслуживание снаряжения пожарных, выявление неисправностей и их устранение	2
	5	Проведение испытаний снаряжения пожарных	2
	Самостоятельные работы Подготовка к практическим работам с использованием методических рекомендаций преподавателя, оформление практических работ, отчетов и подготовка к их защите. Составление опорных конспектов, изучение должностных инструкций. Решение ситуационных производственных задач. Знакомство с системой условных обозначений, существующих в пожарной охране. Подготовка сообщений по изучаемым темам. Темы внеаудиторной самостоятельной работы: Составление теста «Порядок и сроки испытания снаряжения пожарного». Составление конспекта «Виды работ, проводимых при техническом обслуживании немеханизированного пожарного инструмента». Составление опорного конспекта «Сроки и порядок проведения испытаний электрозащитного оборудования». Изучить раздел «Требования безопасности, предъявляемые к пожарной технике и пожарно-техническому вооружению и оборудованию» Приказ Министерства труда и социальной защиты РФ от 11 декабря 2020 г. N 881н «Об утверждении Правил по охране труда в подразделениях пожарной охраны». Приказ Министерства труда и социальной защиты РФ от 11 декабря 2020 г. N 881н «Об утверждении Правил по охране труда в подразделениях пожарной охраны». Составить рефераты на тему «Технологии альтернативных средств спасания», «Средства спасания, используемые пожарными и спасателями иностранных государств».		**2**

Тема 1.4.2. Инструмент для выполнения первоочередных аварийно-спасательных работ.	**Содержание**		**6**
	1	Пожарный инструмент и инвентарь (ломы, багры, лопаты, топоры, пилы). Назначение, ТТХ, порядок эксплуатации.	2
		Домашнее задание: пользуясь электронными средствами информации провести и представить сравнительный анализ чугунов и сталей	
	2	Использование слесарного и электротехнического инструмента. Назначение, ТТХ, порядок эксплуатации.	2
		Домашнее задание: пользуясь электронными средствами информации провести и представить сравнительный анализ инструментальных и конструкционных сталей	
	3	Электрозащитные средства. Механизированный инструмент. Требования ПОТ при использовании.	2
		Домашнее задание: [2] стр.140-144, [2] стр.10-18	
	Лабораторные занятия		
	6	Знакомство с порядком и периодичностью проведения ТО ручного пожарного инструмента и электрозащитных средств.	2
	7	Проведение испытаний немеханизированного пожарного инструмента.	2
	8	Знакомство с порядком выявления неисправностей ручного пожарного инструмента и электрозащитных средств.	2
	9	Отработка приёмов работ при проведении испытаний, приёме (передаче) и ТО инструмента и электрозащитных средств.	2
	10	Проведение ревизии состояния технических средств и несложного ремонта.	2
	Самостоятельные работы Подготовка к практическим работам с использованием методических рекомендаций преподавателя, оформление практических работ, отчетов и подготовка к их защите. Составление опорных конспектов, изучение должностных инструкций. Решение ситуационных производственных задач. Подготовка сообщений по изучаемым темам. Темы внеаудиторной самостоятельной работы: Изучить раздел «Требования безопасности, предъявляемые к пожарной технике и пожарно-техническому вооружению и оборудованию» Приказ Министерства труда и социальной защиты РФ от 11 декабря 2020 г. N 881н «Об утверждении Правил по охране труда в подразделениях пожарной охраны». Изучить раздел «Требования безопасности, предъявляемые к ручным пожарным лестницам». Приказ Министерства труда и социальной защиты РФ от 11 декабря 2020 г. N 881н «Об утверждении Правил по охране труда в подразделениях пожарной охраны». Составить рефераты на тему «Технологии альтернативных средств спасания», «Средства спасания, используемые пожарными и спасателями иностранных государств».		**1**

Тема 1.4.3. Пожарные рукава и рукавная запорная арматура.	**Содержание**		**10**
	1	Классификация пожарных рукавов. Напорные рукава. Конструктивные элементы. Их назначение и эксплуатация.	2
		Домашнее задание: чтение и анализ литературы [6], р. XX	
	2	Напорные рукава. Конструктивные элементы. Назначение и эксплуатация.	2
		Домашнее задание: чтение и анализ литературы по тематике	
	3	Всасывающие и напорно-всасывающие рукава. Назначение и конструктивные элементы.	2
		Домашнее задание: чтение и анализ конспекта	
	4	Виды, назначение рукавной арматуры. Гидравлическое оборудование. Всасывающая сетка, соединительные головки, водосборник, разветвления. Ручные и лафетные пожарные стволы.	2
		Домашнее задание: чтение и анализ литературы [6], р. XX	
	5	Ручные и лафетные пожарные стволы	2
		Домашнее задание: чтение и анализ литературы по тематике	
	Лабораторные занятия		
	11	Знакомство с порядком и периодичностью проведения ТО ручного пожарного инструмента и электрозащитных средств. Проведение испытаний.	2
	12	Знакомство с порядком выявления неисправностей ручного пожарного инструмента и электрозащитных средств.	2
	13	Отработка приёмов работ при проведении испытаний, приёме (передаче) и ТО инструмента и электрозащитных средств.	2
	14	Проведение ревизии состояния технических средств и несложного ремонта.	2
	Самостоятельные работы Подготовка к практическим работам с использованием методических рекомендаций преподавателя, оформление практических работ, отчетов и подготовка к их защите. Составление опорных конспектов, изучение должностных инструкций. Решение ситуационных производственных задач. Подготовка сообщений по изучаемым темам. Темы внеаудиторной самостоятельной работы: Изучить раздел «Требования безопасности, предъявляемые к пожарной технике и пожарно-техническому вооружению и оборудованию» Приказ Министерства труда и социальной защиты РФ от 11 декабря 2020 г. N 881н «Об утверждении Правил по охране труда в подразделениях пожарной охраны». Изучить раздел «Требования безопасности, предъявляемые к ручным пожарным лестницам». Приказ Министерства труда и социальной защиты РФ от 11 декабря 2020 г. N 881н «Об утверждении Правил по		**1**

	охране труда в подразделениях пожарной охраны». Составить рефераты на тему «Технологии альтернативных средств спасания», «Средства спасания, используемые пожарными и спасателями иностранных государств».		
IV семестр			
Тема 1.4.4. Снаряжение пожарных. Оборудование и снаряжение для спасения пострадавших при пожарах и самоспасения пожарных Спасательные устройства. Индивидуальные и коллективные средства спасения.	Содержание		**14**
	1-2	Спасательные верёвки. Осветительные приборы, назначение, классификация, технические характеристики. Назначение, область применения, требования к эксплуатации, технические характеристики.	4
		Домашнее задание: чтение и анализ литературы [3], р. XXVII, XXXI	
	3	Снаряжение пожарных: спасательный пояс, карабин и пожарный топор. Назначение, устройство, порядок использования и характеристики.	2
		Домашнее задание: чтение и анализ литературы [3], р. XXVI	
	4-5	Ручные пожарные лестницы. Требования к эксплуатации и применению, технические характеристики.	4
		Домашнее задание: чтение и анализ литературы [3], р. XXIV	
	6-7	Коллективные средства спасения: пневматическое прыжковое спасательное устройство, натяжное спасательное полотно, спасательный рукав, другие пожарно-спасательные системы. Назначение, устройство, область применения, требования к эксплуатации и применению, технические характеристики.	4
		Домашнее задание: чтение и анализ литературы [3], р. XXIX- XXX	
	Практические занятия		
	15-16	Проведение испытания снаряжения пожарного. ТО и несложный ремонт. Маркировка.	4
	17-18	Проведение испытаний спасательной верёвки. Порядок проведения проверок и испытаний. Маркировка. Эксплуатационная документация.	4
	19-20	Испытание ручных пожарных лестниц. Особенности техухода за лестницами. Выявление и устранение неисправностей и несложный ремонт Маркировка.	4
	21	Проведение испытаний спасательных устройств. Эксплуатационная документация.	2
Тема 1.4.5 Эксплуатация первичных средств пожаротушения и установок пожаротушения.	**Содержание**		**12**
	1	Классификация огнетушителей и методы оценки их огнетушащей способности. Пожарные краны, щиты, материалы для локализации и (или) ликвидации загорания на начальной стадии.	2
		Домашнее задание: чтение и анализ литературы [6] стр. 75-79	
	2	Жидкостные и воздушно-пенные огнетушители. Назначение, устройство, состав заряда, принцип работы, характеристика и порядок приведения в действие.	2
		Домашнее задание: составить план конспекта лекции	

	3	Углекислотные, хладоновые и аэрозольные огнетушители. Назначение, устройство, состав заряда, принцип работы и порядок приведения в действие. Правила безопасной эксплуатации.	4
		Домашнее задание: чтение и анализ литературы [6] стр. 80-82	
	4	Порошковые огнетушители. Назначение, устройство, классификация, состав заряда, принцип работы и порядок приведения в действие. Правила безопасной эксплуатации.	4
		Домашнее задание: чтение и анализ литературы [6] стр. 83-84	
	Практические занятия		
	22-23	Эксплуатация огнетушителей и первичных средств огнетушения. Изучение порядка применения, особенностей эксплуатации. Охрана труда, защита окружающей среды и хранение.	4
	24	Применение огнетушителей при тушении автотранспорта. Выбор, размещение и техническое обслуживание.	2
	25-27	Проверки и испытания огнетушителей. Сроки и порядок проведения гидравлических испытаний корпусов огнетушителей, проверка качества заряда.	6
	28-29	Зарядка и проверки пригодности огнетушителей. Заполнение эксплуатационной документации..	4
	Самостоятельные работы Подготовка к практическим работам с использованием методических рекомендаций преподавателя, оформление практических работ, отчетов и подготовка к их защите. Темы внеаудиторной самостоятельной работы: Изучить раздел «Требования безопасности, предъявляемые к пожарной технике и пожарно-техническому вооружению и оборудованию» Приказ Министерства труда и социальной защиты РФ от 11 декабря 2020 г. N 881н «Об утверждении Правил по охране труда в подразделениях пожарной охраны». Изучить раздел «Требования безопасности, предъявляемые к ручным пожарным лестницам».Составить рефераты на тему «Технологии альтернативных средств спасания», «Средства спасания, используемые пожарными и спасателями иностранных государств».		**6**
Промежуточная аттестация (дифференцированный зачет)			**6**
Учебная практика			**54**
Вводное занятие (инструктаж по технике безопасности), ознакомление с пожарной частью и руководством подразделения. Изучение распорядка дня дежурного караула пожарной части, состава и обязанностей лиц внутреннего наряда. Изучение нормативных документов. Распорядка дня.			6
Изучение структуры пожарной части и должностных обязанностей лиц дежурного караула пожарной части. Ознакомление со структурой и видами пожарной охраны Республики Башкортостан.			6
Проведение технического обслуживания пожарных рукавов в пожарной части. Изучение нормативных документов. Изучение методического руководства по организации и порядку эксплуатации пожарных рукавов.			6
Регламентное обслуживание пожарной техники и аварийно-спасательного оборудования. Изучение нормативных документов. Заполнение журнала испытаний ПТВ.			6

Регламентное обслуживание пожарной техники и аварийно-спасательного оборудования. Освоение видов работ: Проведение ТО и испытаний ручных пожарных лестниц, пожарно-спасательных верёвок и снаряжения, заполнение журнала испытаний ПТВ.			6
Работа с пожарными рукавами, гидравлическим и рукавным оборудованием. Заполнение журнала проверок пожарных гидрантов. Подготовка актов по результатам проверки пожарных гидрантов.			6
Виды работ: Установка пожарного автомобиля на водоисточник. Отработка умений при работе АЦ на водоисточнике.			6
Заполнение паспорта на пожарный рукав по результатам работы и испытаниям. Заполнение журнала учета работы пожарных рукавов.			6
Оценка неисправностей технических средств и оборудования и их пригодности к дальнейшей эксплуатации. Изучение документов. Изучение паспорта технических средств.			6
Производственная практика			**54**
Вводное занятие. Проведение инструктажа по технике безопасности. Изучение перечня пожарно-технического вооружения пожарных автомобилей пожарной части.			6
Изучение нормативных документов. Нормы табельной положенности ПТВ и АСО для основных и специальных пожарных автомобилей. Отработка приёмов работ при выполнении несложного ремонта пожарно-технического вооружения.			6
Изучение нормативных документов. Изучение паспортов боевой и защитной одежды, снаряжения пожарного. Обоснование выбора.			6
Проведение ТО снаряжения пожарного, боевой одежды и защитной одежды пожарных от повышенных тепловых излучений. Отработка приёмов работ при выполнении несложного ремонта.			6
Проведение технического обслуживания и ремонта инструмента. Заточка. Закалка. Шлифовка. Маркировка. Техобслуживание.			6
Техобслуживание инструмента. Выявление неисправностей. Несложный ремонт. Ознакомление с приёмами работ.			6
Регламентное обслуживание пожарной техники и аварийно-спасательного оборудования. Отработка нормативов. Проведение технического обслуживания и испытаний пожарных рукавов в пожарной части. Работа со спасательной веревкой.			6
Виды работ: выполнение основных обязанностей пожарного по эксплуатации и техническому обслуживанию пожарного оборудования и техники. Проведение проверок и испытаний пожарного оборудования. Изучение учетных документов в соответствии с формами действующих документов по эксплуатации и обслуживанию пожарного оборудования и техники.			6
Изучение порядка разработки планов и графиков проверки пожарной, аварийно-спасательной и инженерной техники и оборудования при тушении пожаров и проведении аварийно-спасательных работ.			6
V семестр			
Тема 1.4.6. Оборудование пенного тушения.	**Содержание**		**6**
	1	Воздушно-пенные стволы: назначение, виды, устройство, принцип действия, технические характеристики.	2
		Домашнее задание: составить план конспекта лекции	
	2-3	Генераторы для получения воздушно-механической пены средней и высокой кратности, принцип действия, технические характеристики.	4
		Домашнее задание: конспект лекции	
	Практические занятия		

	30-31	Получение воздушно-механической пены различной кратности с помощью приборов пенного тушения. Рассмотреть и описать алгоритм действий.	4
	32	Техническое обслуживание пенного оборудования и проведение испытаний.	2
	Самостоятельная работа		**2**
	Подготовка к выполнению практических работ, оформлению отчетов и подготовка к их защите. Подготовка сообщений по изучаемым темам.		
Тема 1.4.7 Пенообразующие вещества.	**Содержание**		**12**
	1-3	Пенообразующие вещества. Пеносмесители и дозирующие устройства. Стационарные и переносные дозаторы: особенности конструкции, порядок применения.	6
		Домашнее задание: конспект лекции	
	4-6	Правила охраны труда и мероприятия по защите окружающей среды при использовании пенообразующих устройств. Хранение, перевозка и утилизация пенообразователей.	6
		Домашнее задание: конспект лекции	
	Практические занятия		
	33-34	Проверка дозирующей способности пеносмесителя в условиях пожарной части. Возможные неисправности, возникающие при подаче пен и способы устранения. Техническое обслуживание пенного оборудования в период эксплуатации.	4
	35-38	Решение задач по определению возможностей создания воздушно-механической пены	8
	Самостоятельная работа		**2**
	Составление опорных конспектов, изучение должностных инструкций. Решение ситуационных производственных задач. Составить конспект «Порядок и сроки испытания пожарно-технического вооружения, оборудования, аппаратов и приборов». Приказ Министерства труда и соцзащиты РФ от 11 декабря 2020 г. N 881н «Об утверждении Правил по охране труда в подразделениях пожарной охраны».		
Производственная практика			**36**
	Вводное занятие (инструктаж по технике безопасности). Изучение нормативных документов. Изучение порядка расположения ручных огнетушителей на транспортных средствах.		6
	Проведение технического обслуживания огнетушителей, перезарядка и гидравлические испытания корпусов огнетушителей. Изучение техники безопасности, заполнение документов. Проведение регламентного обслуживания первичных средств пожаротушения на транспорте.		6
	Оценка возможных неисправностей пожарной техники, пенного оборудования, определение порядка их устранения и проведение несложного ремонта. Использование слесарного инструмента при проведении работ. Правила техники безопасности при работе.		6
	Регламентное обслуживание пожарной техники и аварийно-спасательного оборудования. Изучение нормативных документов. Техническое обслуживание пенного оборудования в период эксплуатации. Проверка дозирующей способности пеносмесителя в условиях пожарной части. Виды работ		6

	техобслуживания. Заполнение журнала испытаний пожарно-технического вооружения.		
	Установка пожарного автомобиля на водоисточник. Работа с пожарными рукавами, рукавным оборудованием автоцистерны.		6
	Установка пожарного автомобиля на открытый водоисточник с дальнейшей работой гидроэлеватором по схеме насос – Г-600 – насос – РС-70. Оценка неисправностей технических средств и оборудования и их пригодности к дальнейшей эксплуатации.		6
Промежуточная аттестация (экзамен)			**6**
IV семестр			
Раздел 5. Оказание первой помощи и психологическая подготовка			
МДК 01.05. Оказание первой помощи и психологическая подготовка			**124**
Тема 1.5.1 Взаимосвязь и адаптация человека с окружающей средой при ее негативном воздействии.	**Содержание**		**10**
	1	Здоровье как важнейший фактор жизнедеятельности.	2
		Домашнее задание: чтение и анализ литературы [1] стр. 7-17	
	2	Характеристика процессов адаптации. Общие меры повышения устойчивости организма.	2
		Домашнее задание: чтение и анализ литературы [1] стр. 30-32, стр. 32-35	
	3	Классификация условий труда по тяжести и напряженности трудового процесса.	2
		Домашнее задание: чтение и анализ литературы [6] стр. 38-60	
	4	Характеристика работ в условиях повышенного и пониженного давления, высоких и низких температур.	2
		Домашнее задание: чтение и анализ литературы [1] стр. 60-72	
	5	Физиология и психология труда.	2
		Домашнее задание: чтение и анализ литературы [1] стр. 72-88	
	Практические работы		**22**
	1	Самооценка физического, психического и социального здоровья	
	2	Определение адаптационного потенциала	
	3	Оценка последствий землетрясения и оказание первой помощи при синдроме длительного сдавливания.	
	4	Выполнение оценки радиационной обстановки и оказание первой помощи пострадавшим.	
	5	Выполнение оценки качества воды и оказание первой помощи при отравлении	
	6	Определение индивидуального стиля мышления.	
	7	Определение интеллектуальной лабильности.	
	8	Определение темперамента. Диагностика самооценки по Айзенку.	
	9	Диагностические исследования свойств темперамента	
	10	Визуальная психодиагностика индивида по его внешнему облику.	

	11	Отработка приемов и методов саморегуляции.	
	Самостоятельная работа		**4**
	Подготовить доклад на темы: «Симптомы отравления продуктами горения и первая помощь», «Воздействие высоких температур, оказание первой помощи при тепловом ударе», «Воздействие низких температур, оказание первой помощи при гипотермии», «Электрический ток, его воздействие на организм человека, оказание первой помощи».		
Тема 1.5.2. Медико-биологическая характеристика особенности воздействия на организм человека факторов окружающей среды при ЧС и оказание первой помощи	**Содержание**		**16**
	1	Основные правила оказания первой помощи	2
		Домашнее задание: составить план конспекта лекции	
	2	Травмы и травматизм. Оказание первой помощи при ранениях, кровотечениях.	2
		Домашнее задание: составить план конспекта лекции	
	3	Оказание первой помощи при ожогах, замерзании, обморожении.	2
		Домашнее задание: [2] стр. 45-50	
	4	Оказание первой помощи при травмах опорно-двигательного аппарата.	2
		Домашнее задание: составить план конспекта лекции	
	5	Первая помощь при отсутствии кровообращения (остановке сердца).	2
		Домашнее задание: [2] стр. 64-69	
	6	Общий уход за пострадавшими и больными	2
		Домашнее задание: [2] стр.70-75	
	7	Десмургия.	2
		Домашнее задание: составить план конспекта лекции	
	8	Первая помощь при попадании инородных тел. Первая помощь при отравлении	2
		Домашнее задание: составить план конспекта лекции	
	Практические работы		**18**
	12	Первая помощь при травмах различных областей тела.	
	13	Оказание первой помощи при травмах (ушибах, вывихах, переломах).	
	14	Термические повреждения (ожоги, отморожения).	
	15	Наложение повязок при обморожении конечностей.	
	16	Способы оживления организма при клинической смерти.	
	17	Способы наложения стерильных повязок, профилактика осложнений ран.	
	18	Оказание первой помощи при отсутствии сознания.	
	19	Оказание первой помощи пострадавшему при электротравме.	
	20	Первая помощь при сотрясениях и ушибе головного мозга.	
	Самостоятельная работа		**4**

	Подготовить доклад на темы: «Особенности оказания первой помощи при травмах опорно-двигательного аппарата», «Оказание первой помощи при термических воздействиях», «Первая помощь при переохлаждении», «Факторы, способствующие получению теплового удара и оказание первой помощи».		
Промежуточная аттестация (дифференцированный зачет)			4
V семестр			6
Тема 1.5.9 Введение в психологию экстремальных ситуаций	**Содержание**		**2**
	1	Понятие чрезвычайной, экстремальной, и кризисной ситуации. Субъекты экстремальных ситуаций. Влияние ЭС на человека. Классификация групп пострадавших в чрезвычайных ситуациях.	2
		Домашнее задание: выучить конспект	
	Практические занятия		2
	1	Семинар на тему «История катастроф, экстремальных ситуаций, ЧС»	
	Самостоятельная работа		**2**
	Подготовить доклад на тему «История катастроф, экстремальных ситуаций, ЧС»		
Тема 1.5.10 Психологические особенности поведения населения при чрезвычайных ситуациях	**Содержание**		**4**
	1	Психотравмирующие факторы ЧС и особенности динамики психического состояния и поведения пострадавших в ЧС. Систематика психогенных реакций и расстройств в ЧС. Влияние средств массовой информации на психическое состояние пострадавших в ЧС.	2
		Домашнее задание: Чтение и анализ литературы [16] стр. 9-18	
	2	Понятие толпы, механизмы образования. Профилактика образования толпы	2
		Домашнее задание: изучить и законспектировать правила поведения в толпе	
	Практические занятия		**2**
	2	Оценка психического состояния пострадавших в ЧС.	
Тема 1.5.11 Психология стресса	**Содержание**		**8**
	1	Стресс. История изучения и современные представления	2
		Домашнее задание: Чтение и анализ литературы [16] стр. 52-66	
	2	Психологический стресс. Признаки, алгоритмы помощи при острых реакциях на стресс.	2
		Домашнее задание: Чтение и анализ литературы [15] стр. 265-275	
	3	Виды реакций человека на стресс. Отсроченные реакции на травматический стресс.	2
		Домашнее задание: Чтение и анализ литературы [16] стр. 275-285	
	4	Влияние индивидуальных и личностных особенностей человека на возникновение и развитие стресса.	2
		Домашнее задание: Чтение и анализ литературы [16] стр. 285-295	
	Практические занятия		**2**

	3	Определение стрессоустойчивости	
Тема 1.5.12 Экстренная психологическая помощь	**Содержание**		**4**
	1	Понятие экстренной психологической помощи пострадавшим в ЧС. Помощь при острых реакциях на стресс (при страхе, тревоге, плаче, истерике, апатии, двигательном возбуждении, нервной дрожи, гневе, злости, агрессии). Самопомощь	2
		Домашнее задание: выучить симптомы и помощь при различных острых стрессовых реакциях	
	2	Основные направления работы с различными группами пострадавших. Общие принципы и особенности общения с пострадавшими в чрезвычайных ситуациях. Алгоритм общения с пострадавшим, находящимся в очаге чрезвычайной ситуации.	2
		Домашнее задание: изучить алгоритм общения с пострадавшими, находящимися в эпицентре ЧС	
	Практические занятия		**8**
	4	Деловая игра на тему «Острые реакции на стресс – симптомы и помощь»	
	5	Семинар на тему «Самопомощь при острых реакциях на стресс»	
	6	Семинар на тему «Этнокультурные особенности пострадавших»	
	7	Дебаты на тему «Информационно-разъяснительная работа с пострадавшими».	
	Самостоятельная работа		**2**
	1	Подготовить сообщения на тему «Этнокультурные особенности пострадавших»	
Тема 1.5.13 Профессиональное здоровье специалиста	**Содержание**		**4**
	1	Профессиональное здоровье специалиста. Психологическая основа личности пожарного.	2
		Домашнее задание: Подготовка доклада на тему «Профессиональное здоровье пожарного»	
	2	Принципы профилактики негативных последствий профессионального стресса.	2
		Домашнее задание: изучить методы профилактики негативных последствий профессионального стресса	
	Практические занятия		2
	8	Семинар на тему «Профессиональное здоровье пожарного»	
Промежуточная аттестация (дифференцированный зачет)			4
Учебная практика			**36**
Вводное занятие по вопросам оказания первой помощи. Общий алгоритм действий при оказании первой помощи пострадавшим. Отработка навыков по оказанию первой помощи при различных видах травм.			**6**
Закрепление знаний по оказанию первой помощи при остановке сердца. Проведение реанимационных мероприятий при остановке сердца.			**6**
Отработка навыков по десмургии при различных видах травм.			**6**
Отработка навыков выполнения круговых повязок. Отработка навыков выполнения спиральных повязок.			**6**

Отработка навыков остановки артериального кровотечения при различных видах травм. Отработка навыков остановки венозного кровотечения при различных видах травм.	**6**
Методы и приемы транспортировки пострадавших. Отработка навыков транспортировки пострадавших.	**6**

3. УСЛОВИЯ РЕАЛИЗАЦИИ ПРОГРАММЫ ПРОФЕССИОНАЛЬНОГО МОДУЛЯ

3.1. Требования к минимальному материально-техническому обеспечению

. **Кабинет тушения пожаров и аварийно-спасательных работ**

: Технические средства обучения

Оборудование учебного кабинета:

- рабочие места обучающихся;
- автоматизированное рабочее место преподавателя;
- учебная доска;
- мультимедийное оборудование;
- комплект учебно-наглядных пособий (материалов) и плакатов;
- комплект учебно-методических материалов;
- стеллажи с образцами (наглядными пособиями) пожарного оборудования и инструмента;
- интерактивный учебно-тренажерный комплекс «Схема района выезда пожарной части»;
- макет-тренажер «Эвакуация людей из высотных зданий»;
- комплект(ы) боевой одежды и снаряжения пожарного;
- карта региона с нанесенными на нее пожарными частями территориального пожарно-спасательного гарнизона;
- макеты жилых и административных зданий.

Лаборатория пожарной и аварийно-спасательной техники

Оборудование лаборатории:

- рабочие места обучающихся;
- автоматизированное рабочее место преподавателя;
- учебная доска;
- мультимедийное оборудование;
- комплект учебно-наглядных пособий (материалов) и плакатов;
- стеллаж для хранения технического оборудования;
- комплект аварийно-спасательного оборудования и инструментов;
- комплект средств индивидуальной защиты кожи и органов дыхания;
- комплект приборов разведки и поиска пострадавших;
- комплект оборудования пожарной техники;
- комплект оборудования аварийно-спасательных автомобилей;
- противопожарный плуг (для лесных пожарных);
- воздуходувка (для лесных пожарных);
- ранцевая аппаратура (для лесных пожарных);
- огнетушитель-опрыскиватель (для лесных пожарных);
- гидропульт (для лесных пожарных);
- мотопомпа лесопожарная (для лесных пожарных);
- торфяной ствол (для лесных пожарных);
- образцы штатных технических средств безопасности зданий, сооружений и объектов транспорта (морского, авиационного, наземного).

Лаборатория оказания первой помощи

Оборудование лаборатории:

- рабочие места обучающихся;
- автоматизированное рабочее место преподавателя;
- учебная доска;
- мультимедийное оборудование;
- комплект учебно-наглядных пособий (материалов) и плакатов;
- интерактивный учебно-тренажерный комплекс по оказанию первой помощи;
- тренажер для проведения сердечно-легочной реанимации и остановки кровотечений;
- набор имитации ранений и поражений;
- носилки брезентовые разъемные;
- комплект шин транспортных складных взрослых;
- перевязочные материалы;
- жгуты кровоостанавливающий резиновый, венозный;
- устройство – маска с обратным клапаном для искусственной вентиляции легких.

Мастерская ремонта и обслуживания пожарной техники и аварийно-спасательного оборудования

Оборудование мастерской:

- рабочие места обучающихся (верстак, стул (табурет) производственный);
- автоматизированное рабочее место преподавателя;
- учебная доска;
- мультимедийное оборудование;
- комплект учебно-методических материалов;
- комплект учебно-наглядных пособий (материалов) и плакатов;
- стеллаж для хранения инструмента;
- стеллажи для хранения оборудования;
- машина заточная;
- станок сверлильный;
- наборы ключей (рожковых, торцевых трубчатых, разводных, накидных);
- набор молотков;
- набор отверток;
- ножницы по металлу;
- тиски слесарные поворотные;
- плоскогубцы комбинированные;
- штангенглубиномер;
- электродрель;
- набор бит;
- аккумуляторный гайковерт;
- углошлифовальная машина;
- шлифовальная машина ленточная;
- устройство для продувки и осушки пожарных рукавов;
- комплект гидравлического аварийно-спасательного оборудования.

3.2. Информационное обеспечение обучения

3.2.1. Основные источники:

1. Бектобеков, Г.В. Пожарная безопасность: учебное пособие для спо / Г.В. Бектобеков. — 2-е изд., стер. — Санкт-Петербург: Лань, 2021. — 88 с. — ISBN 978-5-8114-7106-5.
2. Дежурный Л.И. Оказание первой помощи: учебное пособие, Москва: Просвещение, 2021 г. – 96 с. - ISBN 978-5-09-065412-8
3. Кошелев, А. А. Медицина катастроф. Теория и практика: учебное пособие для спо / А. А. Кошелев. — 8-е изд., стер. — Санкт-Петербург: Лань, 2022. — 320 с. — ISBN 978-5-8114-9243-5
4. Савин, М.А. Пожарно-спасательная техника: практикум для СПО / М.А. Савин, И.В. Клочков; под редакцией Л.Н. Маскаевой. — 2-е изд. — Саратов: Профобразование, 2021. — 97 с. — ISBN 978-5-4488-1133
5. Смирнов, А.П. Охрана и защита лесов. Лесные пожары: учебное пособие для спо / А.П. Смирнов, А.А. Смирнов. — 2-е изд., стер. — Санкт-Петербург: Лань, 2021. — 124 с. — ISBN 978-5-8114-7087-7
6. Теребнёв В.В. Основы организации и управления силами и средствами на пожаре: Учебник / В.В.Теребнев - Москва: КУРС, 2021 - 256 с. - ISBN:978-5-907064-72-0;
7. Теребнёв В.В. Тактика тушения пожаров. Часть 1. Основы тушения пожаров: Учебное пособие. – Москва: КУРС, 2018. –256 с. – ISBN 978-5-906818-53-9
8. Теребнев В.В., Грачев В.А., Андреев Д. В., Коршунов И. В. – Организация газодымозащитной службы: учебник – Москва: Курс, 2018 – 296 с. – ISBN 978-5-906818-81-2
9. Теребнёв, В.В. Пожаротушение в ограждениях и на открытой местности: Учебное пособие – Москва, КУРС, 2018. –256 с. – ISBN 978-5-906818-52-2

10. 1. Гинзберг, Л.А. Пожарная безопасность конструктивных решений проектируемых и реконструируемых зданий [Текст]: учебное пособие для СПО / Л.А. Гинзберг, П.И. Барсукова; под редакцией Н. Н. Кагановича. — 2-е изд. — Саратов, Екатеринбург: Профобразование, Уральский федеральный университет, 2019. — 52 с. — ISBN 978-5-4488-0419-9, 978-5-7996-2832-1.
11. 2. Организация деятельности государственного пожарного надзора [Текст]: учебное пособие для СПО / С.В. Макаркин, Е.И. Пустовалова, В.А. Шемятихин, Н.А. Коробова; под редакцией И.В. Клочкова. — 2-е изд. — Саратов, Екатеринбург: Профобразование, Уральский федеральный университет, 2019. — 247 с. — ISBN 978-5-4488-0466-3, 978-5-7996-2822-2.
12. 3. Широков, Ю.А. Осуществление государственных мер в области обеспечения пожарной безопасности [Текст]: учебное пособие для спо / Ю.А. Широков. — 2-е изд., стер. — Санкт-Петербург : Лань, 2022. — 280 с. — ISBN 978-5-8114-9049-3
13. 4. Масаев В. Н. Минкин А. Н. Люфт А. В. Спасательная техника и базовые машины: Учебное пособие / Масаев В.Н., Минкин А.Н., Люфт А.В. - Железногорск: ФГБОУ ВО СПСА ГПС МЧС России, 2020. - 91 с
14. Хрусталева, Н. С. Психология кризисных и экстремальных ситуаций: учебник / Н. С. Хрусталева. - Санкт-Петербург: СПбГУ, 2018. - 748 с.: https://znanium.com/catalog/product/1000448
15. Каменская, Е. Н. Психологическая безопасность личности и поведение человека в чрезвычайной ситуации: учебное пособие / Е. Н. Каменская; Южный федеральный университет. - Ростов-на-Дону; Таганрог: Издательство Южного федерального университета, 2017. - 110 с.: https://znanium.com/catalog/product/1021625

3.2.2. Основные электронные ресурсы

1. Бектобеков, Г.В. Пожарная безопасность: учебное пособие для спо / ГВ. Бектобеков. — 2-е изд., стер. — Санкт-Петербург: Лань, 2021. — 88 с. — ISBN 978-5-8114-7106-5. — Текст: электронный // Лань: электронно-библиотечная система. — URL:

https://e.lanbook.com/book/155671 (дата обращения: 28.02.2022). — Режим доступа: для авториз. Пользователей.

2. Борисова, С.Ю. Терминальные состояния. Алгоритм проведения базовой (элементарной) сердечно-легочной реанимации в условиях дефицита времени: учебное пособие для спо / С. Ю. Борисова. — 3-е изд., стер. — Санкт-Петербург: Лань, 2021. — 84 с. — ISBN 978-5-8114-7183-6. — Текст: электронный // Лань: электронно-библиотечная система. — URL: https://e.lanbook.com/book/158961 (дата обращения: 28.02.2022). — Режим доступа: для авториз. Пользователей.

3. Кошелев, А.А. Медицина катастроф. Теория и практика: учебное пособие для спо / А.А. Кошелев. — 8-е изд., стер. — Санкт-Петербург: Лань, 2022. — 320 с. — ISBN 978-5-8114-9243-5. — Текст: электронный // Лань: электронно-библиотечная система. — URL: https://e.lanbook.com/book/199913 (дата обращения: 28.02.2022). — Режим доступа: для авториз. Пользователей.

4. Смирнов, А.П. Охрана и защита лесов. Лесные пожары: учебное пособие для спо / А.П. Смирнов, А.А. Смирнов. — 2-е изд., стер. — Санкт-Петербург: Лань, 2021. — 124 с. — ISBN 978-5-8114-7087-7. — Текст: электронный // Лань : электронно-библиотечная система. — URL: https://e.lanbook.com/book/154405 (дата обращения: 01.03.2022). — Режим доступа: для авториз. Пользователей.

5. 1. Широков, Ю.А. Осуществление государственных мер в области обеспечения пожарной безопасности: учебное пособие для спо / Ю.А. Широков. — 2-е изд., стер. — Санкт-Петербург: Лань, 2022. — 280 с. — ISBN 978-5-8114-9049 — Текст: электронный // Лань: электронно-библиотечная система. — URL: https://e.lanbook.com/book/183784 (дата обращения: 25.01.2022). — Режим доступа: для авториз. пользователей.

3.2.3. Дополнительные источники

1. Федеральный закон Российской Федерации от 21.12.1994 г. № 69-ФЗ (последняя редакция) «О пожарной безопасности» [Электронный источник] http://www.consultant.ru/document/cons_doc_LAW_5438/ (дата обращения 30.03.2022).

2. Федеральный закон Российской Федерации от 21.12 1994 г. № 68-ФЗ (ред. от 28.12.2021) «О защите населения и территорий от чрезвычайных ситуаций природного и техногенного характера в Российской Федерации» [Электронный источник] https://www.economy.gov.ru/material/dokumenty/federalnyy_zakon_rossiyskoy_federacii_ot_21_dekabrya_1994_g_68_fz.html. (дата обращения 23.03.2022).

3. Федеральный закон Российской Федерации от 22.07.2008 г. (последняя редакция) №123-ФЗ «Технический регламент о требованиях пожарной безопасности» [Электронный источник] http://www.consultant.ru/document/cons_doc_LAW_78699/ (дата обращения 12.04.2022 г.).

4. Федеральный закон Российской Федерации от 23 мая 2016 г. №141-ФЗ (последняя редакция) «О службе в федеральной противопожарной службе Государственной противопожарной службы и внесении изменений в отдельные законодательные акты Российской Федерации» [Электронный источник] http://www.consultant.ru/document/cons_doc_LAW_198195/ (дата обращения 12.04.2022 г.).

5. Федеральный закон от 22.08.1995 № 151-ФЗ «Об аварийно-спасательных службах и статусе спасателей)» (последняя редакция) [Электронный источник] http://www.consultant.ru/document/cons_doc_LAW_7746/ (дата обращения 30.03.2022).

6. Приказ МЧС России от 16 октября 2017 г. № 444 "Об утверждении Боевого устава подразделений пожарной охраны, определяющего порядок организации тушения пожаров и проведения аварийно-спасательных работ".

7. Приказ МЧС России от 20.10.2017 N 452 (ред. от 28.02.2020) Об утверждении Устава подразделений пожарной охраны (Зарегистрировано в Минюсте России 22.03.2018 N 50452)

8. Приказ Министерства труда и социальной защиты РФ от 11 декабря 2020 г.

N 881н "Об утверждении Правил по охране труда в подразделениях пожарной охраны"

9. Приказ МЧС России от 26 октября 2017 г. N 472 "Об утверждении Порядка подготовки личного состава пожарной охраны"
10. Федеральный закон от 21.12.1994 г. № 69-ФЗ (последняя редакция) «О пожарной безопасности» [Электронный источник] – URL: http://www.consultant.ru/document/cons_doc_LAW_5438/ (дата обращения 30.03.2022)
11. Федеральный закон Российской Федерации от 22.07.2008 г. (последняя редакция) №123-ФЗ «Технический регламент о требованиях пожарной безопасности» [Электронный источник] – URL: http://www.consultant.ru/document/cons_doc_LAW_78699/ (дата обращения 12.04.2022 г.).
12. Приказ №737 от 1 октября 2020 г. «Об утверждении руководства по организации материально-технического обеспечения министерства РФ по делам, ЧС и ликвидации последствий стихийных бедствий»
13. Приказ МЧС России от 25.07.2006 № 425 (последняя редакция) «Нормы табельной положенности ПТВ и АСО для основных и специальных пожарных автомобилей.
14. 5Приказ Министерства труда и социальной защиты РФ от 11 декабря 2020 г. N 881н "Об утверждении Правил по охране труда в подразделениях пожарной охраны"

4 КОНТРОЛЬ И ОЦЕНКА РЕЗУЛЬТАТОВ ОСВОЕНИЯ ПРОФЕССИОНАЛЬНОГО МОДУЛЯ (ПО РАЗДЕЛАМ)

Код и наименование профессиональных и общих компетенций, формируемых в рамках модуля	**Критерии оценки**	**Методы оценки**
ПК 1.1. Осуществлять караульную службу	**Демонстрирует умения:** осуществлять службу во внутреннем наряде караула; осуществлять службу в объектовых и специальных подразделениях федеральной противопожарной службы Государственной противопожарной службы; выполнять обязанности пожарного; выполнять распорядок дня дежурного караула; **Демонстрирует знания:** требований приказов, указаний и других руководящих документов, регламентирующих несение караульной и гарнизонной службы; порядка несения службы в объектовых и специальных подразделениях федеральной противопожарной службы Государственной противопожарной службы; задач гарнизонной и караульной службы; обязанностей должностных лиц караула и лиц внутреннего наряда, порядок смены караула; порядка допуска на территорию пожарно-спасательного подразделения; распорядка дня дежурного караула;	Текущая проверка; наблюдение и оценка результатов выполнения практических работ; устный опрос; оценка результатов выполнения самостоятельных работ
ПК.1.2. Выполнять работы по приемке (передаче) и обслуживанию технических средств, пожарного оборудования, инструмента и средств индивидуальной защиты	Демонстрирует умения: проводить техническое обслуживание пожарного оборудования и инструмента; применять правила охраны труда при эксплуатации и техническом обслуживании пожарного оборудования и инструмента; проверять состояние работоспособности средств, пожарного оборудования и инструмента; проводить работы по устранению неисправностей пожарного оборудования и инструмента; осуществлять прием (передачу) пожарного оборудования и инструмента; выполнять работы по приемке (передаче) и	Текущая проверка; наблюдение и оценка результатов выполнения практических работ; устный опрос; оценка результатов выполнения самостоятельных работ

	содержанию в исправном состоянии средств индивидуальной защиты и спасения; готовить к использованию и проводить техническое обслуживание СИЗОД; Демонстрирует знания: требований приказов, указаний и других руководящих документов, регламентирующих обслуживание пожарного оборудования и инструмента; классификации, устройства, характеристик и порядка работы пожарного оборудования и инструмента; сроков и порядка проведения технического обслуживания пожарного оборудования и инструмента; оборудования, приспособлений, применяемых при техническом обслуживании и эксплуатации средств, оборудования и инструмента; правил охраны труда при эксплуатации и техническом обслуживании пожарного оборудования и инструмента; порядка проведения работ по устранению неисправностей пожарного оборудования и инструмента; порядка проведения приема (передачи) пожарного оборудования и инструмента; порядка подготовки СИЗОД к использованию личным составом подразделений перед заступлением на дежурство; порядка содержания в полном технической исправности СИЗОД, другой закрепленный за ним пожарный инструмент и оборудование ГДЗС; сроков и порядка проведения технического обслуживания СИЗОД; служебной документации ГДЗС и порядок её ведения;	
ПК 1.3 Выполнять работы по спасению, защите, эвакуации людей и имущества из зоны пожара, оказанию первой	**Демонстрирует умения:** определять необходимость, пути, порядка и способов спасения людей и имущества в зависимости от обстановки на пожаре и состояния спасаемых; проводить спасательные работы с использованием способов и технических средств,	Текущая проверка; наблюдение и оценка результатов выполнения практических работ; устный опрос;

помощи пострадавшим	обеспечивающих наибольшую безопасность людей, и проведением мероприятий по предотвращению паники; определять и устранять факторы риска при спасении людей; определять основные признаки нарушения жизненно важных функций организма человека; оказывать первую помощь пострадавшим при пожаре; проводить подъем на высоту (спуск с высоты) пострадавшего; **Демонстрирует знания:** порядка действий, методов и способов спасения людей и имущества; оборудования, приспособлений, применяемых при поиске и спасении людей; требований приказов, указаний и других руководящих документов, регламентирующих оказание первой помощи пострадавшим при пожаре; инструкций, методических рекомендаций по видам травм, поражений; правил оказания первой помощи пострадавшим; оборудования, приспособлений, применяемых при оказании первой помощи; психологических особенностей общения с пострадавшими; нормативных правовых актов и локальных актов по организации тушения пожаров	оценка результатов выполнения самостоятельных работ
ПК 1.4. Выполнять работы по тушению пожаров и проводить аварийно-спасательные работы, связанные с тушением пожаров, в том числе в составе звена газодымозащитной службы	**Демонстрирует умения:** осуществлять работы по тушению пожаров с применением мобильных средств пожаротушения; применять средства индивидуальной защиты и снаряжение пожарного; осуществлять посадку в пожарный автомобиль в соответствии с номерами табеля основных обязанностей; проводить визуальный осмотр места вызова; определять вероятные очаги пожара и пути распространения пожара; проводить развертывание сил и средств, используемых для тушения пожара; проводить визуальный осмотр места проведения аварийно-спасательных работ; соблюдать требования безопасности пребывания на месте проведения аварийно-спасательных работ; определять зоны безопасности при проведении аварийно-	Текущая проверка; наблюдение и оценка результатов выполнения практических работ; устный опрос; оценка результатов выполнения самостоятельных работ

	спасательных работ; проводить подъем на высоту (спуск с высоты); вести действия по тушению пожаров в составе звена газодымозащитной службы; проводить аварийно-спасательные работы в составе звена газодымозащитной службы; проводить расчеты запаса воздуха (кислорода) и времени пребывания звена ГДЗС в СИЗОД в непригодной для дыхания среде; оказывать первую помощь пострадавшим на пожаре в составе звена ГДЗС; ориентироваться в условиях ограниченной видимости **Демонстрирует знания:** порядка работы по тушению пожаров с применением мобильных средств пожаротушения; правил проведения аварийно-спасательных работ при тушении пожаров с применением средств индивидуальной защиты и спасения; особенностей осмотра и проведения поиска при пожарах и аварийно-спасательных работах; первичных признаков пожара; способов ведения разведки; классификации пожаров; опасных факторов пожара и последствий их воздействия на людей; тактики тушения и порядка действий, направленных на предотвращение распространения пожара в составе подразделений пожарной охраны; способов тушения пожаров в электроустановках; правил применения средств индивидуальной защиты при наличии взрывчатых и радиоактивных веществ на месте пожара; принципы организации сетей противопожарного водопровода; способов локализации горения; способов ликвидации горения; способов локализации и ликвидации пожара в неблагоприятных погодных условиях и в труднодоступной местности; требований охраны труда и личной безопасности; требований приказов, указаний и других руководящих документов, регламентирующих выполнение аварийно-спасательных работ;	

	видов и порядка проведения аварийно-спасательных работ; документов, регламентирующих газодымозащитную службу; организацию деятельности ГДЗС и порядок тушения пожаров с использованием средств индивидуальной защиты органов дыхания (далее – СИЗОД) в непригодной для дыхания среде; обязанностей личного состава при тушении пожаров в непригодной для дыхания среде; обязанностей газодымозащитника и постового на посту безопасности при осуществлении своей деятельности; обязанностей газодымозащитника при использовании СИЗОД в непригодной для дыхания среде; порядка проведения расчётов запаса воздуха (кислорода) и времени работы звена ГДЗС в СИЗОД; устройства, характеристик и порядка работы СИЗОД и другого оборудования ГДЗС, закрепленного за ним	
ПК 1.5. Выполнять работы по эксплуатации первичных средств пожаротушения и установок пожаротушения	**Демонстрирует умения:** пользоваться первичными средствами пожаротушения, установками пожаротушения, средствами пожарной автоматики, пожарной сигнализации **Демонстрирует знания:** правил применения, функционального назначения и технических характеристик первичных средств пожаротушения, установок пожаротушения, средств пожарной автоматики, пожарной сигнализации	Текущая проверка; наблюдение и оценка результатов выполнения практических работ; устный опрос; оценка результатов выполнения самостоятельных работ
ПК 1.6. Применять средства телефонной и радиосвязи	**Демонстрирует умения:** применять средства телефонной и радиосвязи; проводить радиообмен на пожаре с использованием позывных; **Демонстрирует знания:** требований приказов, указаний и других руководящих документов, регламентирующих правила ведения телефонной и радиосвязи; правил работы со средствами телефонной и радиосвязи; основ организации диспетчерской службы; организации связи на пожаре; правил и порядка ведения радиообмена на	Текущая проверка; наблюдение и оценка результатов выполнения практических работ; устный опрос; оценка результатов выполнения самостоятельных работ

	пожаре; правил и порядка передачи информации с места пожара; позывных радиоабонентов и порядка их построения	
ПК 1.7. Выполнять работы по защите населенных пунктов и объектов инфраструктуры от угрозы лесных (природных) пожаров	**Демонстрирует умения:** при проведении обследования лесного (природного) пожара идентифицировать основные характеристики и факторы, определяющие его поведение и распространение, необходимые для составления прогноза поведения и плана мероприятий по его тушению, самостоятельно; выявлять оптимальные опорные линии и рубежи, места для создания минерализованных полос с учетом выбранной технологии проведения работ, места организации источников забора воды, подъезда транспорта, места расположения людей, расположения полевого лагеря и стоянок пожарной, тракторной и специальной техники; выбирать оптимальные методы и способы тушения на различных стадиях тушения лесного (природного) пожара, оптимальные тактические приемы с учетом лесорастительных, погодных, орографических условий; читать и применять схемы тушения лесных пожаров; оценивать уровень природной пожарной опасности участка леса (местности), уровень пожарной опасности по условиям погоды, степень захламленности лесных (природных) участков; **Демонстрирует знания:** основных характеристик лесных (природных) пожаров, факторов, определяющих их поведение и распространение, необходимых для составления прогноза поведения и плана мероприятий по его тушению; требований охраны труда и обеспечения безопасности при осуществлении работ по тушению лесных (природных) пожаров; требований, предъявляемых к лицам, привлеченным к тушению лесных (природных) пожаров; наставлений, инструкций, нормативных правовых актов, регламентирующих проведение охраны лесов и тушение лесных пожаров, привлечение граждан к работам по	Текущая проверка; наблюдение и оценка результатов выполнения практических работ; устный опрос; оценка результатов выполнения самостоятельных работ

	тушению пожаров; принципов защиты населенных пунктов от лесных (природных) пожаров и минимизации вероятного ущерба от них; тактики тушения природных и лесных пожаров, угрожающих населенным пунктам и объектам инфраструктуры; требований законодательства Российской Федерации по проведению инструктажей привлеченных к тушению лиц;	
ОК 01. Выбирать способы решения задач профессиональной деятельности, применительно к различным контекстам.	Демонстрирует знание обоснований в постановке целей, выбора и применения методов и способов решения профессиональных задач; Демонстрирует умение проводить адекватную оценку и самооценку эффективности и качества выполнения профессиональных задач; Демонстрирует знание в разработке планов работы по противопожарной пропаганде, инструктажу и обучению правилам пожарной безопасности; Демонстрирует умение проводить проверку систем противопожарного водоснабжения; Демонстрирует знание в применении законодательства, регулирующего отношения в области борьбы с пожарами, стандарты, нормы и правила пожарной безопасности; Демонстрирует умение определять взрывопожарную опасность веществ и материалов, категории помещений по взрывопожарной опасности и пожароопасные зоны, огнестойкость строительных конструкций, степень огнестойкости зданий, классы функциональной пожарной опасности; Демонстрирует знание классификации пожаров и их опасные факторы; Демонстрирует знание по применению требований в проверке систем противопожарного водоснабжения; Демонстрирует знание основ нормативного, правового регулирования и осуществления государственных мер в области пожарной безопасности; Демонстрирует умение применять нормативные требования по обеспеченности зданий и сооружений средствами защиты и системами безопасности; Демонстрирует умение применять методику анализа взрывопожарной и пожарной	Текущая проверка; наблюдение и оценка результатов выполнения практических работ; устный опрос; оценка результатов выполнения самостоятельных работ

	опасности технологических процессов, помещений, зданий; Демонстрирует знание особенностей пожарной опасности, пожароопасные и другие опасные свойства веществ, материалов, конструкций и оборудования; Демонстрирует знание характеристики потенциально-опасных промышленных объектов и основные виды и системы контроля их состоянием; Демонстрирует знание способов, видов эвакуации персонала промышленных объектов; Демонстрирует умение использования основных задач, форм и методов противопожарной агитации и пропаганды; Демонстрирует умение классифицировать взрывопожарную опасность веществ и материалов; Демонстрирует умение категорировать помещения по взрывопожарной и пожароопасные опасности; Демонстрирует умение определять огнестойкость строительных конструкций и степень огнестойкости зданий, классы функциональной пожарной опасности;	
ОК 02. Использовать современные средства поиска, анализа и интерпретации информации, и информационные технологии для выполнения задач профессиональной деятельности	Демонстрирует умение применять законодательство, регулирующее отношения в области борьбы с пожарами, стандарты, нормы и правила пожарной безопасности; Демонстрирует знание использования основ нормативного правового регулирования и осуществления, государственных мер в области пожарной безопасности; Демонстрирует умение применять нормативные требования по обеспеченности зданий и сооружений средствами защиты и системами безопасности; Демонстрирует умение применять методику анализа взрывопожарной и пожарной опасности технологических процессов, помещений, зданий; Демонстрирует знание в учитывании особенностей пожарной опасности, пожароопасные и другие опасные свойства веществ, материалов, конструкций и оборудования; Демонстрирует знание основных задач, форм и методов противопожарной агитации и пропаганды;	
ОК 03. Планировать и	Демонстрирует умение определять	

реализовывать собственное профессиональное и личностное развитие, предпринимательскую деятельность в профессиональной сфере, использовать знания по финансовой грамотности в различных жизненных ситуациях	актуальность нормативно-правовой документации в профессиональной деятельности; применять современную научную профессиональную терминологию; определять и выстраивать траектории профессионального развития и самообразования; Демонстрирует ответственность за принятые решения; Демонстрирует умение проводить самоанализ и коррекцию результатов собственной работы; Демонстрирует умение разрабатывать планы работы по противопожарной пропаганде, инструктажи и обучению правилам пожарной безопасности; Демонстрирует знание возможных траекторий профессионального развития и самообразования. Демонстрирует знание в применении законодательства, регулирующее отношения в области борьбы с пожарами, стандарты, нормы и правила пожарной безопасности;	
ОК 04. Эффективно взаимодействовать и работать в коллективе и команде	Демонстрирует умение взаимодействовать с обучающимися, преподавателями и мастерами в ходе обучения, с руководителями учебной и производственной практик; Демонстрирует умение обосновать анализ работы членов команды (подчиненных); Демонстрирует умение проводить противопожарную пропаганду, инструктажи и обучение граждан, персонал объектов правилам пожарной безопасности; Демонстрирует знание в применении законодательства, регулирующее отношения в области борьбы с пожарами, стандарты, нормы и правила пожарной безопасности;	
ОК 05. Осуществлять устную и письменную коммуникацию на государственном языке Российской Федерации с учетом особенностей социального и культурного контекста	Демонстрирует умение разрабатывать планы работы по противопожарной пропаганде, инструктажи и обучению правилам пожарной безопасности; Демонстрирует умение в проведении противопожарной пропаганды, инструктажи и обучение граждан, персонал объектов правилам пожарной безопасности; Демонстрирует умение проводить пропаганду противопожарных знаний среди населения путем организации и проведения встреч, бесед, распространения	

	информационных материалов, принципы информационного обеспечения, противопожарной пропаганды и обучения населения в области пожарной безопасности; Демонстрирует знание в осуществлении организации работы со средствами массовой информации, порядок публикации материалов в печати, выступления по районному (объектовому) радиовещанию, порядок взаимодействия с местными телеканалами, студиями кабельного телевидения;	
ОК 06. Проявлять гражданско-патриотическую позицию, демонстрировать осознанное поведение на основе традиционных общечеловеческих ценностей, в том числе с учетом гармонизации межнациональных и межрелигиозных отношений, применять стандарты антикоррупционного поведения	Демонстрирует знание в применении законодательства, регулирующее отношения в области борьбы с пожарами, стандарты, нормы и правила пожарной безопасности; Демонстрирует знание в использовании основ нормативного правового регулирования и осуществления государственных мер в области пожарной безопасности; Демонстрирует умение проявлять гражданско-патриотическую позицию; Демонстрирует осознанное поведение на основе традиционных общечеловеческих ценностей, в том числе с учетом гармонизации межнациональных и межрелигиозных отношений, применять стандарты антикоррупционного поведения;	
ОК 07. Содействовать сохранению окружающей среды, ресурсосбережению, применять знания об изменении климата, принципы бережливого производства, эффективно действовать в чрезвычайных ситуациях	Демонстрирует умение применять законодательство, регулирующее отношения в области борьбы с пожарами, стандарты, нормы и правила пожарной безопасности; Демонстрирует знание в использовании основ нормативного правового регулирования и осуществления государственных мер в области пожарной безопасности; Демонстрирует умение применять нормативные требования по обеспеченности зданий и сооружений средствами защиты и системами безопасности; Демонстрирует умение применять методику анализа взрывопожарной и пожарной опасности технологических процессов, помещений, зданий; Демонстрирует знание характеристик потенциально-опасных промышленных объектов и основные виды и системы	

	контроля их состоянием;	
ОК 08. Использовать средства физической культуры для сохранения и укрепления здоровья в процессе профессиональной деятельности и поддержания необходимого уровня физической подготовленности	Демонстрирует эффективность использовать средств физической культуры для сохранения и укрепления здоровья при выполнении профессиональной деятельности.	
ОК 09. Пользоваться профессиональной документацией на государственном и иностранном языках.	Демонстрирует умение применять законодательство, регулирующее отношения в области борьбы с пожарами, стандарты, нормы и правила пожарной безопасности; Демонстрирует умение определять взрывопожарную опасность веществ и материалов, категории помещений по взрывопожарной опасности и пожароопасные зоны, огнестойкость строительных конструкций, степень огнестойкости зданий, классы функциональной пожарной опасности; Демонстрирует умение применять требования по проверке систем противопожарного водоснабжения; Демонстрирует знание в использовании основ нормативного правового регулирования и осуществления, государственных мер в области пожарной безопасности; Демонстрирует умение применять нормативные требования по обеспеченности зданий и сооружений средствами защиты и системами безопасности; Демонстрирует умение применять методику анализа взрывопожарной и пожарной опасности технологических процессов, помещений, зданий	

Приложение 1
Обязательное

КОНКРЕТИЗАЦИЯ ДОСТИЖЕНИЯ ЛИЧНОСТНЫХ РЕЗУЛЬТАТОВ

МДК 01.01 Основы караульной службы

Личностные результаты	**Содержание урока (тема, тип урока, воспитательные задачи)**	**Способ организации деятельности**	**Продукт деятельности**	**Оценка процесса формирования ЛР**
ЛР 2 Проявляющий активную гражданскую позицию, демонстрирующий приверженность принципам честности, порядочности, открытости, экономически активный и участвующий в студенческом и территориальном самоуправлении, в том числе на условиях добровольчества, продуктивно взаимодействующий и участвующий в деятельности общественных организаций ЛР 13 Демонстрирующий умение эффективно взаимодействовать в команде, вести диалог, в том числе с использованием средств коммуникации ЛР 14 Демонстрирующий навыки анализа и интерпретации информации из различных источников с учетом нормативно-правовых норм ЛР 18. Способный организовать службу пожаротушения и проведение работ по тушению и ликвидации последствий ЧС	Тема Смена караулов в пожарно-спасательных подразделениях. Тип урока: закрепления знаний и способов деятельности (семинар) Воспитательная задача: - формирование уважения к своей будущей профессии - формирование культуры потребления информации, навыков отбора и критического анализа информации, умения ориентироваться в информационном пространстве - формирование представления о возможности карьерного роста при условии непрерывного образования - формирование навыков работать в команде	Деловая игра на тему: « Отработка действий смены дежурства в пожарно-спасательных подразделениях.»	Выполнение практической работы.	- уровень мотивации проявления стремления работать по своей специальности - навыки анализа и интерпретации информации из различных источников - демонстрация личностного интереса к профессиональному росту - умение ремонтировать и обслуживать пожарные технические средства.

ЛР 20. Способный проводить ремонт и обслуживание технических средств, используемых для предупреждения, тушения пожаров и проведения аварийно-спасательных работ				

МДК 01.02 Тактика тушения пожаров

Личностные результаты	**Содержание урока (тема, тип урока, воспитательные задачи)**	**Способ организации деятельности**	**Продукт деятельности**	**Оценка процесса формирования ЛР**
ЛР 2 Проявляющий активную гражданскую позицию, демонстрирующий приверженность принципам честности, порядочности, открытости, экономически активный и участвующий в студенческом и территориальном самоуправлении, в том числе на условиях добровольчества, продуктивно взаимодействующий и участвующий в деятельности общественных организаций ЛР 13 Демонстрирующий умение эффективно взаимодействовать в команде, вести диалог, в том числе с использованием средств коммуникации	**Тема:** Принятие решений (2 ч.) **Тип урока:** изучения и первичного закрепления новых знаний и способов деятельности (семинар) **Воспитательная задача:** - формирование навыков работать в команде; - побуждение студентов соблюдать правила общения; - формирование мотивации к проявлению деловых качеств личности,	Деловая игра на тему: Выкинь свои проблемы. Каждый участник формулирует и записывает на листе свои проблемы. Затем все комкают листки и выкидывают их в корзину. Группа делится по 2-3 человека, вытаскивает из корзины по одной записке и пытается предложить решение проблем.	Эмоционально окрашенные творческие решения проблем, новые предложения	- умение работать в команде - навыки анализа и интерпретации информации из различных источников - соблюдение этических норм общения при взаимодействии с обучающимися

ЛР 14 Демонстрирующий навыки анализа и интерпретации информации из различных источников с учетом нормативно-правовых норм ЛР 15 Демонстрирующий готовность и способность к образованию, в том числе самообразованию, на протяжении всей жизни; сознательное отношение к непрерывному образованию как условию успешной профессиональной и общественной деятельности.				
ЛР 18. Способный организовать службу пожаротушения и проведение работ по тушению и ликвидации последствий ЧС ЛР 19. Способный контролировать соблюдение государственных мер в области обеспечения пожарной безопасности ЛР 20. Способный проводить ремонт и обслуживание технических средств, используемых для предупреждения, тушения пожаров и проведения аварийно-спасательных работ	**Тема** Процесс развития пожаров **Тип урока:** закрепления знаний и способов деятельности (семинар) **Воспитательная задача:** - формирование уважения к своей будущей профессии - формирование культуры потребления информации, навыков отбора и критического анализа информации, умения ориентироваться в информационном пространстве - формирование представления о	Деловая игра на тему: Процесс развития пожаров - Применение изученных нормативных документов. - отработка нормативов в составе отделения.	Выполнение практической работы на тему: « Выявление опасных факторов пожара и принятие мер по защите личного состава от их воздействий. Определение коэффициента газообмена в помещении»	- умение осознавать приоритетную ценность личности человека, уважать собственную и чужую уникальность в различных ситуациях; - умение организовать службу пожаротушения и проведение работ по тушению и ликвидации последствий ЧС.

	возможности карьерного роста при условии непрерывного образования - формирование навыков работать в команде			
Осуществление аварийно-спасательных работ				
Личностные результаты	**Содержание урока (тема, тип урока, воспитательные задачи)**	**Способ организации деятельности**	**Продукт деятельности**	**Оценка процесса формирования ЛР**
ЛР 20. Способный проводить ремонт и обслуживание технических средств, используемых для предупреждения, тушения пожаров и проведения аварийно-спасательных работ	**Тема 3.1** Единая государственная система предупреждения чрезвычайных ситуаций (РСЧС) **Тип урока:** комплексное применения знаний и способов деятельности - семинар **Воспитательная задача:** 1 Воспитание интереса к будущей профессии. 2.Способствование активной жизненной позиции. 3.Воспитание социально-значимых характеристик: коллективизм, ответственность.	Групповая работа на тему Основные задачи РСЧС - чтение текста обсуждение основных задач АСР; - конспект лекций	Выполнение практической работы на тему Участие в семинаре на тему: «Система ЧС Республики Башкортостан »	- уровень мотивации проявления стремления работать по своей специальности - навыки анализа и интерпретации информации из различных источников - демонстрация личностного интереса к профессиональному росту - умение ремонтировать и обслуживать пожарные технические средства.

Личностные результаты	Содержание урока (тема, тип урока, воспитательные задачи)	Способ организации деятельности	Продукт деятельности	Оценка процесса формирования ЛР
ЛР 2. Проявляющий активную гражданскую позицию, демонстрирующий приверженность принципам честности, порядочности, открытости, экономически активный и участвующий в студенческом и территориальном самоуправлении, в том числе на условиях добровольчества, продуктивно взаимодействующий и участвующий в деятельности общественных организаций ЛР 5. Демонстрирующий приверженность к родной культуре, исторической памяти на основе любви к Родине, родному народу, малой родине, принятию традиционных ценностей многонационального народа России ЛР 7. Осознающий приоритетную ценность личности человека; уважающий собственную и чужую уникальность в различных ситуациях, во всех формах и видах деятельности. ЛР 18. Способный организовать службу пожаротушения и проведение работ по тушению и ликвидации последствий ЧС	**Тема:** «Тушение пожаров и проведение аварийно-спасательных работ в непригодной для дыхания среде. » (16 ч.) **Тип урока:** комплексное применения знаний и способов деятельности - семинар **Воспитательная задача:** 1 Воспитание интереса к будущей профессии. 2.Способствование активной жизненной позиции. 3.Воспитание социально-значимых характеристик: коллективизм, ответственность.	Работа звеньев в условиях ограниченной видимости (дымокамера)	Уметь определять места нахождения людей, вести их поиск, выносить их из непригодной для дыхания среды и оказывать первую помощь	- умение проявлять активную гражданскую позицию, демонстрировать приверженность принципам честности, порядочности, открытости; - уровень мотивации проявления стремления работать по своей специальности; - умение демонстрировать приверженность к родной культуре, исторической памяти на основе любви к Родине, родному народу, малой родине, принятию традиционных ценностей многонационального народа России; - умение осознавать приоритетную ценность личности человека, уважать собственную и чужую уникальность в различных ситуациях; - умение организовать

				службу пожаротушения и проведение работ по тушению и ликвидации последствий ЧС.

МДК 1.4 Пожарно-спасательная техника и оборудование

Личностные результаты	**Содержание урока (тема, тип урока, воспитательные задачи)**	**Способ организации деятельности**	**Продукт деятельности**	**Оценка процесса формирования ЛР**
ЛР 10. Заботящийся о защите окружающей среды, собственной и чужой безопасности, в том числе цифровой. ЛР 20. Способный проводить ремонт и обслуживание технических средств, используемых для предупреждения, тушения пожаров и проведения аварийно-спасательных работ	**Тема:** Оборудование пенного тушения. (20 ч.) **Тип урока:** изучение и первичное закрепление новых знаний и способов деятельности (исследовательская) 1 тип - изучения и первичного закрепления новых знаний и способов деятельности - лекция - лабораторная работа 2 тип – закрепления знаний и способов деятельности - создание отчёта по выполняемой лабораторной работе 3 тип – проверка и оценка знаний и способов деятельности - зачетное занятие **Воспитательная задача:** - формирование уважения к своей будущей профессии - формирование культуры потребления информации, навыков отбора и критического анализа информации, умения ориентироваться в	Посещение предприятия Уфаводоканал с проведением в форме дискуссии о порядке применения пенообразователей, водных ресурсов для организации пожаротушения в г. Уфа и приёмами работ с учётом опасностей и возможного загрязнения среды при соблюдении ПОТ. Решение ситуационных задач.	Разработка схемы тушения пожара. Составление таблицы с указанием факторов загрязнения окружающей среды, определением причин их возникновения и порядком устранения неисправностей.	- эмоциональное отношение к своей будущей профессии на высоком уровне ответственности об окружающей среде и безопасности - демонстрация умений проведения техобслуживания и ремонта технических средств на высоком профессиональном уровне

	информационном пространстве			

МДК 01.05. Оказание первой помощи и психологическая подготовка

Личностные результаты	Содержание урока (тема, тип урока, воспитательные задачи)	Способ организации деятельности	Продукт деятельности	Оценка процесса формирования ЛР
ЛР 4. Проявляющий и демонстрирующий уважение к людям труда, осознающий ценность собственного труда. Стремящийся к формированию в сетевой среде личностно и профессионального конструктивного «цифрового следа». ЛР 9. Соблюдающий и пропагандирующий правила здорового и безопасного образа жизни, спорта; предупреждающий либо преодолевающий зависимости от алкоголя, табака, психоактивных веществ, азартных игр и т.д. Сохраняющий психологическую устойчивость в ситуативно сложных или стремительно меняющихся ситуациях ЛР10.Заботящийся о защите окружающей среды, собственной и чужой	**Тема:** Физиология и психология труда (2ч.) **Тип урока:** изучения и первичного закрепления новых знаний и способов деятельности (деловая игра) **Воспитательная задача:** - формирование уважения к своей будущей профессии - формирование культуры потребления информации, навыков отбора и критического анализа информации, умения ориентироваться в информационном пространстве - формирование правил здорового образа жизни - развитие психологической устойчивости - формирование навыков работать в команде - развитие ответственного отношения к окружающей среде и	Предварительное изучение темы теоретического курса Деловая игра Моделирование ситуации работы пожарных команд и пути решения задач, возникающих в процессе игры: (внезапное отравление одного из участников команды, возгорание близлежащей лесной зоны, многодневная стрессовая ситуация которая может привести одного из участников команды к мысли расслабиться посредством употребления наркотических веществ)	Эмоционально окрашенный плакат и логотип своей будущей профессии (сотрудник пожарной охраны)	- эмоциональное отношение к своей будущей профессии - уровень мотивации проявления стремления работать по своей специальности - навыки анализа и интерпретации информации из различных источников - демонстрация личностного интереса к профессиональному росту

безопасности, в том числе цифровой	собственной безопасности			

Приложение II.2
к программе СПО 20.02.04 «Пожарная безопасность»

РАБОЧАЯ ПРОГРАММА
ПРОФЕССИОНАЛЬНОГО МОДУЛЯ
ПМ.02. Выполнение работ по профилактике пожаров

2023

Составитель:

Демиденко С.В., Галинурова Е.А., Каримова А.И., Чурсина А.А., Халикова О.Д., Шафеев Р.Ю. преподаватели ГБПОУ УКРТБ

СОДЕРЖАНИЕ

Общая характеристика рабочей программы профессионального модуля

Структура и содержание профессионального модуля

Условия реализация программы профессионального модуля

Контроль и оценка результатов освоения профессионального модуля

Приложение 1

1. ОБЩАЯ ХАРАКТЕРИСТИКА РАБОЧЕЙ ПРОГРАММЫ ПРОФЕССИОНАЛЬНОГО МОДУЛЯ

ПМ.02. Выполнение работ по профилактике пожаров

наименование профессионального модуля

1.1. Цель и планируемые результаты освоения профессионального модуля

В результате изучения профессионального модуля студент должен освоить основной вид профессиональной деятельности «Выполнение работ по профилактике пожаров» и соответствующие ему профессиональные компетенции и общие компетенции:

Перечень общих компетенций

Код	Наименование общих компетенций
ОК 01.	Выбирать способы решения задач профессиональной деятельности применительно к различным контекстам;
ОК 02.	Использовать современные средства поиска, анализа и интерпретации информации и информационные технологии для выполнения задач профессиональной деятельности;
ОК 03.	Планировать и реализовывать собственное профессиональное и личностное развитие, предпринимательскую деятельность в профессиональной сфере, использовать знания по финансовой грамотности в различных жизненных ситуациях;
ОК 04.	Эффективно взаимодействовать и работать в коллективе и команде;
ОК 05.	Осуществлять устную и письменную коммуникацию на государственном языке Российской Федерации с учетом особенностей социального и культурного контекста;
ОК 06.	Проявлять гражданско-патриотическую позицию, демонстрировать осознанное поведение на основе традиционных общечеловеческих ценностей, в том числе с учетом гармонизации межнациональных и межрелигиозных отношений, применять стандарты антикоррупционного поведения;
ОК 07.	Содействовать сохранению окружающей среды, ресурсосбережению, применять знания об изменении климата, принципы бережливого производства, эффективно действовать в чрезвычайных ситуациях;
ОК 09.	Пользоваться профессиональной документацией на государственном и иностранном языках.

Перечень профессиональных компетенций

Код	Наименование видов деятельности и профессиональных компетенций
ВД 2	*Выполнение работ по профилактике пожаров*
ПК 2.1	Анализировать пожарную опасность объектов.
ПК 2.2	Организовывать противопожарный режим на объекте защиты.
ПК 2.3	Проводить противопожарную пропаганду.
ПК 2.4	Осуществлять контроль за соблюдением противопожарного режима на объекте защиты.
ПК 2.5	Проводить инструктирование и организовывать обучение работников организаций и граждан мерам пожарной безопасности, мероприятиям по гражданской обороне и защите населения и территории от чрезвычайных ситуаций природного и техногенного характера.
ПК 2.6	Осуществлять контроль за состоянием противопожарного водоснабжения в районе выезда подразделения.

В ходе освоения профессионального модуля учитывается движение к достижению личностных результатов обучающимися ЛР 2, 3, 4, 13, 15, 19, 20.

В результате освоения профессионального модуля студент должен:

Иметь практический опыт	анализа состояния пожарной опасности объектов контроля, их классификации; определения порядка поведения людей, организации производства и (или) содержания территорий, зданий, сооружений, помещений организаций и других объектов защиты в целях обеспечения пожарной безопасности; разработки планов работы по противопожарной пропаганде, проведения противопожарной пропаганды; осуществления контроля за соблюдением противопожарного режима; обучения нештатных пожарных подразделений, добровольных пожарных дружин и нештатных аварийно-спасательных формирований пожарно-техническому минимуму; проверки систем противопожарного водоснабжения
уметь	*применять законодательство, регулирующее отношения в области борьбы с пожарами, стандарты, нормы и правила пожарной безопасности;* *проводить расчеты необходимых расходов на наружное и внутреннее противопожарное водоснабжение;* *определять взрывопожарную опасность веществ и материалов, категории помещений по взрывопожарной опасности и пожароопасные зоны, огнестойкость строительных конструкций, степень огнестойкости зданий, классы функциональной пожарной опасности;* *определять классификацию пожаров и опасные факторы пожаров;* *применять требования по проверке систем противопожарного водоснабжения;* *вести пропаганду противопожарных знаний среди населения путем организации и проведения встреч, бесед, распространения информационных материалов*
знать	*основы нормативного правового регулирования и осуществления государственных мер в области пожарной безопасности;* *нормативные требования по обеспеченности зданий и сооружений средствами защиты и системами безопасности;* *методику анализа взрывопожарной и пожарной опасности технологических процессов, помещений, зданий;* *особенности пожарной опасности, пожароопасные и другие опасные свойства веществ, материалов, конструкций и оборудования;* *характеристики потенциально-опасных промышленных объектов и основные виды и системы контроля за их состоянием;* *основы обеспечения безопасности технологических процессов;* *способы, виды эвакуации персонала промышленных объектов;* *организацию и функционирование единой государственной системы предупреждения и ликвидации чрезвычайных ситуаций;* *основные задачи, формы и методы противопожарной агитации и пропаганды;* *принципы информационного обеспечения, противопожарной пропаганды и обучения населения в области пожарной безопасности;* *организация работы со средствами массовой информации, порядок публикации материалов в печати, выступления по районному (объектовому) радиовещанию, порядок взаимодействия с местными телеканалами, студиями кабельного телевидения;* *классификацию взрывопожарной опасности веществ и материалов;* *категории помещений по взрывопожарной опасности и пожароопасные зоны;* *огнестойкость строительных конструкций;* *степень огнестойкости зданий;* *классы функциональной пожарной опасности;* *классификацию пожаров и опасные факторы пожаров;* *порядок проверки систем противопожарного водоснабжения*

1.2. Количество часов, отводимое на освоение профессионального модуля

Всего часов – 506 часа, в том числе:

в том числе в форме практической подготовки – 136 часов.

Из них на освоение МДК – 246

в том числе самостоятельная работа – 20 часов,

практики, в том числе учебная – 72 часа,

производственная – 144 часа,

Промежуточная аттестация 24 часа.

- 174 часа вариативной части, направленных на усиление обязательной части программы профессионального модуля.

2. СТРУКТУРА И СОДЕРЖАНИЕ ПРОФЕССИОНАЛЬНОГО МОДУЛЯ

2.1. Структура профессионального модуля

Коды профессио-нальных и общих компетенций	Наименования разделов профессионального модуля*	Суммар-ный объем нагрузки, час	Объем профессионального модуля, час						
			Обучение по МДК				Практика		Промежуточная аттестация
			Всего, часов	в т.ч. лабораторные работы и практические занятия, часов	в т.ч., курсовая работа (проект), часов	Самостоя-тельная работа	Учебная, часов	Производственная (по профилю специальности), часов	
1	2	3	4	5	6	7	8	9	10
ПК 2.1, ОК 01-09	**Раздел 1. Анализ пожарной опасности объекта защиты**	56	46	24	-	4	-	-	6
ПК 2.1, 2.3, 2.4, 2.5, 2.6, ОК 01-09	**Раздел 2. Пожарная профилактика**	178	158	92	-	14	-	-	6
ПК 2.2, 2.4, ОК 01-09	**Раздел 3. Правовые основы деятельности в области обеспечения пожарной безопасности**	50	42	20	-	2	-	-	6
ПК 2.1-ПК 2.6	**Учебная практика**	72					72		
ПК 2.1-ПК 2.6	**Производственная практика (по профилю специальности), часов**	144						144	
	Промежуточная аттестация (экзамен (квалификационный))	6							6
	Всего:	**506**	**246**	136		**20**	**72**	**144**	**24**

***Раздел профессионального модуля – часть программы профессионального модуля, которая характеризуется логической завершенностью и направлена на освоение одной или нескольких профессиональных компетенций. Раздел профессионального модуля может состоять из междисциплинарного курса или его части и соответствующих частей учебной и производственной практик. Наименование раздела профессионального модуля должно начинаться с отглагольного существительного и отражать совокупность осваиваемых компетенций, умений и знаний.

2.2. Тематический план и содержание профессионального модуля (ПМ)

Наименование разделов и тем профессионального модуля (ПМ), междисциплинарных курсов (МДК)	Содержание учебного материала, лабораторные работы и практические занятия, самостоятельная работа обучающихся , курсовая работ (проект)		Объем часов
1	**2**		**3**
V семестр			
Раздел 1. Анализ пожарной опасности объекта защиты			**46**
МДК 02.01. Анализ пожарной опасности объекта защиты			**46**
Тема 2.1.1 Система предотвращения пожара	**Содержание**		**24**
	1	Пожарная опасность объекта защиты	2
		Домашнее задание: чтение и анализ литературы [5] стр. 423-434	
	2	Обеспечение пожарной безопасности объектов защиты	2
		Домашнее задание: чтение и анализ литературы [5] стр. 434-438, [10] стр. 5-11	
	3	Образование горючей среды внутри технологического оборудования при нормальной работе	2
		Домашнее задание: чтение и анализ литературы [18] стр. 421-423	
	4	Образование горючей среды при выходе веществ наружу из нормально действующих аппаратов	2
		Домашнее задание: чтение и анализ литературы конспекта лекций	
	5	Образование горючей среды в период пуска и остановки технологических аппаратов	2
		Домашнее задание: чтение и анализ конспекта лекций	
	6	Образование горючей среды при нарушении режима работы и повреждении аппаратов	2
		Домашнее задание: чтение и анализ литературы [18] стр. 423-429	
	Практические занятия		12
	1	Выбор нормативно-правовых актов	
	2	Выбор систем противопожарной защиты для зданий	
	3	Порядок осмотра и закрытия помещений	
	4,5	Объемно-планировочные решения 1 и 2 корпуса по предотвращению пожара	
	6	Система противопожарного водоснабжения УКРТБ	
Тема 2.1.2. Система противопожарной	**Содержание**		**10**
	1	Причины повреждения технологического оборудования	2
		Домашнее задание: чтение и анализ литературы [10] стр. 134-139	

защиты	2	Способы исключения условий образования горючей среды	2
		Домашнее задание: чтение и анализ литературы [5] стр. 323-328	
	3	Производственные источники зажигания	2
		Домашнее задание: чтение и анализ литературы [5] стр. 281-289	
	4	Способы исключения условий образования в горючей среде источников зажигания	2
		Домашнее задание: чтение и анализ литературы [5] стр. 281-289	
	5	Предотвращение распространения пожара	2
		Домашнее задание: чтение и анализ литературы [10] стр. 73-91	
	Практические занятия		12
	7	Требования к содержанию территории, зданий и сооружении	
	8	Порядок сбора хранения и удаления горючих веществ, отходов	
	9	Разработка мероприятий по системе предотвращения пожара для УКРТБ	
	10,11	Разработка мероприятий системы противопожарной защиты для УКРТБ	
	12	Оценка противопожарного состояния УКРТБ	
	Самостоятельная работа		4
	Подготовить доклад по работе систем противопожарной зашиты в главном корпусе УКРТБ		
Промежуточная аттестация (дифференцированный зачет)			**6**
IV семестр			
Раздел 2. Пожарная профилактика			**158**
МДК 02.02. Пожарная профилактика			**158**
Тема 2.2.1. Устройство и принцип действия, пожарная опасность основных видов электротехнического оборудования, устройств, машин и систем	**Содержание**		**22**
	1	Введение в дисциплину. Основные понятия и термины. Причины пожаров от электрического тока.	2
		Домашнее задание: чтение и анализ литературы [7] стр. 6-10	
	2	Устройство и принцип действия, пожарная опасность основных видов электротехнического оборудования, устройств, машин и систем	2
		Домашнее задание: чтение и анализ литературы [7] стр. 13-33	
	3	Общие сведения о «Правилах устройства электроустановок» (ПУЭ). Классификация среды, окружающей электроустановки.	2
		Домашнее задание: чтение и анализ литературы [7] стр. 179-185, 198-200	
	4	Электрооборудование общего назначения и взрывозащищенное	2
		Домашнее задание: чтение и анализ литературы [7] стр. 186-197, 200-206	
	5	Выбор электрооборудования по условиям окружающей среды.	2
		Домашнее задание: составить план конспекта лекции.	
	Практические занятия		12

	1	Методика проверки соответствия исполнения действующего электрооборудования классу помещения	
	2,3	Методика проверки соответствия исполнения действующего электрооборудования пожароопасной зоны по ПУЭ	
	4,5	Методика проверки соответствия исполнения действующего электрооборудования взрывоопасной зоны по ПУЭ	
	6	Методика выбора электрооборудования	
	Самостоятельная работа		**2**
	Подготовить выступление на тему «Требования ФЗ-123 к электроустановкам»		
Тема 2.2.2. Способы и технические решения, обеспечивающие пожарную безопасность электрических установок	**Содержание**		**20**
	1	Электроснабжение и электрические сети. Конструктивное исполнение, основные марки проводов и кабелей, область их применения. Общие требования ПУЭ к электропроводкам кабельным линиям. Нормативные документы	2
		Домашнее задание: чтение и анализ литературы [8] стр. 13-18, 217-234.	
	2	Аппараты защиты электрических сетей и электроустановок. Нормативные документы.	2
		Домашнее задание: чтение и анализ литературы [8] стр. 400-404, 447-472.	
	3	Основные требования Правил устройства электрооборудования и других нормативных документов.	2
		Домашнее задание: чтение и анализ конспекта лекций, подготовка к тестированию.	
	Практические занятия		14
	7	Расчет простейших электрических цепей постоянного тока	
	8	Выбор параметров аппаратов защиты от КЗ и перегрузок	
	9	Тепловой расчет силовых сетей; изучение действующих силовых сетей на объект	
	10,11	Тепловой расчет осветительных сетей; изучение действующих осветительных сетей на объекте	
	12	Расчет электрических сетей на предмет проверки соответствия сечения проводов токовой нагрузке	
	13	Расчет электрических сетей на предмет проверки соответствия сечения кабелей токовой нагрузке	
	Самостоятельная работа		2
	Подготовить доклад на тему «Внутреннее и наружное освещение»		
Тема 2.2.3 Обеспечение пожарной безопасности силовых и осветительных электроустановок	**Содержание**		**14**
	1	Защита силовых и осветительных сетей от коротких замыканий и перегрузок	2
		Домашнее задание: чтение и анализ литературы [8] стр. 405-414.	
	2	Молниезащита зданий и сооружений	2
		Домашнее задание: чтение и анализ литературы [8] стр. 80-84, 93-100, [2] стр. 214-217.	
	3	Обеспечение пожарной безопасности термических электроустановок	2
		Домашнее задание: составить план конспекта лекции	
	4	Защита зданий и сооружений от статического и атмосферного электричества	2

		Домашнее задание: чтение и анализ литературы [8] стр. 84-93.	
	Практические занятия		6
	14,15	Молниезащита зданий и сооружений	
	16	Методика изучения защиты зданий и сооружений от статического и атмосферного электричества	
	Самостоятельная работа		2
	Подготовить доклад на тему «Вторичные цепи»		
V семестр			
Тема 2.2.4. Основные понятия по обеспечению пожарной безопасности	**Содержание**		**4**
	1	Введение в пожарную профилактику. Определение, цель, задачи пожарной профилактики. Организация системы профилактики пожаров.	2
		Домашнее задание: чтение и анализ литературы [1] стр. 255-257	
	2	Осуществление мероприятий по профилактике пожаров.	2
		Домашнее задание: чтение и анализ литературы [1] стр. 269-274	
Тема 2.2.5. Отдел профилактики пожаров муниципального района	**Содержание**		**16**
	1	Планирование пожарно-профилактических работ в муниципальном образовании. Планируемые мероприятия разрабатываются на основе результатов анализа обстановки с пожарами.	2
		Домашнее задание: чтение и анализ литературы [1] стр. 264-269	
	2	*Основные задачи, формы и методы противопожарной агитации и пропаганды.* Печатные средства массовой информации, использование интернет ресурсов, телевидение и радиовещание в противопожарной пропаганде.	2
		Домашнее задание: чтение и анализ литературы [1] стр. 286-287, составить список современных форм и методов массово-пропагандистской противопожарной работы.	
	Практические занятия		12
	17,18	Разработка планов основных мероприятий, личных планов-графиков работы	
	19	Отработка методов работы со средствами массовой информации	
	20	Формы, методы и средства проведения противопожарной пропаганды среди граждан, проживающих в жилых домах	
	21,22	Противопожарный режим	
	Самостоятельная работа		2
	Подготовить презентацию на тему «Обследование обслуживаемого района»		
Тема 2.2.6. Профилактика пожаров на объекте защиты	**Содержание**		**24**
	1	Нормы и правила обеспечения первичными средствами пожаротушения объектов защиты	2
		Домашнее задание: работа с Постановлением Правительства РФ № 1479 «Правила противопожарного режима в РФ»	
	2	Требования пожарной безопасности с учетом специфики объекта защиты	2
		Домашнее задание: составление классификации объектов веществ в зависимости от обращающихся веществ и	

		материалов	
	3	Планирование пожарно-профилактических работ на объекте защиты. Противопожарные инструктажи	2
		Домашнее задание: чтение и анализ литературы [1] стр. 276-279	
	4	Порядок действий и обязанности работников объекта защиты при пожарах	2
		Домашнее задание: чтение и анализ литературы [2] стр. 29-42	
	5	Причины пожаров и взрывов и их основные поражающие факторы	2
		Домашнее задание: чтение и анализ литературы [1] стр. 45-48	
	6	*Способы, виды эвакуации персонала промышленных объектов*	2
		Домашнее задание: чтение и анализ литературы [1] стр. 283-285	
	Практические занятия		12
	23,24	*Организация противопожарного режима на объекте защиты*	
	25,26	Проведение вводного, первичного и повторного противопожарного инструктажа	
	27,28	Проведение внепланового и целевого противопожарного инструктажа	
	Самостоятельная работа		2
	Подготовить выступление на тему «Организация пожарной профилактики на объектах с массовым пребыванием людей»		
VI семестр			
Тема 2.2.7. Цели и задачи профилактики пожаров	**Содержание**		**10**
	1	Общие понятия пожарной профилактики и ее задачи. Термины и определения. Законодательство в области обеспечения пожарной безопасности, основная нормативно-техническая документация. Техническое регулирование в области пожарной безопасности.	2
		Домашнее задание: изучение ФЗ-123 «Технический регламент о требованиях пожарной безопасности», ФЗ-69 «О пожарной безопасности»	
	2	Общие принципы обеспечения пожарной безопасности. Цель, состав и функциональные характеристики систем предотвращения пожаров и противопожарной защиты	2
		Домашнее задание: чтение и анализ литературы [1] стр. 257-258, [2] стр. 11-15, ФЗ-123 глава 13, 14.	
	3	Принципы и порядок разработки противопожарных и противоаварийных мероприятий. ПЛАС промышленного предприятия.	2
		Домашнее задание: чтение и анализ Постановления Правительства РФ от 15.09.2020 № 1437 «Об утверждении Положения о разработке планов мероприятий по локализации и ликвидации последствий аварий на опасных производственных объектах»	
	Практические занятия		4
	29,30	Разработка проекта плана мероприятий УКРТБ по совершенствованию пожарной безопасности	
	Самостоятельная работа		1

	Подготовить презентацию на тему «Обеспечение пожарной безопасности при реконструкции зданий и сооружений»		
Тема 2.2.8. Особенности пожарной опасности инженерных систем зданий и сооружений	**Содержание**		**10**
	1	Классификация систем отопления. Пожарная опасность систем центрального и местного отопления. Требования пожарной безопасности, предъявляемые к системам отопления	2
		Домашнее задание: изучение СП 7.13130 «Отопление, вентиляция и кондиционирование. Требования пожарной безопасности»	
	2	Классификация систем вентиляции. Пожарная опасность систем вентиляции. Аварийная и противодымная вентиляция. Требования пожарной безопасности, предъявляемые к системам вентиляции.	2
		Домашнее задание: изучение СП 7.13130 «Отопление, вентиляция и кондиционирование. Требования пожарной безопасности»	
	Практические занятия		6
	31	Проверка соответствия систем отопления требованиям пожарной безопасности	
	32	Проверка соответствия систем вентиляции требованиям пожарной безопасности	
	33	Проверка соответствия инженерных систем и коммуникаций здания требованиям ПБ	
	Самостоятельная работа		1
	Подготовить презентацию на тему «Проверка соответствия систем кондиционирования требованиям пожарной безопасности»		
Тема 2.2.9. Особенности пожарной опасности объектов различного функционального назначения	**Содержание**		**24**
	1	Пожарная опасность зданий для постоянного и временного пребывания людей. Требования пожарной безопасности жилых зданий. Противопожарная защита зданий повышенной этажности.	2
		Домашнее задание: чтение и анализ литературы [6] стр. 24-26, [2] стр. 111-138	
	2	Пожарная опасность зданий зрелищных и культурно-просветительных учреждений. Противопожарная защита зданий театров. Пожарная опасность лечебных учреждений.	2
		Домашнее задание: чтение и анализ литературы [5] стр. 380-391	
	3	Пожарная опасность предприятий торговли. Требования пожарной безопасности, предъявляемые к зданиям торгово-развлекательных комплексов. Пожарная опасность образовательных учреждений.	2
		Домашнее задание: чтение и анализ литературы [9] стр. 3-20	
	4	Способы защиты людей и имущества от опасных факторов пожара. Противопожарные преграды. Система коллективной защиты и индивидуальной защиты. Системы противодымной и противовзрывной защиты зданий и сооружений. Системы обнаружения пожаров, оповещения и управления эвакуацией при пожаре. Методика выбора СОУЭ.	2
		Домашнее задание: составить план конспекта лекции	
	Практические занятия		16
	34	Определение соответствия противопожарных систем здания повышенной этажности нормативным	

		требованиям. Проверка работоспособности этих систем.	
	35, 36	Разработка мероприятий по итогам пожарно-технического обследования здания театра. Проверка работоспособности противопожарных систем здания театра.	
	37	Разработка мероприятий по итогам пожарно-технического обследования здания торгового предприятия.	
	38,39	Выбор систем противопожарной и противовзрывной защиты здания в соответствии с требованиями норм.	
	40	Выбор требуемого типа СОУЭ.	
	41	Разработка инструкций по действиям администрации и обслуживающего персонала объекта при возникновении пожара.	
	Самостоятельная работа		1
	Составить сводную таблицу по объектам функционального назначения и противопожарным мероприятиям на данных объектах		
Тема 2.2.10. Требования пожарной безопасности при проектировании поселений, городских округов и разработке генеральных планов промышленных предприятий	**Содержание**		**14**
	1	Требования пожарной безопасности при проектировании, строительстве и эксплуатации зданий, сооружений и строений. Требования к объемно-планировочным решениям, обеспечивающим пожарную безопасность зданий и помещений. Методика определения соответствия объемно-планировочных и конструктивных решений требованиям норм	2
		Домашнее задание: чтение и анализ литературы [6] стр. 8-24, [2] стр. 70-83, [10] стр. 139-148	
	2	Технические решения, обеспечивающие пожарную безопасность зданий и помещений. Принципы деления здания на пожарные отсеки. Основы методики проведения пожарно-технической экспертизы архитектурно-строительной части проектов зданий. Требования пожарной безопасности при проектировании, строительстве и эксплуатации поселений и городских округов. Противопожарное нормирование при разработке генеральных планов населенных пунктов. Противопожарное нормирование при разработке генеральных планов промышленных предприятий	2
		Домашнее задание: чтение и анализ литературы [5] стр. 368-377, 419-423	
	Практические занятия		10
	42, 43	Разработка информации для администрации объекта о нарушениях противопожарных норм по содержанию подъездов к зданиям, проездов, дорог и территории, а также о техническом состоянии противопожарных систем	
	44, 45	Определение соответствия объемно-планировочных и конструктивных решений требованиям норм. Экспертиза строительной части проекта	
	46	Экспертиза генерального плана промышленного предприятия	
	Самостоятельная работа		1
	Провести сравнительный анализ требований пожарной безопасности при проектировании поселений и промышленных предприятий		
Промежуточная аттестация (экзамен)			**6**

VI семестр			
Раздел 3. Правовые основы деятельности в области обеспечения пожарной безопасности			**50**
МДК 02.03. Правовые основы деятельности в области обеспечения пожарной безопасности			**50**
Тема 2.3.1. Основные правовые положения субъектов правоотношений в области пожарной безопасности	**Содержание**		**2**
	1	Система законодательства РФ в области ПБ. Органы государственной власти и органы местного самоуправления. Полномочия и правовое положение органов государственной власти.	2
		Домашнее задание: чтение и анализ литературы [1] стр. 201-210	
Тема 2.3.2. Организация и функционирование Единой государственной системы предупреждения и ликвидации чрезвычайных ликвидаций	**Содержание**		**8**
	1	Организация и функционирование Единой государственной системы предупреждения и ликвидации чрезвычайных ликвидаций.	2
		Домашнее задание: чтение и анализ литературы [5] стр. 78-89	
	2	Организация деятельности Государственной противопожарной службы. Организация деятельности объектовых подразделений пожарной охраны.	2
		Домашнее задание: чтение и анализ Постановления Правительства РФ от 20.06.2005 № 385 «О федеральной противопожарной службе Государственной противопожарной службы»	
	3	Организация деятельности муниципальной пожарной охраны. Организация деятельности добровольной пожарной охраны.	2
		Домашнее задание: чтение и анализ Федерального закона от 06.05.2011 № 100-ФЗ «О добровольной пожарной охране»	
	4	Организация деятельности по обеспечению пожарной безопасности объектов. Работа с администрацией и службами объектов	2
		Домашнее задание: составить план конспекта лекции.	
Тема 2.3.3. Система мотивации труда. Управление рисками. Психология менеджмента	**Содержание**		**32**
	1	Административные правонарушения. Административная ответственность. Административные наказания.	2
		Домашнее задание: чтение и анализ литературы [11] стр. 424-451	
	2	Права и обязанности должностных лиц органов государственного пожарного надзора при осуществлении правоприменительной деятельности по нарушениям требований пожарной безопасности	2
		Домашнее задание: чтение и анализ Федерального закона от 31.07.2020 № 248-ФЗ «О государственном контроле (надзоре) и муниципальном контроле в Российской Федерации»	
	3	Порядок привлечения юридических лиц, должностных лиц и граждан к административной ответственности за правонарушения в области пожарной безопасности, а также применения других мер пресечения нарушений требований пожарной безопасности.	2
		Домашнее задание: чтение и анализ литературы [12] стр. 262-280, [13] стр. 81-119	

	4	Порядок организации и осуществления должностными лицами органов государственного пожарного надзора правоприменительной деятельности о нарушениях и пресечению нарушений требований пожарной безопасности.	2
		Домашнее задание: составить план конспекта лекции	
	5	Порядок обжалования действий должностных лиц органов государственного пожарного надзора при осуществлении правоприменительной деятельности по делам о нарушениях требований пожарной безопасности.	2
		Домашнее задание: чтение и анализ литературы [11] стр. 153-162, 384-385	
	6	Содействие руководства предприятия в установлении причин и условий возникновения пожара. Учет, отчетность, анализ пожаров и их последствий, мероприятия по профилактике пожаров.	2
		Домашнее задание: чтение и анализ Приказа МЧС России от 21.11.2008 № 714 «Об утверждении Порядка учета пожаров и их последствий»	
	Практические занятия		20
	1-4	Обжаловать административное дело на юридические лица по нарушениям правил пожарной безопасности.	
	5-7	Подготовить документы на возбуждение административного дела за неисполнение производителем (поставщиком) обязанности по включению в техническую документацию на вещества, материалы, изделия и оборудование информации о показателях пожарной опасности этих веществ, материалов, изделий и оборудования или информации о мерах пожарной безопасности при обращении с ними, если предоставление такой информации обязательно	
	8-10	Подготовить заключение специалиста по условиям, способствующим возникновению пожара	
	Самостоятельная работа: Подготовить доклад на тему «Психология менеджмента: предмет, задачи, методы и основные понятия»		2
Промежуточная аттестация (экзамен)			**6**
Учебная практика **Виды работ**			**72**
1	Вводное занятие. Ознакомление с руководством пожарной части. Инструктаж по технике безопасности. Практика на рабочих местах.		6
2	Структура пожарной части. Работа с нормативными документами при подготовке и проведении мероприятий по контролю. Изучение организации реализации основных направлений деятельности группы профилактики в подразделении.		6
3	Изучение режима работы и функциональных обязанностей инструктора по противопожарной профилактике.		6
4	Составление распоряжения о проведение плановой и внеплановой проверок объектов защиты в соответствии с планом-графиком.		6
5	Подготовка документов по проверке квартир граждан, частных жилых домов с печным отоплением.		6
6	Осуществление плановой и внеплановой проверок противопожарного состояния помещения УКРТБ. Работа с нормативными документами при подготовке и проведении мероприятий по контролю. Составление документов по итогам проверок.		6
7	Проведение мероприятий по контролю за пожарной безопасностью на объектах и составление документов.		6

8	Изучение статистики пожаров профилактируемого района. Изучение района профилактики пожаров.	6
9	Изучение опыта проведения противопожарной пропаганды. Написание статьи в газету на актуальную тему по пожарной безопасности.	6
10	Подготовка и проведение радиобеседы на предприятии по мерам пожарной безопасности.	6
11	Проведение мероприятий по контролю за пожарной безопасностью на объектах и составление документов.	6
12	Практика на рабочих местах. Оформление отчета.	6
Производственная практика (по профилю специальности) **Виды работ**		**144**
1	Вводное занятие (инструктаж по технике безопасности), ознакомление с руководством ОНД.	6
2	Изучение режима работы и функциональных обязанностей инспектора ОНД.	6
3	Изучение района профилактики.	6
4	Осуществление проверок частных жилых домов, надворных построек граждан, ведомственных жилых домов.	6
5	Практика на рабочих местах. Изучение наблюдательных дел на объекты защиты. Изучение теоретических вопросов согласно индивидуального задания (детский сад). Проведение мероприятий по контролю за противопожарным состоянием объектов. Проверка детского сада (документарная проверка).	6
6	Практика на рабочих местах. Изучение нормативных документов по организации и проведению Государственного пожарного надзора.	6
7	По результатам проверок составление документов и их регистрация в журналах.	6
8	Практика на рабочих местах. Проведение мероприятий по контролю за противопожарным состоянием объектов. Проверка детского сада (выездная проверка). По результатам плановых проверок составление документов и их регистрация в журналах.	6
9	Практика на рабочих местах. Работа с нормативными документами при подготовке и проведении мероприятий по контролю.	6
10	Практика на рабочих местах. Проведение мероприятий по контролю за противопожарным состоянием объектов. Плановая проверка объекта защиты. По результатам плановых проверок составление документов и их регистрация в журналах.	6
11	Изучение статистики пожаров. Ознакомление с карточками учета пожаров. Составление карточки учета пожара.	6
12	Практика на рабочих местах. Выпуск стенгазеты по итогам анализа пожаров в районе за предыдущий период.	6
13	Практика на рабочих местах. Изучение правоприменительной деятельности инспектора ОНД. Принятие мер к устранению нарушений противопожарного режима на охраняемых объектах.	6
14	Проведение правоприменительной деятельности по пресечению нарушений требований пожарной безопасности при эксплуатации объектов, зданий и сооружений.	6
15	Применение мер административного воздействия к нарушителям. Составление протоколов об административном правонарушении, за совершение которого может быть назначено административное наказание в виде административного приостановления деятельности	6
16	Рассмотрение дела об административном правонарушении. Подготовка к рассмотрению дел.	6
17	Контроль за соблюдением лицензионных условий.	6
18	Контроль за продукцией подлежащей обязательной сертификации.	6
19	Практика на рабочих местах. Проведение противопожарной пропаганды (инструктажей).	6
20	Практика на рабочих местах. Проведение противопожарной пропаганды (радиобеседы).	6

21	Практика на рабочих местах. Составление информации руководителю объекта защиты.	6
22	Проведение противопожарной пропаганды (сходов граждан).	6
23	Практика на рабочих местах. Написание статьи в газету на актуальную тему по пожарной безопасности.	6
24	Практика на рабочих местах. Оформление отчета.	6
Промежуточная аттестация (экзамен (квалификационный))		**6**
	Всего:	**506**

3. УСЛОВИЯ РЕАЛИЗАЦИИ ПРОГРАММЫ ПРОФЕССИОНАЛЬНОГО МОДУЛЯ

3.1. Требования к минимальному материально-техническому обеспечению

Реализация программы модуля предполагает наличие кабинета профилактики пожаров.

Оборудование учебного кабинета:

- посадочные места по количеству обучающихся;
- автоматизированное рабочее место преподавателя;
- учебная доска;
- комплект учебно-наглядных пособий (материалов) и плакатов;
- комплект учебно-методических материалов;
- мультимедийное оборудование;
- карта региона с нанесенными на нее пожарными частями территориального пожарно-спасательного гарнизона.

3.2. Информационное обеспечение обучения

Основные источники:

- Основы пожарной безопасности. В 2 ч. Ч. 2 : учебное пособие / А. Г. Ветошкин. - Москва ; Вологда : Инфра-Инженерия, 2020. - 312 с. - ISBN 978-5-9729-0439-6. - Текст : электронный. - URL: https://znanium.com/catalog/product/1168506.
- Пожарная безопасность объектов защиты классов Ф1-Ф4 : учебно-справочное пособие / С. В. Собурь. - Москва : ПожКнига, 2023. - 336 с. - (Пожарная безопасность предприятия). - ISBN 978-5-98629-110-9. - Текст : электронный. - URL: https://znanium.com/catalog/product/1927437.
- Пожарная безопасность : справочник / под ред. д-ра техн. наук, проф. С. В. Собуря. - 9-е изд., с изм. - Москва : ПожКнига, 2023. - 304 с. - (Библиотека нормативно-технического работника). - ISBN 978-5-98629-114-7. - Текст : электронный. - URL: https://znanium.com/catalog/product/2032534.
- Правила по охране труда при эксплуатации электроустановок. — 4-е изд. — Москва : ИНФРА-М, 2023. — 149 с. - ISBN 978-5-16-018015-1. - Текст : электронный. - URL: https://znanium.com/catalog/product/1904057.
- Основы пожарной безопасности. В 2 ч. Ч. 1 : учебное пособие / А. Г. Ветошкин. - Москва ; Вологда : Инфра-Инженерия, 2020. - 448 с. - ISBN 978-5-9729-0438-9. - Текст : электронный. - URL: https://znanium.com/catalog/product/1168504.
- Пожарная безопасность конструктивных решений проектируемых и реконструируемых зданий [Текст]: учебное пособие для СПО / Л.А. Гинзберг, П.И. Барсукова; под редакцией Н. Н. Кагановича. — 2-е изд. — Саратов, Екатеринбург: Профобразование, Уральский федеральный университет, 2019. — 52 с. — ISBN 978-5-4488-0419-9, 978-5-7996-2832-1.
- Пожарная безопасность электроустановок : учебно-справочное пособие / С. В. Собурь. - 12-е изд. перераб. - Москва : ПожКнига, 2022. - 224 с. - (Пожарная безопасность предприятия). - ISBN 978-5-98629-111-6. - Текст : электронный. - URL: https://znanium.com/catalog/product/1245361.
- Правила устройства электроустановок: действующие разделы 6-го и 7-го изданий. — Москва : ИНФРА-М, 2023. — 832 с. : ил. - ISBN 978-5-16-018172-1. - Текст : электронный. - URL: https://znanium.com/catalog/product/1910868.
- Правила пожарной безопасности для объектов торговли. — Москва : ИНФРА-М, 2021. — 33 с. - ISBN 978-5-16-014289-0. - Текст : электронный. - URL: https://znanium.com/catalog/product/1172260.
- Пожарная безопасность объектов защиты класса Ф5 : учебно-справочное пособие / С. В. Собурь. - Москва : ПожКнига, 2023. - 472 с. - (Пожарная безопасность предприятия). - ISBN

978-5-98629-108-6. - Текст : электронный. - URL: https://znanium.com/catalog/product/1913786.

- Административное право: учебник / Б. В. Россинский, Ю. Н. Старилов, - 6-е изд., пересмотр. - Москва : Норма : ИНФРА-М, 2020. - 640 с. - (Высшее образование: Специалитет). - ISBN 978-5-16-108822-7. - Текст : электронный. - URL: https://znanium.com/catalog/product/1178721.
- Административное право и административная ответственность : курс лекций / Б.В. Россинский. — 2-е изд., перераб. — Москва : Норма : ИНФРА-М, 2022. — 352 с. — DOI 10.12737/1694072. - ISBN 978-5-00156-188-0. - Текст : электронный. - URL: https://znanium.com/catalog/product/1694072.
- Административная ответственность юридических лиц : монография / А. Б. Панов. — М. : Норма : ИНФРА-М, 2019. - 192 с. - ISBN 978-5-91768-400-0. - Текст : электронный. - URL: https://znanium.com/catalog/product/1030381.
- Организация деятельности государственного пожарного надзора [Текст]: учебное пособие для СПО / С.В. Макаркин, Е.И. Пустовалова, В.А. Шемятихин, Н.А. Коробова; под редакцией И.В. Клочкова. — 2-е изд. — Саратов, Екатеринбург: Профобразование, Уральский федеральный университет, 2019. — 247 с. — ISBN 978-5-4488-0466-3, 978-5-7996-2822-2.
- Пожарная профилактика [Текст]: учебник по специальности 20.02.04 "Пожарная безопасность" / Б.Б. Серков, Т. Ф. Фирсова. - Москва: Курс, 2022. - 304, [1] с.: ил., табл.; 22 см. - (Среднее профессиональное образование).; ISBN 978-5-906923-10-3.
- Организация деятельности государственного пожарного надзора [Текст]: учебное пособие для СПО / Ю.В. Хлистун. — Саратов: Профобразование, 2018. — 125 с. — ISBN 978-5-4488-0188-4.
- Осуществление государственных мер в области обеспечения пожарной безопасности [Текст]: учебное пособие для спо / Ю.А. Широков. — 2-е изд., стер. — Санкт-Петербург : Лань, 2022. — 280 с. — ISBN 978-5-8114-9049-3.
- Безопасность технологических процессов и производств : учебник / С. С. Борцова, Л. Ф. Дроздова, Н. И. Иванов [и др.] ; под ред. Н. И. Иванова, И. М. Фадина, Л. Ф. Дроздовой. - Логос, 2020. - 612 с. - ISBN 978-5-98704-844-3. - Текст : электронный. - URL: https://znanium.com/catalog/product/1211592.

Дополнительные источники:

3. Постановление Правительства РФ от 15.09.2020 № 1437 «Об утверждении Положения о разработке планов мероприятий по локализации и ликвидации последствий аварий на опасных производственных объектах» - Текст : электронный. - https://docs.cntd.ru/document/565738495.

4. Постановление Правительства РФ от 20.06.2005 № 385 «О федеральной противопожарной службе Государственной противопожарной службы» - Текст : электронный. - https://docs.cntd.ru/document/901937602.

5. Федеральный закон от 06.05.2011 № 100-ФЗ «О добровольной пожарной охране» - Текст : электронный. - https://docs.cntd.ru/document/902276967

6. Приказ МЧС России от 21.11.2008 № 714 «Об утверждении Порядка учета пожаров и их последствий» https://docs.cntd.ru/document/902133628?marker=6500IL

7. Уголовно-процессуальное право Российской Федерации : учебник / отв. ред. П. А. Лупинская, Л. А. Воскобитова. — 3-е изд., перераб. и доп. — Москва : Норма : ИНФРА-М, 2022. — 1008 с. - ISBN 978-5-91768-905-0. - Текст : электронный. - URL: https://znanium.com/catalog/product/1862396.

8. Правила противопожарного режима в Российской Федерации. — Москва : ИНФРА-М, 2020. — 87 с. - ISBN 978-5-16-011629-7. - Текст : электронный. - URL: https://znanium.com/catalog/product/1045290.

9. Административное судопроизводство : учебник / В. А. Власенко, О. П. Зиновьева, И. А. Невский [и др.] ; под ред. Е. С. Смагиной. — Москва : ИНФРА-М, 2021. — 483 с. — (Высшее

образование: Бакалавриат). - ISBN 978-5-16-014384-2. - Текст : электронный. - URL: https://znanium.com/catalog/product/1165264.

10. Метрология, стандартизация и сертификация : учебное пособие / Е.Б. Герасимова, Б.И. Герасимов. — 2-е изд. — Москва : ФОРУМ : ИНФРА-М, 2022. — 224 с. — (Среднее профессиональное образование). - ISBN 978-5-00091-479-3. - Текст : электронный. - URL: https://znanium.com/catalog/product/1817037.

11. Метрология, стандартизация, сертификация : учебник / И.П. Кошевая, А.А. Канке. — Москва : ФОРУМ : ИНФРА-М, 2021. — 415 с. — (Среднее профессиональное образование). - ISBN 978-5-16-013572-4. - Текст : электронный. - URL: https://znanium.com/catalog/product/1141784.

12. Водоснабжение : учебник / М.А. Сомов, Л.А. Квитка. — Москва : ИНФРА-М, 2021. — 287 с. — (Среднее профессиональное образование). - ISBN 978-5-16-009068-9. - Текст : электронный. - URL: https://znanium.com/catalog/product/1248683.

13. Противопожарное водоснабжение. Насосно-рукавные системы : учебное пособие / В. П. Малый, В. Н. Масаев, О. В. Вдовин, Д. В. Муховиков. - Железногорск : ФГБОУ ВО Сибирская пожарно-спасательная академия ГПС МЧС России, 2019. - 191 с. - ISBN 978-5-906874-16-0. - Текст : электронный. - URL: https://znanium.com/catalog/product/1082145 (дата обращения: 09.06.2023). – Режим доступа: по подписке.

14. Правила технической эксплуатации электроустановок потребителей. — 2-е изд. — Москва : ИНФРА-М, 2023. — 436 с. - ISBN 978-5-16-017237-8. - Текст : электронный. - URL: https://znanium.com/catalog/product/1833418.

15. Расчет и проектирование ОУ и электроустановок промышленных механизмов : учебное пособие / В.П. Шеховцов. — 2-е изд. — Москва : ФОРУМ : ИНФРА-М, 2021. — 352 с. — (Среднее профессиональное образование). - ISBN 978-5-00091-652-0. - Текст : электронный. - URL: https://znanium.com/catalog/product/1224468.

16. Предупреждение и ликвидация чрезвычайных ситуаций : учебное пособие / И.И. Суторьма, В.В. Загор, В.И. Жукалов. — Минск : Новое знание ; Москва : ИНФРА-М, 2023. — 270 с. — (Высшее образование: Бакалавриат). - ISBN 978-5-16-006693-6. - Текст : электронный. - URL: https://znanium.com/catalog/product/1971875.

17. ГОСТ Р 12.3.047-2012 Национальный Стандарт Российской Федерации. Система стандартов безопасности труда. Пожарная безопасность технологических процессов. Общие требования. Методы контроля. Текст : электронный. - URL: https://docs.cntd.ru/document/1200103505

18. Современная автоматика в системах управления технологическими процессами : учебник / В.П. Ившин, М.Ю. Перухин. — 3-е изд., испр. и доп. — Москва : ИНФРА-М, 2023. — 407 с. : ил. + Доп. материалы [Электронный ресурс]. — (Высшее образование: Специалитет). — DOI 10.12737/1216659. - ISBN 978-5-16-016698-8. - Текст : электронный. - URL: https://znanium.com/catalog/product/1893654.

19. Теоретические основы и технология переработки пластических масс : учебник / В. Г. Бортников. — 3-е изд. — Москва : ИНФРА-М, 2020. — 480 с. + Доп. материалы [Электронный ресурс]. — (Высшее образование). - ISBN 978-5-16-009639-1. - Текст : электронный. - URL: https://znanium.com/catalog/product/1082747.

20. СП 156.13130.2014 Свод правил. Станции автомобильные заправочные. Требования пожарной безопасности. Текст : электронный. - URL: https://docs.cntd.ru/document/1200110842.

21. СП 155.13130.2014 Свод правил. Склады нефти и нефтепродуктов. Требования пожарной безопасности. Текст : электронный. - URL: https://docs.cntd.ru/document/1200108948.

22. Деревообработка: технологии и оборудование : учебное пособие / С.В. Фокин, О.Н. Шпортько. — 2-е изд., перераб. и доп. — Москва : ИНФРА-М, 2022. — 203 с. — (Среднее профессиональное образование). — DOI 10.12737/23909. - ISBN 978-5-16-012433-9. - Текст : электронный. - URL: https://znanium.com/catalog/product/1699764.

23. СП 105.13330.2012 Свод правил. Здания и помещения для хранения и переработки сельскохозяйственной продукции. Текст : электронный. - URL: https://docs.cntd.ru/document/1200095538.

24. Приказ МЧС России от 21.02.2013 № 116 «Об утверждении свода правил СП 7.13130 «Отопление, вентиляция и кондиционирование. Требования пожарной безопасности» Текст : электронный. - URL: https://docs.cntd.ru/document/1200098833.

25. Сооружения и оборудование для хранения сельскохозяйственной продукции : учебник / В.М. Зимняков, А.А. Курочкин, В.А. Милюткин [и др.] ; под ред. В.М. Зимнякова. — Москва : ИНФРА-М, 2021. — 202 с. + Доп. материалы [Электронный ресурс]. — (Высшее образование: Бакалавриат). — DOI 10.12737/textbook_59d71bf919ed60.44911677. - ISBN 978-5-16-013092-7. - Текст : электронный. - URL: https://znanium.com/catalog/product/1214861.

26. Направленное бурение нефтяных и газовых скважин : учебник / В.В. Нескоромных. — Москва : ИНФРА-М, 2022. — 347 с. + Доп. материалы [Электронный ресурс]. — (Высшее образование: Бакалавриат). — DOI 10.12737/textbook_5a1521453b20d7.29773613. - ISBN 978-5-16-016758-9. - Текст : электронный. - URL: https://znanium.com/catalog/product/1730502.

27. Оборудование термических цехов : учебник / В.В. Овчинников. — Москва : ФОРУМ : ИНФРА-М, 2021. — 368 с. — (Профессиональное образование). - ISBN 978-5-8199-0561-6. - Текст : электронный. - URL: https://znanium.com/catalog/product/1214042.

28. Топливо, смазочные материалы и технические жидкости : учебное пособие / А.Н. Карташевич, В.С. Товстыка, А.В. Гордеенко ; под ред. А.Н. Карташевича. — Москва : ИНФРА-М, 2022. — 421 с. : ил. — (Высшее образование: Бакалавриат). - ISBN 978-5-16-010298-6. - Текст : электронный. - URL: https://znanium.com/catalog/product/1839670.

29. Процессы и аппараты химических технологий. Основные процессы и оборудование производства пигментов, суспензий и паст в лакокрасочной промышленности : учеб. пособие / Д.А. Макаренков, В.И. Назаров, В.И. Баринский; под ред. В.И. Назарова. — Москва : ИНФРА-М, 2019. — 211 с. — (Высшее образование: Бакалавриат).ISBN 978-5-16-011431-6. - Текст : электронный. - URL: https://znanium.com/catalog/product/1003399.

30. Установки пожарной сигнализации : учебно-справочное пособие / С. В. Собурь. - 10-е изд., перераб. - Москва : ПожКнига, 2022. - 272 с. - (Пожарная безопасность предприятия). - ISBN 978-5-98629-109-3. - Текст : электронный. - URL: https://znanium.com/catalog/product/1245383.

31. Установки пожаротушения автоматические : учебно-справочное пособие / С. В. Собурь. - 11-е изд., перераб. - Москва : ПожКнига, 2022. - 314 с. - (Пожарная безопасность предприятия). - ISBN 978-5-98629-107-9. - Текст : электронный. - URL: https://znanium.com/catalog/product/1245385.

32. Правовое обеспечение профессиональной деятельности : учебник / А.Г. Хабибулин, К.Р. Мурсалимов. — 2-е изд., перераб. и доп. — Москва : ФОРУМ : ИНФРА-М, 2023. — 364 с. — (Среднее профессиональное образование). - ISBN 978-5-8199-0874-7. - Текст : электронный. - URL: https://znanium.com/catalog/product/1865357.

33. Федеральный закон от 31.07.2020 № 248-ФЗ «О государственном контроле (надзоре) и муниципальном контроле в Российской Федерации» https://docs.cntd.ru/document/565415215

34. Федеральный закон № 69-ФЗ от 21.12.1994 «О пожарной безопасности»: [Электронный ресурс] – режим доступа: https://docs.cntd.ru/document/9028718

35. Федеральный Закон № 123-ФЗ от 22.07.2008 «Технический регламент о требованиях пожарной безопасности»: [Электронный ресурс] – режим доступа: https://docs.cntd.ru/document/902111644

36. Федеральный закон от 26.12.2008 № 294-ФЗ «О защите прав юридических лиц и индивидуальных предпринимателей при осуществлении государственного контроля (надзора) и муниципального контроля»: [Электронный ресурс] – режим доступа: https://docs.cntd.ru/document/902135756

37. Постановлением Правительства РФ от 16.09.2020 № 1479 «Об утверждении Правил противопожарного режима в Российской Федерации»: [Электронный ресурс] – режим доступа: https://docs.cntd.ru/document/565837297

38. Приказ Минтруда России от 11.12.2020 № 881н «Об утверждении Правил по охране труда в подразделениях пожарной охраны»: [Электронный ресурс] – режим доступа: https://docs.cntd.ru/document/573191712

Интернет ресурсы:

2. Министерство Российской Федерации по делам гражданской обороны, чрезвычайным ситуациям и ликвидации последствий стихийных бедствий: [Электронный ресурс] – режим доступа: http://www.mchs.gov.ru

3. Электронно-библиотечная система. [Электронный ресурс] – режим доступа: http://znanium.com/

4. КонсультантПлюс информационная справочная правовая система. [Электронный ресурс] – режим доступа: http://www.consultant.ru/

4. КОНТРОЛЬ И ОЦЕНКА РЕЗУЛЬТАТОВ ОСВОЕНИЯ ПРОФЕССИОНАЛЬНОГО МОДУЛЯ (ПО РАЗДЕЛАМ)

Код и наименование профессиональных и общих компетенций, формируемых в рамках модуля	**Критерии оценки**	**Методы оценки**
Раздел 1 модуля 2. Анализ пожарной опасности объекта защиты		
ПК 2.1. Анализировать пожарную опасность объектов	Оценка «**отлично**» - техническое задание проанализировано, алгоритм разработан, соответствует техническому заданию и оформлен в соответствии со стандартами, пояснены его основные структуры. Оценка «**хорошо**» - алгоритм разработан, оформлен в соответствии со стандартами и соответствует заданию, пояснены его основные структуры. Оценка «**удовлетворительно**» - алгоритм разработан и соответствует заданию.	Экзамен/зачет в форме собеседования: практическое задание по построению алгоритма в соответствии с техническим заданием Защита отчетов по практическим и лабораторным работам
Раздел 2 модуля 2. Пожарная профилактика		
ПК 2.1. Анализировать пожарную опасность объектов	Оценка «**отлично**» - выполнена отладка модуля; с пояснением особенностей отладочных классов; сохранены и представлены результаты отладки. Оценка «**хорошо**» - выполнена отладка модуля; сохранены и представлены результаты отладки. Оценка «**удовлетворительно**» - выполнена отладка модуля, пояснены ее результаты.	Экзамен/зачет в форме собеседования: практическое задание по выполнению отладки предложенного программного модуля Защита отчетов по практическим и лабораторным работам Интерпретация результатов наблюдений за деятельностью обучающегося в процессе практики
ПК 2.2. Организовывать противопожарный режим на объекте защиты	Оценка «**отлично**» - выполнено тестирование модуля, в том числе с помощью инструментальных средств, и оформлены результаты тестирования в соответствии со стандартами.: выполнено функциональное тестирование, выполнена и представлена оценка тестового покрытия, сделан вывод о достаточности тестового пакета. Оценка «**хорошо**» - выполнено тестирование модуля, в том числе с помощью инструментальных средств, и оформлены результаты тестирования. выполнено функциональное тестирование, выполнена и представлена оценка тестового	Экзамен/зачет в форме собеседования: практическое задание по выполнению заданных видов тестирования программного модуля. оценке тестового покрытия**.** Защита отчетов по практическим и лабораторным работам Интерпретация результатов

	покрытия. Оценка «**удовлетворительно**» - выполнено тестирование модуля и оформлены результаты тестирования. выполнено функциональное тестирование, выполнена и представлена оценка тестового покрытия с некоторыми погрешностями.	наблюдений за деятельностью обучающегося в процессе практики
ПК 2.3. Проводить противопожарную пропаганду	Оценка «**отлично**» - определены качественные характеристики программного кода с помощью инструментальных средств; выявлены фрагменты некачественного кода; выполнен рефакторинг на уровнях переменных, функций, классов, алгоритмических структур; проведена оптимизация и подтверждено повышение качества программного кода. Оценка «**хорошо**» - определены качественные характеристики программного кода с помощью инструментальных средств; выявлены фрагменты некачественного кода; выполнен рефакторинг на нескольких уровнях; проведена оптимизация и выполнена оценка качества полученного программного кода. Оценка «**удовлетворительно**» - определены качественные характеристики программного кода частично с помощью инструментальных средств; выявлено несколько фрагментов некачественного кода; выполнен рефакторинг на нескольких уровнях; проведена оптимизация и выполнена оценка качества полученного программного кода.	Экзамен/зачет в форме собеседования: практическое задание по оценке качества кода предложенного программного модуля, поиску некачественного программного кода, его анализу, оптимизации методами рефакторинга. Защита отчетов по практическим и лабораторным работам Интерпретация результатов наблюдений за деятельностью обучающегося в процессе практики
ПК 2.4. Осуществлять контроль за соблюдением противопожарного режима на объекте защиты	Оценка «**отлично**» - программный модуль разработан по имеющемуся алгоритму в среде разработки методами объектно-ориентированного/ структурного программирования и полностью соответствует техническому заданию, соблюдены и пояснены основные этапы разработки; документация на модуль оформлена и соответствует стандартам. Оценка «**хорошо**» - программный модуль разработан по имеющемуся алгоритму в среде разработки методами объектно-ориентированного/ структурного программирования и практически соответствует техническому заданию с незначительными отклонениями, пояснены основные этапы разработки; документация	Экзамен/зачет в форме собеседования: практическое задание по разработке программного модуля в соответствии с техническим заданием Защита отчетов по практическим и лабораторным работам Интерпретация результатов наблюдений за деятельностью обучающегося в процессе практики

	на модуль оформлена и соответствует стандартам. Оценка «**удовлетворительно**» - программный модуль разработан по имеющемуся алгоритму в среде разработки методами объектно- ориентированного/ структурного программирования и соответствует техническому заданию; документация на модуль оформлена без существенных отклонений от стандартов	
ПК 2.5. Проводить обучение работников организаций и граждан мерам пожарной безопасности, мероприятиям по гражданской обороне и защите населения и территории от чрезвычайных ситуаций природного и техногенного характера	Оценка «**отлично**» - разработан модуль для заданного мобильного устройства с соблюдением основных этапов разработки на одном из современных языков программирования; при проверке работоспособности модуля на устройстве или эмуляторе установлено его соответствие спецификации. Оценка «**хорошо**» - разработан модуль для заданного мобильного устройства с учетом основных этапов разработки на одном из современных языков программирования; при проверке работоспособности модуля на устройстве или эмуляторе установлено соответствие выполняемых функций спецификации с незначительными отклонениями. Оценка «**удовлетворительно**» - разработан модуль для заданного мобильного устройства на одном из современных языков программирования; при проверке работоспособности модуля на устройстве или эмуляторе установлено соответствие основных выполняемых функций спецификации.	Экзамен/зачет в форме собеседования: практическое задание по созданию модуля для заданного мобильного устройства на основе спецификации Защита отчетов по практическим и лабораторным работам Интерпретация резуль-татов наблюдений за деятельностью обучающегося в процессе практики
ПК 2.6. Осуществлять контроль за состоянием противопожарного водоснабжения в районе выезда подразделения	Оценка «**отлично**» - программный модуль разработан по имеющемуся алгоритму в среде разработки методами объектно-ориентированного/ структурного программирования и полностью соответствует техническому заданию, соблюдены и пояснены основные этапы разработки; документация на модуль оформлена и соответствует стандартам. Оценка «**хорошо**» - программный модуль разработан по имеющемуся алгоритму в среде разработки методами объектно-ориентированного/ структурного программирования и практически соответствует техническому заданию с незначительными отклонениями, пояснены основные этапы разработки; документация	Экзамен/зачет в форме собеседования: практическое задание по разработке программного модуля в соответствии с техническим заданием Защита отчетов по практическим и лабораторным работам Интерпретация результатов наблюдений за деятельностью обучающегося в процессе практики

	на модуль оформлена и соответствует стандартам. Оценка «**удовлетворительно**» - программный модуль разработан по имеющемуся алгоритму в среде разработки методами объектно- ориентированного/ структурного программирования и соответствует техническому заданию; документация на модуль оформлена без существенных отклонений от стандартов.	
Раздел 3 модуля 2. Правовые основы деятельности в области обеспечения пожарной безопасности		
ПК 2.3. Проводить противопожарную пропаганду	Оценка «**отлично**» - выполнена отладка модуля; с пояснением особенностей отладочных классов; сохранены и представлены результаты отладки. Оценка «**хорошо**» - выполнена отладка модуля; сохранены и представлены результаты отладки. Оценка «**удовлетворительно**» - выполнена отладка модуля, пояснены ее результаты.	Экзамен/зачет в форме собеседования: практическое задание по разработке программного модуля в соответствии с техническим заданием Защита отчетов по практическим и лабораторным работам Интерпретация результатов наблюдений за деятельностью обучающегося в процессе практики
ПК 2.4. Осуществлять контроль за соблюдением противопожарного режима на объекте защиты	Оценка «**отлично**» - выполнена отладка модуля; с пояснением особенностей отладочных классов; сохранены и представлены результаты отладки. Оценка «**хорошо**» - выполнена отладка модуля; сохранены и представлены результаты отладки. Оценка «**удовлетворительно**» - выполнена отладка модуля, пояснены ее результаты.	Экзамен/зачет в форме собеседования: практическое задание по разработке программного модуля в соответствии с техническим заданием Защита отчетов по практическим и лабораторным работам Интерпретация результатов наблюдений за деятельностью обучающегося в процессе практики
ОК 01. Выбирать способы решения задач профессиональной деятельности применительно к различным контекстам	- обоснованность постановки цели, выбора и применения методов и способов решения профессиональных задач; - адекватная оценка и самооценка эффективности и качества выполнения профессиональных задач	Экспертное наблюдение за выполнением работ

ОК 02. Использовать современные средства поиска, анализа и интерпретации для выполнения задач профессиональной деятельности информации, и информационные технологии	- использование различных источников, включая электронные ресурсы, медиаресурсы, Интернет-ресурсы, периодические издания по специальности для решения профессиональных задач	
ОК 03. Планировать и реализовывать собственное профессиональное и личностное развитие, предпринимательскую деятельность в профессиональной сфере, использовать знания по финансовой грамотности в различных жизненных ситуациях	- демонстрация ответственности за принятые решения; - обоснованность самоанализа и коррекция результатов собственной работы; - применение современной научной профессиональной терминологии; - выстраивание траектории профессионального развития и самообразования	
ОК 04. Эффективно взаимодействовать и работать в коллективе и команде	- взаимодействие с обучающимися, преподавателями и мастерами в ходе обучения, с руководителями учебной и производственной практик; - обоснованность анализа работы членов команды (подчиненных)	
ОК 05. Осуществлять устную и письменную коммуникацию на государственном языке Российской Федерации с учетом особенностей социального и культурного контекста	- демонстрация грамотной устной и письменной речи; - ясность формулирования и изложения мыслей	
ОК 06. Проявлять гражданско-патриотическую позицию, демонстрировать осознанное поведение на основе традиционных общечеловеческих ценностей, в том числе с учетом гармонизации межнациональных и межрелигиозных отношений, применять стандарты антикоррупционного поведения	- соблюдение норм поведения во время учебных занятий и прохождения учебной и производственной практик	
ОК 07. Содействовать сохранению окружающей	- эффективное выполнение правил ТБ во время учебных занятий, при прохождении	

среды, ресурсосбережению, применять знания об изменении климата, принципы бережливого производства, эффективно действовать в чрезвычайных ситуациях	учебной и производственной практик; - демонстрация знаний и использование ресурсосберегающих технологий в профессиональной деятельности	
ОК 09. Пользоваться профессиональной документацией на государственном и иностранном языках	- эффективное использование в профессиональной деятельности необходимой технической документации, в том числе на английском языке	

Приложение 1
Обязательное

КОНКРЕТИЗАЦИЯ ДОСТИЖЕНИЯ ЛИЧНОСТНЫХ РЕЗУЛЬТАТОВ

Личностные результаты	**Содержание урока (тема, тип урока, воспитательные задачи)**	**Способ организации деятельности**	**Продукт деятельности**	**Оценка процесса формирования ЛР**
МДК 02.02 Пожарная профилактика, 2 курс 2 семестр				
ЛР 2 Проявляющий активную гражданскую позицию, демонстрирующий приверженность принципам честности, порядочности, открытости, экономически активный и участвующий в студенческом и территориальном самоуправлении, в том числе на условиях добровольчества, продуктивно взаимодействующий и участвующий в деятельности общественных организаций ЛР 19 Способный контролировать соблюдение государственных мер в области обеспечения пожарной безопасности	Тема: «Причины пожаров от электрического тока» (2 ч) Тип урока: изучения и первичного закрепления новых знаний и способов деятельности (экскурсия) Воспитательные задачи: - формирование уважения к своей будущей профессии - формирование культуры потребления информации, навыков отбора и критического анализа информации, умения ориентироваться в информационном пространстве	Экскурсия в Башкирэнерго. Общение с сотрудниками организации ответы на вопросы обучающихся.	Презентация на тему повышения уровня пожарной безопасности на производственных объектах с массовым пребыванием людей	- эмоциональное позитивное отношение к своей будущей профессии - повышение мотивации для стремления работать по своей специальности

Приложение II.3
к программе СПО 20.02.04 «Пожарная безопасность»

РАБОЧАЯ ПРОГРАММА ПРОФЕССИОНАЛЬНОГО МОДУЛЯ

ПМ.03 ОРГАНИЗАЦИЯ ТУШЕНИЯ ПОЖАРОВ И ПРОВЕДЕНИЯ АВАРИЙНО-СПАСАТЕЛЬНЫХ РАБОТ

2023

Составитель:

Демиденко Сергей Владимирович, преподаватель ГБПОУ УКРТБ

Макаренко Сергей Владимирович, преподаватель ГБПОУ УКРТБ

Валиев Рустем Рафимович, преподаватель ГБПОУ УКРТБ

Куц Вячеслав Викторович, преподаватель ГБПОУ УКРТБ

Петров Валерий Евгеньевич, преподаватель ГБПОУ УКРТБ

Гумеров Дамир Мунавирович, преподователь ГПБПОУ УКРТБ

СОДЕРЖАНИЕ

1. Общая характеристика рабочей программы профессионального модуля
2. Структура и содержание профессионального модуля
3. Условия реализация программы профессионального модуля
4. Контроль и оценка результатов освоения профессионального модуля

Приложение 1

1. ОБЩАЯ ХАРАКТЕРИСТИКА РАБОЧЕЙ ПРОГРАММЫ ПРОФЕССИОНАЛЬНОГО МОДУЛЯ

ПМ.03. Организация тушения пожаров и проведения аварийно-спасательных работ

наименование профессионального модуля

1.1. Цель и планируемые результаты освоения профессионального модуля

В результате изучения профессионального модуля студент должен освоить основной вид профессиональной деятельности «Выполнение работ по осуществлению караульной службы, тушению пожаров, проведению аварийно-спасательных работ» и соответствующие ему профессиональные компетенции и общие компетенции:

Перечень общих компетенций

Код	Наименование общих компетенций
ОК 1.	Выбирать способы решения задач профессиональной деятельности применительно к различным контекстам
ОК 2.	Использовать современные средства поиска, анализа и интерпретации информации, и информационные технологии для выполнения задач профессиональной деятельности
ОК 3.	Планировать и реализовывать собственное профессиональное и личностное развитие, предпринимательскую деятельность в профессиональной сфере, использовать знания по финансовой грамотности в различных жизненных ситуациях;
ОК 4.	Эффективно взаимодействовать и работать в коллективе и команде;
ОК 5.	Осуществлять устную и письменную коммуникацию на государственном языке Российской Федерации с учетом особенностей социального и культурного контекста;
ОК 6.	Проявлять гражданско-патриотическую позицию, демонстрировать осознанное поведение на основе традиционных общечеловеческих ценностей, в том числе с учетом гармонизации межнациональных и межрелигиозных отношений, применять стандарты антикоррупционного поведения;
ОК 7.	Содействовать сохранению окружающей среды, ресурсосбережению, применять знания об изменении климата, принципы бережливого производства, эффективно действовать в чрезвычайных ситуациях;
ОК 8.	ОК 08. Использовать средства физической культуры для сохранения и укрепления здоровья в процессе профессиональной деятельности и поддержания необходимого уровня физической подготовленности;
ОК 9.	Пользоваться профессиональной документацией на государственном и иностранном языках.

Перечень профессиональных компетенций

Код	Наименование видов деятельности и профессиональных компетенций
ВД 0.3	Организация тушения пожаров и проведения аварийно-спасательных работ (по выбору)
ПК 3.1.	Руководить деятельностью отделения (караула) пожарной части (отдельного поста) при тушении пожаров и проведении аварийно-спасательных работ, связанных с тушением пожара.
ПК 3.2.	Руководить деятельностью отделения (караула) пожарной части (отдельного поста) при тушении пожаров с использованием средств индивидуальной защиты органов дыхания и зрения в непригодной для дыхания среде.
ПК 3.3.	Организовывать деятельность дежурного караула (смены) пожарной части (отдельного поста) во время несения суточного дежурства в расположении части.
ПК 3.4.	Организовывать действия дежурного караула (смены) по сбору, выезду и

	следованию к месту пожара (вызова).
ПК 3.5.	Организовывать боевую подготовку личного состава отделения дежурного караула (смены).
ПК 3.6.	Организовывать действия по тушению пожаров с применением автоматизированных (роботизированных) и перспективных установок пожаротушения.
ПК 3.7.	Анализировать действия подразделений пожарной охраны по тушению пожаров проведению аварийно-спасательных работ, связанных с тушением пожаров, и планировать действия пожарных подразделений.
ПК 3.8.	Выполнять работы по приемке (передаче) и содержанию в состоянии постоянной готовности к тушению пожара и проведению поисково-спасательных работ мобильных средств пожаротушения, средств связи, средств индивидуальной защиты и спасения, огнетушащих веществ и специальных агрегатов, аварийно-спасательной техники.
ПК 3.9.	Организовывать службу и подготовку личного состава, осуществляющего дежурство на мобильных средствах пожаротушения, в том числе на специальной пожарной технике, в подразделениях пожарной охраны.
ПК 3.10.	Обеспечивать работоспособность и организовывать подготовку к эксплуатации мобильных средств пожаротушения.
ПК 3.11.	Организовывать тушение пожаров с применением мобильных средств пожаротушения, в том числе специальных пожарных автомобилей.
ПК 3.12.	Организовывать действия по обслуживанию и ремонту пожарного оборудования, средств индивидуальной защиты и спасения людей при пожаре.

В ходе освоения профессионального модуля учитывается движение к достижению личностных результатов обучающимися ЛР 1,2, 10, 13,15,18,19,20.

В результате освоения профессионального модуля студент должен:

Владеть навыками	Организации, контроля и выполнения работ по оценке обстановки на месте тушения пожара в составе отделения; Организации и выполнения работ по определению и привлечению дополнительных сил и средств; Организации, контроля и выполнения работ по локализации и ликвидации пожара силами и средствами отделения; Руководства оказанием первой помощи пострадавшим при пожаре Организации и проведения разведки пожара, оценки создавшейся обстановки на пожарах и авариях с использованием средств индивидуальной защиты органов дыхания и зрения в непригодной для дыхания среде; Осуществления выбора решающего направления действий по тушению пожара с использованием средств индивидуальной защиты органов дыхания и зрения в непригодной для дыхания среде; Осуществления выбора огнетушащих веществ, определения способов, приёмов и механизмов прекращения горения в зависимости от характера пожара и обстановки на нём с использованием средств индивидуальной защиты органов дыхания и зрения в непригодной для дыхания среде; Применения расчетов требуемых сил и средств для тушения пожаров с использованием средств индивидуальной защиты органов дыхания и зрения в непригодной для дыхания среде; Определения приемов, способов тушения пожаров и проведения аварийно-спасательных работ на объектах различного назначения с использованием средств индивидуальной защиты органов дыхания и зрения в непригодной для дыхания среде;

	Осуществления тушения пожара в сложных условиях с использованием средств индивидуальной защиты органов дыхания и зрения в непригодной для дыхания среде; Организации и контроля выполнения работ по приему-передаче техники и вооружения, служебной документации, проверке состояния помещений дежурного караула, оборудования и имущества в них, состояния территории подразделения личным составом дежурного караула при смене караулов Обеспечения соблюдения личным составом караула требований охраны труда при выполнении служебных обязанностей Организация несения службы личным составом дежурного караула, в том числе лицами внутреннего наряда Организация деятельности караула в период дежурства Обеспечения готовности дежурного караула к действиям по тушению пожаров Организации, контроля и выполнения работ по следованию дежурного караула к месту вызова Организации и проведения занятия и тренировки с личным составом дежурного караула; Выполнения и осуществления приёма нормативов по пожарно-строевой и физической подготовке; Проведения тренировочных занятий по решению пожарно-тактических задач на различных объектах; Планирования и составления документов предварительного планирования боевых действий по тушению пожаров; Приемки (передачи) и содержания в исправном состоянии мобильных средств пожаротушения; Организации службы и подготовки личного состава, осуществляющего дежурство на мобильных средствах пожаротушения, в том числе на специальной пожарной технике, в подразделениях пожарной охраны; Контроля проведения регламентного и профилактического обслуживания пожарной техники в установленные сроки; Организации проведения ремонтных работ мобильных средств пожаротушения; Организации технического обслуживания техники; Ведения учетно-отчетной документации в рамках должностных обязанностей; Руководства личным составом при тушении пожаров с применением специальной пожарной техники Восстановления боеготовности специальной пожарной техники и личного состава Организации действий по обслуживанию и ремонту пожарного оборудования, средств индивидуальной защиты и спасения людей при пожаре
Уметь	Организовывать и контролировать проведение оценки состояния пострадавшего по основным наблюдаемым симптомам или путем опроса пострадавшего Работать с пожарно-техническим и спасательным вооружением и оборудованием Проводить оценку обстановки по внешним признакам на месте вызова Осуществлять расчет вероятного развития пожара Определять ранг пожара Руководить действиями по оказанию первой помощи пострадавшему в соответствии с универсальной схемой оказания первой помощи до оказания медицинской помощи на месте происшествия Рассчитывать необходимое количество сил и средств Организовывать действия личного состава отделения по приведению в

	состояние готовности мобильных средств пожаротушения, пожарных спасательных устройств и снаряжения, СИЗ, огнетушащих веществ и специальных агрегатов Использовать средства связи и оповещения, приборы и технические средства для сбора и обработки оперативной информации Производить развертывание сил и средств, используемых для тушения пожара Выбирать решающее направление действий по тушению пожаров Указывать подчиненному личному составу водоисточник, направление и способы прокладки рукавных линий, место установки разветвления, количество и виды стволов, боевые позиции ствольщиков, места установки пожарных лестниц Выявлять опасные факторы пожара и принимать меры по защите личного состава от их воздействия Принимать решение об использовании СИЗ Ставить задачи перед участниками тушения пожара Контролировать выполнение поставленных задач Применять пожарную, аварийно-спасательную и инженерную технику и оборудование при тушении пожаров и проведении аварийно-спасательных работ Организовывать мероприятия по обеспечению безопасности работ, защите личного состава от поражающих факторов Выбирать пожарную, аварийно-спасательную и инженерную технику и оборудование в зависимости от ситуации при тушении пожаров и проведении аварийно-спасательных работ Организовывать и проводить разведку пожара, оценивать создавшуюся обстановку на пожарах и авариях с использованием средств индивидуальной защиты органов дыхания и зрения в непригодной для дыхания среде; Осуществлять выбор решающего направления действий по тушению пожара с использованием средств индивидуальной защиты органов дыхания и зрения в непригодной для дыхания среде; Осуществлять выбор огнетушащих веществ, определять способы, приёмы и механизмы прекращения горения в зависимости от характера пожара и обстановки на нём с использованием средств индивидуальной защиты органов дыхания и зрения в непригодной для дыхания среде; Применять расчеты требуемых сил и средств для тушения пожаров с использованием средств индивидуальной защиты органов дыхания и зрения в непригодной для дыхания среде; Определять приемы, способы тушения пожаров и проведение аварийно-спасательных работ на объектах различного назначения с использованием средств индивидуальной защиты органов дыхания и зрения в непригодной для дыхания среде; Осуществлять тушение пожара в сложных условиях с использованием средств индивидуальной защиты органов дыхания и зрения в непригодной для дыхания среде; Организовывать и контролировать выполнение личным составом караула работ по проверке работоспособности мобильных средств пожаротушения, пожарных спасательных устройств и снаряжения, СИЗ, огнетушащих веществ и специальных агрегатов, приспособлений и средств оказания первой помощи пострадавшим Осуществлять контроль за действиями личного состава по приемке и передаче закрепленных мобильных средств пожаротушения, пожарных спасательных устройств и снаряжения, СИЗ, огнетушащих веществ и специальных агрегатов, приспособлений и средств оказания первой помощи пострадавшим Контролировать выполнение личным составом караула требований охраны

	труда, пожарной безопасности и санитарно-гигиенических норм Контролировать несение службы личным составом караула Планировать и осуществлять мероприятия, вести документацию согласно специализации караула Вести учетную документацию по обслуживанию техники и пожарно-технического вооружения караула Обеспечивать постоянную готовность к ведению действий по тушению пожаров в период дежурства Организовывать и контролировать проверку наружного противопожарного водоснабжения Контролировать выполнение должностных обязанностей личным составом дежурного караула Обеспечивать выполнение мероприятий, предусмотренных распорядком дня Контролировать сбор данных о наличии людей в ночное время в детских, медицинских организациях и на охраняемых объектах Контролировать содержание боевой одежды, СИЗОД личного состава дежурного караула в исправном состоянии Контролировать выполнение личным составом дежурного караула норматива «сбор и выезд по тревоге» Контролировать выполнение личным составом дежурного караула требований области охраны труда при сборе, посадке в автомобиль и выезде к месту вызова Обеспечивать соблюдение дисциплины личным составом дежурного караула при сборе, посадке в автомобиль и выезде к месту вызова Обеспечивать эффективное размещение личного состава дежурного караула на технике в соответствии с табелем боевого расчета Контролировать поддержание техники и вооружения в готовности к проведению боевых действий по тушению пожара Контролировать выполнение личным составом дежурного караула правил ношения установленной формы одежды Выезжать во главе дежурного караула для проведения боевых действий по тушению пожаров Контролировать выбор оптимального пути следования к месту пожара Контролировать действия личного состава караула при следовании к месту пожара с учетом обеспечения безопасности движения Поддерживать связь со старшим должностным лицом гарнизона, докладывать ему об изменении обстановки Определять степень опасности в зоне тушения пожара и информировать о ней командира отделения Отдавать командиру отделения распоряжения и требовать их исполнения Вести радиосвязь с диспетчером пожарной части по сбору оперативной информации об объекте пожара Информировать командира отделения об особенностях объекта пожара, указанных в документах предварительного планирования боевых действий на пожаре Изучать района выезда пожарно-спасательного подразделения; Организовывать и проводить занятия и тренировки с личным составом дежурного караула; Выполнять и осуществлять приём нормативов по пожарно-строевой и физической подготовке; Проводить тренировочные занятия по решению пожарно-тактических задач на различные объекты; Проводить оперативно-тактическое изучение района выезда подразделения; Контролировать состояние противопожарного водоснабжения в районе выезда

	подразделения при проведении оперативно-тактическое изучение района выезда; Определять необходимость применения роботизированных установок пожаротушения; Управлять роботизированными установками пожаротушения при проведении боевых действий по тушению пожара; Осуществлять подачу (пуск) огнетушащих веществ с помощью роботизированных установок пожаротушения; Определять необходимость применения установок пожаротушения с гидроабразивной резкой; Управлять установками пожаротушения с гидроабразивной резкой при проведении боевых действий по тушению пожара; Осуществлять подачу (пуск) огнетушащих веществ с установок пожаротушения с гидроабразивной резкой; Планировать и составлять документы предварительного планирования боевых действий по тушению пожаров; Анализировать оперативно-тактическую деятельность подразделений по тушению пожаров и проведению аварийно-спасательных работ; Обрабатывать данные, полученные при использовании дистанционно пилотируемых воздушных судов вертолетного типа; Осуществлять выполнение работ по приемке (передаче) и содержанию в исправном состоянии мобильных средств пожаротушения; Оценивать состояние работоспособности и комплектность мобильных средств пожаротушения; Контролировать техническое состояние мобильных средств пожаротушения, агрегатов, оборудования и инструмента; Рационально и эффективно организовывать свою деятельность и работу подчиненных Вести документацию учета занятий Организовывать и проводить занятия и тренировки с личным составом Выполнять планы занятий, тренировок, комплексных учений Ведение формуляров мобильных средств пожаротушения; Контролировать полноту и качество выполнения мероприятий дневного осмотра закрепленной пожарной и аварийно-спасательной техники, пожарного инструмента и аварийно-спасательного оборудования, средств радиационной и химической защиты, приборов химического и дозиметрического контроля личным составом караула с отметкой в журнале учета проведенных испытаний; Подготовка документации и технического задания для закупочных процедур; Контролировать качество выполненных работ по техническому обслуживанию пожарных автомобилей с отметкой в журнале учета технического обслуживания пожарного автомобиля; Организовывать проведение ремонта и регламентного обслуживания мобильных средств пожаротушения; Разрабатывать и корректировать, в соответствии с должностными обязанностями, документы караульной службы, предварительного планирования боевых действий по тушению пожаров; Обеспечивать соблюдение правил эксплуатации мобильных средств пожаротушения Работать с пожарно-техническим и спасательным вооружением и оборудованием Проводить оценку обстановки по внешним признакам на месте вызова Осуществлять расчет вероятного развития пожара Определять ранг пожара Рассчитывать необходимое количество сил и средств

	Организовывать действия личного состава отделения по приведению в состояние готовности мобильных средств пожаротушения, пожарных спасательных устройств и снаряжения, СИЗ, огнетушащих веществ и специальных агрегатов Использовать средства связи и оповещения, приборы и технические средства для сбора и обработки оперативной информации Производить развертывание сил и средств, используемых для тушения пожара. Выбирать решающее направление действий по тушению пожаров Указывать подчиненному личному составу водоисточник, направление и способы прокладки рукавных линий, место установки разветвления, количество и виды стволов, боевые позиции ствольщиков, места установки пожарных лестниц Выявлять опасные факторы пожара и принимать меры по защите личного состава от их воздействия Принимать решение об использовании СИЗ Ставить задачи перед участниками тушения пожара Контролировать выполнение поставленных задач Применять пожарную, аварийно-спасательную и инженерную технику и оборудование при тушении пожаров и проведении аварийно-спасательных работ Организовывать мероприятия по обеспечению безопасности работ, защите личного состава от поражающих факторов Выбирать пожарную, аварийно-спасательную и инженерную технику и оборудование в зависимости от ситуации при тушении пожаров и проведении аварийно-спасательных работ Поддерживать групповое взаимодействие и работать в команде Осуществлять заправку специальной пожарной техники горюче-смазочными материалами, а также огнетушащими веществами Выполнять мероприятия по закрытию крышками колодцев пожарных гидрантов, открытых при проведении боевых действий по тушению пожаров Организовывать замену неисправного пожарного оборудования, СИЗ пожарных и средств самоспасания пожарных, пожарного инструмента, средств спасения людей, средств связи, обмундирования (боевой одежды, форменной одежды) Организовывать замену на сухие промокших пожарных рукавов и их сушку Производить визуальный осмотр состояния подчиненного личного состава действия по обслуживанию и ремонту пожарного оборудования, средств индивидуальной защиты и спасения людей при пожаре
Знать	Универсальную схему оказания первой помощи на месте происшествия Перечень состояний, при которых оказывается первая помощь Перечень мероприятий по оказанию первой помощи Психологические особенности общения и поведения с пострадавшими людьми и людьми, пребывающими в экстремальной или критической ситуациях Ответственность руководителя пожарного подразделения при оказании первой помощи пострадавшим Основные характеристики пожара, тактика тушения и правила борьбы с распространением пожара Способы проведения разведки на месте пожара, обязанности ведущих разведку, меры безопасности Порядок оценки обстановки на пожаре и принятия решения о ведении действий по тушению пожара и проведению аварийно-спасательных работ Правила выбора решающего направления действий по тушению пожара

	Порядок привлечения дополнительных сил и средств для тушения пожара и проведения аварийно-спасательных работ Правила эксплуатации пожарных гидрантов Требования охраны труда при тушении пожара Горючие свойства материалов, побочные факторы горения взрывчатых и радиоактивных веществ Нормативно-правовую базу по вопросам организации пожаротушения и проведению аварийно-спасательных работ Требования охраны труда и обеспечение безопасности при оказании первой помощи пострадавшим при пожаре Порядок передачи и содержание оперативной Правила ведения радиосвязи, порядок радиотелефонного обмена информации Правила проведения аварийно-спасательных работ при тушении пожаров с использованием СИЗ органов дыхания и зрения в непригодной для дыхания среде;

1.2. Количество часов, отводимое на освоение профессионального модуля

Всего часов – 684 часа, в том числе:

- 228 часов вариативной части, направленных на усиление обязательной части программы профессионального модуля.

2. СТРУКТУРА И СОДЕРЖАНИЕ ПРОФЕССИОНАЛЬНОГО МОДУЛЯ

2.1. Структура профессионального модуля

Коды профессиональных компетенций	Наименования разделов профессионального модуля*	Суммарный объем нагрузки, час	Объем профессионального модуля, час						
			Обучение по МДК				Практика		Промежуточная аттестация
			Всего, часов	в т.ч. лабораторные работы и практические занятия, часов	в т.ч., курсовая работа (проект), часов	Самостоятельная работа	Учебная, часов	Производственная (по профилю специальности), часов	
1	2	3	4	5	6	7	8	9	10
МДК 03.01	**Раздел 1.** Основы организации и управления силами и средствами на пожаре	**58**	**50**	**20**		**6**			**2**
МДК 03.02	**Раздел 2.** Организация газодымозащитной службы	**154**	**138**	**60**		**14**			**2**
МДК 03.03	**Раздел 3.** Организация службы и подготовки в подразделениях пожарной охраны	**46**	**40**	**20**		**2**			**4**

*Раздел профессионального модуля – часть программы профессионального модуля, которая характеризуется логической завершенностью и направлена на освоение одной или нескольких профессиональных компетенций. Раздел профессионального модуля может состоять из междисциплинарного курса или его части и соответствующих частей учебной и производственной практик. Наименование раздела профессионального модуля должно начинаться с отглагольного существительного и отражать совокупность осваиваемых компетенций, умений и знаний.

МДК 03.04	**Раздел 4.** Организация и проведение аварийно-спасательных работ	**68**	**60**	**32**		**6**			**2**
МДК 03.05	**Раздел 5.** Эксплуатация пожарных автомобилей и пожарного оборудования	**136**	**124**	**64**		**10**			**2**
УП.03	**Учебная практика**	**36**					**36**		
ПП.03	**Производственная практика (по профилю специальности)**, часов	**180**						**180**	
	Промежуточная аттестация (экзамен (квалификационный))	**6**							
	Всего:	**684**	**412**	**196**		**38**			**12**

2.2. Тематический план и содержание профессионального модуля (ПМ)

Наименование разделов и тем профессионального модуля (ПМ), междисциплинарных курсов (МДК)	Содержание учебного материала, лабораторные работы и практические занятия, самостоятельная работа обучающихся , курсовая работ (проект)	Объем часов
1	**2**	**3**
		3 7 8

VII семестр			
Раздел 1. Основы организации и управления силами и средствами на пожаре			**58**
МДК 03.01. Основы организации и управления силами и средствами на пожаре			**58**
Тема 3.1.1 **Спасение людей на пожаре.**	**Содержание**		**10**
	1	Средства и способы спасения людей на пожаре.	4
		Домашнее задание: Чтение и анализ литературы [3], стр. 91	
	2	Тактика спасения людей, в сложных условиях.	2
		Домашнее задание: Чтение и анализ литературы [3], стр. 98	
	3	Тактика спасения людей, животных и материальных ценностей на пожарах.	2
		Домашнее задание: Чтение и анализ литературы [3], стр. 101	
	4	Тушение пожаров и проведение аварийно-спасательных работ в непригодной для дыхания среде.	2
		Домашнее задание: Чтение и анализ литературы [3], стр. 107	
	Практические занятия		**6**
	1	Методика расчета сил и средств для спасения людей в зданиях и сооружениях.	
	2	Методика выбора решающего направления.	
	3	Решение ситуационных задач и принятие решения на использование средств индивидуальной защиты.	
	Самостоятельная работа		**2**
	Изучение оперативно тактических особенностей объекта		
Тема 3.1.2 **Основы организации и управления силами и средствами на пожаре**	**Содержание**		**10**
	1	Основные принципы управления силами и средствами на пожаре	2
		Домашнее задание: Чтение и анализ литературы [2], стр. 88,89	
	2	Обязанности руководителя тушения пожара	2
		Домашнее задание: Чтение и анализ литературы [2], стр. 107	
	3	Руководство действиями при работе на пожаре одного или нескольких караулов	2
		Домашнее задание: Чтение и анализ литературы [2], стр. 115	
	4	Организация взаимодействия между оперативными службами на пожаре	2
		Домашнее задание: Чтение и анализ литературы [2], стр. 118-120	
	5	Общее представление о структуре управления силами и средствами, работа оперативного штаба на пожаре Создание участков и секторов тушения пожара	2
		Домашнее задание: Чтение и анализ литературы [2], стр. 123	
	Практические занятия		**6**
	4	Решение тактических задач по выбору решающего направления	
	5	Организация боевых участков.	
	6	Заполнение служебной документации оперативного штаба	

	Самостоятельная работа		**2**
	Изучение расписания выездов Уфимского гарнизона		
Тема 3.1.3 Особенности пожаров и их тушения на некоторых характерных объектах	**Содержание**		**10**
	1	Тушение пожаров на открытых технологических установках по переработке ГЖ и газов	2
		Домашнее задание: Чтение и анализ литературы [3], стр. 114	
	2	Тушение пожаров на электроустановках электростанций и подстанций	2
		Домашнее задание: Чтение и анализ литературы [3], стр. 119	
	3	Тушение пожаров на воздушных судах в аэропортах	2
		Домашнее задание: Чтение и анализ литературы [3], стр. 123	
	4	Тушение пожаров на складах	2
		Домашнее задание: Чтение и анализ литературы [3], стр. 128	
	5	Тушение лесных пожаров	2
		Домашнее задание: Чтение и анализ литературы [3], стр. 130	
	Практические занятия		**8**
	7	Схематично расписать условные графические обозначения пожарной техники и пожарно-технического вооружения	
	8	Разработка совмещенных графиков развития и тушения пожаров	
	9	Разработка замыслов на ПТУ	
	10	Заполнение донесения о пожаре	
	Самостоятельная работа		**2**
	Подготовить схему боевого развертывания		
Промежуточная аттестация (экзамен)			**2**
Производственная практика			**36**
Организации и проведения разведки пожара, оценки создавшейся обстановки на пожарах и авариях			6
Осуществления выбора решающего направления действий по тушению пожара с использованием средств индивидуальной защиты органов дыхания и зрения в непригодной для дыхания среде.			6
Осуществления выбора огнетушащих веществ, определения способов, приёмов и механизмов прекращения горения в зависимости от характера пожара и обстановки.			6
Организации и выполнения работ по расстановки сил и средств по боевым участкам и привлечению дополнительных сил.			6
Осуществлять расчет вероятного развития пожара. Определять ранг пожара.			6
Организовать управление силами и средствами на месте пожара через оперативный штаб.			6
V семестр			
Раздел 2. Организация газодымозащитной службы			**154**
МДК 03.02 Организация газодымозащитной службы			**154**

Тема 3.2.1 Нормативные акты и руководящие документы Министерства чрезвычайных ситуаций (МЧС) России по газодымозащитной службе.	**Содержание**		**4**
	1	Основные понятия, задачи, функции, организация и направления развития газодымозащитной службы.	2
		Домашнее задание: Чтение и анализ литературы [8] стр. 28 - 32.	
	2	Подготовка и допуск личного состава к работе в СИЗОД. Цель и периодичность медицинского освидетельствования..	2
		Домашнее задание: Чтение и анализ литературы [8] стр. 44 – 45, [8] стр.219-232	
	Практические занятия		**2**
	11	Использование методики определения уровня физической работоспособности в зависимости от возраста и методики оценки адаптации газодымозащитника к физическим нагрузкам.	
	Самостоятельная работа		**2**
	Изучение руководящих и нормативных документов по организации ГДЗС.		
Тема 3.2.2 Классификация аварийнохимически опасных веществ и опасные факторы пожара	**Содержание**		**8**
	1	Классификация аварийнохимически опасных веществ и опасные факторы пожара. Характеристика дыма в зависимости от состава горящих веществ и характера горения.	2
		Домашнее задание: Чтение и анализ литературы [8] стр.1-16	
	2	Состав вдыхаемого и выдыхаемого воздуха, значение кислорода в процессе обмена веществ.	2
		Домашнее задание: Чтение и анализ литературы [8] стр.10-16	
	3	Физиология дыхания и кровообращения, количественная характеристика процесса дыхания.	2
		Домашнее задание: Чтение и анализ литературы [8] стр.15-48	
	4	Способы защиты органов дыхания и зрения от воздействия продуктов сгорания. Классификация СИЗОД.	2
		Домашнее задание: Чтение и анализ литературы [8] стр.15-48	
	Практические работы		**6**
	12	Определение АХОВ и их классификации по степени воздействия на организм человека.	
	13	Организация хранения, перевозки и экстренных мер при ликвидации утечек АХОВ.	
	14	Получение навыков надевания БОП, костюмов химзащиты, ТОК и СИЗОД.	
	Самостоятельная работа		**2**
	Работа с нормативно-технической литературой по транспортировке АХОВ.		
Тема 3.2.3 Тактико-технические характеристики и устройство СИЗОД	**Содержание**		**8**
	1	Назначение и тактико-технические характеристики СИЗОД.	2
		Домашнее задание: Чтение и анализ литературы [8] стр.105-118	
	2	Тактико-технические характеристики СИЗОД, стоящих на оснащении пожарных подразделений.	2
		Домашнее задание: Чтение и анализ литературы [8] стр.49-55	
	3	Общее устройство, основные узлы и детали ДАСК.	2

		Назначение, устройство и принцип работы основных узлов КИП-8.	
		Домашнее задание: Чтение и анализ литературы [8] стр.105-118	
	4	Общее устройство, основные узлы и детали ДАСВ. Назначение, устройство и принцип работы основных узлов ДАСВ Драгер PSS3000.	2
		Домашнее задание: Чтение и анализ литературы [8] стр.74-80	
	Практические занятия		**12**
	15	Разборка и сборка кислородного изолирующего противогаза КИП-8. Отработка порядка замены кислородных баллонов и регенеративных патронов.	2
	16-17	Составление принципиальной схемы работы узлов и деталей ДАСК с указанием требуемых параметров работы и способов их регулировки.	4
	18	Разборка и сборка дыхательных аппаратов со сжатым воздухом Драгер PSS3000. Отработка порядка замены воздушных баллонов.	2
	19-20	Составление принципиальной схемы работы узлов и деталей ДАСК с указанием требуемых параметров работы и способов их регулировки.	4
VI семестр			
Тема 3.2.4 Эксплуатация оборудования газодымозащитной службы. Меры безопасности при эксплуатации технических средств и учебных объектов ГДЗС.	**Содержание**		**10**
	1	Эксплуатация оборудования ГДЗС. Виды ТО СИЗОД. Меры безопасности при эксплуатации оборудования, работающего под давлением.	2
		Домашнее задание: Чтение и анализ литературы [8] стр.119-135	
	2	Изучение организации работы и оснащения базы ГДЗС Уфимского гарнизона. Обслуживающий пост ГДЗС пожарной части.	2
		Домашнее задание: Чтение и анализ литературы [8] стр.135-161	
	3	Организация работы и оснащение наполнительных пунктов и пунктов гидравлического освидетельствования баллонов.	2
		Домашнее задание: Чтение и анализ литературы [8] стр.135-145	
	4	Меры безопасности при эксплуатации сосудов, работающих под давлением.	2
		Домашнее задание: Чтение и анализ литературы [8] стр.135-145	
	5	Требования мер безопасности при эксплуатации оборудования ГДЗС.	2
		Домашнее задание: Чтение и анализ литературы [8] стр.135-145	
	Практические занятия		**2**
	21	Отработка порядка действий газодымозащитника при обнаружении повреждений СИЗОД.	
	Самостоятельная работа		**2**
	Изучение нормативных документов по охране труда и мерам безопасности при эксплуатации оборудования, работающего под давлением.		
Тема 3.2.5	**Содержание**		**4**

Техническое обслуживание СИЗОД. Меры безопасности при хранении, транспортировке СИЗОД и баллонов.	1	Порядок проведения боевой проверки и проверки №1 ДАСК КИП-8.	2
		Домашнее задание: повторение боевой проверки и контроль согласно конспекта	
	2	Порядок проведения боевой проверки и проверки №1 ДАСВ Драгер PSS3000.	2
		Домашнее задание: повторение боевой проверки и контроль согласно конспекта	
	Практические занятия		**8**
	22	Получение навыков работы с приборами контроля для проверки СИЗОД.	
	23	Получение навыков проведения боевой проверки и проверки №1 ДАСК.	
	24	Получение навыков проведения боевой проверки ДАСВ.	
	25	Получение навыков проведения проверки №1 ДАСВ.	
Тема 3.2.6 Правила работы в средствах индивидуальной защиты органов дыхания и со средствами (приборами) химической защиты.	**Содержание**		**14**
	1	Правила проведения аварийно-спасательных работ при тушении пожаров с использованием СИЗОД в непригодной для дыхания среде.	2
		Домашнее задание: Чтение и анализ литературы [8] стр.44-45	
	2	Состав звена ГДЗС его организация и обязательный минимум оснащения звена.	2
		Домашнее задание: Чтение и анализ литературы [8] стр.102-105	
	3	Наблюдение за работой СИЗОД, контроль за расходом кислорода (воздуха) и расчёт его потребности.	2
		Домашнее задание: Чтение и анализ литературы [8] стр.102-105	
	4	Изучение методики проведения расчетов, параметров работы в дыхательных аппаратах на сжатом воздухе.	2
		Домашнее задание: Чтение и анализ литературы [8] стр.105-108	
	5	Работа личного состава звеньев ГДЗС на пожарах. Проведение разведки.	2
		Домашнее задание: Чтение и анализ литературы [8] стр.105-108	
	6	Правила охраны труда в подразделениях пожарной охраны при тушении пожаров и проведении АСР в непригодной для дыхания среде.	2
		Домашнее задание: Чтение и анализ литературы [8] стр.214-218	
	7	Элементы работы газодымозащитников и звеньев ГДЗС на пожаре.	2
		Домашнее задание: Чтение и анализ литературы [8] стр.214-218	
	Практические занятия		**10**
	26	Решение задач по расчету параметров работы в дыхательных аппаратах на сжатом воздухе.	
	27	Отработка действий постового на посту безопасности ГДЗС по расчету параметров работы в дыхательных аппаратах на сжатом воздухе.	
	28	Решение задач по расчету параметров работы в кислородных изолирующих противогазах.	
	29	Отработка действий постового на посту безопасности ГДЗС по расчету параметров работы в кислородных изолирующих противогазах.	

	30	Проведение разведки звеном ГДЗС.	
	Самостоятельная работа		**2**
	Изучение методики расчета параметров работы в непригодной для дыхания среде.		
Учебная практика			**36**
Прием и сдача СИЗОД и пожарно-технического оборудования ГДЗС при смене караулов.			6
Техническое обслуживание СИЗОД в пожарной части.			6
Проверочный пост пожарной части и его оснащение.			6
Хранение, транспортировка баллонов, ведение служебной документации.			6
Составление методического плана проведения занятий с личным составом караула.			6
Проведение с личным составом караула занятий в СИЗОД на свежем воздухе.			6
Производственная практика			**36**
Прием и сдача СИЗОД и пожарно-технического оборудования ГДЗС при смене караулов.			6
Техническое обслуживание СИЗОД в пожарной части.			6
Проверочный пост пожарной части и его оснащение.			6
Хранение, транспортировка баллонов, ведение служебной документации.			6
Составление методического плана проведения занятий с личным составом караула.			6
Проведение с личным составом караула занятий в СИЗОД на свежем воздухе.			6
VII семестр			
Тема 3.2.7 Тушение пожаров и проведение аварийно-спасательных работ в непригодной для дыхания среде.	**Содержание**		**12**
	1	Пути и способы спасения людей из задымленных помещений.	2
		Домашнее задание: Чтение и анализ литературы [8] стр.202-218	
	2	Поиск людей в условиях низкой видимости при задымлении и отработка переноски пострадавшего в безопасную зону.	2
		Домашнее задание: Чтение и анализ литературы [8] стр.202-218	
	3	Оказание пострадавшим первой помощи.	2
		Домашнее задание: Чтение и анализ литературы [8] стр.202-218	
	4	Организация работы газодымозашитников звена при проведении разведки и ликвидации горения.	2
		Домашнее задание: Чтение и анализ литературы [8] стр.202-218	
	5	Организация работы звеньев ГДЗС при проведении разведки и ликвидации горения.	2
		Домашнее задание: Чтение и анализ литературы [8] стр.202-218	
	6	Порядок создания и организация работы контрольно-пропускного пункта ГДЗС. Обязанности начальника КПП. Порядок организации резервных звеньев ГДЗС и смены работающих звеньев.	2
		Домашнее задание: Чтение и анализ литературы [8] стр.202-218	
	Практические занятия		**6**
	31	Получение навыков принятия решения по определению путей и способов спасения людей из	

		задымленных помещений.	
	32	Отработка способов переноски людей при спасении из НДС.	
	33	Получение навыков оказание пострадавшим первой помощи. Порядок оказания помощи пострадавшим при работе в СИЗОД.	
	Самостоятельная работа		**2**
	Изучение порядка проведения непрямого массажа сердца и искусственной вентиляции легких.		
Тема 3.2.8 Специальная техника и оборудование обеспечения функционирования ГДЗС при тушение пожаров и проведение спасательных работ в непригодной для дыхания среде.	**Содержание**		**8**
	1	Специальные пожарные автомобили ГДЗС.	2
		Домашнее задание: Чтение и анализ литературы [8] стр307-314	
	2	Виды и ТТХ автомобилей ГДЗС.	2
		Домашнее задание: Чтение и анализ литературы [8] стр307-314	
	3	Пожарные дымососы. Виды и ТТХ пожарных дымососов.	2
		Домашнее задание: Чтение и анализ литературы [8] стр. 255-272	
	4	Порядок применения специальных автомобилей и аварийно-спасательного оборудования для организации связи, освещения и проведения работ в НДС.	2
		Домашнее задание: Чтение и анализ литературы [8] стр. 255-272	
	Практические занятия		**4**
	34	Составление схем боевого развертывания сил и средств автомобилей ГДЗС.	
	35	Составление схем боевого развертывания дымососов для работы в различных режимах.	
Тема 3.2.9 Организация боевой и служебной подготовки, проведения занятий и тренировок с личным составом ГДЗС.	**Содержание**		**8**
	1	Организация боевой подготовки газодымозащитников и командиров звеньев ГДЗС. Порядок проведения занятий в СИЗОД на свежем воздухе.	2
		Домашнее задание: Чтение и анализ литературы [8] стр.319-328	
	2	Порядок проведения тренировок в СИЗОД в теплодымокамерах.	2
		Домашнее задание: Чтение и анализ литературы [8] стр.319-328	
	3	Порядок проведения тренировок в СИЗОД на огневой полосе психологической подготовки и на тренажерах полигона.	2
		Домашнее задание: Чтение и анализ литературы [8] стр.319-328	
	4	Порядок организации служебной начальствующего состава подразделений по руководству силами средствами ГДЗС.	2
		Домашнее задание: Чтение и анализ литературы [8] стр.319-328	
	Практические занятия		**6**
	36	Получение навыков составления конспекта проведения занятий по ГДЗС с личным составом караула.	
	37	Получение навыков составления методического плана проведения тренировки в	

		теплодымокамере.	
	38	Решение задач по расчету необходимого количества личного состава и технических средств для обеспечения работы звеньев ГДЗС.	
	Самостоятельная работа		**2**
	Работа с учебно-методической литературой для проведения занятий с личным составом.		
Тема 3.2.10 Служебная документация	**Содержание**		**2**
	1	Служебная документации ГДЗС, порядок заполнения и хранения.	2
		Домашнее задание: Чтение и анализ литературы [8] стр.319-328	
	Практические занятия		**4**
	39-40	Заполнение Личной карточки газодымозащитника.	
	Самостоятельная работа		**2**
	Изучение нормативных документов по охране труда и мерам безопасности при эксплуатации сосудов, работающих под давлением.		
Промежуточная аттестация(дифференцированный зачет)			**2**
VI семестр			
Раздел 3. Организация службы и подготовки в подразделениях пожарной охраны			**46**
МДК 03.03. Организация службы и подготовки в подразделениях пожарной охраны			**46**
Тема 3.3.1. Организация пожарной охраны в Российской Федерации.	**Содержание**		**4**
	1	Виды пожарной охраны. Основные задачи и функции Федеральной противопожарной службы. Требования наставлений, указаний, и других руководящих документов, регламентирующих организацию и несение караульной службы.	2
		Домашнее задание: Чтение и анализ литературы [1] стр.3-5	
	2	Порядок, формы и методы проверки состояния организации оперативно-тактической деятельности пожарно-спасательного подразделения.	2
		Домашнее задание: Чтение и анализ литературы [2] стр.12-13	
	Практические занятия		**2**
	1	Проведение проверки состояния организации оперативно-тактической деятельности пожарно-спасательного подразделения.	
Тема 3.3.2. Понятие о гарнизонной службе.	**Содержание**		**4**
	1	Назначение и задачи гарнизонной службы. Пожарно-спасательный гарнизон. Нештатные службы гарнизона	2
		Домашнее задание: Чтение и анализ литературы [2] стр.10-11	
	2	Документы предварительного планирования действий по тушению пожаров и проведению АСР.	2
		Домашнее задание: Чтение и анализ литературы [2] стр.15-16	
	Практические занятия		**4**

	2-3	Составление карточки тушения пожара.	
Тема 3.3.3. Организация караульной службы в пожарно-спасательных подразделениях.	**Содержание**		**6**
	1	Организация караульной службы. Задачи караульной службы. Должностные лица караула. Внутренний наряд караула.	2
		Домашнее задание: Чтение и анализ литературы [7] стр.29-32	
	2	Обязанности начальника караула. Документация начальника караула.	2
		Домашнее задание: Чтение и анализ литературы [7] стр.29-32	
	3	Порядок проведения смены караулов в пожарно-спасательных подразделениях. Обязанности и порядок действий начальника караула при смене караулов.	2
		Домашнее задание: Чтение и анализ литературы [7] стр.29-32	
	Практические занятия		**6**
	4	Организация внутреннего наряда караула.	
	5	Заполнение документов караула.	
	6	Проведение смены караула в должности начальника караула.	
Тема 3.3.4. Организация подготовки.	**Содержание**		**4**
	1	Цель, задачи, и формы подготовки. Профессиональная подготовка. Подготовка личного состава дежурных караулов (смен).	2
		Домашнее задание: Чтение и анализ литературы [3] стр.29-32	
	2	Служебная подготовка. Повышение квалификации и переподготовка. Стажировка. Самостоятельная подготовка. Контроль и оценка подготовки.	2
	Практические занятия		**4**
	7-8	Составление расписания занятий.	
	9-10	Составление методического плана для проведения практического занятия.	
Тема 3.4.5. Порядок прохождения службы в ФПС ГПС	**Содержание**		**2**
	1	Порядок прохождения службы. Служебная дисциплина, применение поощрений и дисциплинарных взысканий. Прекращение службы.	2
		Домашнее задание: Чтение и анализ литературы [8] стр.319-328	
	Самостоятельная работа		**2**
	Работа с нормативными документами и конспектами лекций.		
Промежуточная аттестация (дифференцированный зачет)			**4**
VII семестр			
Производственная практика			**36**
Организации выполнения работ по приему-передаче техники и вооружения, служебной документации, проверке состояния помещений дежурного караула, оборудования и имущества в них, состояния территории подразделения личным составом дежурного караула при смене караулов.			6

Обеспечения соблюдения личным составом караула требований охраны труда при выполнении служебных обязанностей			6
Организация несения службы личным составом дежурного караула, в том числе лицами внутреннего наряда.			6
Обеспечения готовности дежурного караула к действиям по тушению пожаров.			6
Организации и проведения занятия и тренировки с личным составом дежурного караула.			6
Проведения тренировочных занятий по решению пожарно-тактических задач на различных объектах.			6
VII семестр			
Раздел 4. Организация и проведение аварийно-спасательных работ			**68**
МДК 03.04. Организация и проведение аварийно-спасательных работ			**68**
Тема 3.4.1. Организация и способы проведения аварийно-спасательных работ	**Содержание**		**8**
	1	Выдвижение сил РСЧС в зону чрезвычайной ситуации и расположение их на месте	2
		Домашнее задание: Чтение литературы г. 10 стр. 252-279	
	2	Организация и способы проведения аварийно-спасательных работ, связанных с наводнениями (паводками)	2
		Домашнее задание: г. 12 стр. 306 -327	
	3-4	Существующие способы защиты населения от наводнений	4
		Домашнее задание: г.12 стр. 330 - 335	
	Практические занятия		**10**
	1	Сбор, выезд по тревоге в составе отделения	
	2	Размещение личного состава отделения согласно мест боевого расчёта	
	3	Оказание первой помощи при утоплении	
	4	Размещение пострадавшего на носилках	
	5	Транспортировка пострадавшего на носилках	
	Самостоятельная работа		**2**
	Систематическая проработка конспектов занятий, учебной и специальной технической литературы (по вопросам к параграфам, главам учебных пособий, составленным преподавателем). Подготовка к практическим работам с использованием методических рекомендаций преподавателя.		
Тема 3.4.2. Технология ведения аварийно-спасательных работ	**Содержание**		**8**
	1	Технология ведения аварийно-спасательных работ в разрушенных зданиях и сооружениях	2
		Домашнее задание: Чтение и анализ литературы [1] ч.2 стр. 46-53	
	2	Поиск пострадавших при обрушении зданий и сооружений	2
		Домашнее задание: Чтение и анализ литературы [1] ч.2 стр. 55-58	
	3	Факторы, влияющие на эффективность ведения аварийно-спасательных работ при обрушении зданий и сооружений	2
		Домашнее задание: Чтение и анализ литературы [1] ч.2 стр. 53	

	4	Обеспечение доступа к пострадавшим, их деблокирование	2
		Домашнее задание: Чтение и анализ литературы [1] ч.2 стр. 59	
	Практические занятия		**10**
	6	Перекусывание стальной арматуры гидравлическим моноблоком	
	7	Перекусывание арматуры комбинированными ножницами с ручным насосом	
	8	Подъём плиты расширителем с ручным насосом	
	9	Подъём плиты расширителем с насосной станцией	
	10	Извлечение пострадавшего из-под конструкции	
	Самостоятельная работа		**2**
	Систематическая проработка конспектов занятий, учебной и специальной технической литературы (по вопросам к параграфам, главам учебных пособий, составленным преподавателем). Подготовка к практическим работам с использованием методических рекомендаций преподавателя.		
Тема 3.4.3. Особенности ведения АСР при ДТП	**Содержание**		**12**
	1	Основные виды ДТП, при которых необходимо проведение АСР	2
		Домашнее задание: Чтение и анализ литературы [1] ч.1 стр. 4	
	2	Организация и технологии аварийно-спасательных работ при ликвидации последствий дорожно-транспортных происшествий	2
		Домашнее задание: Чтение и анализ литературы [1] ч.1 стр. 4	
	3	Основные типы аварийно-спасательных средств, приспособлений и оборудования	2
		Домашнее задание: Чтение и анализ литературы [1] ч.1 стр. 4	
	4	Стабилизация поврежденного ТС	2
		Домашнее задание: Чтение и анализ литературы [1] ч.1 стр. 4	
	5	Деблокирование и извлечение пострадавшего из повреждённого транспортного средства	2
		Домашнее задание: Чтение и анализ литературы [1] ч.1 стр. 4	
	6	Особенности ведения АСР при ликвидации последствий особых видов ДТП	2
		Домашнее задание: Чтение и анализ литературы [1] ч.1 стр. 4	
	Практические занятия		**12**
	11	Определение рабочих зон при ликвидации последствий ДТП	
	12	Отработать стабилизацию транспортного средства	
	13	Отработать вскрытие капота и отключение АКБ	
	14	Отработать вскрытие дверей с помощью ГАСИ	
	15	Отработать вскрытие крыши автомобиля с помощью ГАСИ	
	16	Отработать извлечение пострадавших из повреждённого транспортного средства	
	Самостоятельная работа		**2**
	Систематическая проработка конспектов занятий, учебной и специальной технической литературы (по		

	вопросам к параграфам, главам учебных пособий, составленным преподавателем). Подготовка к практическим работам с использованием методических рекомендаций преподавателя.		
Промежуточная аттестация (дифференцированный зачет)			**2**
Производственная практика			**36**
Оборудование, применяемое для ликвидации последствий ДТП. СИЗ, правила работы с оборудованием.			6
Базовые методы спасения из повреждённого автомобиля			6
Вскрытие конструкций (дверей, решеток, ворот) аварийно-спасательным инструментом.			6
Спасание пострадавших на пожаре и самоспасание с верхних этажей здания			6
Применение средств спасения на воде, при пожаре.			6
Разбор завалов с применением гидравлического аварийно-спасательного инструмента			6
VI семестр			
Раздел 5. Эксплуатация пожарных автомобилей и пожарного оборудования			**136**
МДК 03.05. Эксплуатация пожарных автомобилей и пожарного оборудования			**136**
Тема 3.5.1. Изучение пожарных насосов.	**Содержание**		**8**
	1	Классификация насосов по способу создания давления и разряжения в насосной камере. Атмосферное давление и его роль в работе насосов.	2
		Домашнее задание: Чтение и анализ литературы. [4] с. 34-35	
	2	Применение насосов в пожарной охране. Краткие сведения из истории развития пожарных насосов. Классификация пожарных насосов. Их технические характеристики.	2
		Домашнее задание: Чтение и анализ литературы. [4] с. 15-23	
	3	Простейшие насосы. Ротационные насосы. Назначение, устройство, принцип действия, техническая характеристика ротационных насосов (шиберного, роликового), навесного шестеренного насоса НШН-600М и аксиально-поршневого.	2
		Домашнее задание: Чтение и анализ литературы. [4] с. 41-44, 54-61	
	4	Общее устройство, принцип действия и сравнительная характеристика простейших насосов (поршневых, ротационных, струйных и центробежных).	2
		Домашнее задание: Чтение и анализ литературы. [4] с. 24-28	
	Практические занятия		**8**
	1-2	Требования техники безопасности при эксплуатации центробежных насосов. Правила охраны труда при работе на позиции пожарного автомобиля.	
	3-4	Решение теоретических задач по определению параметров и характеристик пожарных насосов.	
	Самостоятельные работы		**1**
	Чтение и анализ литературы.		
Тема 3.5.2 Центробежные насосы.	**Содержание**		**6**
	1	Центробежные насосы и их применение в пожарной охране. Параметры. Влияние формы лопаток	2

		рабочего колеса на работу насоса. Основные величины, характеризующие работу центробежных насосов.	
		Домашнее задание: Чтение и анализ литературы. [8] с. 01	
	2	Понятие о кавитации. Влияние кавитации на работу насосов и меры борьбы с ней. Высота всасывания и нагнетания насосов (теоретическая, геометрическая, вакуумметрическая) и факторы, влияющие на их величины.	2
		Домашнее задание: Чтение и анализ литературы. [4] с. 103-104	
	3	Пожарные насосы высокого давления. Устройство, принцип действия, техническая характеристика центробежных насосов ПН-40/4.	2
		Домашнее задание: Чтение и анализ литературы. [8] с. 01	
	Практические занятия		**6**
	5	Разборка и сборка пожарного насоса ПН-40У. Устройство, принцип действия, различия центробежных насосов серии ПН-40.	
	6	Разборка и сборка пожарных насосов ПН-110К, ПН-60В. Проведение конструктивной сравнительной характеристики центробежных пожарных насосов ПН-110К; ПН-60В.	
	7	Эксплуатация центробежных насосов: правила обкатки новых пожарных насосов. Консервация. Проверки центробежного насоса на герметичность разрежением и давлением, проверка технического состояния в условиях пожарной части. Ремонт. Виды и порядок ТО. Методика испытания насосов. Документы учёта.	
	Самостоятельная работа		**1**
	Оформление лабораторных работ.		
Тема 3.5.3 Струйные насосы.	**Содержание**		**8**
	1	Струйные насосы, область применения в пожарной охране. Пожарный гидроэлеватор Г-600А. Принцип действия, техническая характеристика, порядок использования при уборке воды из помещений и заборе воды из водоисточников. Возможные неисправности в водоподъемных системах и их устранение.	2
		Домашнее задание: Оформление лабораторных работ. [8] с. 01	
	2	Газоструйные вакуумные аппараты. Область применения, принцип действия, устройство.	2
		Домашнее задание: Оформление лабораторных работ. [4] с. 45-49	
	3	Вакуумные системы центробежных насосов. Устройство, назначение, работа.	2
		Домашнее задание: Оформление лабораторных работ.	
	4	Возможные неисправности вакуумных систем при работе, их причины, способы устранения.	2
		Домашнее задание: Оформление лабораторных работ.	
	Практические занятия		**8**
	8	Забор и подача воды в рукавные линии насосной установкой пожарного автомобиля из различных	

		водоисточников.	
	9	Техническое обслуживание вакуумных систем: ежедневное, на пожаре, после работы на пожаре. Разборка и сборка ГВА, ПС-5, АВС-01Э.	
	10	Забор воды с помощью гидроэлеватора различными способами. Схемы работы.	
	11	Решение теоретических задач по определению параметров и характеристик пожарных насосов.	
	Самостоятельная работа		**1**
	Оформление лабораторных работ.		
Тема 3.5.4 Мотопомпы.	**Содержание**		**6**
	1	Назначение, типы пожарных мотопомп. Переносные и прицепные пожарные мотопомпы: применение, устройство, особенности, технические характеристики.	2
		Домашнее задание: Оформление лабораторных работ.	
	2	Правила охраны труда при работе с мотопомпами.	2
		Домашнее задание: Оформление лабораторных работ. [8] с. 01	
	3	Компоновка пожарных мотопомп. Основные системы и механизмы.	2
		Домашнее задание: Оформление лабораторных работ.	
	Практические занятия		**8**
	12	Расконсервация мотопомп. Порядок подготовки к эксплуатации.	
	13	Эксплуатация: работа, ТО. Возможные задержки при работе, причины и способы устранения.	
	14	Отработка приёмов работы по подаче воды из водоисточника.	
	15	Оформление учетно-эксплуатационной документации на пожарные мотопомпы.	
	Самостоятельная работа		**1**
	Оформление лабораторных работ.		
VII семестр			
Тема 3.5.5 Организация ремонта и технического обслуживания пожарных автомобилей. Основные элементы конструкции пожарных автомобилей.	**Содержание**		**6**
	1	Назначение и классификация пожарных автомобилей. Цветографические схемы, опознавательные знаки, надписи, специальные звуковые и световые сигналы ПА. Шасси: элементы трансмиссии автомобиля и их назначение. Схемы силовых передач.	2
		Домашнее задание: Чтение и анализ литературы. [8] с. 01	
	2	Особенности пожарных машин: двигатели, система выпуска отработанных газов, системы охлаждения и защиты ПА и механизмов от теплового излучения пожаров.	2
		Домашнее задание: Чтение и анализ литературы. [8] с. 01	
	3	Дополнительные приводы управления. Устройство кабины водителя и боевого расчета, кузова и насосного отсека пожарного автомобиля. Дополнительное электрооборудование ПА.	2
		Домашнее задание: Чтение и анализ литературы. [8] с. 01	
	Практические занятия		**8**

	16-17	Техобслуживание двигателей, системы выпуска отработанных газов, систем охлаждения и защиты ПА и механизмов защиты от теплового излучения.	
	18	Виды ТО пожарных автомобилей.	
	19	Возможные задержки при работе, причины и способы устранения.	
	Самостоятельная работа		**1**
	Оформление лабораторных работ.		
Тема 3.5.6 Свойства материалов.	**Содержание**		**6**
	1	Физические, механические и технологические свойства материалов. Классификация и маркировка чугунов и сталей, их свойства и область применения в пожарной технике.	2
		Домашнее задание: Чтение и анализ литературы. [9] с. 9-13	
	2	Цветные металлы: медь, алюминий, цинк и др. Сплавы на основе меди и алюминия, их классификация, свойства и область применения. Область применения.	2
		Домашнее задание: Чтение и анализ литературы. [9] с. 19-23	
	3	Особенности эксплуатации оборудования в соответствии с видами использованных для их изготовления материалов,	2
		Домашнее задание: Чтение и анализ литературы. [9] с. 31-34	
	Самостоятельная работа		**1**
	Оформление лабораторных работ.		
Тема 3.5.7 Защита металлов от коррозии. Вспомогательные и эксплуатационные материалы.	**Содержание**		**4**
	1	Сущность явления коррозии. Виды: химическая и электрохимическая. Способы защиты металлов от коррозии: подбор металлов и сплавов, устойчивых для данной среды; химические, металлические и неметаллические покрытия, защита протекторами, ослабление окружающей среды.	2
		Домашнее задание: Чтение и анализ литературы. [9] с. 30	
	2	Эксплуатационные материалы: резина, её свойства и применение, хранение и ремонт резиновых изделий. Пластмассы, их виды, свойства и применение. Другие виды вспомогательных материалов: стекло, древесина, асбест, кожа, ткани и лакокрасочные материалы. Топливо для двигателей, смазочные материалы, специальные жидкости.	2
		Домашнее задание: Чтение и анализ литературы. [9] с. 90-103	
	Самостоятельная работа		**1**
	Ознакомление с нормативными документами		
Тема 3.5.8 Эксплуатация пожарных автомобилей	**Содержание**		**4**
	1-2	ТО и ремонт пожарных автомобилей. Виды, периодичность и место проведения. Общие сведения о производственной деятельности производственно-технического центра, ПО(Ч)ТС.	4

		Домашнее задание: Чтение и анализ литературы. [8] с. 5-6	
	Практические занятия		**4**
	20	Учет работы пожарных автомобилей и оборудования. Заполнение эксплуатационных документов.	
	21	Решение практических задач по определению расхода горюче-смазочных и иных эксплуатационных материалов.	
	Самостоятельная работа		**1**
	Ознакомление с нормативными документами		
Тема 3.5.9 Консервация, хранение и списание пожарных автомобилей.	**Содержание**		**4**
	1-2	Условия и порядок постановки ПА на складское хранение. Перечень оборудования	4
		Домашнее задание: Чтение и анализ литературы. [8] с. 6-7	
	Самостоятельная работа		**1**
	Ознакомление с нормативными документами		
Тема 3.5.10 Основные, специальные и приспособленные пожарные автомобили.	**Содержание**		**10**
	1-2	Основные пожарные машины общего и целевого применения. Пожарные автоцистерны (АЦ) и автонасосы (АН). Тактико-технические характеристики. Емкости для воды и пенообразователя. Арматура водопенных коммуникаций.	4
		Домашнее задание: Чтение и анализ литературы. [8] с. 11	
	3	Пожарные автомобили технической службы, АСО, АР, АШ, АД, АСА, АГДЗС. Оборудование.	2
		Домашнее задание: Чтение и анализ литературы. [8] с. 12-13	
	4-5	Автомобили для спасания с высот: автолестницы, автоподъёмники. Назначение, общее устройство и ТТХ. Автомобили, приспособленные для тушения пожаров.	4
		Домашнее задание: Чтение и анализ литературы. [8] с. 16	
	Практические занятия		**22**
	22-23	ЕТО автоцистерн и автонасосов,	
	24	Техническое обслуживание на пожаре и после работы. ТО специальных агрегатов.	
	25-26	Изучение работы агрегатов пожарных автомобилей специального назначения: башни гидромеханизмов, комплекта колен, опорного устройства, механизмов подъёма, выдвигания и выравнивания бокового наклона.	
	27	Правила охраны труда при работе пожарных специальных автомобилей	
	28-30	Порядок установки пожарного автомобиля на водоисточник и отработка приёмов работы с насосом.	
	31-32	Отработка приёмов забора воды из водоисточника с последующей подачей к месту пожара	
	Самостоятельная работа		**1**
	Оформление лабораторных работ.		
Промежуточная аттестация (дифференцированный зачет)			**2**

Производственная практика	**36**
Проведение сравнительного анализа на соответствие укомплектованности пожарно-техническим вооружением и спасательным оборудованием отсеков пожарной автоцистерны требованиям приказа МЧС России от 25.07.2006 № 425 «Нормы табельной положенности ПТВ и АСО для основных и специальных пожарных автомобилей». Обоснование размещения ПТВ и оборудования по отсекам пожарной надстройки с точки зрения досягаемости, удобства снятия и установки, эргономики. Выполнение основных обязанностей должностных лиц по эксплуатации и техническому обслуживанию пожарного оборудования и техники. Изучение учетных документов по эксплуатации и обслуживанию пожарного оборудования и техники.	6
Изучение технических возможностей и условий применения аварийно-спасательной техники и оборудования. Проведение расконсервации и подготовки к работе пожарной и аварийно-спасательной техники и оборудования. Проведение проверок и испытаний пожарного оборудования. Изучение правил хранения, расконсервирования и подготовки к работе пожарной, аварийно-спасательной техники.	6
Участие в организации ремонта пожарной техники и аварийно-спасательного оборудования. Оценка возможных неисправностей пожарной техники, оборудования, определение порядка их устранения и проведение несложного ремонта. Использование слесарного инструмента. Соблюдение правил техники безопасности при работе. Подготовка пожарных автомобилей к эксплуатации в летний и зимний периоды. Документы учёта эксплуатации автомобильных шин, аккумуляторных батарей и спидометрового оборудования в подразделениях ГПС.	6
Изучение порядка проведения проверки дозирующей способности пеносмесителя в условиях пожарной части. Изучение порядка проведения испытаний пожарного насоса и заполнение документации о проведении технического обслуживания в условиях пожарной части.	6
Эксплуатация гидравлического оборудования. Проведение технического обслуживания и испытаний гидравлического оборудования.	6
Подготовка мотопомпы к работе, проведение ТО, обкатки, испытаний, консервация и расконсервация пожарной мотопомпы. Отработка приёмов тушения с помощью мотопомпы, используемые горюче-смазочные материалы, режимы и условия эксплуатации, проведение несложных ремонтных работ в условиях пожарной части и ТО после пожара.	6
Всего:	**632**

3. УСЛОВИЯ РЕАЛИЗАЦИИ ПРОГРАММЫ ПРОФЕССИОНАЛЬНОГО МОДУЛЯ

3.1. Требования к минимальному материально-техническому обеспечению

Реализация программы модуля предполагает наличие мастерской ремонта и обслуживания пожарной техники и аварийно-спасательного оборудования

Кабинет тушения пожаров и аварийно-спасательных работ

Оборудование учебного кабинета:

- рабочие места обучающихся;
- автоматизированное рабочее место преподавателя;
- учебная доска;
- мультимедийное оборудование;
- комплект учебно-наглядных пособий (материалов) и плакатов;
- комплект учебно-методических материалов;
- стеллажи с образцами (наглядными пособиями) пожарного оборудования и инструмента;
- интерактивный учебно-тренажерный комплекс «Схема района выезда пожарной части»;
- макет-тренажер «Эвакуация людей из высотных зданий»;
- комплект(ы) боевой одежды и снаряжения пожарного;
- карта региона с нанесенными на нее пожарными частями территориального пожарно-спасательного гарнизона;
- макеты жилых и административных зданий.

Тренажеры, тренажерные комплексы:

- для работы в условиях разрушенных зданий и конструкций (завалов);
- теплодымокамера для работы в непригодной для дыхания среде;
- для работы на высотных объектах;
- для работы с дорожно-транспортными происшествиями;
- учебный пожарный автомобиль;
- учебная пожарная башня;
- полоса психологической подготовки пожарных;
- учебный пожарный гидрант;
- тренажер вскрытия дверей;
- мишень спортивная пожарная;
- огневой тренажер-симулятор.

Мастерская ремонта и обслуживания пожарной техники и аварийно-спасательного оборудования

Оборудование мастерской:

- рабочие места обучающихся (верстак, стул (табурет) производственный);
- автоматизированное рабочее место преподавателя;
- учебная доска;
- мультимедийное оборудование;
- комплект учебно-методических материалов;
- комплект учебно-наглядных пособий (материалов) и плакатов;
- стеллаж для хранения инструмента;

- стеллажи для хранения оборудования;
- машина заточная;
- станок сверлильный;
- наборы ключей (рожковых, торцевых трубчатых, разводных, накидных);
- набор молотков;
- набор отверток;
- ножницы по металлу;
- тиски слесарные поворотные;
- плоскогубцы комбинированные;
- штангенглубиномер;
- электродрель;
- набор бит;
- аккумуляторный гайковерт;
- углошлифовальная машина;
- шлифовальная машина ленточная;
- устройство для продувки и осушки пожарных рукавов;
- комплект гидравлического аварийно-спасательного оборудования.

Лаборатория обслуживания средств индивидуальной защиты органов дыхания (СИЗОД)
Оборудование лаборатории:

- рабочие места обучающихся;
- автоматизированное рабочее место преподавателя;
- учебная доска;
- мультимедийное оборудование;
- комплект учебно-наглядных пособий (материалов) и плакатов;
- стеллаж для хранения технического оборудования;
- специальная мебель и оборудование для хранения и технического обслуживания СИЗОД;
- компрессорная станция;
- экспресс-лаборатория отбора проб воздуха;
- контрольно-измерительная аппаратура для тестирования и регулировки легочных автоматов и редукторов воздушных дыхательных аппаратов;
- оборудование для мойки, дезинфекции и сушки масок дыхательных аппаратов;
- изолирующие дыхательные аппараты на сжатом воздухе, запасные баллоны;
- приборы контроля работоспособности дыхательных аппаратов на сжатом воздухе.

3.2. Информационное обеспечение обучения

Основные источники:

1. Бектобеков, Г.В. Пожарная безопасность: учебное пособие для спо / Г.В. Бектобеков. — 2-е изд., стер. — Санкт-Петербург: Лань, 2021. — 88 с. — ISBN 978-5-8114-7106-5;

2. Теребнёв В.В. Основы организации и управления силами и средствами на пожаре: Учебник / В.В.Теребнев - Москва: КУРС, 2021 - 256 с. - ISBN:978-5-907064-72-0;

3. Теребнёв В.В. Тактика тушения пожаров. Часть 1. Основы тушения пожаров: Учебное пособие. – Москва: КУРС, 2018. –256 с. – ISBN 978-5-906818-53-9

4. Теребнев В.В., Грачев В.А., Андреев Д.В., Коршунов И.В. – Организация газодымозащитной службы: учебник – Москва: Курс, 2018 – 296 с. – ISBN 978-5-906818-81-2

5. **Организация и ведение аварийно-спасательных работ: учебник: в 2 ч. Ч. 1 / А. Г. Заворотный, А. В. Фирсов, А. Н. Калайдов [и др.]. – М.: Академия ГПС МЧС России, 2020. – 415 с.**

Дополнительные источники:

1. Федеральный закон Российской Федерации от 21.12.1994 г. № 69-ФЗ (последняя редакция) «О пожарной безопасности» [Электронный источник] http://www.consultant.ru/document/cons_doc_LAW_5438/ (дата обращения 30.03.2022).

2. Федеральный закон Российской Федерации от 21.12 1994 г. № 68-ФЗ (ред. от 28.12.2021) «О защите населения и территорий от чрезвычайных ситуаций природного и техногенного характера в Российской Федерации» [Электронный источник] https://www.economy.gov.ru/material/dokumenty/federalnyy_zakon_rossiyskoy_federacii_ot_21_dekabrya_1994_g_68_fz.html. (дата обращения 23.03.2022).

3. Федеральный закон Российской Федерации от 22.07.2008 г. (последняя редакция) №123-ФЗ «Технический регламент о требованиях пожарной безопасности» [Электронный источник] http://www.consultant.ru/document/cons_doc_LAW_78699/ (дата обращения 12.04.2022 г.).

4. Федеральный закон Российской Федерации от 23 мая 2016 г. №141-ФЗ (последняя редакция) «О службе в федеральной противопожарной службе Государственной противопожарной службы и внесении изменений в отдельные законодательные акты Российской Федерации» [Электронный источник] http://www.consultant.ru/document/cons_doc_LAW_198195/ (дата обращения 12.04.2022 г.).

Интернет ресурсы:

1. Бектобеков, Г.В. Пожарная безопасность: учебное пособие для СПО / Г.В. Бектобеков. — 2-е изд., стер. — Санкт-Петербург: Лань, 2021. — 88 с. — ISBN 978-5-8114-7106-5. — Текст: электронный // Лань: электронно-библиотечная система. — URL: https://e.lanbook.com/book/155671 (дата обращения: 25.01.2022). — Режим доступа: для авториз. пользователей.

4. КОНТРОЛЬ И ОЦЕНКА РЕЗУЛЬТАТОВ ОСВОЕНИЯ ПРОФЕССИОНАЛЬНОГО МОДУЛЯ (ПО РАЗДЕЛАМ)

Код и наименование профессиональных и общих компетенций, формируемых в рамках модуля	Критерии оценки	Методы оценки

ПК 3.1. Руководить деятельностью отделения (караула) пожарной части (отдельного поста) при тушении пожаров и проведении аварийно-спасательных работ, связанных с тушением пожара	**Демонстрирует умения:** организовывать и контролировать проведение оценки состояния пострадавшего по основным наблюдаемым симптомам или путем опроса пострадавшего; работать с пожарно-техническим и спасательным вооружением и оборудованием; проводить оценку обстановки по внешним признакам на месте вызова; осуществлять расчет вероятного развития пожара; определять ранг пожара; руководить действиями по оказанию первой помощи пострадавшему в соответствии с универсальной схемой оказания первой помощи до оказания медицинской помощи на месте происшествия; рассчитывать необходимое количество сил и средств организовывать действия личного состава отделения по приведению в состояние готовности мобильных средств пожаротушения, пожарных спасательных устройств и снаряжения, сиз, огнетушащих веществ и специальных агрегатов; использовать средства связи и оповещения, приборы и технические средства для сбора и обработки оперативной информации; производить развертывание сил и средств, используемых для тушения пожара; выбирать решающее направление действий по тушению пожаров; указывать подчиненному личному составу водоисточник, направление и способы прокладки рукавных линий, место установки разветвления, количество и виды стволов, боевые позиции ствольщиков, места установки пожарных лестниц; выявлять опасные факторы пожара и принимать меры по защите личного состава от их воздействия принимать решение об использовании сиз ставить задачи перед участниками тушения пожара контролировать выполнение поставленных задач применять пожарную, аварийно-спасательную и инженерную технику и оборудование при тушении пожаров и проведении аварийно-спасательных работ организовывать мероприятия по обеспечению безопасности работ, защите личного состава от поражающих факторов выбирать пожарную, аварийно-спасательную и инженерную технику и оборудование в зависимости от ситуации при тушении	Текущий контроль и оценка знаний; наблюдение и оценка результатов выполнения практических работ; устный опрос

	пожаров и проведении аварийно-спасательных работ **Демонстрирует знания:** универсальной схемы оказания первой помощи до оказания медицинской помощи на месте происшествия; перечня состояний, при которых оказывается первая помощь; перечня мероприятий по оказанию первой помощи; психологических особенностей общения и поведения с пострадавшими людьми и людьми, пребывающими в экстремальной или критической ситуациях; ответственности руководителя пожарного подразделения при оказании первой помощи пострадавшим; основных характеристик пожара, тактика тушения и правила борьбы с распространением пожара; способов проведения разведки на месте пожара, обязанностей лиц, ведущих разведку, мер безопасности; порядка оценки обстановки на пожаре и принятия решения о ведении действий по тушению пожара и проведению аварийно-спасательных работ; правил выбора решающего направления действий по тушению пожара; порядка привлечения дополнительных сил и средств для тушения пожара и проведения аварийно-спасательных работ; правил эксплуатации пожарных гидрантов; требований охраны труда при тушении пожара; горючих свойств материалов, побочных факторов горения взрывчатых и радиоактивных веществ; нормативно-правовой базы по вопросам организации пожаротушения и проведению аварийно-спасательных работ; требований охраны труда и обеспечения безопасности при оказании первой помощи пострадавшим при пожаре; порядка передачи и содержание оперативной правила ведения радиосвязи, порядка радиотелефонного обмена информации	
ПК 3.2. Руководить деятельностью отделения (караула) пожарной части (отдельного поста) при тушении пожаров с использованием средств индивидуальной защиты органов дыхания и зрения в непригодной для дыхания	**Демонстрирует умения:** организовывать и проводить разведку пожара, оценивать создавшуюся обстановку на пожарах и авариях с использованием средств индивидуальной защиты органов дыхания и зрения в непригодной для дыхания среде; осуществлять выбор решающего направления действий по тушению пожара с	Текущий контроль и оценка знаний; наблюдение и оценка результатов выполнения практических работ; устный опрос

среде	использованием средств индивидуальной защиты органов дыхания и зрения в непригодной для дыхания среде; осуществлять выбор огнетушащих веществ, определять способы, приёмы и механизмы прекращения горения в зависимости от характера пожара и обстановки на нём с использованием средств индивидуальной защиты органов дыхания и зрения в непригодной для дыхания среде; применять расчеты требуемых сил и средств для тушения пожаров с использованием средств индивидуальной защиты органов дыхания и зрения в непригодной для дыхания среде; определять приемы, способы тушения пожаров и проведение аварийно-спасательных работ на объектах различного назначения с использованием средств индивидуальной защиты органов дыхания и зрения в непригодной для дыхания среде; осуществлять тушение пожара в сложных условиях с использованием средств индивидуальной защиты органов дыхания и зрения в непригодной для дыхания среде **Демонстрирует знания:** правила проведения аварийно-спасательных работ при тушении пожаров с использованием сиз органов дыхания и зрения в непригодной для дыхания среде; способы, приёмы и механизмы прекращения горения в зависимости от характера пожара и обстановки на нём с использованием средств индивидуальной защиты органов дыхания и зрения в непригодной для дыхания среде; расчет требуемых средств индивидуальной защиты органов дыхания и зрения при тушении пожара в непригодной для дыхания среде;	
ПК 3.3. Организовывать деятельность дежурного караула (смены) пожарной части (отдельного поста) во время несения суточного дежурства в расположении части	**Демонстрирует умения:** контролировать несение службы личным составом караула; планировать и осуществлять мероприятия, вести документацию согласно специализации караула; организовывать и контролировать выполнение личным составом караула работ по проверке работоспособности мобильных средств пожаротушения, пожарных спасательных устройств и снаряжения, сиз, огнетушащих веществ и специальных агрегатов, приспособлений и средств оказания первой помощи пострадавшим осуществлять контроль за действиями личного состава по приемке и передаче закрепленных мобильных средств	Текущий контроль и оценка знаний; наблюдение и оценка результатов выполнения практических работ; устный опрос

	пожаротушения, пожарных спасательных устройств и снаряжения, сиз, огнетушащих веществ и специальных агрегатов, приспособлений и средств оказания первой помощи пострадавшим контролировать выполнение личным составом караула требований охраны труда, пожарной безопасности и санитарно-гигиенических норм вести учетную документацию по обслуживанию техники и пожарно-технического вооружения караула обеспечивать постоянную готовность к ведению действий по тушению пожаров в период дежурства организовывать и контролировать проверку наружного противопожарного водоснабжения контролировать выполнение должностных обязанностей личным составом дежурного караула обеспечивать выполнение мероприятий, предусмотренных распорядком дня контролировать сбор данных о наличии людей в ночное время в детских, медицинских организациях и на охраняемых объектах **Демонстрирует знания:** характеристики специального снаряжения и сиз, порядок и правила их применения требования охраны труда в подразделениях федеральной противопожарной службы государственной противопожарной службы требования пожарной безопасности номенклатура документов, регламентирующих организацию караульной службы в пожарной охране материальная часть и тактико-технические характеристики пожарного инструмента и аварийно-спасательного оборудования материальная часть и тактико-технические характеристики средств связи и сигнализации, средств радиационной и химической защиты, приборов химического и дозиметрического контроля распорядок дня дежурного караула права и обязанности должностных лиц дежурного караула должностная инструкция начальника караула адресное расположение наружного противопожарного водоснабжения нормативные правовые акты, регулирующие деятельность пожарной охраны	
ПК 3.4. Организовывать действия дежурного караула (смены) по сбору,	**Демонстрирует умения:** контролировать содержание боевой одежды, СИЗОД личного состава дежурного караула в	Текущий контроль и оценка знаний; наблюдение и оценка

выезду и следованию к месту пожара (вызова)	исправном состоянии контролировать выполнение личным составом дежурного караула норматива "сбор и выезд по тревоге" контролировать выполнение личным составом дежурного караула требований области охраны труда при сборе, посадке в автомобиль и выезде к месту вызова обеспечивать соблюдение дисциплины личным составом дежурного караула при сборе, посадке в автомобиль и выезде к месту вызова обеспечивать эффективное размещение личного состава дежурного караула на технике в соответствии с табелем боевого расчета контролировать поддержание техники и вооружения в готовности к проведению боевых действий по тушению пожара контролировать выполнение личным составом дежурного караула правил ношения установленной формы одежды выезжать во главе дежурного караула для проведения боевых действий по тушению пожаров контролировать выбор оптимального пути следования к месту пожара контролировать действия личного состава караула при следовании к месту пожара с учетом обеспечения безопасности движения поддерживать связь со старшим должностным лицом гарнизона, докладывать ему об изменении обстановки определять степень опасности в зоне тушения пожара и информировать о ней командира отделения отдавать командиру отделения распоряжения и требовать их исполнения вести радиосвязь с диспетчером пожарной части по сбору оперативной информации об объекте пожара информировать командира отделения об особенностях объекта пожара, указанных в документах предварительного планирования боевых действий на пожаре **Демонстрирует знания:** порядок организации тушения пожаров и проведения аварийно-спасательных работ нормативные правовые акты, регулирующие деятельность пожарной охраны документы предварительного планирования боевых действий на пожаре основы трудового законодательства российской федерации требования охраны труда в подразделениях федеральной противопожарной службы государственной противопожарной службы	результатов выполнения практических работ; устный опрос

	район выезда дежурного караула, расположение взрывопожароопасных объектов, их пожарная опасность требования пожарной безопасности состояние противопожарного водоснабжения в пределах района выезда караула тактико-технические характеристики техники и вооружения караула состояние проезда пожарной техники к месту пожара в пределах района выезда караула информация о расположении ведомственных пожарных частей в районе выезда караула информация о наличии добровольных пожарных дружин (команд) на объектах в пределах района выезда караула информация о количестве людей (больных), в том числе в ночное время, на объектах с ночным пребыванием людей в пределах района выезда караула правила ведения радиосвязи, порядок радиотелефонного обмена	
ПК 3.5. Организовывать боевую подготовку личного состава отделения дежурного караула (смены)	**Демонстрирует умения:** организовывать и проводить с личным составом занятия по физической подготовке; организовывать выполнение личным составом отделения нормативов по пожарно-строевой подготовке; проводить тренировочные занятия по решению пожарно-тактических задач на различные объекты; выполнять постановку боевых задач; организовывать отработку боевых действий по тушению пожаров и ликвидации чрезвычайной ситуации в составе отделения; обучать личный состав отделения приемам и способам действий с пожарной и аварийно-спасательной техникой, вооружением и оборудованием; вырабатывать у личного состава отделения навыки слаженной работы и умелого применения пожарной, аварийно-спасательной техники, вооружения и оборудования при проведении боевых действий по тушению пожаров и ликвидации чрезвычайных ситуаций; организовывать содержание СИЗОД, закрепленных за личным составом отделения, в исправном состоянии **Демонстрирует знания:** программы подготовки личного состава; сроков и периодичности проведения тренировочного процесса; методики разбора пожаров с личным составом пожарной охраны; характеристик и правил использования пожарной и аварийно-спасательной техники,	Текущий контроль и оценка знаний; наблюдение и оценка результатов выполнения практических работ; устный опрос

	пожарно-технического и аварийно-спасательного оборудования, средств связи; правил пользования, устройства и способов применения мобильных средств пожаротушения, пожарных спасательных устройств и снаряжения, СИЗ, огнетушащих веществ и специальных агрегатов, приспособлений и средств оказания первой помощи пострадавшим; порядка проведения занятий по пожарно-строевой подготовке; основ методики проведения теоретических и практических занятий; нормативной документация по вопросам газодымозащитной службы	
ПК 3.6. Организовывать действия по тушению пожаров с применением автоматизированных (роботизированных) и перспективных установок пожаротушения	**Демонстрирует умения:** определять необходимость применения роботизированных установок пожаротушения; управлять роботизированными установками пожаротушения при проведении боевых действий по тушению пожара; осуществлять подачу (пуск) огнетушащих веществ с помощью роботизированных установок пожаротушения; определять необходимость применения установок пожаротушения с гидроабразивной резкой; управлять установками пожаротушения с гидроабразивной резкой при проведении боевых действий по тушению пожара; осуществлять подачу (пуск) огнетушащих веществ с установок пожаротушения с гидроабразивной резкой **Демонстрирует знания:** требований приказов, указаний и других руководящих документов, регламентирующих действия по тушению пожаров с применением автоматизированных (роботизированных) систем пожаротушения; назначения, классификации, характеристик роботизированных установок пожаротушения и их тактических возможностей; требований приказов, указаний и других руководящих документов, регламентирующих действия по тушению пожаров с применением установок пожаротушения с гидроабразивной резкой; назначения, классификации, характеристик установок пожаротушения с гидроабразивной резкой и их тактические возможности	Текущий контроль и оценка знаний; наблюдение и оценка результатов выполнения практических работ; устный опрос
ПК 3.7. Анализировать	**Демонстрирует умения:**	Текущий контроль и

действия подразделений пожарной охраны по тушению пожаров, проведению аварийно-спасательных работ, связанных с тушением пожаров, и планировать действия пожарных подразделений	планировать и составлять документы предварительного планирования боевых действий по тушению пожаров; анализировать оперативно-тактическую деятельность подразделений по тушению пожаров и проведению аварийно-спасательных работ; обрабатывать данные, полученные при использовании дистанционно пилотируемых воздушных судов вертолетного типа **Демонстрирует знания:** порядка, форм и методов проверки состояния организации оперативно-тактической деятельности пожарно-спасательного подразделения; требований приказов, указаний и других руководящих документов, регламентирующих планирование и составление документов предварительного планирования действий пожарных подразделений; порядка организации работы с документами предварительного планирования боевых действий по тушению пожаров; методики анализа оперативно-тактической деятельности подразделений по тушению пожаров и проведению аварийно-спасательных работ; методики изучения пожаров; порядка осуществления обработки данных, полученных при использовании дистанционно пилотируемых воздушных судов вертолетного типа	оценка знаний; наблюдение и оценка результатов выполнения практических работ; устный опрос
ПК 3.8. Выполнять работы по приемке (передаче) и содержанию в состоянии постоянной готовности к тушению пожара и проведению поисково-спасательных работ мобильных средств пожаротушения, средств связи, средств индивидуальной защиты и спасения, огнетушащих веществ и специальных агрегатов, аварийно-спасательной техники	**Демонстрирует умения:** осуществлять выполнение работ по приемке (передаче) и содержанию в исправном состоянии мобильных средств пожаротушения; оценивать состояние работоспособности и комплектность мобильных средств пожаротушения; контролировать техническое состояние мобильных средств пожаротушения, агрегатов, оборудования и инструмента **Демонстрирует знания:** порядка осуществления выполнения работ по приемке (передаче) и содержанию в исправном состоянии мобильных средств пожаротушения; порядка оценки состояния работоспособности и комплектность мобильных средств пожаротушения; порядка организации контроля технического состояния мобильных средств пожаротушения, агрегатов, оборудования и	Текущий контроль и оценка знаний; наблюдение и оценка результатов выполнения практических работ; устный опрос

	инструмента	
ПК 3.9. Организовывать службу и подготовку личного состава, осуществляющего дежурство на мобильных средствах пожаротушения, в том числе на специальной пожарной технике, в подразделениях пожарной охраны	**Демонстрирует умения:** вести документацию учета занятий; организовывать и проводить занятия и тренировки с личным составом, осуществляющим дежурство на мобильных средствах пожаротушения, в том числе на специальной пожарной технике, в подразделениях пожарной охраны выполнять планы занятий, тренировок, комплексных учений **Демонстрирует знания:** основных принципов проведения занятий и построения учебного процесса; порядка организации тренировок, занятий и комплексных учений; требований руководящих документов по организации профессиональной подготовки личного состава, осуществляющего дежурство на мобильных средствах пожаротушения, в том числе на специальной пожарной технике, в подразделениях пожарной охраны; порядка планирования и осуществления подготовки личного состава к тушению пожаров и проведению аварийно-спасательных работ; нормативов по пожарно-строевой подготовке; нормативов по физической подготовке	Текущий контроль и оценка знаний; наблюдение и оценка результатов выполнения практических работ; устный опрос
ПК 3.10. Обеспечивать работоспособность и организовывать подготовку к эксплуатации мобильных средств пожаротушения	**Демонстрирует умения:** организовывать и проводить техническое обслуживание и периодическое освидетельствование мобильных средств пожаротушения, в том числе специальной пожарной техники; организовывать консервацию и хранение технических и автотранспортных средств; рассчитывать потребность в расходных материалах в зависимости от объемов и условий эксплуатации мобильных средств пожаротушения, в том числе специальной пожарной техники; организовывать учет расхода горюче-смазочных и расходных материалов **Демонстрирует знания:** устройства, принципов действия, правил и безопасных приемов эксплуатации мобильных средств пожаротушения, в том числе специальной пожарной техники и оборудования; порядка организации регламентного обслуживания техники и оборудования; порядка проведения периодических испытаний; устройства и принципа работы двигателя	Текущий контроль и оценка знаний; наблюдение и оценка результатов выполнения практических работ; устный опрос

	внутреннего сгорания и специальных агрегатов установки; сроков и объемов регламентных работ двигателя внутреннего сгорания и специальных агрегатов установки; способов устранения неисправностей в работе двигателя внутреннего сгорания и специальных агрегатов установки; правил ведения документации	
ПК 3.11. Организовывать тушение пожаров с применением мобильных средств пожаротушения, в том числе специальных пожарных автомобилей	**Демонстрирует умения:** обеспечивать безопасность личного состава при сборе и выезде; поддерживать групповое взаимодействие и работать в команде; анализировать информацию об угрозах природного и техногенного характера; организовывать мероприятия по обеспечению безопасности работ, защите личного состава от поражающих факторов осуществлять заправку специальной пожарной техники горюче-смазочными материалами, а также огнетушащими веществами; организовывать замену неисправного пожарного оборудования, СИЗ пожарных и средств самоспасания пожарных, пожарного инструмента, средств спасения людей, средств связи, обмундирования (боевой одежды, форменной одежды) управлять работой пожарных насосов с подачей огнетушащих веществ; проводить подачу огнетушащих веществ для тушения пожаров от пожарных автомобилей **Демонстрирует знания:** методов организации руководства основными действиями личного состава при тушении пожаров; мер безопасности при эксплуатации оборудования; комплектности закрепленного пожарного оборудования, СИЗ пожарных и средств самоспасания пожарных, пожарного инструмента, средств спасения людей, средств связи размещения и крепления на пожарных автомобилях пожарного оборудования, СИЗ пожарных и средств самоспасания пожарных, пожарного инструмента, средств спасения людей порядка укладки боевой одежды и снаряжения	Текущий контроль и оценка знаний; наблюдение и оценка результатов выполнения практических работ; устный опрос
ПК 3.12. Организовывать действия по обслуживанию и ремонту пожарного оборудования, средств индивидуальной защиты и	**Демонстрирует умения:** организации мероприятий по обслуживанию и ремонту пожарного оборудования, средств индивидуальной защиты и спасения людей при пожаре использования слесарного и	Текущий контроль и оценка знаний; наблюдение и оценка результатов выполнения практических работ;

спасения людей при пожаре	электротехнического инструмента **Демонстрирует знания:** порядка учета пожарной техники и имущества; правил приема, ввода в эксплуатацию пожарной техники; порядка подготовки пожарной техники к использованию; правил хранения пожарной техники; порядка проведения технического обслуживания пожарной техники; требований приказов, указаний и других руководящих документов, регламентирующих выполнение работ по обслуживанию первичных средств пожаротушения	устный опрос
ОК 01. Выбирать способы решения задач профессиональной деятельности применительно к различным контекстам.	обосновывает постановку цели, выбора и применения методов и способов решения профессиональных задач; проводит адекватную оценку и самооценку эффективности и качества выполнения профессиональных задач	текущая проверка наблюдение и оценка результатов выполнения практических работ; устный опрос; оценка результатов выполнения самостоятельной работы
ОК 02. Осуществлять поиск, анализ и интерпретацию информации, необходимой для выполнения задач профессиональной деятельности	использует различные источники, включая электронные ресурсы, медиа ресурсы, Интернет-ресурсы, периодические издания по профессии для решения профессиональных задач	
ОК 04. Работать в коллективе и команде, эффективно взаимодействовать с коллегами, руководством, клиентами	взаимодействует с обучающимися, преподавателями и мастерами в ходе обучения, с руководителями учебной и производственной практик; обосновывает анализ работы членов команды (подчиненных)	
ОК 05. Осуществлять устную и письменную коммуникацию на государственном языке Российской Федерации с учетом особенностей социального и культурного контекста	умеет грамотно излагать свои мысли и оформлять документы по профессиональной тематике на государственном языке, проявлять толерантность в рабочем коллективе; знает особенности социального и культурного контекста; правила оформления документов и построения устных сообщений	
ОК 06. Проявлять гражданско-патриотическую позицию, демонстрировать осознанное поведение на основе традиционных общечеловеческих ценностей, применять стандарты антикоррупционного поведения	понимает значимость гражданско-патриотической позиции, значимость традиционных общечеловеческих ценностей; демонстрирует свою гражданско-патриотическую позицию, осознанное поведение на основе традиционных общечеловеческих ценностей; применяет стандарты антикоррупционного поведения.	
ОК 07. Содействовать сохранению окружающей среды,	демонстрирует знания алгоритма действий в чрезвычайных ситуациях; демонстрирует знания правил экологической	

ресурсосбережению, эффективно действовать в чрезвычайных ситуациях	безопасности при ведении профессиональной деятельности; понимает значимость необходимости сохранения окружающей среды, ресурсосбережения	
ОК 09. Пользоваться профессиональной документацией на государственном и иностранных языках	понимает общий смысл четко произнесенных высказываний на известные темы (профессиональные и бытовые), понимает тексты на базовые профессиональные темы; участвует в диалогах на знакомые общие и профессиональные темы; строит простые высказывания о себе и о своей профессиональной деятельности на иностранных языках	

Приложение 1
Обязательное

КОНКРЕТИЗАЦИЯ ДОСТИЖЕНИЯ ЛИЧНОСТНЫХ РЕЗУЛЬТАТОВ 2, 10, 13,15,18,19,20

Личностные результаты	**Содержание урока (тема, тип урока, воспитательные задачи)**	**Способ организации деятельности**	**Продукт деятельности**	**Оценка процесса формирования ЛР**
ЛР 2 Проявляющий активную гражданскую позицию, демонстрирующий приверженность принципам честности, порядочности, открытости, экономически активный и участвующий в студенческом и территориальном самоуправлении, в том числе на условиях добровольчества, продуктивно взаимодействующий и участвующий в деятельности общественных организаций ЛР 13 Демонстрирующий умение эффективно взаимодействовать в команде, вести диалог, в том числе с использованием средств коммуникации ЛР 18. Способный организовать службу	**Тема:** Принятие решений **Тип урока:** изучения и первичного закрепления новых знаний и способов деятельности (семинар) **Воспитательная задача:** - формирование навыков работать в команде; - побуждение студентов соблюдать правила общения; - формирование мотивации к проявлению деловых качеств личности,	Деловая игра на тему: Выкинь свои проблемы, работай на коллектив. Каждый участник формулирует и записывает на листе свои проблемы. Затем все комкают листки и выкидывают их в корзину. Группа делится по 2-3 человека, вытаскивает из корзины по одной записке и пытается предложить решение проблем.	Эмоционально окрашенные творческие решения проблем, новые предложения	- эмоциональное отношение к своей будущей профессии - уровень мотивации проявления стремления работать по своей специальности - умение работать в команде - навыки анализа и интерпретации информации из различных источников - соблюдение этических норм общения при взаимодействии с Обучающимися

пожаротушения и проведение работ по тушению и ликвидации последствий ЧС ЛР 19. Способный контролировать соблюдение государственных мер в области обеспечения пожарной безопасности ЛР 20. Способный проводить ремонт и обслуживание технических средств, используемых для предупреждения, тушения пожаров и проведения аварийно-спасательных работ	**Тема** Процесс развития пожаров **Тип урока:** закрепления знаний и способов деятельности (семинар) **Воспитательная задача:** - формирование уважения к своей будущей профессии - формирование культуры потребления информации, навыков отбора и критического анализа информации, умения ориентироваться в информационном пространстве - формирование представления о возможности карьерного роста при условии непрерывного образования - формирование навыков работать в команде	Деловая игра на тему: Процесс развития пожаров - Применение изученных нормативных документов. - отработка нормативов в составе отделения.	Выполнение практической работы на тему: «Выявление опасных факторов пожара и принятие мер по защите личного состава от их воздействий. Определение коэффициента газообмена в помещении»	- умение осознавать приоритетную ценность личности человека, уважать собственную и чужую уникальность в различных ситуациях; - умение организовать службу пожаротушения и проведение работ по тушению и ликвидации последствий ЧС.
Организация газодымозащитной службы				
ЛР 13 Демонстрирующий умение эффективно взаимодействовать в	**Тема:** Основные функции, организация и направления развития газодымозащитной	- Составление тематического словаря для наполнения шаблона	Тест о своей будущей профессии	- навыки анализа и интерпретации информации из различных

команде, вести диалог, в	службы.	эффективного		источников
том числе с использованием средств коммуникации	**Тип урока:** комплексное применения знаний и способов деятельности **Воспитательная задача:** - формирование культуры потребления информации, навыков отбора и критического анализа информации, умения ориентироваться в информационном пространстве - формирование навыков работать в команде - развитие ответственного отношения к организации и ходу продуктивной деятельности при выполнении проектных работ	взаимодействия; - Работа в мини-группах по передаче и обработке данных по заданному шаблону		- демонстрация личностного интереса к профессиональному росту - умение работать в команде - стремление к повышению профессионального уровня
Организация службы и подготовки в подразделениях пожарной охраны				
ЛР 2 Проявляющий активную гражданскую позицию, демонстрирующий приверженность принципам честности, порядочности, открытости, экономически активный и участвующий в студенческом и территориальном	**Тема:** Принятие решений (2 ч.) **Тип урока:** изучения и первичного закрепления новых знаний и способов деятельности (семинар) **Воспитательная задача:** - формирование навыков работать в команде;	Деловая игра на тему: Выкинь свои проблемы. Каждый участник формулирует и записывает на листе свои проблемы. Затем все комкают листки и выкидывают их в корзину. Группа делится по 2-3 человека,	Эмоционально окрашенные творческие решения проблем, новые предложения	- умение работать в команде - навыки анализа и интерпретации информации из различных источников - соблюдение этических норм общения при взаимодействии с обучающимися

самоуправлении, в том числе на условиях добровольчества, продуктивно взаимодействующий и участвующий в деятельности общественных организаций ЛР 13 Демонстрирующий умение эффективно взаимодействовать в команде, вести диалог, в том числе с использованием средств коммуникации ЛР 14 Демонстрирующий навыки анализа и интерпретации информации из различных источников с учетом нормативно-правовых норм	- побуждение студентов соблюдать правила общения; - формирование мотивации к проявлению деловых качеств личности,	вытаскивает из корзины по одной записке и пытается предложить решение проблем. Решение ситуационных задач.		
Осуществление аварийно-спасательных работ				
ЛР 15 Демонстрирующий готовность и способность к образованию, в том числе самообразованию, на протяжении всей жизни; сознательное отношение к непрерывному образованию как условию успешной профессиональной и общественной деятельности.	**Тема 3.1** Единая государственная система предупреждения чрезвычайных ситуаций (РСЧС) **Тип урока:** комплексное применения знаний и способов деятельности - семинар **Воспитательная задача:** 1 Воспитание интереса к будущей профессии.	Групповая работа на тему Основные задачи РСЧС - чтение текста обсуждение основных задач АСР; - конспект лекций	Выполнение практической работы на тему Участие в семинаре на тему: «Система ЧС Республики Башкортостан »	- уровень мотивации проявления стремления работать по своей специальности - навыки анализа и интерпретации информации из различных источников - демонстрация личностного интереса к профессиональному росту - умение ремонтировать и

ЛР 20. Способный проводить ремонт и обслуживание технических средств, используемых для предупреждения, тушения пожаров и проведения аварийно-спасательных работ	2.Способствование активной жизненной позиции. 3.Воспитание социально-значимых характеристик: коллективизм, ответственность.			обслуживать пожарные технические средства.
Эксплуатация пожарных автомобилей и пожарного оборудования				
ЛР 10. Заботящийся о защите окружающей среды, собственной и чужой безопасности, в том числе цифровой. ЛР 20. Способный проводить ремонт и обслуживание технических средств, используемых для предупреждения, тушения пожаров и проведения аварийно-спасательных работ	**Тема:** Оборудование пенного тушения. **Тип урока:** изучение и первичное закрепление новых знаний и способов деятельности (исследовательская) 1 тип - изучения и первичного закрепления новых знаний и способов деятельности - лекция - лабораторная работа 2 тип – закрепления знаний и способов деятельности - создание отчёта по выполняемой лабораторной работе 3 тип – проверка и оценка знаний и способов деятельности - зачетное занятие **Воспитательная задача:** - формирование уважения к своей будущей профессии	Посещение предприятий жизнеобеспечения с проведением анализа в форме дискуссии о применении водных ресурсов, огнетушащих веществ и пенообразователей для организации пожаротушения с обсуждением приёмов работ с учётом опасностей и возможного загрязнения среды с соблюдением ПОТ.	Разработка схемы тушения пожара. Составление таблицы с указанием факторов загрязнения окружающей среды, определением причин их возникновения и порядком устранения неисправностей.	- эмоциональное отношение к своей будущей профессии на высоком уровне ответственности об окружающей среде и безопасности - демонстрация умений проведения техобслуживания и ремонта технических средств на высоком профессиональном уровне

	- формирование культуры потребления информации, навыков отбора и критического анализа информации, умения ориентироваться в информационном пространстве **Тема:** Оборудование пенного тушения. (20 ч.) **Тип урока:** изучение и первичное закрепление новых знаний и способов деятельности (исследовательская)			

Приложение II.4

к программе СПО 20.02.04 «Пожарная безопасность»

РАБОЧАЯ ПРОГРАММА
ПРОФЕССИОНАЛЬНОГО МОДУЛЯ
ПМ.04. Обеспечение противопожарного режима на объекте

2023

Составитель:

Галинурова Е.А., Каримова А.И., Халикова О.Д. Шафеев Р.Ю. преподаватели ГБПОУ УКРТБ

СОДЕРЖАНИЕ

1. Общая характеристика рабочей программы профессионального модуля
2. Структура и содержание профессионального модуля
3. Условия реализация программы профессионального модуля
4. Контроль и оценка результатов освоения профессионального модуля

Приложение 1

1. ОБЩАЯ ХАРАКТЕРИСТИКА РАБОЧЕЙ ПРОГРАММЫ ПРОФЕССИОНАЛЬНОГО МОДУЛЯ

ПМ.04. Обеспечение противопожарного режима на объекте

наименование профессионального модуля

1.1. Цель и планируемые результаты освоения профессионального модуля

В результате изучения профессионального модуля студент должен освоить основной вид профессиональной деятельности «Обеспечение противопожарного режима на объекте» и соответствующие ему профессиональные компетенции и общие компетенции:

Перечень общих компетенций

Код	Наименование общих компетенций
ОК 01	Выбирать способы решения задач профессиональной деятельности применительно к различным контекстам;
ОК 02	Использовать современные средства поиска, анализа и интерпретации информации и информационные технологии для выполнения задач профессиональной деятельности;
ОК 03	Планировать и реализовывать собственное профессиональное и личностное развитие, предпринимательскую деятельность в профессиональной сфере, использовать знания по финансовой грамотности в различных жизненных ситуациях;
ОК 04	Эффективно взаимодействовать и работать в коллективе и команде;
ОК 05	Осуществлять устную и письменную коммуникацию на государственном языке Российской Федерации с учетом особенностей социального и культурного контекста;
ОК 06	Проявлять гражданско-патриотическую позицию, демонстрировать осознанное поведение на основе традиционных общечеловеческих ценностей, в том числе с учетом гармонизации межнациональных и межрелигиозных отношений, применять стандарты антикоррупционного поведения;
ОК 07	Содействовать сохранению окружающей среды, ресурсосбережению, применять знания об изменении климата, принципы бережливого производства, эффективно действовать в чрезвычайных ситуациях;
ОК 08	Использовать средства физической культуры для сохранения и укрепления здоровья в процессе профессиональной деятельности и поддержания необходимого уровня физической подготовленности;
ОК 09	Пользоваться профессиональной документацией на государственном и иностранном языках.

Перечень профессиональных компетенций

Код	Наименование видов деятельности и профессиональных компетенций
ПК 4.1.	Планировать пожарно-профилактические работы на объекте.
ПК 4.2.	Организовывать систему обеспечения пожарной безопасности объекта защиты.
ПК 4.3.	Осуществлять планирование и проведение проверок объектов защиты.
ПК 4.4.	Обеспечивать выполнение противопожарных мероприятий, предусмотренных правилами, нормами и стандартами.
ПК 4.5.	Проводить правоприменительную деятельность по пресечению нарушений требований пожарной безопасности при эксплуатации объектов, зданий и сооружений.
ПК 4.6.	Участвовать в дознании (расследовании) по делам о пожарах.
ПК 4.7.	Контролировать содержание в исправном состоянии технических средств и систем автоматической противопожарной защиты, правильность монтажа и обслуживания оборудования.

ПК 4.8.	Рассчитывать пути эвакуации, составлять планы эвакуации персонала из зданий и сооружений.
ПК 4.9.	Проводить расчеты необходимых расходов воды на наружное и внутреннее пожаротушение.
ПК 4.11.	Осуществлять общее руководство по тушению пожара до прибытия пожарных подразделений, организовывать работы по содействию пожарной охране при тушении пожаров.
ПК 4.12.	Разрабатывать технические решения по профилактике пожаров.

В ходе освоения профессионального модуля учитывается движение к достижению личностных результатов обучающимися ЛР 2, 3, 4, 13, 15, 18, 19, 20.

В результате освоения профессионального модуля студент должен:

Владеть навыками	Применения всех видов профилактических (противопожарных) мероприятий на объекте; Организации пожарной безопасности, соблюдении противопожарного режима; Организации контроля за выполнением требований пожарной безопасности на объекте контроля; Оформления предписаний руководителям подразделений объекта по устранению выявленных нарушений противопожарных норм и правил; Применения процессуального законодательства в дознании дел о пожарах; Проверки содержания в исправном состоянии систем и средств противопожарной защиты, включая первичные средства тушения пожаров; Составления плана эвакуации персонала из зданий и сооружений; Расчета путей эвакуации; Проведения мероприятий по ограничению распространения пожара за пределы очага
уметь	*Применять нормы и требования общеотраслевых, отраслевых правил, регламентов, требования локальных нормативных документов по пожарной безопасности;* *Применять противопожарные требования строительных норм, правил и стандартов;* *Определять пожарную опасность контролируемых объектов, в т.ч. используемых производственных технологий, особенностей эксплуатации оборудования, применяемого в организации, определять средства пожаротушения, используемые на объекте;* *Составлять схемы действий персонала организации при пожаре;* *Определять причины пожаров и взрывов и их основные поражающие факторы;* *Применять организационные основы обеспечения пожарной безопасности в организации;* *Руководить действиями работников при пожаре, в том числе организовывать эвакуацию людей, давать указания по аварийной остановке технологического оборудования, отключению вентиляции и электрооборудования, организовывать применение средств пожаротушения и установок пожарной автоматики, организовывать эвакуацию горючих веществ и материальных ценностей, организовывать работы по содействию пожарной охране при тушении пожаров, предоставления пожарной охране при тушении пожаров на территории предприятия необходимых сил и средств;* *Проводить обследования и проверки обслуживаемых объектов (зданий, сооружений, помещений и территорий) на соответствие их требованиям пожарной безопасности и по их результатам оформлять необходимые*

	документы; *Проводить анализ и прогноз обстановки по обеспечению пожарной безопасности на обслуживаемой территории;* *Осуществлять планирование и контроль реализации планируемых мероприятий, требований нормативных актов в области обеспечения пожарной безопасности;* *Обеспечивать проведение противопожарных мероприятий, предусмотренных правилами, нормами и стандартами на строительные работы, технологические процессы и отдельные виды продукции;* *Проверять исполнение персоналом организации положений инструкции о мерах пожарной безопасности;* *Рассчитывать пути эвакуации, составлять планы эвакуации персонала из зданий и сооружений;* *Определять огнестойкость зданий и строительных конструкций;* *Осуществлять расчет автоматических систем пожарной сигнализации, необходимых для защиты зданий и сооружений и технологических установок;* *Осуществлять расчеты систем противопожарного водоснабжения объектов и зданий;* *Применять меры административного воздействия при нарушении требований пожарной безопасности; Принимать меры к устранению нарушений противопожарного режима на охраняемых объектах;* *Информировать органы исполнительной власти, руководителей организаций о фактах нарушений мер пожарной безопасности, которые могут привести к пожарам, авариям и катастрофам техногенного характера, а также при проведении оздоровительных, культурных, спортивных и других массовых мероприятий;* *Готовить проекты приказов (распоряжений) по вопросам пожарной безопасности по обслуживаемому объекту;* *Оформлять необходимые документы для получения заключения о соответствии объектов правилам пожарной безопасности;* *Представлять по требованию должностных лиц Государственной противопожарной службы сведения и документы о состоянии пожарной безопасности в организации, в том числе о пожарной опасности производимой организацией продукции, а также о происшедших на их территориях пожарах и их последствиях;* *Определять места установки датчиков, извещателей, оповещателей, сигнализаторов, расширителей, изоляторов КЗ, релейных модулей, пультов управления, приборов приемно-контрольных, контрольных панелей систем ОПС, датчиков, релейных модулей, контроллеров, модулей пожаротушения и сигнально-пусковых устройств систем пожаротушения, клапанов, контроллеров, релейных модулей исполнительных устройств инженерной автоматики; осуществлять контроль за эксплуатацией линейных сооружений ОПС, СКУД, СОТ, оповещения, пожаротушения, дымоудаления, инженерной автоматики и оборудования охранного освещения;* *Осуществлять контроль за эксплуатацией ОПС, СКУД, СОТ, систем оповещения, пожаротушения, дымоудаления, инженерной автоматики и оборудования охранного освещения;* *Осуществлять контроль за эксплуатацией приборов приемно-контрольных, сигнально-пусковых устройств, контроллеров, мультиплексоров, мониторов;* *Осуществлять контроль за эксплуатацией датчиков и извещателей системы ОПС, считывателей, контроллеров и исполнительных устройств СКУД, телекамер, кронштейнов, поворотных устройств и приборов охранного освещения СОТ, клапанов, датчиков и модулей пожаротушения, датчиков инженерной автоматики, клапанов и реле дымоудаления;*

	Контролировать порядок обслуживания источников бесперебойного электропитания, резервного электропитания, защиты состояния источников бесперебойного и резервного электропитания
знать	*Порядок разработки инструкции и регламентов с учетом местных условий (порядок проведения временных огневых и других пожароопасных работ; порядок осмотра и закрытия помещений после окончания работы;* *Порядок аварийной остановки технологического оборудования);* *Порядок оформления необходимых документов для получения заключения о соответствии объектов правилам пожарной безопасности;* *Порядок разработки мероприятий, направленных на усиление противопожарной защиты и предупреждение пожаров;* *Принцип проведения пожарно-технического обследования объектов;* *Порядок руководства действиями работников при пожаре;* *Законодательство, требования уставов, наставлений и приказов, других государственных и ведомственных нормативных актов, регламентирующих организацию и осуществление государственного пожарного надзора;* *основы пожарно-технической экспертизы проектов и методику проведения пожарно-технического обследования объектов;* *Основные направления, современные формы и методы работы по осуществлению государственного пожарного надзора и совершенствованию системы обеспечения пожарной безопасности населенных пунктов и организаций;* *Принципы и порядок разработки противопожарных и противоаварийных мероприятий;* *Порядок организации и проведения проверок соблюдения требований пожарной безопасности на объектах;* *Цели, задачи, функции, права, обязанности и ответственность государственных инспекторов по пожарному надзору;* *Порядок лицензирования деятельности в области пожарной безопасности и подтверждения соответствия продукции и услуг в области пожарной безопасности;* *Методики расчета путей эвакуации персонала организации;* *Порядок привлечения юридических лиц, должностных лиц и граждан к административной ответственности за правонарушения в области пожарной безопасности, а также применения других мер пресечения нарушений требований пожарной безопасности;* *Порядок организации и осуществления должностными лицами органов государственного пожарного надзора правоприменительной деятельности по делам о пожарах, о нарушениях и пресечению нарушений требований пожарной безопасности;* *Права и обязанности должностных лиц органов государственного пожарного надзора при осуществлении правоприменительной деятельности по делам о пожарах и нарушениях требований пожарной безопасности;* *Порядок обжалования действий должностных лиц органов государственного пожарного надзора при осуществлении правоприменительной деятельности по делам о пожарах и нарушениях требований пожарной безопасности;* *Порядок взаимодействия с органами государственной власти, органами местного самоуправления, юридическими лицами, индивидуальными предпринимателями, другими надзорными и правоохранительными органами по вопросам нарушения состояния пожарной безопасности объектов контроля (надзора);* *Формы дознания, обязанности органа дознания (государственного пожарного надзора федеральной противопожарной службы), компетенции органов государственного пожарного надзора как органа дознания, назначение*

	пожарно-технической экспертизы, права, обязанности, компетенцию и ответственность эксперта, версии о причине пожара, порядок осмотра места пожара; *Форма и содержание заключения пожарно-технического эксперта;* *Методы исследование параметров развития пожара;* *Нормы и правила установки датчиков, извещателей, оповещателей, сигнализаторов, расширителей, изоляторов короткого замыкания (далее - КЗ), релейных модулей, пультов управления, приборов приемно-контрольных, контрольных панелей систем охранно-пожарной сигнализации (далее - ОПС);* *Нормы и правила установки датчиков, релейных модулей, контроллеров, модулей пожаротушения и сигнально-пусковых устройств систем пожаротушения;* *нормы и правила установки датчиков, клапанов, контроллеров, релейных модулей исполнительных устройств инженерной автоматики;* *Порядок эксплуатации линейных сооружений ОПС, системы контроля и управления доступом (далее – СКУД), системы охранного телевидения (далее – СОТ), систем оповещения, пожаротушения, дымоудаления, инженерной автоматики и оборудования охранного освещения; порядок обслуживания источников бесперебойного электропитания;* *Порядок обслуживания источников резервного электропитания; порядок выявления и устранения неисправности источников электропитания;* *Порядок обслуживания приборов контроля и защиты состояния источников бесперебойного и резервного электропитания;* *Порядок выполнения работ по замене химических источников электропитания*

1.2. Количество часов, отводимое на освоение профессионального модуля

Всего часов – 692 часа, в том числе:

в том числе в форме практической подготовки – 178 часов.

Из них на освоение МДК – 384

в том числе самостоятельная работа – 42 часа,

практики, в том числе учебная – 36 часов,

производственная – 216 часов,

Промежуточная аттестация 14 часов.

- 228 часов вариативной части, направленных на усиление обязательной части программы профессионального модуля.

2. СТРУКТУРА И СОДЕРЖАНИЕ ПРОФЕССИОНАЛЬНОГО МОДУЛЯ

2.1. Структура профессионального модуля

Коды профессиональных и общих компетенций	Наименования разделов профессионального модуля*	Суммарный объем нагрузки, час	Объем профессионального модуля, час						
			Обучение по МДК				Практика		Промежуточная аттестация
			Всего, часов	в т.ч. лабораторные работы и практические занятия, часов	в т.ч., курсовая работа (проект), часов	Самостоятельная работа	Учебная, часов	Производственная (по профилю специальности), часов	
1	2	3	4	5	6	7	8	9	10
ПК 2.1, ОК 01-09	Раздел 1. Организация деятельности государственного пожарного надзора	144	130	70		12			2
ПК 2.1, 2.3, 2.4, 2.5, 2.6, ОК 01-09	Раздел 2.Организация пожарно-профилактических работ на объекте защиты	164	144	60	20	18			2
ПК 2.2, 2.4, ОК 01-09	Раздел 3. Пожарная автоматика	70	62	24		6			2
ПК 2.1-ПК 2.6	Раздел 4. Расследование и экспертиза пожаров	56	48	24		6			2
ПК 2.1-ПК 2.6	Учебная практика	36					36		

*****Раздел профессионального модуля – часть программы профессионального модуля, которая характеризуется логической завершенностью и направлена на освоение одной или нескольких профессиональных компетенций. Раздел профессионального модуля может состоять из междисциплинарного курса или его части и соответствующих частей учебной и производственной практик. Наименование раздела профессионального модуля должно начинаться с отглагольного существительного и отражать совокупность осваиваемых компетенций, умений и знаний.

ПК 2.1, ОК 01-09	**Производственная практика (по профилю специальности)**, часов	**216**						**216**	
	Промежуточная аттестация (экзамен (квалификационный))	**6**							
	Всего:	**692**	**384**	**178**	**20**	**42**	**36**	**216**	**8**

2.2. Тематический план и содержание профессионального модуля (ПМ)

Наименование разделов и тем профессионального модуля (ПМ), междисциплинарных курсов (МДК)		Содержание учебного материала, лабораторные работы и практические занятия, самостоятельная работа обучающихся , курсовая работ (проект)	Объем часов
1		**2**	**3**
VI семестр			
Раздел 1. Организация деятельности государственного пожарного надзора			**144**
МДК 04.01. Организация деятельности государственного пожарного надзора			**144**
Тема 4.1.1. Государственный пожарный надзор в Российской Федерации	**Содержание**		**22**
	1	Роль и место Государственного пожарного надзора в системе пожарной охраны	2
		Домашнее задание: чтение и анализ литературы [1] стр. 228-229	
	2	Основные направления, современные формы и методы работы по осуществлению государственного пожарного надзора	2
		Домашнее задание: чтение и анализ литературы [1] стр. 230-232	
	3	Нормативные документы по организации и осуществлению Государственного пожарного надзора	2
		Домашнее задание: чтение и анализ нормативной документации	
	4	Методы организации работы Государственного пожарного надзора	2
		Домашнее задание: чтение и анализ конспекта лекций	
	5	Контроль за организацией и осуществлением Государственного пожарного надзора производится в ходе инспекторских, контрольных и целевых проверок, их периодичность	2
		Домашнее задание: чтение и анализ литературы по ведомственному контролю	
	Практические занятия		12
	1	Основные понятия, установленные статьей 2 Федерального закона от 27.12.2002 № 184-ФЗ «О техническом регулировании», статьей 1 Федерального закона от 21.12.1994 № 69-ФЗ «О пожарной безопасности», а также статьей 2 Федерального закона от 22.07.2008 № 123-ФЗ «Технический регламент о требованиях пожарной безопасности».	
	2		
	3-4	Правовые основы технического регулирования в области пожарной безопасности	
	5-6	Техническое регулирование в области пожарной безопасности	
	Самостоятельная работа		**2**

	Подготовить презентацию по видам контрольных (надзорных) мероприятий согласно Федерального закона от 31.07.2020 № 248-ФЗ		
Тема 4.1.2 Организация и проведение проверок за противопожарным состоянием объектов	**Содержание**		**24**
	1	Обследования и проверки. Порядок организации и проведения проверок по соблюдению требований пожарной безопасности на объектах контроля (надзора). Требования безопасности при проведении обследований объектов	2
		Домашнее задание: чтение и анализ литературы [1] стр. 235-237	
	2	Права, обязанности и ответственность должностных лиц Государственной противопожарной службы при осуществлении Государственного пожарного надзора	2
		Домашнее задание: чтение и анализ литературы [1] стр. 235-235	
	3	Учёт деятельности. В органах Государственного пожарного надзора ведется учет объектов контроля и результатов работы. Анализ деятельности по осуществлению Государственного пожарного надзора проводится ежеквартально в целях своевременного реагирования на изменение обстановки с пожарами. Планирование деятельности. Планируемые мероприятия разрабатываются на основе результатов анализа	2
		Домашнее задание: чтение и анализ конспекта лекций	
	4	Взаимодействие со службами органов внутренних дел, другими правоохранительными и надзорными органами. Совместная работа органов государственного пожарного надзора с прокуратурой, полицией, налоговой службой, Энергонадзором. Порядок их взаимодействия	2
		Домашнее задание: чтение и анализ конспекта лекций	
	5	Организация контроля над выполнением предложенных мероприятий. Внеплановая проверка, цель, документы, оформляемые по итогам проверки	2
		Домашнее задание: чтение и анализ конспекта лекций	
	Практические занятия		14
	7-8	Общая методика проведения пожарно-технического обследования объектов. Осуществление планирования и контроля реализации планируемых мероприятий, требований нормативных актов в области обеспечения пожарной безопасности.	
	9-10	Проведение обследования и проверки обслуживаемого объекта (зданий, сооружений, помещений и территорий) на соответствие их требованиям пожарной безопасности и по их результатам оформление необходимых документов.	
	11	Информирование органов исполнительной власти, руководителей организаций о фактах нарушений мер пожарной безопасности, которые могут привести к пожарам, авариям и катастрофам техногенного характера, а также при проведении оздоровительных, культурных,	

		спортивных и других массовых мероприятий.	
	12-13	Разработка документов при осуществлении государственного пожарного надзора	
	Самостоятельная работа		**2**
	Подготовить презентацию «Порядок обжалования решений и действий органов государственного пожарного надзора»		
VII семестр			
Тема 4.1.3. Правила противопожарного режима Российской Федерации	**Содержание**		**10**
	1	Общие требования правил противопожарного режима. Обязанности руководителей предприятий, индивидуальных предпринимателей по обеспечению пожарной безопасности на объектах. Противопожарный режим на объектах.	2
		Домашнее задание: изучить Постановление правительства РФ № 1479	
	2	Здания с круглосуточным пребыванием людей.	2
		Домашнее задание: изучить Постановление правительства РФ № 1479	
	3	Требования к эвакуационным путям и выходам.	2
		Домашнее задание: изучить Постановление правительства РФ № 1479	
	4	Содержание противопожарного водопровода на объектах защиты.	2
		Домашнее задание: изучить Постановление правительства РФ № 1479	
	5	Требования к установкам пожарной автоматики на объектах защиты.	2
		Домашнее задание: изучить Постановление правительства РФ № 1479	
	Практические занятия		**22**
	14	Общие положения.	
	15	Объекты сельскохозяйственного производства.	
	16	Производственные объекты.	
	17	Пожароопасные работы.	
	18	Автозаправочные станции.	
	19	Объекты организаций торговли.	
	20	Здания для проживания людей	
	21	Объекты транспорта и транспортной инфраструктуры.	
	22	Культурно-просветительные и зрелищные учреждения.	
	23	Транспортирование пожаровзрывоопасных и пожароопасных веществ и материалов.	
	24	Объекты хранения	
	Самостоятельная работа		**2**
	Изучить общие требования правил противопожарного режима.		

Тема 4.1.4. Административная практика	**Содержание**		**16**
	1	Организация административно-правовой деятельности Государственной противопожарной службы.	2
		Домашнее задание: повторить конспект по теме 1	
	2	Права и обязанности должностных лиц органов государственного пожарного надзора при осуществлении правоприменительной деятельности по нарушениям требований пожарной безопасности	2
		Домашнее задание: повторить конспект по теме 2	
	3	Административные взыскания за нарушение требований пожарной безопасности.	2
		Домашнее задание: учить конспект по теме 3	
	4	Перечень нарушений в области пожарной безопасности, за которые предусмотрены административные взыскания, их размеры.	2
		Домашнее задание: учить конспект по теме 4	
	5	Порядок составления протокола за административное правонарушение. Поводы, необходимые для начала производства дела.	2
		Домашнее задание: повторить конспект по теме 5	
	6	Результат рассмотрения дела. Обстоятельства, исключающие производство по делу об административном правонарушении.	2
		Домашнее задание: повторить конспект по теме 6	
	7	Рассмотрение дела об административном правонарушении. Подготовка к рассмотрению дела. Обстоятельства, смягчающие административную ответственность. Обстоятельства, отягчающие административную ответственность. Вынесение постановления по результатам рассмотрения дела.	2
		Домашнее задание: повторить конспект по теме 7	
	8	Административное приостановление деятельности. Термины и определения. Случаи, необходимые для административного наказания в виде административного приостановления деятельности. Сроки приостановления деятельности. Временный запрет деятельности.	2
		Домашнее задание: выучить конспект по теме 8	
	Практические занятия		**6**
	25	Принятие мер к устранению нарушений противопожарного режима на охраняемых объектах. Проведение правоприменительной деятельности по пресечению нарушений требований пожарной безопасности при эксплуатации объектов, зданий и сооружений.	
	26	Применение мер административного воздействия к нарушителям.	
	27	Составление протоколов об административном правонарушении, за совершение которого может быть назначено административное наказание в виде административного	

		приостановления деятельности.	
	Самостоятельная работа		**2**
	Выучить статьи КоАП РФ 3.12, 6.24, 6.25, 8.32, 11.16, 20.4		
Тема 4.1.5. Общие сведения о системе лицензирования и сертификации	**Содержание**		**10**
	1	Порядок лицензирования видов деятельности в области пожарной безопасности. Термины и определения. Порядок лицензирования отдельных видов деятельности в области пожарной безопасности. Условия выдачи лицензии.	2
		Домашнее задание: читать конспект по теме 1	
	2	Контроль за соблюдением условий лицензирования. Плановая проверка, оформление документов по ее итогам. Принятие решения о прекращении или продолжения действия лицензии.	2
		Домашнее задание: читать конспект по теме 2	
	3	Цели и правила сертификации продукции и услуг. Термины и определения.	2
		Домашнее задание: читать конспект по теме 3	
	4	Основные направления совершенствования системы сертификации. Перечень продукции, подлежащей обязательной сертификации.	2
		Домашнее задание: читать конспект по теме 4	
	5	Общие основы страхования. Термины и определения. Виды и цели страхования.	2
		Домашнее задание: читать конспект по теме 5	
	Практические занятия		**4**
	28	Оформление необходимых документов для получения заключения о соответствии объектов обязательным требованиям пожарной безопасности.	
	29	Представление по требованию должностных лиц Государственной противопожарной службы сведений и документов о состоянии пожарной безопасности в организации, в том числе о пожарной опасности производимой продукции, а также о происшедших на ее территориях пожарах и их последствиях.	
	Самостоятельная работа		**2**
	Изучить и законспектировать [2], стр. 50-113		
Тема 4.1.6. Противопожарная пропаганда и обучение в области пожарной безопасности	**Содержание**		**4**
	1	Назначение, виды, методы противопожарной пропаганды.	2
		Домашнее задание: читать конспект по теме 1	
	2	Устная пропаганда: организация и проведение лекций, докладов, выступлений, бесед. Печатная противопожарная пропаганда.	2
		Домашнее задание: читать конспект по теме 2	
	Практические занятия		**8**

	30	Проведение противопожарной пропаганды и обучения населения мерам пожарной безопасности. Разработка планов работы по противопожарной пропаганде.	
	31	Проведение инструкторско-методического занятия с лицами, ответственными за противопожарное состояние объектов и обучение граждан мерам пожарной безопасности на производстве и по месту жительства.	
	32	Проведение практической тренировки по отработке планов эвакуации и действий в случае возникновения пожара.	
	33	Составление акта учебно-тренировочной эвакуации.	
	34	Подготовка публикации для СМИ на противопожарную тематику	
	35	Разработка методических рекомендаций для проведения занятий по пожарной безопасности	
	Самостоятельная работа		**2**
	Чтение и анализ конспекта по теме: «Назначение, виды, методы противопожарной пропаганды. Устная пропаганда: организация и проведение лекций, докладов, выступлений, бесед. Печатная противопожарная пропаганда».		
Промежуточная аттестация(дифференцированный зачет)			**2**
Раздел 2. Организация пожарно-профилактических работ на объекте защиты			**154**
МДК 04.02. Организация пожарно-профилактических работ на объекте защиты			**154**
VI семестр			
Тема 4.2.1. Анализ пожарной опасности производственных объектов	**Содержание**		**4**
	1	Технологическая среда. Классификация наружных установок по пожарной опасности	2
		Домашнее задание: изучить ст. 14, 15, 16, 24, 25 [3]	
	2	Оценка пожарного риска на производственном объекте	2
		Домашнее задание: изучить ст. 6, 93, 94, 96 [3]	
Тема 4.2.2. Требования пожарной безопасности к производственным объектам	**Содержание**		**4**
	1	Требования к дорогам, въездам, проездом на территории объекта	2
		Домашнее задание: изучить гл. 22 [3]	
	2	Требования к источникам наружного противопожарного водоснабжения	2
		Домашнее задание: изучить ст. 99 [3]	
	Практические занятия		**2**
	1	Проверка соответствия требованиям норм резервуарного парка	
	Самостоятельная работа		4
	Изучить требования противопожарных норм к системам пожарной автоматики производственных зданий		
Тема 4.2.3 Мероприятия по	**Содержание**		**4**
	1	Ограничение распространения пожара на производственном объекте	2

предотвращению развития пожара		**Домашнее задание:** изучить ст. 100 [3]	
	2	Причины и условии для быстрого распространения пожара на производстве	2
		Домашнее задание: читать конспект по теме 2	
	Практические занятия		**6**
	2	Определение противопожарных расстояний между сооружениями резервуарного парка	
	3	Определение противопожарного расстояния от резервуарного парка до соседних объектов	
	4	Разработка мероприятий для предотвращения распространения пожара в лабораторном корпусе УКРТБ	
	Самостоятельная работа		**4**
	Подготовить доклад по техническим решениям, способствующим предотвращению распространения опасных факторов пожара		
Тема 4.2.4 Методика проверки соответствия объекта противопожарным требованиям	**Содержание**		**4**
	1	Требования пожарной безопасности при градостроительной деятельности	2
		Домашнее задание: изучить гл. 15, 16, 17 [3]	
	2	Оценка соответствия объекта требованиям пожарной безопасности	2
		Домашнее задание: изучить гл. 33 [3]	
	Практические занятия		**2**
	5	Оформление документов для получения заключения о противопожарном состоянии объекта	
	Самостоятельная работа		**2**
	Изучить требования противопожарных норм к системам пожарной автоматики в зданиях общественного назначения		
Курсовая работа (проект)			**20**
Эвакуация и спасение людей при пожаре. Основные критерии определения безопасности людей при эвакуации			**2**
Эвакуационные и аварийные пути и выходы из помещений и зданий.			**2**
Организационные мероприятия по обеспечению безопасной эвакуации			**2**
Принципы определение необходимого количества и ширины эвакуационных выходов. Принципы определение нормативно допустимой протяженности и ширины путей эвакуации.			**2**
Методика определения времени эвакуации и времени блокирования путей эвакуации. Время наступления опасных факторов пожара.			
Порядок составления планов эвакуации и проведения тренировки по его и действиям в случае возникновения пожара			**2**
Разработка организационных мероприятия по обеспечению безопасной эвакуации. Проверка соответствия эвакуационных путей и выходов здания УКРТБ нормативным требованиям.			**2**
Расчет количества и ширины эвакуационных выходов			**2**
Проведение расчета времени блокирования путей эвакуации			**2**
Проведение расчета времени эвакуации			**2**

VII семестр			
Тема 4.2.5. Пожарная опасность технологических процессов	**Содержание**		**6**
	1	Методика анализа пожарной опасности технологических процессов	2
		Домашнее задание: изучить стр. 40-41, 50-51 [4], ст. 95 [3]	
	2	Классификация технологических процессов	2
		Домашнее задание: изучить стр. 70-80, 51-54 [4]	
	3	Технологическая часть проекта	2
		Домашнее задание: изучить стр. 268-279 [4]	
Тема 4.2.6. Пожарная опасность диффузионных процессов	**Содержание**		**6**
	1	Процессы перегонки и ректификации	2
		Домашнее задание: изучить оборудование стр. 202-221 [4]	
	2	Сорбционные процессы. Сущность, пожарная опасность	2
		Домашнее задание: изучить оборудование стр. 182-193 [4]	
	3	Процессы сушки материалов. Их пожарная опасность	2
		Домашнее задание: изучить оборудование стр. 223-244 [4]	
	Практические занятия		**4**
	6	Разработка технических решений по профилактике пожаров на сорбционных установках	
	7	Разработка технических решений по профилактике пожаров на ректификационной колонне	
Тема 4.2.7. Способы нагревания и охлаждения горючих веществ и материалов	**Содержание**		**2**
	1	Пожарная опасность процессов нагревания и охлаждения горючих веществ	2
		Домашнее задание: изучить оборудование стр. 156-171 [4]	
	Практические занятия		**2**
	8	Разработка технических решений по профилактике пожаров при сушке материалов	
Тема 4.2.8. Пожарная опасность при транспортировании горючих веществ	**Содержание**		**2**
	1	Процессы транспортирования жидких, твердых и газообразных веществ	2
		Домашнее задание: изучить оборудование стр. 95-100 [4]	
	Практические занятия		**6**
	9	Разработка технических решений по профилактике пожаров при транспортировании горючих жидкостей	
	10	Разработка технических решений по профилактике при транспортировании горючих газов	
	11	Разработка технических решений по профилактике при транспортировании твердых веществ	
	Самостоятельная работа		**4**
	Подготовить доклад о способах добычи нефтепродуктов		
Тема 4.2.9. Пожарная опасность при	**Содержание**		**4**
	1	Хранение нефтепродуктов	2

хранении горючих веществ		**Домашнее задание:** изучить оборудование стр. 101-106 [4]	
	2	Хранение газов	2
		Домашнее задание: изучить оборудование стр. 107-110 [4]	
	Практические занятия		**4**
	12	Разработка технических решений по профилактике пожаров на объектах хранения нефти	
	13	Разработка технических решений по профилактике пожаров на объектах хранения газов	
Тема 4.2.10. Пожарная опасность технологических процессов с твердыми веществами	**Содержание**		**4**
	1	Деревообрабатывающее производство. Технология и пожарная опасность	2
		Домашнее задание: составить технологическую схему обработки древесины	
	2	Хранение зерна. Процессы сушки, их пожарная опасность	2
		Домашнее задание: изучить оборудование для сушки сыпучих материалов	
	Практические занятия		**4**
	14	Разработка технических решений по профилактике пожаров при обработке древесины	
	15	Разработка технических решений по профилактике пожаров на элеваторах	
Промежуточная аттестация (экзамен)			**2**
VII семестр			
Тема 4.2.11. Водоснабжение промышленных предприятий и населённых пунктов	**Содержание**		**4**
	1	Виды насосно-рукавных систем и задачи их расчета. Насосно-рукавные системы с ручными стволами. Условия совместной работы насосов и рукавных систем. Аналитический и табличный способы расчета. Последовательная работа насосов в перекачку. Параллельная работа насосов на лафетные стволы.	2
		Домашнее задание: Чтение и анализ литературы [11] §5	
	2	Значение водоснабжения в системе мероприятий, обеспечивающих пожарную безопасность промышленных предприятий и населенных пунктов. Классификация и схемы водоснабжения промышленных предприятий и населенных пунктов. Режимы водопотребления и нормы расхода воды на производственные, хозяйственно-питьевые и пожарные нужды. Свободные напоры. Нормативные документы, определяющие требования к водоснабжению.	2
		Домашнее задание: Чтение и анализ литературы [11] §5	
	Практические занятия		**4**
	16	Использование справочников и упрощённые методы расчёта насосно-рукавных систем	
	17	Расчёт отдельных сооружений наружного противопожарного водопровода	
Тема 4.2.12. Водопроводные сооружения	**Содержание**		**8**
	1	Источники водоснабжения, их характеристика. Сооружения для забора воды из поверхностных и подземных водоисточников, нормативные требования к ним. Запасно-регулирующие	2

		емкости. Резервуары: назначение, устройство, оборудование, методика расчета объема.	
		Домашнее задание: Чтение и анализ литературы [10] § 2.5, 2.6	
	2	Водонапорные башни и баки, гидроколонны, пневматические установки: назначение, устройство, оборудование, методика расчета. Нормативные требования к запасно-регулирующим емкостям.	2
		Домашнее задание: Чтение и анализ литературы [10] § 2.5, 2.6	
	3	Насосные станции: назначение, виды, классификация, схемы, работа и нормативные требования к ним. Автоматизация насосных станций.	2
		Домашнее задание: Чтение и анализ литературы [11] § 4	
	4	Водоводы и наружная водопроводная сеть: назначение, виды, оборудование. Нормативные требования к сетям противопожарных водопроводов и размещению оборудования на них.	2
		Домашнее задание: Чтение и анализ литературы [10] § 2.1-2.3	
	Практические занятия		**4**
	18-19	Гидравлический расчет наружной водопроводной сети	
Тема 4.2.13. Внутреннее противопожарное водоснабжение	**Содержание**		**4**
	1	Назначение, классификация, устройство, схемы и работа внутреннего водопровода при пожаре. Противопожарные требования к элементам внутреннего водопровода. Нормы расхода воды на внутреннее пожаротушение.	2
		Домашнее задание: Чтение и анализ литературы [10] § 2.1-2.3	
	2	Пожарные краны, их размещение и оборудование, нормативные требования к ним. Способы определения требуемого и фактического напора и расхода воды на пожарных кранах. Противопожарное водоснабжение зданий повышенной этажности, объектов с массовым пребыванием людей, нормативные требование к ним.	2
		Домашнее задание: Чтение и анализ литературы [10] § 2.1-2.3	
	Практические занятия		**4**
	20-21	Расчёт внутреннего противопожарного водопровода. Расстановка пожарных кранов.	
Тема 4.2.14. Безводопроводное водоснабжение	**Содержание**		**4**
	1	Область применения и водоисточники безпроводного противопожарного водоснабжения. Определение объема, количества пожарных резервуаров и водоемов, размещение их на территории населенного пункта и промышленного предприятия.	2
		Домашнее задание: Чтение и анализ конспекта по теме «Безводопроводное водоснабжение»	
	2	Способы забора воды пожарной техникой. Прием водоемов в эксплуатацию. Эксплуатация водоемов и их гидравлические испытания.	2

		Домашнее задание: Чтение и анализ конспекта по теме «Безводопроводное водоснабжение»	
	Практические занятия		**4**
	22-23	Решение задач по определению объема, количества пожарных резервуаров и водоемов	
Тема 4.2.15. Обследование систем противопожарного водоснабжения	**Содержание**		**2**
	1	Методика гидравлических испытаний водопроводов. Составление документов по результатам обследования систем противопожарного водоснабжения	2
		Домашнее задание: Чтение и анализ литературы [10] § 2.1-2.3	
	Практические занятия		**4**
	24-25	Пожарно-техническое обследование противопожарного водопровода. Составление документов по результатам обследования	
Тема 4.2.16. Эксплуатация и контроль исправности противопожарного водоснабжения, взаимодействие подразделений пожарной охраны со службами городского (объектового) водопровода	**Содержание**		**2**
	1	Особенности эксплуатации водопроводов. Документация, составляемая на водоисточники: справочники, планшеты, карточки. Проверка № 1 и № 2 водоснабжения. Инвентаризация водоснабжения. Взаимодействие пожарной охраны и водопроводной службы города, объекта, района. Содержание, эксплуатация пожарных гидрантов	2
		Домашнее задание: Чтение и анализ литературы [10] § 2.1-2.3	
	Самостоятельная работа		**4**
	Изучение нормативных документов, решение вариативных задач и упражнений по теме «Насосно-рукавные системы», решение вариативных задач и упражнений по теме «Запасно-регулирующие емкости».		
VII семестр			
Раздел 3. Пожарная автоматика			**70**
МДК 04.03. Пожарная автоматика			**70**
Тема 4.3.1. Основные системы и приборы производственной автоматики	**Содержание**		**2**
	1	Приборы контроля параметров технологических процессов. Автоматизированные системы управления	2
		Домашнее задание: чтение и анализ литературы [7] стр. 67-81	
Тема 4.3.2. Основные сведения об автоматических установках пожарной сигнализации	**Содержание**		**4**
	1	Общее устройство и принцип действия технических средств сигнализации.	2
		Домашнее задание: чтение и анализ литературы [5] стр. 31-36	
	2	Структурные схемы защиты объектов средствами АПС и ОПС. Классификация и основные параметры систем пожарной сигнализации. Основные принципы построения схем АПС и ОПС.	2
		Домашнее задание: чтение и анализ литературы [5] стр. 59-72	
Тема 4.3.3.	**Содержание**		**12**

Пожарные извещатели	1	Назначение, область применения, классификация и основные параметры пожарных извещателей.	2
		Домашнее задание: чтение и анализ литературы [5] стр. 38-45	
	2	Основные информационные параметры пожара	2
		Домашнее задание: чтение и анализ литературы [8] стр. 7-12	
	3	Современные автоматические и ручные пожарные извещатели, их виды, устройство, принцип действия, техническая характеристика, достоинства и недостатки, особенности применения	2
		Домашнее задание: чтение и анализ литературы [5] стр. 38-45	
	Практические занятия		6
	1-2	Выбор пожарных извещателей и правила монтажа	
	3	Проверка работоспособности пожарных извещателей	
	Самостоятельная работа		**2**
	Подготовить презентацию на тему «Тепловые и газовые извещатели, извещатели пламени»		
Тема 4.3.4 Технические средства сбора и обработки информации	**Содержание**		**10**
	1	Назначение, область применения, общее устройство и технические характеристики приемно-контрольных приборов. Принципы построения приёмно-контрольных приборов, их функции и показатели.	2
		Домашнее задание: чтение и анализ литературы [5] стр. 36-37	
	Практические занятия		8
	4-5	Размещение приёмных станций.	
	6-7	Требования к электропитанию, линейной части установок пожарной сигнализации	
Тема 4.3.5 Пожарные приборы управления (ППУ)	**Содержание**		**2**
	1	Назначение, область применения, общее устройство и технические характеристики ППУ. Технические требования к ППУ, работающих в составе установок пожаротушения.	2
		Домашнее задание: чтение и анализ литературы [5] стр. 37-38	
Тема 4.3.6. Принципы построения систем пожарной сигнализации	**Содержание**		**4**
	1	Принципы построения приемно-контрольных приборов с применением микропроцессоров. Понятие о системе передачи информации. Адресные системы АПС.	2
		Домашнее задание: чтение и анализ литературы [5] стр. 59-73	
	Практические занятия		2
	8	Проверка работоспособности установок АПС.	
Тема 4.3.7. Автоматические установки пожаротушения	**Содержание**		**20**
	1	Назначение, область применения и классификация установок пожаротушения. Надежность установок пожарной автоматики	2
		Домашнее задание: чтение и анализ литературы [6] стр. 31-41	

	2	Спринклерные и дренчерные установки водяного и пенного пожаротушения, их виды, устройство и принцип действия. Основное оборудование установок водяного и пенного пожаротушения: водопитатели, контрольно-пусковые узлы, оросители, дозаторы. Устройство водяного и пенного пожаротушения, принцип действия и эксплуатация.	2
		Домашнее задание: чтение и анализ литературы [6] стр. 41-44	
	3	Назначение, область применения и классификация установок газового пожаротушения. Устройство и принцип действия установок газового пожаротушения. Устройство и принцип работы запорно-пусковых узлов установок.	2
		Домашнее задание: чтение и анализ литературы [6] стр. 46-48	
	4	Назначение, область применения, классификация установок порошкового пожаротушения.	2
		Домашнее задание: чтение и анализ литературы [6] стр. 44-46	
	5	Устройство и принцип действия установок порошкового пожаротушения.	2
		Домашнее задание: чтение и анализ литературы [6] стр. 44-46	
	6	Назначение, область применения, классификация, конструктивные области аэрозольных АУПТ.	2
		Домашнее задание: чтение и анализ литературы [6] стр. 48-50	
	Практические занятия		8
	9	Гидравлический расчёт установок водяного пожаротушения	
	10	Гидравлический расчёт установок пенного пожаротушения	
	11	Расчёт установок газового пожаротушения	
	12	Расчёт модульных установок	
	Самостоятельная работа		**2**
	Выполнить сравнительную таблицу по автоматическим установкам пожаротушения и подготовить доклад по роботизированным установкам пожаротушения.		
Тема 4.3.8. Системы оповещения и управления эвакуацией при пожарах	**Содержание**		**4**
	1	Средства оповещения и управления эвакуацией. Требования к ним в соответствии с техническим регламентом.	2
		Домашнее задание: чтение и анализ литературы [5] стр. 73-92, конспект ст. 84 ФЗ-123.	
	2	Назначение, классификация и выбор типа системы оповещения. Автоматическая пожарная защита зданий повышенной этажности.	2
		Домашнее задание: чтение и анализ «СП 3.13130.2009. Свод правил. Системы противопожарной защиты. Система оповещения и управления эвакуацией людей при пожаре»	
	Самостоятельная работа		**2**
	Подготовить доклад на тему «Автоматическая пожарная защита торгового центра»		
Тема 4.3.9. Основы эксплуатации	**Содержание**		**4**
	1	Требования строительных норм и правил к техническому содержанию и эксплуатации	2

установок пожаротушения		установок пожаротушения.	
		Домашнее задание: чтение и анализ литературы [6] стр. 70-84	
	2	Структура и организация эксплуатации	2
		Домашнее задание: чтение и анализ литературы [6] стр. 264-292	
Промежуточная аттестация (экзамен)			**2**
VII семестр			
Раздел 4. Расследование и экспертиза пожаров			**56**
МДК 04.04. Расследование и экспертиза пожаров			**56**
Тема 4.4.1. Виды правонарушений, связанных с пожарами	**Содержание**		**8**
	1	Общее понятие расследования преступлений. Расследование преступлений, связанных с пожарами	2
		Домашнее задание: изучить стр. 3-94 [9]	
	2	Уголовно-процессуальная деятельность Государственной противопожарной службы в стадии возбуждения уголовного дела	2
		Домашнее задание: изучить стр. 24-45 [9]	
	3	Деятельность органа дознания по делам, по которым производство предварительного следствия обязательно	2
		Домашнее задание: изучить стр. 45-49 [9]	
	4	Деятельность органа дознания по делам, по которым производство предварительного следствия не обязательно	2
		Домашнее задание: изучить стр. 49-57 [9]	
Тема 4.4.2. Пожарно-техническая экспертиза	**Содержание**		**10**
	1	Сущность, цели, задачи и виды пожарно-технической экспертизы, ее назначение	2
		Домашнее задание: изучить стр. 112-113, 121-141 [9]	
	2	Права, обязанности, компетенции пожарно-технического эксперта (специалиста)	4
		Домашнее задание: изучить стр. 114-121 [9]	
	3	Выдвижение и проверка экспертных версий при установлении причины пожара	4
		Домашнее задание: изучить стр. 100-112 [9]	
	Практические занятия		**2**
	1	Выдвижение версий по причине пожара от электронагревателя	
Тема 4.4.3. Исследование вещественных доказательств	**Содержание**		**2**
	1	Методы исследования вещественных доказательств, изъятых с места пожара	2
		Домашнее задание: изучить стр. 145-158 [9]	
	Практические занятия		**6**

	2	Исследование изъятых с места пожара древесины и древесных композитных материалов	
	3	Исследование изъятых с места пожара металлов и их сплавов	
	4	Исследование изъятых с места пожара предметов со следами ЛВЖ и ГЖ	
Тема 4.4.4. Осмотр место пожара	**Содержание**		**4**
	1	Порядок проведения осмотра. Оформление документов	2
		Домашнее задание: изучить стр. 65-97 [9]	
	2	Исследование и процессуальное оформление результатов по пожарно-технической экспертизе	2
		Домашнее задание: изучить стр. 158-170 [9]	
	Практические занятия		**12**
	5-6	Работа испытательной пожарной лаборатории по исследованию причин возникновению пожаров. Экскурсии	2
	7-8	Оформление протокола осмотра место пожара	4
	9-10	Составление плана места пожара	2
	11-12	Изъятие следов и предметов, связанных с пожаром	4
	Самостоятельная работа		**6**
	Составить протокол осмотра квартиры		
Промежуточная аттестация (экзамен)			**2**
VI семестр			
Производственная практика (по БПЛА) **Виды работ**			**108**
Изучение основных типов конструкции беспилотных авиационных систем вертолетного типа.			6
Рассмотрение порядка подготовки к эксплуатации беспилотной авиационной техники вертолетного типа.			6
Изучение законодательных и нормативных документов РФ в области эксплуатации БАС.			6
Связь человеческого фактора с безопасностью полетов. Соответствующие правила обслуживания воздушного движения.			6
Изучение основ авиационной электросвязи, правил ведения радиосвязи и фразеологии применительно к полетам по правилам визуальных полетов и правилам полетов по приборам, порядок донесений о местоположении. Порядок действий при потере радиосвязи.			6
Соответствующие меры предосторожности и порядок действий в аварийных ситуациях, включая действия, предпринимаемые с целью обхода опасных метеоусловий, турбулентности в следе и других опасных для полета явлений.			6
Нормативно-техническая документация по эксплуатации беспилотных авиационных систем вертолетного типа. Назначение и основные эксплуатационно-технические характеристики, решаемые задачи дистанционно пилотируемых воздушных судов вертолетного типа, станции внешнего пилота, систем обеспечения полетов и их функциональных элементов.			6

Правила технической эксплуатации дистанционно пилотируемых воздушных судов вертолетного типа, станции внешнего пилота, систем обеспечения полетов и их функциональных элементов. Методы обработки данных, полученных при использовании дистанционно пилотируемых воздушных судов вертолетного типа.		6
Назначение, основных измерительных приборов и контрольно-проверочной аппаратуры.		6
Правила наладки измерительных приборов и контрольно-проверочной аппаратуры.		6
Основные правила и процедуры проведению проверок исправности, работоспособности и готовности дистанционно пилотируемых воздушных судов вертолетного типа, станции внешнего пилота, систем обеспечения полетов и их функциональных элементов к использованию по назначению.		6
Процедуры по предупреждению, выявлению и устранению прямых и косвенных причин снижения надежности дистанционно пилотируемых воздушных судов вертолетного типа, станции внешнего пилота, систем обеспечения полетов и их функциональных элементов.		6
Подготовка к эксплуатации элементов беспилотной авиационной системы вертолетного типа. Составление полётных программы с учетом особенностей функционального оборудования полезной нагрузки, установленного на беспилотном воздушном судне вертолетного типа и характера перевозимого внешнего груза.		6
Ознакомление с процедурами по предупреждению, выявлению и устранению прямых и косвенных причин снижения надежности дистанционно пилотируемых воздушных судов вертолетного типа, станции внешнего пилота, систем обеспечения полетов и их функциональных элементов.		6
Ознакомление с порядком ведения учёта срока службы, наработки объектов эксплуатации, причин отказов, неисправностей и повреждений беспилотных воздушных судов .		6
Особенности управления беспилотным воздушным судном вертолетного типа в пределах его эксплуатационных ограничений.		6
Планирование, подготовка и выполнение полетов на дистанционно пилотируемом воздушном судне и автономном воздушном судне вертолетного типа (с различными вариантами проведения взлета и посадки).		6
Обработка данных, полученных при использовании дистанционно пилотируемых воздушных судов вертолетного типа.		6
VII семестр		
Учебная практика **Виды работ**		**36**
1	Расследования преступлений, связанных с пожарами.	6
2	Проведение осмотра места происшествия.	6
3	Составление протокола осмотра.	6
4	Возбуждение дел об административных правонарушениях.	6
5	Рассмотрение дел об административных правонарушениях.	6
6	Порядок производства по делам об административных правонарушениях, участники производства по делам об административных правонарушениях.	6
Производственная практика (по профилю специальности) **Виды работ**		**108**

1	Вводное занятие (инструктаж по технике безопасности), ознакомление с руководством ОНД. Изучение режима работы и функциональных обязанностей инспектора ОНД.	6
2	Планирование профилактических мероприятий. Планирование проверок в органах ГПН.	6
3	Межведомственное взаимодействие органов ГПН. Изучение нормативных документов по организации и проведению Государственного пожарного надзора.	6
4	Изучение района профилактики.	6
6	Участие в проведении проверок.	6
7	Оформление результатов проверок.	6
8	Регистрация и учет проверок	6
9	Противопожарные мероприятия, проводимые в период особого противопожарного режима.	6
10	Меры пожарной безопасности при эксплуатации эвакуационных путей.	6
11	Автоматическая пожарная защита зданий.	6
12	Практика на рабочих местах. Изучение наблюдательных дел на объекты защиты. Изучение теоретических вопросов согласно индивидуального задания (детский сад). Проведение мероприятий по контролю за противопожарным состоянием объектов. Проверка детского сада (документарная проверка). По результатам плановых проверок составление документов и их регистрация в журналах (выездная проверка).	6
13	Практика на рабочих местах. Проведение мероприятий по контролю за противопожарным состоянием объектов. Проверка образовательного учреждения.	6
14	Изучение статистики пожаров по району профилактики, городу.	6
15	Практика на рабочих местах. Выпуск стенгазеты по итогам анализа пожаров в районе за предыдущий период.	6
16	Практика на рабочих местах. Составление информации руководителю объекта защиты.	6
17	Практика на рабочих местах. Проведение противопожарной пропаганды (инструктажи, радиобеседы).	6
18	Практика на рабочих местах. Оформление отчета.	6
	Промежуточная аттестация (экзамен (квалификационный))	**6**
	Всего:	**682**

3. УСЛОВИЯ РЕАЛИЗАЦИИ ПРОГРАММЫ ПРОФЕССИОНАЛЬНОГО МОДУЛЯ

3.1. Требования к минимальному материально-техническому обеспечению

Реализация программы модуля предполагает наличие кабинета профилактики пожаров

Кабинет профилактики пожаров

Оборудование учебного кабинета:

- посадочные места по количеству обучающихся;
- автоматизированное рабочее место преподавателя;
- учебная доска;
- комплект учебно-наглядных пособий (материалов) и плакатов;
- комплект учебно-методических материалов;
- мультимедийное оборудование;
- карта региона с нанесенными на нее пожарными частями территориального пожарно-спасательного гарнизона.

3.2. Информационное обеспечение обучения

Основные источники:

1. Основы пожарной безопасности. В 2 ч. Ч. 2 : учебное пособие / А. Г. Ветошкин. - Москва ; Вологда : Инфра-Инженерия, 2020. - 312 с. - ISBN 978-5-9729-0439-6. - Текст : электронный. - URL: https://znanium.com/catalog/product/1168506.
2. Страхование / Годин А.М., Фрумина С.В., - 3-е изд. - Москва :Дашков и К, 2018. - 256 с.: ISBN 978-5-394-02148-0. - Текст : электронный. - URL: https://znanium.com/catalog/product/414879
3. Федеральный Закон № 123-ФЗ от 22.07.2008 «Технический регламент о требованиях пожарной безопасности»: [Электронный ресурс] – режим доступа: https://docs.cntd.ru/document/902111644
4. Основы технологии, процессов и аппаратов пожаровзрывоопасных производств. Учебное пособие/Под ред. канд. техн. Наук С.А. Горячев. – М.: Академия ГПС МЧС России, 2019. – 293 с.
5. Установки пожарной сигнализации : учебно-справочное пособие / С. В. Собурь. - 10-е изд., перераб. - Москва : ПожКнига, 2022. - 272 с. - (Пожарная безопасность предприятия). - ISBN 978-5-98629-109-3. - Текст : электронный. - URL: https://znanium.com/catalog/product/1245383.
6. Установки пожаротушения автоматические : учебно-справочное пособие / С. В. Собурь. - 11-е изд., перераб. - Москва : ПожКнига, 2022. - 314 с. - (Пожарная безопасность предприятия). - ISBN 978-5-98629-107-9. - Текст : электронный. - URL: https://znanium.com/catalog/product/1245385.
7. Автоматизация технологических процессов в нефтегазовой отрасли : учебное пособие / Т. Д. Гладких. - Москва ; Вологда : Инфра-Инженерия, 2022. - 152 с. - ISBN 978-5-9729-0926-1. - Текст : электронный. - URL: https://znanium.com/catalog/product/1904163.
8. Физико-химические основы развития и тушения пожара : учебное пособие / В.А. Девисилов, Т.И. Дроздова, Г.В. Плотникова, А.П. Решетов ; под ред. В.А. Девисилова. — Москва : ИНФРА-М, 2020. — 176 с. — (Высшее образование: Магистратура). — DOI 10.12737/textbook_5a1e5ac3320679.30106001. - ISBN 978-5-16-013107-8. - Текст : электронный. - URL: https://znanium.com/catalog/product/967452.

9. Первоначальные действия по факту пожара: Учеб. пособие. – М.: Академия ГПС МЧС России, 2018. – 173 с.

10. Водоснабжение : учебник / М.А. Сомов, Л.А. Квитка. — Москва : ИНФРА-М, 2021. — 287 с. — (Среднее профессиональное образование). - ISBN 978-5-16-009068-9. - Текст : электронный. - URL: https://znanium.com/catalog/product/1248683.

11. Противопожарное водоснабжение. Насосно-рукавные системы : учебное пособие / В. П. Малый, В. Н. Масаев, О. В. Вдовин, Д. В. Муховиков. - Железногорск : ФГБОУ ВО Сибирская пожарно-спасательная академия ГПС МЧС России, 2019. - 191 с. - ISBN 978-5-906874-16-0. - Текст : электронный. - URL: https://znanium.com/catalog/product/1082145 (дата обращения: 09.06.2023). – Режим доступа: по подписке.

12. Противопожарное водоснабжение: Учебник. – М.: Академия ГПС МЧС России, 2018.

13. Пожарная безопасность объектов защиты классов Ф1-Ф4: учебно-справочное пособие / С. В. Собурь. - Москва : ПожКнига, 2023. - 336 с. - (Пожарная безопасность предприятия). - ISBN 978-5-98629-110-9. - Текст : электронный. - URL: https://znanium.com/catalog/product/1927437.

14. Пожарная безопасность : справочник / под ред. д-ра техн. наук, проф. С. В. Собуря. - 9-е изд., с изм. - Москва : ПожКнига, 2023. - 304 с. - (Библиотека нормативно-технического работника). - ISBN 978-5-98629-114-7. - Текст : электронный. - URL: https://znanium.com/catalog/product/2032534.

15. Правила по охране труда при эксплуатации электроустановок. — 4-е изд. — Москва : ИНФРА-М, 2023. — 149 с. - ISBN 978-5-16-018015-1. - Текст : электронный. - URL: https://znanium.com/catalog/product/1904057.

16. Основы пожарной безопасности. В 2 ч. Ч. 1 : учебное пособие / А. Г. Ветошкин. - Москва ; Вологда : Инфра-Инженерия, 2020. - 448 с. - ISBN 978-5-9729-0438-9. - Текст : электронный. - URL: https://znanium.com/catalog/product/1168504.

17. Пожарная безопасность конструктивных решений проектируемых и реконструируемых зданий [Текст]: учебное пособие для СПО / Л.А. Гинзберг, П.И. Барсукова; под редакцией Н. Н. Кагановича. — 2-е изд. — Саратов, Екатеринбург: Профобразование, Уральский федеральный университет, 2019. — 52 с. — ISBN 978-5-4488-0419-9, 978-5-7996-2832-1.

18. Пожарная безопасность электроустановок : учебно-справочное пособие / С. В. Собурь. - 12-е изд. перераб. - Москва : ПожКнига, 2022. - 224 с. - (Пожарная безопасность предприятия). - ISBN 978-5-98629-111-6. - Текст : электронный. - URL: https://znanium.com/catalog/product/1245361.

19. Правила устройства электроустановок: действующие разделы 6-го и 7-го изданий. — Москва : ИНФРА-М, 2023. — 832 с. : ил. - ISBN 978-5-16-018172-1. - Текст : электронный. - URL: https://znanium.com/catalog/product/1910868.

20. Правила пожарной безопасности для объектов торговли. — Москва : ИНФРА-М, 2021. — 33 с. - ISBN 978-5-16-014289-0. - Текст : электронный. - URL: https://znanium.com/catalog/product/1172260.

21. Пожарная безопасность объектов защиты класса Ф5 : учебно-справочное пособие / С. В. Собурь. - Москва : ПожКнига, 2023. - 472 с. - (Пожарная безопасность предприятия). - ISBN 978-5-98629-108-6. - Текст : электронный. - URL: https://znanium.com/catalog/product/1913786.

22. Административное право: учебник / Б. В. Россинский, Ю. Н. Старилов, - 6-е изд., пересмотр. - Москва : Норма : ИНФРА-М, 2020. - 640 с. - (Высшее образование: Специалитет). - ISBN 978-5-16-108822-7. - Текст : электронный. - URL: https://znanium.com/catalog/product/1178721.

23. Административное право и административная ответственность : курс лекций / Б.В. Россинский. — 2-е изд., перераб. — Москва : Норма : ИНФРА-М, 2022. — 352 с. — DOI 10.12737/1694072. - ISBN 978-5-00156-188-0. - Текст : электронный. - URL: https://znanium.com/catalog/product/1694072.

24. Административная ответственность юридических лиц : монография / А. Б. Панов. — М. : Норма : ИНФРА-М, 2019. - 192 с. - ISBN 978-5-91768-400-0. - Текст : электронный. - URL:

https://znanium.com/catalog/product/1030381.

25. Организация деятельности государственного пожарного надзора [Текст]: учебное пособие для СПО / С.В. Макаркин, Е.И. Пустовалова, В.А. Шемятихин, Н.А. Коробова; под редакцией И.В. Клочкова. — 2-е изд. — Саратов, Екатеринбург: Профобразование, Уральский федеральный университет, 2019. — 247 с. — ISBN 978-5-4488-0466-3, 978-5-7996-2822-2.

26. Пожарная профилактика [Текст]: учебник по специальности 20.02.04 "Пожарная безопасность" / Б.Б. Серков, Т. Ф. Фирсова. - Москва: Курс, 2022. - 304, [1] с.: ил., табл.; 22 см. - (Среднее профессиональное образование).; ISBN 978-5-906923-10-3.

27. Организация деятельности государственного пожарного надзора [Текст]: учебное пособие для СПО / Ю.В. Хлистун. — Саратов: Профобразование, 2018. — 125 с. — ISBN 978-5-4488-0188-4.

28. Осуществление государственных мер в области обеспечения пожарной безопасности [Текст]: учебное пособие для спо / Ю.А. Широков. — 2-е изд., стер. — Санкт-Петербург : Лань, 2022. — 280 с. — ISBN 978-5-8114-9049-3.

29. Установки пожарной сигнализации : учебно-справочное пособие / С. В. Собурь. - 10-е изд., перераб. - Москва : ПожКнига, 2022. - 272 с. - (Пожарная безопасность предприятия). - ISBN 978-5-98629-109-3. - Текст : электронный. - URL: https://znanium.com/catalog/product/1245383.

30. Установки пожаротушения автоматические : учебно-справочное пособие / С. В. Собурь. - 11-е изд., перераб. - Москва : ПожКнига, 2022. - 314 с. - (Пожарная безопасность предприятия). - ISBN 978-5-98629-107-9. - Текст : электронный. - URL: https://znanium.com/catalog/product/1245385.

31. Автоматизация технологических процессов в нефтегазовой отрасли : учебное пособие / Т. Д. Гладких. - Москва ; Вологда : Инфра-Инженерия, 2022. - 152 с. - ISBN 978-5-9729-0926-1. - Текст : электронный. - URL: https://znanium.com/catalog/product/1904163.

32. Физико-химические основы развития и тушения пожара : учебное пособие / В.А. Девисилов, Т.И. Дроздова, Г.В. Плотникова, А.П. Решетов ; под ред. В.А. Девисилова. — Москва : ИНФРА-М, 2020. — 176 с. — (Высшее образование: Магистратура). — DOI 10.12737/textbook_5a1e5ac3320679.30106001. - ISBN 978-5-16-013107-8. - Текст : электронный. - URL: https://znanium.com/catalog/product/967452.

Дополнительные источники:

1. Постановление Правительства РФ от 15.09.2020 № 1437 «Об утверждении Положения о разработке планов мероприятий по локализации и ликвидации последствий аварий на опасных производственных объектах» - Текст : электронный. - https://docs.cntd.ru/document/565738495.

2. Постановление Правительства РФ от 20.06.2005 № 385 «О федеральной противопожарной службе Государственной противопожарной службы» - Текст : электронный. - https://docs.cntd.ru/document/901937602.

3. Федеральный закон от 06.05.2011 № 100-ФЗ «О добровольной пожарной охране» - Текст : электронный. - https://docs.cntd.ru/document/902276967

4. Приказ МЧС России от 21.11.2008 № 714 «Об утверждении Порядка учета пожаров и их последствий» https://docs.cntd.ru/document/902133628?marker=6500IL

5. Уголовно-процессуальное право Российской Федерации : учебник / отв. ред. П. А. Лупинская, Л. А. Воскобитова. — 3-е изд., перераб. и доп. — Москва : Норма : ИНФРА-М, 2022. — 1008 с. - ISBN 978-5-91768-905-0. - Текст : электронный. - URL: https://znanium.com/catalog/product/1862396.

6. Правила противопожарного режима в Российской Федерации. — Москва : ИНФРА-М, 2020. — 87 с. - ISBN 978-5-16-011629-7. - Текст : электронный. - URL: https://znanium.com/catalog/product/1045290.

7. Административное судопроизводство : учебник / В. А. Власенко, О. П. Зиновьева, И. А. Невский [и др.] ; под ред. Е. С. Смагиной. — Москва : ИНФРА-М, 2021. — 483 с. — (Высшее

образование: Бакалавриат). - ISBN 978-5-16-014384-2. - Текст : электронный. - URL: https://znanium.com/catalog/product/1165264.

8. Метрология, стандартизация и сертификация : учебное пособие / Е.Б. Герасимова, Б.И. Герасимов. — 2-е изд. — Москва : ФОРУМ : ИНФРА-М, 2022. — 224 с. — (Среднее профессиональное образование). - ISBN 978-5-00091-479-3. - Текст : электронный. - URL: https://znanium.com/catalog/product/1817037.

9. Метрология, стандартизация, сертификация : учебник / И.П. Кошевая, А.А. Канке. — Москва : ФОРУМ : ИНФРА-М, 2021. — 415 с. — (Среднее профессиональное образование). - ISBN 978-5-16-013572-4. - Текст : электронный. - URL: https://znanium.com/catalog/product/1141784.

10. Правила технической эксплуатации электроустановок потребителей. — 2-е изд. — Москва : ИНФРА-М, 2023. — 436 с. - ISBN 978-5-16-017237-8. - Текст : электронный. - URL: https://znanium.com/catalog/product/1833418.

11. Расчет и проектирование ОУ и электроустановок промышленных механизмов : учебное пособие / В.П. Шеховцов. — 2-е изд. — Москва : ФОРУМ : ИНФРА-М, 2021. — 352 с. — (Среднее профессиональное образование). - ISBN 978-5-00091-652-0. - Текст : электронный. - URL: https://znanium.com/catalog/product/1224468.

12. Предупреждение и ликвидация чрезвычайных ситуаций : учебное пособие / И.И. Суторьма, В.В. Загор, В.И. Жукалов. — Минск : Новое знание ; Москва : ИНФРА-М, 2023. — 270 с. — (Высшее образование: Бакалавриат). - ISBN 978-5-16-006693-6. - Текст : электронный. - URL: https://znanium.com/catalog/product/1971875.

13. ГОСТ Р 12.3.047-2012 Национальный Стандарт Российской Федерации. Система стандартов безопасности труда. Пожарная безопасность технологических процессов. Общие требования. Методы контроля. Текст : электронный. - URL: https://docs.cntd.ru/document/1200103505

14. Современная автоматика в системах управления технологическими процессами : учебник / В.П. Ившин, М.Ю. Перухин. — 3-е изд., испр. и доп. — Москва : ИНФРА-М, 2023. — 407 с. : ил. + Доп. материалы [Электронный ресурс]. — (Высшее образование: Специалитет). — DOI 10.12737/1216659. - ISBN 978-5-16-016698-8. - Текст : электронный. - URL: https://znanium.com/catalog/product/1893654.

15. Теоретические основы и технология переработки пластических масс : учебник / В. Г. Бортников. — 3-е изд. — Москва : ИНФРА-М, 2020. — 480 с. + Доп. материалы [Электронный ресурс]. — (Высшее образование). - ISBN 978-5-16-009639-1. - Текст : электронный. - URL: https://znanium.com/catalog/product/1082747.

16. СП 156.13130.2014 Свод правил. Станции автомобильные заправочные. Требования пожарной безопасности. Текст : электронный. - URL: https://docs.cntd.ru/document/1200110842.

17. СП 155.13130.2014 Свод правил. Склады нефти и нефтепродуктов. Требования пожарной безопасности. Текст : электронный. - URL: https://docs.cntd.ru/document/1200108948.

18. Деревообработка: технологии и оборудование : учебное пособие / С.В. Фокин, О.Н. Шпортько. — 2-е изд., перераб. и доп. — Москва : ИНФРА-М, 2022. — 203 с. — (Среднее профессиональное образование). — DOI 10.12737/23909. - ISBN 978-5-16-012433-9. - Текст : электронный. - URL: https://znanium.com/catalog/product/1699764.

19. СП 105.13330.2012 Свод правил. Здания и помещения для хранения и переработки сельскохозяйственной продукции. Текст : электронный. - URL: https://docs.cntd.ru/document/1200095538.

20. Приказ МЧС России от 21.02.2013 № 116 «Об утверждении свода правил СП 7.13130 «Отопление, вентиляция и кондиционирование. Требования пожарной безопасности» Текст : электронный. - URL: https://docs.cntd.ru/document/1200098833.

21. Сооружения и оборудование для хранения сельскохозяйственной продукции : учебник / В.М. Зимняков, А.А. Курочкин, В.А. Милюткин [и др.] ; под ред. В.М. Зимнякова. — Москва : ИНФРА-М, 2021. — 202 с. + Доп. материалы [Электронный ресурс]. — (Высшее образование: Бакалавриат). — DOI 10.12737/textbook_59d71bf919ed60.44911677. - ISBN 978-5-16-013092-7. -

Текст : электронный. - URL: https://znanium.com/catalog/product/1214861.

22. Направленное бурение нефтяных и газовых скважин : учебник / В.В. Нескоромных. — Москва : ИНФРА-М, 2022. — 347 с. + Доп. материалы [Электронный ресурс]. — (Высшее образование: Бакалавриат). — DOI 10.12737/textbook_5a1521453b20d7.29773613. - ISBN 978-5-16-016758-9. - Текст : электронный. - URL: https://znanium.com/catalog/product/1730502.

23. Оборудование термических цехов : учебник / В.В. Овчинников. — Москва : ФОРУМ : ИНФРА-М, 2021. — 368 с. — (Профессиональное образование). - ISBN 978-5-8199-0561-6. - Текст : электронный. - URL: https://znanium.com/catalog/product/1214042.

24. Топливо, смазочные материалы и технические жидкости : учебное пособие / А.Н. Карташевич, В.С. Товстыка, А.В. Гордеенко ; под ред. А.Н. Карташевича. — Москва : ИНФРА-М, 2022. — 421 с. : ил. — (Высшее образование: Бакалавриат). - ISBN 978-5-16-010298-6. - Текст : электронный. - URL: https://znanium.com/catalog/product/1839670.

25. Процессы и аппараты химических технологий. Основные процессы и оборудование производства пигментов, суспензий и паст в лакокрасочной промышленности : учеб. пособие / Д.А. Макаренков, В.И. Назаров, В.И. Баринский; под ред. В.И. Назарова. — Москва : ИНФРА-М, 2019. — 211 с. — (Высшее образование: Бакалавриат).ISBN 978-5-16-011431-6. - Текст : электронный. - URL: https://znanium.com/catalog/product/1003399.

26. Правовое обеспечение профессиональной деятельности : учебник / А.Г. Хабибулин, К.Р. Мурсалимов. — 2-е изд., перераб. и доп. — Москва : ФОРУМ : ИНФРА-М, 2023. — 364 с. — (Среднее профессиональное образование). - ISBN 978-5-8199-0874-7. - Текст : электронный. - URL: https://znanium.com/catalog/product/1865357.

27. Федеральный закон от 31.07.2020 № 248-ФЗ «О государственном контроле (надзоре) и муниципальном контроле в Российской Федерации» https://docs.cntd.ru/document/565415215

28. Федеральный закон № 69-ФЗ от 21.12.1994 «О пожарной безопасности»: [Электронный ресурс] – режим доступа: https://docs.cntd.ru/document/9028718.

29. Федеральный закон от 26.12.2008 № 294-ФЗ «О защите прав юридических лиц и индивидуальных предпринимателей при осуществлении государственного контроля (надзора) и муниципального контроля»: [Электронный ресурс] – режим доступа: https://docs.cntd.ru/document/902135756.

30. Постановлением Правительства РФ от 16.09.2020 № 1479 «Об утверждении Правил противопожарного режима в Российской Федерации»: [Электронный ресурс] – режим доступа: https://docs.cntd.ru/document/565837297.

31. Приказ Минтруда России от 11.12.2020 № 881н «Об утверждении Правил по охране труда в подразделениях пожарной охраны»: [Электронный ресурс] – режим доступа: https://docs.cntd.ru/document/573191712.

32. СП 3.13130.2009. Свод правил. Системы противопожарной защиты. Система оповещения и управления эвакуацией людей при пожаре. Требования пожарной безопасности" (утв. Приказом МЧС РФ от 25.03.2009 № 173) [Электронный ресурс] – режим доступа: https://docs.cntd.ru/document/1200071145.

Интернет ресурсы:

1. Министерство Российской Федерации по делам гражданской обороны, чрезвычайным ситуациям и ликвидации последствий стихийных бедствий: [Электронный ресурс] – режим доступа: http://www.mchs.gov.ru

2. Электронно-библиотечная система. [Электронный ресурс] – режим доступа: http://znanium.com/

3. КонсультантПлюс информационная справочная правовая система. [Электронный ресурс] – режим доступа: http://www.consultant.ru/

4. КОНТРОЛЬ И ОЦЕНКА РЕЗУЛЬТАТОВ ОСВОЕНИЯ ПРОФЕССИОНАЛЬНОГО МОДУЛЯ (ПО РАЗДЕЛАМ)

Код и наименование профессиональных и общих компетенций, формируемых в рамках модуля	**Критерии оценки**	**Методы оценки**
ПК 4.1. Планировать пожарно-профилактические работы на объекте	***Демонстрирует умения:*** *планировать пожарно-профилактические работы на объекте;* *определять пожарную опасность объектов, в т.ч. используемых производственных технологий, особенностей эксплуатации оборудования, применяемого в организации, определять средства пожаротушения, используемые на объекте;* ***Демонстрирует знания:*** *требований нормативных актов в области обеспечения пожарной безопасности в части планирования пожарно-профилактических работ на объекте*	Текущий контроль и оценка знаний; наблюдение и оценка результатов выполнения практических работ; устный опрос
ПК 4.2. Организовывать систему обеспечения пожарной безопасности объекта защиты	***Демонстрирует умения:*** *проводить обследования и проверки объектов (зданий, сооружений, помещений и территорий) на соответствие их требованиям пожарной безопасности и по их результатам оформлять необходимые документы.* ***Демонстрирует знания:*** *требований нормативных актов в области обеспечения пожарной безопасности с учетом специфики объекта*	Текущий контроль и оценка знаний; наблюдение и оценка результатов выполнения практических работ; устный опрос
ПК 4.3. Осуществлять планирование и проведение проверок объектов защиты	***Демонстрирует умения:*** *разрабатывать план проверки объекта защиты;* *проводить пожарно-технические обследования объектов.* ***Демонстрирует знания:*** *законодательства, требований уставов, наставлений и приказов, других государственных и ведомственных нормативных актов, регламентирующих организацию и осуществление государственного пожарного надзора.*	Текущий контроль и оценка знаний; наблюдение и оценка результатов выполнения практических работ; устный опрос
ПК 4.4. Обеспечивать	***Демонстрирует умения:***	Текущий контроль и

выполнение противопожарных мероприятий, предусмотренных правилами, нормами и стандартами	*проведения противопожарных мероприятий, предусмотренных правилами, нормами и стандартами на строительные работы, технологические процессы и отдельные виды продукции.* ***Демонстрирует знания:*** *порядка проведения противопожарных мероприятий, предусмотренных правилами, нормами и стандартами на строительные работы, технологические процессы и отдельные виды продукции.*	оценка знаний; наблюдение и оценка результатов выполнения практических работ; устный опрос
ПК 4.5. Проводить правоприменительную деятельность по пресечению нарушений требований пожарной безопасности при эксплуатации объектов, зданий и сооружений	***Демонстрирует умения:*** *ведения правоприменительной деятельности по пресечению нарушений требований пожарной безопасности при эксплуатации объектов, зданий и сооружений.* ***Демонстрирует знания:*** *законодательства, требований уставов, наставлений и приказов, других государственных и ведомственных нормативных актов, регламентирующих правоприменительную деятельность по пресечению нарушений требований пожарной безопасности при эксплуатации объектов, зданий и сооружений*	Текущий контроль и оценка знаний; наблюдение и оценка результатов выполнения практических работ; устный опрос
ПК 4.6. Участвовать в дознании (расследовании) по делам о пожарах	***Демонстрирует умения:*** *участвует в проверках дел о пожарах, авариях в рамках своих полномочий; проводит дознание по делам о пожарах; участвует в проведении пожарно-технической экспертизы.* ***Демонстрирует знания:*** *порядка расследования несчастных случаев на производстве и случаев пожара;* *конструктивных особенностей, технических характеристик и правил эксплуатации средств противопожарной защиты объекта*	Текущий контроль и оценка знаний; наблюдение и оценка результатов выполнения практических работ; устный опрос
ПК 4.7. Контролировать содержание в исправном состоянии технических средств и систем автоматической противопожарной защиты, правильность монтажа и обслуживания оборудования	***Демонстрирует умения:*** *осуществлять контроль за содержанием систем пожарной автоматики, диагностику и мониторинг систем охранно-пожарной сигнализации и систем оповещения о пожаре.* ***Демонстрирует знания:*** *порядка организации работ по монтажу, ремонту, техническому обслуживанию и эксплуатации средств обеспечения пожарной безопасности и*	Текущий контроль и оценка знаний; наблюдение и оценка результатов выполнения практических работ; устный опрос

	пожаротушения; норм и правил обеспечения огнетушителями объектов защиты; регламент по эксплуатации, техническому обслуживанию и ремонту систем противопожарной защиты	
ПК 4.8. Рассчитывать пути эвакуации, составлять планы эвакуации персонала из зданий и сооружений	***Демонстрирует умения:*** *рассчитывать пути эвакуации, составлять планы эвакуации персонала из зданий и сооружений.* ***Демонстрирует знания:*** принципов работы системы оповещения и управления эвакуацией людей при пожаре; порядка действий и обязанностей работников объекта защиты при пожарах; свода правил системы противопожарной защиты; требований пожарной безопасности к эвакуационным путям, эвакуационным и аварийным выходам	Текущий контроль и оценка знаний; наблюдение и оценка результатов выполнения практических работ; устный опрос
ПК 4.9. Проводить расчеты необходимых расходов воды на наружное и внутреннее пожаротушение	***Демонстрирует умения:*** *выполнять расчеты систем противопожарного водоснабжения объектов и зданий.* ***Демонстрирует знания:*** *норм расхода воды на хозяйственно-бытовые нужды и пожаротушение, их гидравлического расчета;* *устройства противопожарных насосно-рукавных систем, наружных и внутренних противопожарных сетей.*	Текущий контроль и оценка знаний; наблюдение и оценка результатов выполнения практических работ; устный опрос
ПК 4.11. Осуществлять общее руководство по тушению пожара до прибытия пожарных подразделений, организовывать работы по содействию пожарной охране при тушении пожаров	***Демонстрирует умения:*** *руководить действиями работников при пожаре, в том числе организовывать эвакуацию людей, давать указания по аварийной остановке технологического оборудования, отключению вентиляции и электрооборудования, организовывать применение средств пожаротушения и установок пожарной автоматики, организовывать эвакуацию горючих веществ и материальных ценностей, организовывать работы по содействию пожарной охране при тушении пожаров, предоставления пожарной охране при тушении пожаров на территории предприятия необходимых сил и средств* ***Демонстрирует знания:*** *порядка действий дежурного персонала при получении сигналов о пожаре и неисправности установок (устройств, систем) противопожарной защиты*	Текущий контроль и оценка знаний; наблюдение и оценка результатов выполнения практических работ; устный опрос

	объекта; *особенностей эксплуатации оборудования, применяемого на объекте защиты;* *опасных факторов пожара;* *мероприятий, направленных на предотвращение пожара на объекте защиты, техники, способов и приемов обеспечения пожарной безопасности, технических средств и способов их применения для обеспечения пожарной безопасности*	
ПК 4.12. Разрабатывать технические решения по профилактике пожаров	***Демонстрирует умения:*** *разрабатывать мероприятия по обеспечению пожарной безопасности объектов.* ***Демонстрирует знания:*** *норм и правил обеспечения первичными средствами пожаротушения объектов защиты;* *правил размещения знаков пожарной безопасности;* *требований пожарной безопасности с учетом специфики объекта защиты;* *организационных основ обеспечения пожарной безопасности на объекте защиты*	Текущий контроль и оценка знаний; наблюдение и оценка результатов выполнения практических работ; устный опрос
ОК 01. Выбирать способы решения задач профессиональной деятельности применительно к различным контекстам	*Применяет нормы и требования общеотраслевых, отраслевых правил, регламентов, требования локальных нормативных документов по пожарной безопасности, противопожарные требования строительных норм, правил и стандартов.*	Текущий контроль и оценка знаний; наблюдение и оценка результатов выполнения практических работ; устный опрос
ОК 02. Использовать современные средства поиска, анализа и интерпретации информации, и информационные технологии для выполнения задач профессиональной деятельности	*Проводит анализ и прогноз обстановки по обеспечению пожарной безопасности на обслуживаемой территории.*	
ОК 03. Планировать и реализовывать собственное профессиональное и личностное развитие, предпринимательскую деятельность в профессиональной сфере,	*Планирует и реализует основные направления, современные формы и методы работы по осуществлению государственного пожарного надзора и совершенствованию системы обеспечения пожарной безопасности населенных пунктов и организаций, принципы и порядок разработки противопожарных и*	

использовать знания по финансовой грамотности в различных жизненных ситуациях	*противоаварийных мероприятий, порядок организации и проведения проверок соблюдения требований пожарной безопасности на объектах, цели, задачи, функции, права, обязанности и ответственность государственных инспекторов по пожарному надзору.*	
ОК 04. Эффективно взаимодействовать и работать в коллективе и команде	*Применяет порядок взаимодействия с органами государственной власти, органами местного самоуправления, юридическими лицами, индивидуальными предпринимателями, другими надзорными и правоохранительными органами по вопросам нарушения состояния пожарной безопасности объектов контроля (надзора).*	
ОК 05. Осуществлять устную и письменную коммуникацию на государственном языке Российской Федерации с учетом особенностей социального и культурного контекста	*Осуществляет устную и письменную коммуникацию, представляет, по требованию должностных лиц Государственной противопожарной службы, сведения и документы о состоянии пожарной безопасности в организации, в том числе о пожарной опасности производимой организацией продукции, а также о происшедших на их территориях пожарах и их последствиях.*	
ОК 06. Проявлять гражданско-патриотическую позицию, демонстрировать осознанное поведение на основе традиционных общечеловеческих ценностей, в том числе с учетом гармонизации межнациональных и межрелигиозных отношений, применять стандарты антикоррупционного поведения	*Контролирует исполнение приказов: о порядке обеспечения пожарной безопасности на территории, в зданиях, сооружениях и помещениях объекта, о назначении лиц, ответственных за пожарную безопасность в подразделениях объекта.*	
ОК 07. Содействовать сохранению окружающей среды, ресурсосбережению, применять знания об изменении климата, принципы бережливого производства, эффективно действовать в чрезвычайных	*Разрабатывает инструкции и регламенты с учетом местных условий (порядок проведения временных огневых и других пожароопасных работ, определяет порядок осмотра и закрытия помещений после окончания работы и порядок аварийной остановки технологического оборудования).*	

ситуациях		
ОК 09. Пользоваться профессиональной документацией на государственном и иностранном языках	*Оформляет необходимые документы для получения заключения о соответствии объектов правилам пожарной безопасности.*	

Приложение 1
Обязательное

КОНКРЕТИЗАЦИЯ ДОСТИЖЕНИЯ ЛИЧНОСТНЫХ РЕЗУЛЬТАТОВ

Личностные результаты	Содержание урока (тема, тип урока, воспитательные задачи)	Способ организации деятельности	Продукт деятельности	Оценка процесса формирования ЛР
МДК 04.01. Организация деятельности государственного пожарного надзора				
ЛР Способный обеспечить противопожарный режим на объекте.	**Тема:** «Правила противопожарного режима Российской Федерации» (10 ч) **Тип урока:** изучения и первичного закрепления новых знаний и способов деятельности (исследовательская) **Воспитательная задача:** - формирование уважения к своей будущей профессии - формирование культуры потребления информации, навыков отбора и критического анализа информации, умения ориентироваться в информационном пространстве	Чтение и анализ текста Постановления правительства РФ №1479 с извлечением необходимой информации Систематизация информации в зависимости от требований пожарной безопасности и объекта защиты или проведения работ	Предписание по проведенной проверке объекта защиты	- уровень мотивации проявления стремления работать по своей специальности - навыки анализа и интерпретации информации из различных источников - демонстрация личностного интереса к профессиональному росту
МДК 04.02. Организация пожарно-профилактических работ на объекте защиты				
ЛР Способный обеспечить противопожарный режим на объекте.	**Тема** «Требования пожарной безопасности к производственным объектам» (4 ч.) **Тип урока:** изучения и первичного закрепления новых знаний и способов деятельности	Проведение проверки соответствия требованиям противопожарных норм расстояний между зданиями и сооружениями.	Таблица соответствия фактических параметров нормативным требованиям.	- навыки анализа и интерпретации информации из различных источников - стремление к повышению профессионального уровня

	(исследовательская) **Воспитательная задача:** - формирование уважения к своей будущей профессии - формирование культуры потребления информации, навыков отбора и критического анализа информации, умения ориентироваться в информационном пространстве			
МДК 04.03. Пожарная автоматика				
ЛР Осуществляющий работы по профилактике пожаров	**Тема** «Основы эксплуатации установок пожаротушения» (4 ч.) **Тип урока:** практическое закрепление теоретического материала с выездом на объект **Воспитательная задача:** - знакомство с возможностями реализации социальных ролей в осваиваемой профессии - формирование мотивации к проявлению деловых качеств личности, - побуждение студентов соблюдать правила общения	Выездная экскурсия Ознакомление со структурой построения системы комплексной защиты объекта и изучение документации по организации процесса эксплуатации элементов системы пожарной безопасности.	Структурная схема системы противопожарной защиты объекта	- навыки анализа и интерпретации информации из различных источников - демонстрация личностного интереса к профессиональному росту
МДК 04.04. Расследование и экспертиза пожаров				
ЛР Осуществляющий работы по профилактике пожаров	**Тема** «Пожарно-техническая экспертиза» (10 ч.) **Тип урока:** практическое закрепление теоретического	Выездное занятие Выдвижение и проверка следственных версий	План мероприятий направленных на предотвращение загораний по	- уровень мотивации проявления стремления работать по своей специальности - навыки анализа и

	материала с выездом в испытательную пожарную лабораторию **Воспитательная задача:** - знакомство с возможностями реализации социальных ролей в осваиваемой профессии - формирование мотивации к проявлению деловых качеств личности, - побуждение студентов соблюдать правила общения	о причине возникновения пожара с целью установления действительной причины, виновников и последствий пожара	аналогичной причине пожара	интерпретации информации из различных источников - демонстрация личностного интереса к профессиональному росту

ЭКСПЕРТНОЕ ЗАКЛЮЧЕНИЕ

на фонды оценочных средств для промежуточной аттестации по профессиональным модулям и для государственной итоговой аттестации, разработанные Государственным бюджетным профессиональным образовательным учреждением Уфимский колледж радиоэлектроники, телекоммуникаций и безопасности

от «___»_____20_____ г.

Программа подготовки специалистов среднего звена по специальности:
20.02.04 Пожарная безопасность,
квалификация: специалист по пожарной безопасности.

Фонды оценочных средств состоят из комплектов контрольно-оценочных средств (далее КОС) по каждому профессиональному модулю.

Комплект контрольно-оценочных средств предназначен для проверки результатов освоения профессионального модуля (далее ПМ) программы подготовки специалистов среднего звена (далее ППССЗ) по специальности СПО.

Содержание комплектов КОС соответствует ФГОС СПО по данной специальности и учебному плану.

№ п/п	Наименование показателей и критериев оценки	Экспертная оценка
1	Валидность КОС	Соответствует
2	Объективность процедур и методов оценки	Соответствует
3	Соответствие содержания материалов уровню обучения, сформулированным критериям оценки	Соответствует
4	Интегративность (междисциплинарный характер, связь теории с практикой)	Соответствует
5	Проблемно-деятельностный характер	Соответствует
6	Связь критериев оценки с планируемыми результатами	Соответствует

Фонды оценочных средств являются полным и адекватным отображением требований ФГОС СПО и ППССЗ, обеспечивает решение оценочной задачи соответствия общих и профессиональных компетенций обучающихся этим требованиям.

Уровень приближенности фонда оценочных средств соответствует условиям будущей профессиональной деятельности обучающихся.

Заключение: разработанные и представленные для экспертизы фонды оценочных средств рекомендуются к использованию в процессе подготовки специалистов среднего звена по специальности 20.02.04 Пожарная безопасность.

Начальник
МБУ Управление пожарной
охраны ГО г. Уфа РБ
мп

Ш.Ф. Тукумбетов

МИНИСТЕРСТВО ОБРАЗОВАНИЯ И НАУКИ РЕСПУБЛИКИ БАШКОРТОСТАН
Государственное бюджетное профессиональное образовательное учреждение
Уфимский колледж радиоэлектроники, телекоммуникаций и безопасности

УКРТБ

КОМПЛЕКТ
ФОНДОВ ОЦЕНОЧНЫХ СРЕДСТВ
ОБРАЗОВАТЕЛЬНОЙ ПРОГРАММЫ СПЕЦИАЛЬНОСТИ
20.02.04 «ПОЖАРНАЯ БЕЗОПАСНОСТЬ» (СПЕЦИАЛИСТ ПО ПОЖАРНОЙ БЕЗОПАСНОСТИ)

РАССМОТРЕНО И ОДОБРЕНО
На заседании кафедры
Зав. кафедрой Демиденко С.В.

УТВЕРЖДАЮ
Заместитель директора
ГБПОУ УКРТБ
_____ Д.С. Никонова
«____» _____ 2023 г.

УТВЕРЖДАЮ
Заместитель директора
ГБПОУ УКРТБ
_____ Ю.В. Анянова
«____» _____ 2023 г.

I. Контрольно-оценочные средства учебной дисциплины

Приложение I.1 Контрольно-оценочные средства учебной дисциплины СГ.01 История России

Приложение I.2 Контрольно-оценочные средства учебной дисциплины СГ.02 Иностранный язык в профессиональной деятельности

Приложение I.3 Контрольно-оценочные средства учебной дисциплины СГ.03 Безопасность жизнедеятельности

Приложение I.4 Контрольно-оценочные средства учебной дисциплины СГ.04 Физическая культура / Адаптивная физическая культура

Приложение I.5 Контрольно-оценочные средства учебной дисциплины СГ.05 Основы финансовой грамотности и предпринимательской деятельности

Приложение I.6 Контрольно-оценочные средства учебной дисциплины ОП.01 Инженерная графика

Приложение I.7 Контрольно-оценочные средства учебной дисциплины ОП.02 Техническая механика

Приложение I.8 Контрольно-оценочные средства учебной дисциплины ОП.03 Теория горения и взрыва

Приложение I.9 Контрольно-оценочные средства учебной дисциплины ОП.04 Здания и сооружения

Приложение I.10 Контрольно-оценочные средства учебной дисциплины ОП.05 Автоматизированные системы управления и связь

Приложение I.11 Контрольно-оценочные средства учебной дисциплины ОП.06 Пожарно-строевая подготовка

Приложение I.12 Контрольно-оценочные средства учебной дисциплины ОП.07 Экономические аспекты обеспечения пожарной безопасности

Приложение I.13 Контрольно-оценочные средства учебной дисциплины ОП.08 Психология саморегуляции и профессиональная адаптация

Приложение I.14 Контрольно-оценочные средства учебной дисциплины ОП.09 Термодинамика, теплопередача и гидравлика

Приложение I.15 Контрольно-оценочные средства учебной дисциплины ОП.10 Информационные технологии в профессиональной деятельности

II. Контрольно-оценочные средства междисциплинарного курса

Приложение II.1 Контрольно-оценочные средства междисциплинарного курса Основы караульной службы

Приложение II.2 Контрольно-оценочные средства междисциплинарного курса Тактика тушения пожаров

Приложение II.3 Контрольно-оценочные средства междисциплинарного курса Тактика аварийно-спасательных работ

Приложение II.4 Контрольно-оценочные средства междисциплинарного курса Пожарно-спасательная техника и оборудование

Приложение II.5 Контрольно-оценочные средства междисциплинарного курса Оказание первой помощи и психологическая подготовка

Приложение II.6 Контрольно-оценочные средства междисциплинарного курса Анализ пожарной опасности объекта защиты

Приложение II.7 Контрольно-оценочные средства междисциплинарного курса Пожарная профилактика

Приложение II.8 Контрольно-оценочные средства междисциплинарного курса Правовые основы деятельности в области обеспечения пожарной безопасности

Приложение II.9 Контрольно-оценочные средства междисциплинарного курса Основы организации и управления силами и средствами на пожаре

Приложение II.10 Контрольно-оценочные средства междисциплинарного курса Организация газодымозащитной службы
Приложение II.11 Контрольно-оценочные средства междисциплинарного курса Организация службы и подготовки в подразделениях пожарной охраны
Приложение II.12 Контрольно-оценочные средства междисциплинарного курса Организация и проведение аварийно-спасательных работ
Приложение II.13 Контрольно-оценочные средства междисциплинарного курса Эксплуатация пожарных автомобилей и пожарного оборудования
Приложение II.14 Контрольно-оценочные средства междисциплинарного курса Организация деятельности государственного пожарного надзора
Приложение II.15 Контрольно-оценочные средства междисциплинарного курса Организация пожарно-профилактических работ на объекте защиты
Приложение II.16 Контрольно-оценочные средства междисциплинарного курса Пожарная автоматика
Приложение II.17 Контрольно-оценочные средства междисциплинарного курса Расследование и экспертиза пожаров

III. Контрольно-оценочные средства профессионального модуля
Приложение III.1 Контрольно-оценочные средства профессионального модуля ПМ.01 Выполнение работ по осуществлению караульной службы, тушению пожаров, проведению аварийно-спасательных работ
Приложение III.2 Контрольно-оценочные средства профессионального модуля ПМ.02 Выполнение работ по профилактике пожаров
Приложение III.3 Контрольно-оценочные средства профессионального модуля ПМ.03 Организация тушения пожаров и проведения аварийно-спасательных работ
Приложение III.4 Обеспечение противопожарного режима на объекте

Приложение I.1
20.02.04. Пожарная безопасность

КОНТРОЛЬНО-ОЦЕНОЧНЫЕ СРЕДСТВА

СГ.01 ИСТОРИЯ РОССИИ

2023 г.

Составитель:

Исхакова Гульсина Ахметовна, преподаватель ГБПОУ УКРТБ

СОДЕРЖАНИЕ

1. Паспорт программы учебной дисциплины
2. Структура и содержание учебной дисциплины
3. Условия реализации программы учебной дисциплины
4. Контроль и оценка результатов освоения учебной дисциплины

КОНТРОЛЬНО-ОЦЕНОЧНЫЕ СРЕДСТВА
УЧЕБНОЙ ДИСЦИПЛИНЫ

СГ.01. ИСТОРИЯ РОССИИ

Тест предназначен для студентов 2 курса.

Вопросы подобраны таким образом, чтобы можно было проверить подготовку студентов по усвоению соответствующих знаний и умений изученной дисциплины.

Предлагается пакет тестовых заданий по оценке качества подготовки студентов. Пакет содержит проверочные тесты, с помощью которых преподаватель может проверить качество усвоения пройденного материала:

- часть А – 60 заданий с кратким ответом – проверка теоретических знаний (задания закрытого типа);

С целью проверки знаний и умений изученной дисциплины каждый студент получает следующий пакет:

Часть А (проверка теоретических знаний) - информационный тест, включающий в себя 40 заданий.

Часть А тестового задания включает в себя:

- выбор правильного ответа;
- множественный выбор;
- установление соответствия;
- установление правильной последовательности;

За каждый правильный ответ – 2 балла.

Часть В – комплексные задачи с 12-ю заданиями открытого типа;

За каждый правильный ответ – 5 баллов.

Код ПК, ОК	Умения	Знания
ОК 01 ОК 02 ОК 04 ОК 05 ОК 06	ориентироваться в современной экономической, политической и культурной ситуации в России; выявлять взаимосвязь отечественных, региональных, мировых социально-экономических, политических и культурных проблем; пользоваться историческими источниками, научной и учебной литературой, средствами ИКТ; раскрывать смысл и значение важнейших исторических событий; обобщать и анализировать особенности исторического и культурного развития России на рубеже XX-XIX вв.; давать оценку историческим	основные периоды государственно-политического развития на рубеже XX-XIX вв., особенности формирования партийно-политической системы России; итоги «шоковой терапии», проблемы и противоречия становления рыночной экономики, причины и итоги финансовых кризисов 1998, 2008-2009 гг., основные этапы эволюции внешней политики России, роль и место России в постсоветском пространстве; основные тенденции и явления в культуре; роль науки, культуры и религии в сохранении и

	событиям и обосновывать свою точку зрения с помощью исторических фактов и собственных аргументов; демонстрировать гражданско-патриотическую позицию	укреплении национальных и государственных традиций; ретроспективный анализ развития отрасли

3. ТЕСТОВЫЕ ЗАДАНИЯ

Часть А

1.Дата создания ВТО
а) 01.01.1991
б) 01.01.1992
в) 01.01.1995
г) 01.01.1997

2. Задача ВТО
а) обеспечение мира
б) организация международной торговли
в) либерализация мировой торговли
г) формирование мировой торговой системы

3. В состав ВТО входят
а) 164 государств
б) 158 государств
в) 168 государств
г) 178 государств

4. Высшим органом ВТО является
а) Генеральный секретарь ВТО
б) Министерская конференция
в) Совет по торговым операциям
г) Секретариат ВТО

5. Генеральный совет ВТО-это
а) орган по организации международной торговли
б) орган разрешения споров и урегулирования конфликтов
в) секретариат ВТО
г) учредительный орган ВТО

6. ВТО возглавляет
а) Генеральный секретарь ВТО
б) Генеральный директор ВТО
в) Президент ВТО
г) Премьер-Министр ВТО

7. Дата начала создания Евросоюза
а) май 1945
б) май 1945
в) май 1950
г) май 1959

8. Начало создания Евросоюза положил Роберт Шуман, министр иностранных дел Франции, который предположил объединить:
а) угольную и сталелитейную промышленность Франции и Австрии
б) угольную и сталелитейную промышленность Франции и ФРГ
в) угольную и сталелитейную промышленность Франции и Испании
г) угольную и сталелитейную промышленность Франции и Бельгии

9. В состав Евросоюза входят
а) 29 государств
б) 28 государств
в) 26 государств
г) 30 государств

10. Верховный орган власти Евросоюза
а) Европейская комиссия
б) Европейский парламент
в) Совет Европейского союза
г) Европейский Совет

11. Европейский парламент - это
а) законодательный орган
б) исполнительный орган
в) судебный орган
г) средства массовой информации

12. Какие государства являются основателями СЭВ?
а) Болгария, Китай ,СССР.
б) Болгария, Венгрия, Магнолия.
в) Болгария, Венгрия, СССР, Куба, Китай Монголия, Польша, Румыния, Китай
г) Болгария, Венгрия, Польша, Румыния, СССР, Чехословакия.

13. СЭВ был создан:
а) апрель 1949
б) январь 1949
в) март 1959
г) апрель 1969

14. Устав СЭВ был принят:
а)1939
б) 1949
в) 1959
г) 1969

15. Высшим аргоном СЭВ является:
а) Исполнительный комитет
б) Сессия совета
в) Секретариат совета
г) Постоянные комиссии

16. СЭВ объединил
а) капиталистические государства
б**) социалистические государства**
в) развивающиеся государства
г) государства третьего мира

17. Какое государство не входило в состав СЭВ
а) Венгрия
б) Албания

в) Монголия
г) Китай

18. Б 8 образовалась:
а) 1991
б) 1995
в) 1997
г) 2001
19. Б 8 из Б 7 образовалась вследствие присоединения
А) США
Б) ФРГ
В) Японии
Г) России

20. История Б 8 началась с создания
А) Б 4
Б) Б 5
В) Б 6
Г) Б 7

21. В состав Б7 входят
А) Франция, США, ФРГ, Великобритания, Италия, Канада, Япония, Испания
Б) Франция, США, ФРГ, Великобритания, Италия, Канада, Япония
В) Франция, США, ФРГ, Великобритания, Италия, Канада, Япония, Португалия

22. Саммит Б8 в г. Санкт – Петербург проходил в
А) 2003
Б) 2004
В) 2005
Г) 2006

23. Главные вопросы саммита Б8 в г. Санкт – Петербурге
А) развитие Всемирного банка, ВТО, ВОЗ
Б) энергетическая безопасность, образование, здравоохранение
В) борьба с терроризмом, экономический кризис
Г) информационная безопасность, интеграция России в мировую экономику

24. Являются ли решения Б8 обязательными для всех стран
А) да
Б) нет
В) частично
Г) в определенных случаях

25. Дата создания ОВД
А) 1952
Б) 1955
В) 1959
Г) 1961
26. В состав ОВД входили
А) Албания, Венгрия, ГДР, Польша, Румыния, СССР, Чехословакия, Болгария
Б) Албания, Венгрия, ГДР, Польша, Румыния, СССР, Франция, Болгария

В) Албания, Венгрия, ГДР, Польша, Румыния, СССР, Болгария, Югославия
Г) Албания, Венгрия, ГДР, Польша, Румыния, СССР ,Болгария, Франция

27. Высший орган ОВД
А) Генеральная ассамблея
Б) Политический консультативный комитет
В) Совет ОВД
Д) Генеральный штаб ОВД

28. Создание ОВД было вызвано
А) Угрозой миру в Европе после создания блока НАТО
Б) Экономическим кризисом в Европе
В) Формированием противостоящих военных блоков в мире
Г) Необходимостью укрепления экономического положения Европы

29.В соответствии с договором о создании ОВД характер международной структуры:
А) экономический
Б) политический
В) оборонительный
Г) наступательный

30. Назвать дату создания блока НАТО
А) 1945
Б) 1947
В) 1949
Г) 1951
31. НАТО создали
А) 15 государств
Б) 12 государств
В) 17 государств
Г) 19 государств

32. НАТО объединяет
А) социалистические государства
Б) капиталистические государства
В) европейские государства
Г) государства с различным общественным строем

33. Причинами создания НАТО были
А) взаимная защита и коллективная безопасность капиталистических государств от угрозы агрессии со стороны СССР
Б) укрепление экономики Европы и США
В) создание «Общего рынка»
Г) создание «Евросоюза»

34. Какое государство – участник НАТО не входит в военную организацию блока
А) Турция
Б) Бельгия
В) Испания
Г) Дания

35. Главный орган НАТО – это
А) Генеральная Ассамблея НАТО
Б) североатлантический Совет
В) генеральный штаб НАТО
Г) секретариат НАТО

36. Сколько стран входит в НАТО на современном этапе
А) 32
Б) 30
В) 25
Г) 37

Часть В

1. Расшифруйте аббревиатуру: ВТО.
Ответ: Всемирная торговая организация

2. Расшифруйте аббревиатуру: ОВД
Ответ: Организация Варшавский договор

3. Расшифруйте аббревиатуру: НАТО
Ответ: Северо – атлантический блок

4. Расшифруйте аббревиатуру: АТЭС.
Ответ: Азиатско – Тихоокеанское экономическое сотрудничество

5. Расшифруйте аббревиатуру: МВФ
Ответ: международный валютный фонд

6. Расшифруйте аббревиатуру: МОК
Ответ: Международный олимпийский комитет

7. Расшифруйте аббревиатуру: ЕС
Ответ: Евросоюз

8. Расшифруйте аббревиатуру: Юнеско.
Ответ: Организация Объединенных наций по вопросам образования, науки и культуры

9. Установить соответствие международной организации с конечной целью интеграции

1) Конечная цель интеграции стран СЭВ	а) построение социализма и коммунизма
2) Конечная цель интеграции стран НАТО	б) создание коллективной обороны и повышение благосостояния в североатлантическом регионе

Ответ: 1) – а), 2) – б)

10. Расшифруйте аббревиатуру СЭВ
Ответ: Совет экономической взаимопомощи

11. Соотнесите название мирового сообщества и дату его создания

1) Большая восьмерка	а) 1997
2) ООН	б) 1945
3) НАТО	в)1949

Ответ: 1 – а, 2 – б, 3 - в

12. Выберите из предложенного списка задач международной организации те, которые поставили перед собой создатели ОВД:

А) воздерживаться в своих международных отношениях от угрозы силой или ее применения

Б) в случае вооруженного нападения на кого – либо из участников

оказать подвергшемуся нападению немедленную помощь всеми средствами

В) действовать в духе дружбы и сотрудничества

Г) следовать принципам взаимного уважения независимости, суверенитета и невмешательства во внутренние дела.

Ответ: все

Часть С

1. Сравните деятельность СЭВ и ВТО (не менее трёх позиций).

2. Каковы на ваш взгляд положительные и негативные последствия вступления государств в ВТО? (не менее трёх)

3 Каковы главные отличия ВТО и НАТО? (Привести не менее трёх аргументов)

4 Как вы понимаете понятие «Либерализация моровой торговли»?

5. Сравните деятельность ЕС и СЭВ (не менее трёх пунктов)

6. Проанализируйте функции Европейского суда.

7. В чём преимущества блока «Евросоюз» перед блоком «НАТО» (не менее трёх)

8. Каковы отличительные особенности СЭВ и ВТО?

9. Каков вклад СЭВ в укреплении мировой системы социализма? Ответ обоснуйте, основываясь на уставе СЭВ

10. Сформируйте структуру СЭВ.

11. Сформулируйте причины распада СЭВ. (не менее трех)

12. Каков основной смысл документа «Комплектная программа СЭВ» ?

13.Приведите три характеристики деятельности Большой Восьмерки, характеризующие ее как международную структуру, способствующую укреплению мира и сотрудничества. Ответ обоснуйте, опираясь на обсуждаемые вопросы саммитов Б8.

14. Каковы на Ваш взгляд причины распада ОВД?
Ответ обосновать.

15 .Какова роль СССР в создании и деятельности ОВД?

4. КРИТЕРИИ ПО ВЫСТАВЛЕНИЮ БАЛЛОВ

Определение количества тестовых вопросов (заданий)				
Количество часов учебной дисциплины согласно учебному плану	Всего	Часть А	Часть В	Часть С
48	63	36	12	15

Сводная таблица с критериями баллов	
Части	Баллы
А	40
В	40
С	20
Итого (макс. баллы)	100

Критерии оценок	
Баллы	Оценки
86-100	5
71-85	4
49-70	3
Менее 48 баллов	перезачет

Время выполнения тестовых заданий: 60 минут астрономического времени.

Приложение I.2
к программе СПО 20.02.04 Пожарная безопасность

КОНТРОЛЬНО-ОЦЕНОЧНЫЕ СРЕДСТВА
УЧЕБНОЙ ДИСЦИПЛИНЫ

Иностранный язык в профессиональной деятельности

название учебной дисциплины

Специальность:

20.02.04 Пожарная безопасность

Уфа 2023 г.

Составитель:
Хакимова Файруза Ахметзакиевна, преподаватель ГБПОУ УКРТБ

СОДЕРЖАНИЕ

1. Аннотация рабочей программы учебной дисциплины

2. Структура и содержание учебной дисциплины

3. Пояснительная записка

4. Тестовые задания

5. Критерии по выставлению баллов

КОНТРОЛЬНО-ОЦЕНОЧНЫЕ СРЕДСТВА
УЧЕБНОЙ ДИСЦИПЛИНЫ
Иностранный язык в профессиональной деятельности

Тест предназначен для студентов 2 курса.

Вопросы подобраны таким образом, чтобы можно было проверить подготовку студентов по усвоению соответствующих знаний и умений изученной дисциплины.

Предлагается пакет тестовых заданий по оценке качества подготовки студентов. Пакет содержит проверочные тесты, с помощью которых преподаватель может проверить качество усвоения пройденного материала:

- часть А – 70 заданий с кратким ответом – проверка теоретических знаний (задания закрытого типа);

- часть В – комплексный практический тест с 18 заданиями открытого типа;

- часть С – комплексный практический тест с 7 заданиями открытого развернутого типа.

С целью проверки знаний и умений изученной дисциплины каждый студент получает следующий пакет:

Часть А (проверка теоретических знаний) - информационный тест, включающий в себя 20 заданий.

Часть А тестового задания включает в себя:

- выбор правильного ответа;
- множественный выбор;
- установление соответствия;
- установление правильной последовательности;
- закончить предложение.

За каждый правильный ответ – 2 балла.

Максимальное количество баллов – 40.

Часть В (проверка практических знаний и умений) - комплексный практический тест, включающий в себя 8 заданий открытого типа со свободным ответом.

За каждый правильный ответ – 5 баллов.

Максимальное количество баллов – 40.

Часть С (проверка практических знаний и умений) - комплексный практический тест (письменное задание), включающий в себя 2 задания повышенного уровня сложности открытого типа с развернутым ответом.

За каждый правильный ответ – 5 баллов.

Максимальное количество баллов – 20.

Знания, умения по окончанию изучения дисциплины

Код компетенции	Знания	Умения
ОК 01 ***ОК 04*** ***ОК 10,*** ***ЛР4, ЛР 13-15***	Выбирать способы решения задач профессиональной деятельности, применительно к различным контекстам. Работать в коллективе и команде, эффективно взаимодействовать с коллегами, руководством, клиентами. Пользоваться профессиональной документацией на государственном и иностранном языках. Проявлять и демонстрировать уважение к людям труда, осознающий ценность собственного труда. Стремящийся к формированию в сетевой среде личностно и профессионального конструктивного «цифрового следа» Демонстрировать умение эффективно взаимодействовать в команде, вести диалог, в том числе с использованием средств коммуникации Демонстрировать навыки анализа и интерпретации информации из различных источников с учетом нормативно-правовых норм Демонстрирующий готовность и способность к образованию, в том числе самообразованию, на протяжении всей жизни; сознательное отношение к непрерывному образованию как условию успешной профессиональной и общественной деятельности	понимать общий смысл четко произнесенных высказываний на известные темы (профессиональные и бытовые), понимать тексты на базовые профессиональные темы участвовать в диалогах на знакомые общие и профессиональные темы строить простые высказывания о себе и о своей профессиональной деятельности кратко обосновывать и объяснить свои действия (текущие и планируемые) писать простые связные сообщения на знакомые или интересующие профессиональные темы. правила построения простых и сложных предложений на профессиональные темы

ТЕСТОВЫЕ ЗАДАНИЯ

Часть А

1.Определите время глагола:
I am not drinking coffee now.
a) Present Simple
b) Present Continuous
c) Future Simple
d) Past Simple

2. Определите время глагола:
I don’t drink coffee in the evening.
a) Present Simple
b) Present Continuous
c) Future Simple
d) Past Simple

3.Раскройте скобки, употребляя глагол в Present Perfect:
I (see) 3 films.
a) had seen
b) has see
c) have see
d) have seen

4. Раскройте скобки, употребляя глагол в Past Perfect:

After the Sun (set), we saw thousands of fireflies.
a) has set
b) had set
c) have set
d) had sat

5. Выберите правильный перевод:
Had you brushed your teeth before you went to bed?
a) Он почистил зубы, прежде чем пойти спать?
b) Ты чистишь зубы, прежде чем пойти спать?
c) Ты почистишь зубы, прежде чем пойти спать?
d) Ты почистил зубы, прежде чем пойти спать?

6. Выберите правильный перевод:
The basic job of the computer is the processing information.
a) Основная работа компьютера- обработка информации.
b) Одна из основных работа компьютера- обработка информации.
c) Основная работа компьютера- обрабатывать информацию.
d) Основная работа ВМ- обрабатывать информацию.

7. Выберите правильный вариант:
Information in the form of instruction is called a ...
a) Hardware
b) Program
c) Software
d) Processing information

8. Найдите соответствие:

1.RAM	a) controls all the operations in the computer	**b**
2.processor	b) holds data read or written to it by the processor	**a**
3.mouse	c) controls the cursor	**c**

9.Найдите соответствие:

1.clock	a) displays the output from a computer on a screen	**b**
2.3-5 floppy drive	b) controls the timing of signals in the computer	**c**
3.monitor	c) reads and writes to removable magnetic disks	**a**

10.Найдите соответствие:

1.keyboard	a) holds instructions which are needed to start up the computer	**d**
2.DVD-ROM drive	b) provides extremely fast access for sections of a program and its data	**c**
3.cache	c) reads DVD-ROMs	**b**
4.ROM	d) inputs data through keys like a typewriter	**a**

11. Выберите правильный вариант:
To turn on the computer, _____ the "Start" button
a) touch
b) press
c) switch
d) make

12. Выберите правильный вариант:
The printer has _____ of ink.
a) finished
b) ended
c) run out
d) stop

13. Выберите правильный вариант:
Unfortunately, my scanner isn't _____ at the moment.
a) working
b) going
c) doing
d) making
14. Выберите правильный вариант:
Please _____ the CD ROM.
a) insert
b) introduce
c) inject
d)do

15. Употребите подходящий модальный глагол:
_____you swim across this river?
a) have to
b) must
c) may
d) can

16. Употребите подходящий модальный глагол:
_____to do this work tomorrow? - Сможешь ли ты сделать эту работу завтра?
a) Do you have
b) Will you be able
c) May you
d) Shall you

17. Употребите подходящий модальный глагол:
Yesterday I _____not see the headmaster as he was at a conference.
a)Shall
b)Will be able
c) have to
d) could

18. Выберите правильный вариант ответа.
She smiled _____ the joke.
a)remembered
b)to remember
c)remembering
d) remember

19. Выберите правильный вариант ответа.
He speaks like a man _____ his opinion of everything.
a) taking
b) takes
c) took
d) takes

20. Выберите правильный вариант ответа.
I felt refreshed and rested _____ for eight hours.
a) sleeping
b) having slept
c) slept
d) sleep

21. Выберите правильный вариант ответа.
She enters, _____ by her mother.
a) accompanying
b) being accompanying
c) accompanied
d) accompany

22. Выберите правильный вариант ответа.
The story _____ by the old captain made the young girl cry.
a) tells
b) told
c) is telling
d) tell

22. Выберите правильный вариант ответа.
The child _____ alone in the large room began screaming.
a) leaving
b) left
c) leaves
d) leave

23. Выберите правильный вариант ответа.
Jones and Smith came in, _____ by their wives.
a) followed
b) following

c) follow
d) have followed

24.She warmed up the dinner that she _____ the day before.
a) cooking
b) had cooked
c) has cooked
d) cook

25. Заполните пропуск нужным эквивалентом придаточного местоимения «который».
I like place _____ I work.
a) who
b)which
c) where
d) when

26.Заполните пропуск нужным эквивалентом придаточного местоимения «который».
What's the reason _____ you didn't come?
a) who
b) when
c) why
d) which

27. Раскройте скобки, употребляя глаголы в требующейся форме.
Внимание: пишем **полные** формы глаголов: вместо don't - do not, вместо won't - will not и т.д.
If you *(to give)*_____me your address, I shall write you a letter.
a) give
b) will give
c) given
d) giving

28. Раскройте скобки, употребляя глаголы в требующейся форме.
Внимание: пишем **полные** формы глаголов: вместо don't - do not, вместо won't - will not и т.д.
If it is not too cold, I *(not to put)*_____on my coat.
a) do not put
b) shall not put
c) does not put
d) did not put

29.Раскройте скобки, употребляя глаголы в требующейся форме.
Внимание: пишем **полные** формы глаголов: вместо don't - do not, вместо won't - will not и т.д.
If he *(not to read)*_____so much, he would not be so clever.
a) does not read
b) do not read
c) did not read

d) will not red

30. От данного слова образуйте соответствующее новое слово (noun). Выберите правильный ответ.
popular→_____
a) popularly
b) popularity
c) popularization
d) popularise

31. От данного слова образуйте соответствующее новое слово (adjective). Выберите правильный ответ.
danger →_____
a) dangery
b) dangerously
c) dangerest
d) dangerous

32. От данного слова образуйте соответствующее новое слово (noun). Выберите правильный ответ.
refuse→_____
a) refusererd
b) refused
c) refusal
d) refusest

33.Даны предложения в прямой речи. Преобразуйте их в косвенную. Выберите верный ответ.
He said: «I'm happy»
a) He said that he was happy
b) He said I was happy
c) I said I were happy
d) I said he was happy

34.Даны предложения в прямой речи. Преобразуйте их в косвенную. Выберите верный ответ.
They said: «We did it»
a) They said that we had done it
b) They said that you had done it
c) They said that they did it
d) They said that they had done it

35. Даны предложения в прямой речи. Преобразуйте их в косвенную. Выберите верный ответ.Sam said: «I'll fnd it»
a) Sam said that she will find it
b) Sam said that he would find it
c) Sam said that he find it
d) Sam said that I would find it
36.Определите время глагола:
They will be engineers next year

a) Present Simple
b) Present Continuous
c) Future Simple
d) Past Simple

37. Определите время глагола:
They are programmers now
a) Past Simple
b) Present Perfect
c) Present Simple
d) Future Simple

38. Выберите правильные притяжательные местоимения:
They are new pupils and I don’t know…names
a) my
b) his
c) their
d) ours
e) mine
f) your
g) yours

39.Выберите правильный перевод:
I come home at 7 o’clock in the evening
a) Я приду домой в 7 часов вечера завтра
b) Я пришел домой в 7 часов утра
c) Я прихожу домой в 7 вечера
d) Я только что пришел домой

40. Выберите правильный вариант:
a) chief – chieves
b) chief – chiefs
c) chief – chiefes

41. Выберите правильное предложение:
a) My tooths are yellow
b) There are six librarys in our school
c) There is many problem in this exercises
d) The dishes are on the table

42. Вставьте правильный артикль:
…Sun is in the centre of the solar system
a) a
b) an
c) –
d) the

43. Найдите соответствия:

a) Bulgaria	1) Франция	**(c)**
b) China	2) Париж	**(e)**
c) France	3) Болгария	**(a)**
d) Germany	4) Китай	**(b)**
e) Paris	5) Германия	**(d)**
f) Vienna	6) Вена	**(f)**

44. Сколько отрицаний может быть в английском предложении?
a)сколько угодно
b) два
c) ни одного
d) одно

45. В отрицательных и вопросительных предложениях <u>some</u> меняется на:

a) any
b) nothing
c) everybody
d) every

46. На какой вопрос данный ответ является верным:
I’m a programmer.
a)How old are you?
b) Where are you from?
c) What are you?
d) Who are you?

47. Выберите правильный вариант:
…Bob (know) what I want
a) Bob knows
b) Do Bob knowns
c) Does Bob know

48. Выберите правильный вариант:
…money do you want?
a) How many
b) How much
c) Which
49. Подберите соответствие:

a) First name	1) Where were you born?	**(d)**
b) Surname	2) Where do you live?	**(e)**
c) Date of Birth	3) When were you born?	**(c)**
d) Place of Birth	4)What is your first name?	**(a)**

e)Permanent address	5) What’s your family name?	**(b)**

50. Подберите соответствие:

a) Marital Status	1) What’s your phone number?	**(e)**
b) Occupation	2) Are you married or single?	**(a)**
c) Qualifications	3) What do you do in you free time?	**(d)**
d) Hobbies	4) What degrees, diplomat, and certificates do you have?	**(c)**
e) Telephone number	5) What do you do?	**(b)**

51. Выберите правильный вариант:
They …when the teacher came to the class yesterday
a) stand up
b) stood up

c) will stand up
d) standed up

52. Выберите правильный вариант:
Plants die if you (not/water) them
a) won't water
b) don't water
c) wouldn't water

53. Префикс un – придает прилагательному:
a) сравнительное значение
b) положительное значение
c) противоположное значение

54. I decided to enter the academy.
a) Present Simple
b) **Past Simple**
c) Future Simple
d) Future Progressive
55. Определите неличную форму глагола:
To become experienced programmers learn a lot of special subjects.
a) инфинитив
b) причастие настоящего времени
c) причастие прошедшего времени
d) герундий

56. Определите неличную форму глагола:
After finishing secondary school my ambition was to get higher education
a) инфинитив
b) причастие настоящего времени
c) причастие прошедшего времени
d) герундий

57. Переведите подчеркнутое выражение:
My favorite subject is physical training.
a) **физическая культура**
b) физика
c) безопасность жизнедеятельности
58. Выберите правильный вариант:
There … 25 students in our group.
a) **are**
b) is
c) do
d) was
e) did
f) done

59. Определите неличную форму глагола:

Headed by professor a lot of research work is carried out
a) инфинитив
b) причастие настоящего времени
c) **причастие прошедшего времени**
d) герундий
60. Определите неличную форму глагола:
Having practice in understanding the foreign language, students improve their English
a) инфинитив
b) **причастие настоящего времени**
c) причастие прошедшего времени
d) герундий

Часть В

1.Переставьте буквы в каждом слове, чтобы получить новое осмысленное слово (например, kesd → desk). Введите ответ в пустой клетке.

nasecnr **scanner**

2.Переставьте буквы в каждом слове, чтобы получить новое осмысленное слово (например, tucmepor→ computer).

hacir **chair**

3.Переставьте буквы в каждом слове, чтобы получить новое осмысленное слово (например, tucmepor→ computer).

tucmepor **computer**

4.Переставьте буквы в каждом слове, чтобы получить новое осмысленное слово (например, tucmepor→ computer).

nopelethe **telephone**

5.Подберите компьютерный термин к данному определению.
The data and applications on your computer are stored on the _____.
Ответ: hard drive

6.Подберите компьютерный термин к определению.
To run this application you need at least 50MB of _____ on your hard drive.
Ответ: free space

7.Подберите компьютерный термин к определению.
Do you like this CD? I can _____ you a copy if you want.
Ответ: burn

8.Подберите компьютерный термин к определению.
I can't eject the CD. I think the _____'s stuck.
Ответ: drawer

9.Поставьте предлог TO перед неопределенной формой глагола, если это необходимо. Если предлог to отсутствует в каком-либо варианте, используйте знак **тире** на клавиатуре. Ответы запишите через запятую. *Например, He is not sure that it can … be done, but he is willing … try.*
Ответ: -,to.
My son asked me … let him … go to the club.
Ответ: to,-

10.Поставьте предлог TO перед неопределенной формой глагола, если это необходимо. Если предлог to отсутствует в каком-либо варианте, используйте знак **тире** на клавиатуре. Ответы запишите через запятую. *Например, He is not sure that it can … be done, but he is willing … try.*
Ответ: -,to.
You had better … go there at once.

Ответ: -

11.Поставьте предлог TO перед неопределенной формой глагола, если это необходимо. Если предлог to отсутствует в каком-либо варианте, используйте знак **тире** на клавиатуре. Ответы запишите через запятую. *Например, He is not sure that it can … be done, but he is willing … try.*
Ответ: -,to.
We shall take a taxi so as not … miss the train.
Ответ: to

12.Употребите инфинитив (добавляя «to») или герундию (добавляя «-ing») к глаголам, стоящим в скобках. *Например, I'm still looking for a job but I hope ... something soon. (find).* **Ответ: to find**
When I'm tired, I enjoy ... television. It's relaxing. (watch)
Ответ: watching.

13.Употребите инфинитив (добавляя «to») или герундию (добавляя «-ing») к глаголам, стоящим в скобках. *Например, I'm still looking for a job but I hope ... something soon. (find).* **Ответ: to find**
It was a nice day, so we decided ... for a walk. (go)
Ответ: to go.

14.Употребите инфинитив (добавляя «to») или герундию (добавляя «-ing») к глаголам, стоящим в скобках. *Например, I'm still looking for a job but I hope ... something soon. (find).* **Ответ: to find**
I'm not in a hurry. I don't mind ... (wait).
Ответ: waiting.

15.Употребите инфинитив (добавляя «to») или герундию (добавляя «-ing») к глаголам, стоящим в скобках. *Например, I'm still looking for a job but I hope ... something soon. (find).* **Ответ: to find**
They don't have much money. They can't afford ... out very often. (go)
Ответ: to go

16. От данного слова **popular** образуйте соответствующее новое слово (**noun-существительное**). **popular→_____**
Ответ: **popularity**

Часть С

1. Global Warming
1.1.Прочитайте и переведите текст.

Global Warming

Global warming is sometimes referred to as the greenhouse effect. The greenhouse effect is the absorption of energy radiated from the Earth's surface by carbon dioxide and other gases in the atmosphere, causing the atmosphere to become warmer.
Each time we burn gasoline, oil, coal, or even natural gas, more carbon dioxide is added to the atmosphere. The greenhouse effect is what is causing the temperature on the Earth to rise, and creating many problems that will begin to take place in the coming decades.

Today, however, major changes are taking place. People are conducting an unplanned global experiment by changing the face of the entire planet. We are destroying the ozone layer, which allows life to exist on the Earth's surface.

All of these activities are unfavourably changing the composition of the biosphere and the Earth's heat balance. If we do not slow down our use of fossil fuels and stop destroying the forests, the world could become hotter than it has been in the past million years.

Average global temperatures have risen 1 degree over the last century. If carbon dioxide and other greenhouse gases continue to spill into the atmosphere, global temperatures could rise five to 10 degrees by the middle of the next century. Some areas, particularly in the Northern Hemisphere, will dry out and a greater occurrence of forest fires will take place.

At the present rate of destruction, most of the rain forests will be gone by the middle of the century. This will allow man-made deserts to invade on once lush areas. Evaporation rates will also increase and water circulation patterns will change.

Decreased rainfall in some areas will result in increased rainfall in others. In some regions, river flow will be reduced or stopped all together completely. Other areas will experience sudden downpours that create massive floods.

If the present arctic ice melting continues, the sea could rise as much as 2 meters by the middle of the next century. Large areas of coastal land would disappear.

Plants and other wildlife habitats might not have enough time to adjust to the rapidly changing climate. The warming will rearrange entire biological communities and cause many species to become died out.

The greenhouse effect and global warming both correspond with each other. The green house effect is recalled as incoming solar radiation that passes through the Earth's atmosphere but prevents much of the outgoing infrared radiation from escaping into outer space. It causes the overheat of the air and as a result, we have the global warming effect. As you see, greenhouse effect and global warming correspond with each other, because without one, the other doesn't exist.

1.2. Переведите с русского на английский язык:

1) global warming — глобальное потепление, 2) to refer — иметь отношение, относиться; касаться, 3) greenhouse effect — парниковый эффект, 4) absorption — поглощение, абсорбция, 5) surface — поверхность, 6) carbon dioxide — углекислота, углекислый газ, 7)gasoline — бензин, 8) oil — нефть, 9)coal — уголь, 10)ozone layer — озоновый слой, 11)to slow down — замедлить, 12)fossil fuel — ископаемое топливо, 13)average — нормальный, обыкновенный, обычный, средний , 14) to spill into — проливать(ся), разливать(ся), 15) the Northern Hemisphere — Северное полушарие, 15) destruction — разрушение, уничтожение, 16) evaporation rate — скорость/уровень испарения, 17) to increase — возрастать, увеличивать(ся); расти, 18)water circulation pattern — сложившийся круговорот воды в природе, 19) rainfall — количество дождей, дождевые осадки, 20)river flow — уровень воды в реках, 21) downpour — ливень, 22)massive flood — крупное наводнение, 23)to melt — таять, 24)coastal land — прибрежные земли, 25)to adjust — приспосабливаться, привыкать, 26)entire — весь, целый, 27) biological communities — биологические сообщества, 28) to die out — вымереть, исчезнуть, 29) outer space — внешний/открытый космос, 30) overheat — перегрев,31)to correspond — согласовывать, соотноситься.

1.3. Ответьте на вопросы:

1. What is global warming?
2. What is greenhouse effect?

3. What activities are unfavorable and change the composition of the biosphere and the Earth's heat balance?
4. What can prevent the developing of greenhouse effect?
5. Why are water circulation patterns changing?
6. What might cause disappearing of large areas of coastal land?
7. Does the warming affect biological communities?
8. Is there a correspondence between greenhouse effect and global warming?

Перевод текста: Глобальное потепление

Глобальное потепление иногда соотносят с парниковым эффектом. Парниковый эффект — это поглощение энергии, излучаемой с поверхности Земли, углекислым и другими газами, которые находятся в атмосфере и заставляют атмосферу нагреваться.

Каждый раз, когда мы сжигаем бензин, нефть, уголь или даже природный газ, в атмосферу попадает все больше и больше углекислого газа. Парниковый эффект — это то, что заставляет температуру на Земле повышаться и создает много проблем, которые проявятся в наступающих десятилетиях.

Тем не менее уже сегодня происходят большие перемены. Люди вовлечены в незапланированный глобальный эксперимент по изменению целой планеты. Мы уничтожаем озоновый слой, который позволяет живым организмам жить на поверхности Земли.

Все эти воздействия неблагоприятно влияют на состав биосферы, температурный баланс Земли. Если мы не замедлим использование ископаемого топлива и не прекратим уничтожать леса, климат может стать более жарким, чем был за последний миллион лет.

За последнее столетие средняя температура в мире повысилась на 1 градус по Фаренгейту. Если углекислый и другие газы продолжат попадать в атмосферу, к середине следующего столетия глобальные температуры могут повыситься на пять—десять градусов. Некоторые области, особенно в Северном полушарии, станут засушливыми, будет больше лесных пожаров.

При существующем темпе вырубки, большинство тропических лесов исчезнет уже к середине нынешнего столетия, что позволит искусственным пустыням вторгнуться в однажды пышные зеленые области. Объемы испарений также увеличатся, сложившийся круговорот воды в природе изменится.

Уменьшение количества дождей в одном месте, станет причиной увеличения дождевых осадков в других областях. В некоторых регионах уровень воды в реках уменьшится или вообще сойдет на нет. В других областях пройдут внезапные ливни, которые станут причиной сильных наводнений.

Если существующее таяние арктического льда продолжится, уровень мирового океана к середине следующего столетия может повыситься на целых 2 метра. Обширные прибрежные районы могут исчезнуть.

У растений и диких животных не будет достаточно времени, чтобы приспособиться к быстро изменяющемуся климату. Нагревание перестроит целые биологические цепи, что станет причиной вымирания многих разновидностей.

Парниковый эффект и глобальное потепление — это одно и то же. Парниковый эффект обусловлен поступлением в атмосферу Земли солнечной радиации, при этом большей части инфракрасного излучения земная атмосфера не дает уйти в космос. Это становится причиной перегрева воздуха и как результат мы имеем эффект глобального потепления. Как вы видите, парниковый эффект и глобальное потепление обуславливают друг друга, если бы не было одного, не было бы и другого.

2. Environmental Protection

2.1. Прочитайте и переведите текст.

Environmental Protection

Our planet Earth is only a tiny part of the universe, but nowadays it's the only place where we can live. People always polluted their surroundings. But until now pollution was not such a serious problem. People lived in rural areas and did not produce such amount of polluting agents that would cause a dangerous situation in global scale.

With the development of overcrowded industrial highly developed cities, which put huge amounts of pollutants into surrounds, the problem has become more and more dangerous. Today our planet is in serious danger. Acid rains, global warming, air and water pollution, and overpopulation are the problems that threaten human lives on the Earth.

In order to understand how air pollution affects our body, we must understand exactly what this pollution is. The pollutants that harm our respiratory system are known as particulates. Particulates are the small solid particles that you can see through rays of sunlight. They are products of incomplete combustion in engines, for example: internal-combustion engines, road dust and wood smoke.

Billions of tons of coal and oil are consumed around the world every year. When these fuels are burnt, they produce smoke and other by-products, which is emitted into the atmosphere. Although wind and rain occasionally wash away the smoke, given off by power plants and automobiles, but it is not enough.. These chemical compounds undergo a series of chemical reactions in the presence of sunlight; as a result we have smog, mixture of fog and smoke. While such pollutants as particulates we can see, other harmful ones are not visible. Among the most dangerous to bur health are carbon monoxide, nitrogen oxides, sulfur dioxide and ozone or active oxygen.

If you have ever been in an enclosed parking garage or a tunnel and felt dizzy or lightheaded, then you have felt the effect of carbon monoxide (CO). This odourless, colourless, but poisonous gas is produced by the incomplete burning of fossil fuels, like gasoline or diesel fuel.

Factories emit tons of harmful chemicals. These emissions have disastrous consequences for our planet. They are the main reason for the greenhouse effect and acid rains.

Our forests are disappearing because they are cut down or burnt. If this trend continues, one day we won't have enough oxygen to breathe, we won't see a beautiful green forest at all.

The seas are in danger. They are filled with poison: industrial and nuclear wastes, chemical fertilizers and pesticides. If nothing is done about it, one day nothing will be able to live in our seas.

Every ten minutes one kind of animal, plant or insect dies out forever. If nothing is done about it, one million species that are alive today may soon become extinct.

And even greater threats are nuclear power stations. We all know how tragic the consequences of the Chernobyl disaster are.

Fortunately, it's not too late to solve these problems. We have the time, the money and even the technology to make our planet a better, cleaner and safer place. We can plant trees and create parks for endangered animals.

We can recycle our wastes; persuade enterprises to stop polluting activities, because it is apparent that our careless use of fossil fuels and chemicals is destroying this planet. And it is now more than ever apparent that at the same time we are destroying our bodies and our future.

2.2. **Переведите с русского на английский язык:**

1)tiny part — крошечная часть, 2)to pollute — загрязнять, 3)rural area — сельский район, 4) polluting agents — загрязняющие компоненты, 5)global scale — глобальный масштаб, 6) acid rains — кислотные дожди, 7)overpopulation — перенаселение, 8) to threaten — угрожать, 9)to affect — воздействовать, 10)respiratory system — дыхательная система, 11)particulates — макрочастицы, 12) solid particles — твердые частицы, 13) ray of sunlight — зд. солнечный свет, 14)combustion — сжигание, сгорание, 15)internal-combustion engine — двигатель внутреннего сгорания, 16)wood smoke — зд. сгорание древесины, 17)by-products — побочные продукты, 18) power plants — силовые установки, 19)chemical compounds — зд. химические элементы, 20) to undergo — подвергаться воздействию, 21) smog — смог, 22) fog — туман, 23)carbon monoxide — угарный газ, 24)nitrogen oxides — окислы азота, 25) sulfur dioxide — сернистый газ, 26) dizzy — головокружение, 27)odourless — без запаха, 28)fossil fuels — органическое топливо, 29)gasoline — бензин, 30)to emit — испускать, выбрасывать, 31)disastrous consequences — гибельные последствия, 32) greenhouse effect — парниковый эффект, 33)to breathe — дышать, вдыхать, 34)chemical fertilizers — удобрения, 35)pesticide — пестицид, 36)plant — растение, 37)insect — насекомое, 38)extinct — исчезнуть, вымирать, 39)to persuade enterprises — зд. убедить предпринимателей, 40)wastes — отходы

2.3. Ответьте на вопросы:

1. When did the problem of pollution become dangerous?
2. What problems threaten human lives on the Earth?
3. Why is air pollution harmful?
4. Is it dangerous to breathe polluted air?
5. What does the burning of fuel and fossil fuels produce?
6. What are the most dangerous pollutants?
7. What is the main reason for the greenhouse effect and acid rains on our planet?
8. Can we solve the problem of environmental protection?

Перевод: Защита окружающей среды

Наша планета Земля является только крошечной частью Вселенной, но в настоящее время — это единственное место, где мы можем жить.

Люди всегда загрязняли все вокруг. Но до сих пор загрязнение не было такой серьезной проблемой. Люди жили в сельских районах и не производили такого количества загрязняющих компонентов, которые могли вызвать опасную ситуацию в глобальном масштабе.

С развитием перенаселенных индустриальных высокоразвитых городов, которые выбрасывают огромные количества загрязняющих веществ в окружающую среду, проблема стала все более и более серьезной. Сегодня наша планета находится в серьезной опасности. Кислотные дожди, глобальное потепление, загрязнение воздуха и воды, перенаселенность — проблемы, которые угрожают человеческой жизни на Земле.

Чтобы понять, как загрязнение атмосферы воздействует на наш организм, мы должны точно знать, каково это загрязнение. Загрязняющие вещества, которые вредят нашей дыхательной системе называются макрочастицами. Макрочастицы — это мелкие твердые частицы, которые мы видим на солнечном свету. Это производные неполного сгорания топлива в двигателях, например двигателе внутреннего сгорания, дорожная пыль и дым от сгорания древесины.

Миллиарды тонн угля и нефти сжигаются во всем мире каждый год. Когда это топливо сгорает, оно выбрасывает дым и другие побочные продукты в окружающую среду. Хотя ветер и дождь иногда смывают дым, выделенный силовыми установками и автомобилями, этого не достаточно. Эти химические элементы под воздействием солнечного света подвергаются серии химических реакций, и как результат мы имеем смог, смесь тумана и дыма. В то время как такие загрязняющие вещества, как макрочастицы, мы можем видеть, другие вредные для нашего здоровья вещества остаются невидимыми. Среди наиболее опасных для нашего здоровья находится угарный газ, окислы азота, сернистый газ и озон, или активный кислород.

Если вы когда-либо были в закрытом гараже или туннеле и чувствовали головокружение или упадок сил, тогда вы чувствовали результат воздействия угарного газа (CO). Этот бесцветный, но ядовитый газ без запаха получается от неполного сгорания органического топлива, подобно бензину или дизельному топливу.

Фабрики выбрасывают тонны вредоносных химикатов. Эти выбросы имеют гибельные последствия для нашей планеты. Они являются главной причиной парникового эффекта и кислотных дождей.

Из-за вырубки или пожаров исчезают наши леса. Если эта тенденция продолжится, то однажды у нас не будет достаточного количества кислорода, чтобы дышать, мы вообще никогда не увидим красивый зеленый лес.

Моря также находятся в опасности. Они заполнены ядом: промышленными отходами, отходами ядерной промышленности, химическими удобрениями и пестицидами. Если мы ничего не сделаем, то однажды в наших морях некому будет жить.

Каждые десять минут на нашей планете вымирает один вид животных, растений или насекомых. Если мы ничего не сделаем, то десять миллионов видов живых организмов, живущих сейчас, в скором времени исчезнут.

Еще большая угроза — атомные электростанции. Всем нам известны трагические последствия чернобыльской катастрофы.

К счастью, еще не поздно и мы можем решить эти проблемы. Мы имеем время, деньги и технологии, чтобы сделать нашу планету лучше, чище и безопаснее. Мы можем высаживать деревья и создавать парки для животных, находящихся в опасности.

Мы можем перерабатывать отходы, убедить предпринимателей прекратить загрязнение окружающей среды, так как ясно, что наше безрассудное использование топлива и химических веществ разрушает нашу планету и более того, ясно и то, что мы разрушаем себя и свое будущее.

3. Письмо. Оформление письма на иностранном языке. Письмо личного характера.

3.1. Прочитайте электронное письмо и переведите.

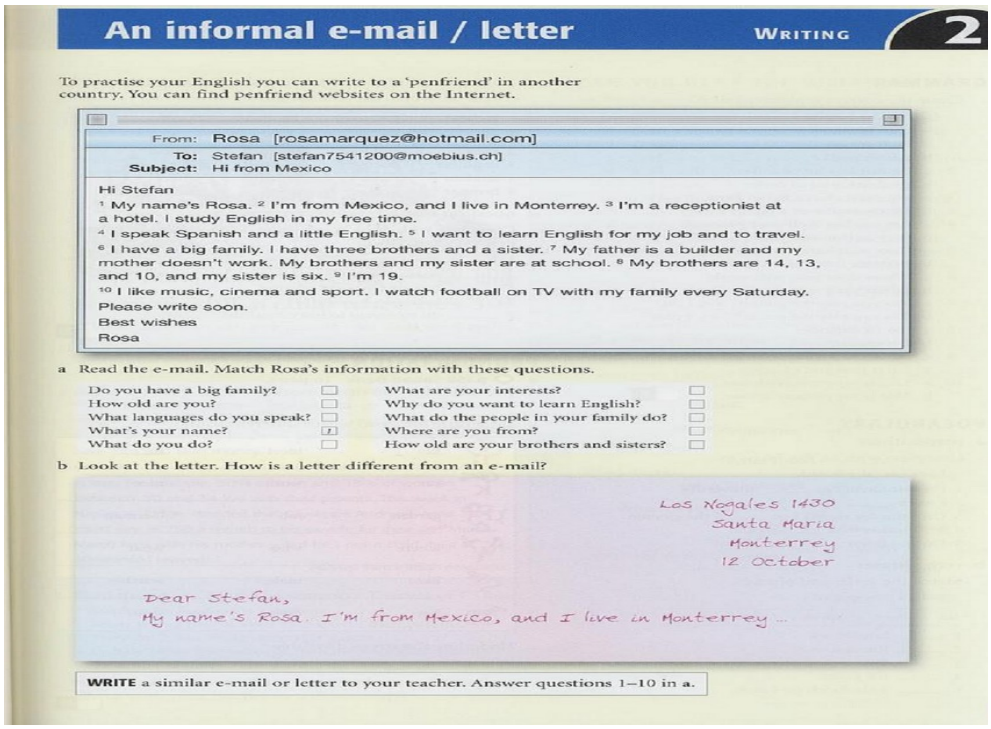

An informal e-mail / letter

WRITING 2

To practise your English you can write to a 'penfriend' in another country. You can find penfriend websites on the Internet.

From: Rosa [rosamarquez@hotmail.com]
To: Stefan [stefan7541200@moebius.ch]
Subject: Hi from Mexico

Hi Stefan
[1] My name's Rosa. [2] I'm from Mexico, and I live in Monterrey. [3] I'm a receptionist at a hotel. I study English in my free time.
[4] I speak Spanish and a little English. [5] I want to learn English for my job and to travel.
[6] I have a big family. I have three brothers and a sister. [7] My father is a builder and my mother doesn't work. My brothers and my sister are at school. [8] My brothers are 14, 13, and 10, and my sister is six. [9] I'm 19.
[10] I like music, cinema and sport. I watch football on TV with my family every Saturday.
Please write soon.
Best wishes
Rosa

a Read the e-mail. Match Rosa's information with these questions.

Do you have a big family?	☐	What are your interests?	☐
How old are you?	☐	Why do you want to learn English?	☐
What languages do you speak?	☐	What do the people in your family do?	☐
What's your name?	☑	Where are you from?	☐
What do you do?	☐	How old are your brothers and sisters?	☐

b Look at the letter. How is a letter different from an e-mail?

Los Nogales 1430
Santa Maria
Monterrey
12 October

Dear Stefan,
My name's Rosa. I'm from Mexico, and I live in Monterrey ...

WRITE a similar e-mail or letter to your teacher. Answer questions 1–10 in a.

3.2.Найдите соответствующий ответ в письме на нижеследующие вопросы:

Вопросы	**Номер предложения**
1) Do you have a big family?	
2) How old are you?	
3) What languages do you speak?	

4) What’s you name?	1
5) What do you do?	
6) What are your interests?	
7) Why do you want to learn English?	
8) What do the people in your family do?	
9) Where are you from?	
10) How old are your brothers and sisters?	

Ответы:
1)-6,
2)-9,
3)-4,
4)-1,
5)-3,
6)-10,
7)-5,
8)-7,

9)-2,
10)-8.

3.3. Напишите такое же электронное письмо.

4. В гостинице. Оформление заказа.

4.1. Прочитайте текст о трех гостиницах. По вашему мнению, какая самая лучшая гостиница из них? В какой гостинице вы бы остановились?

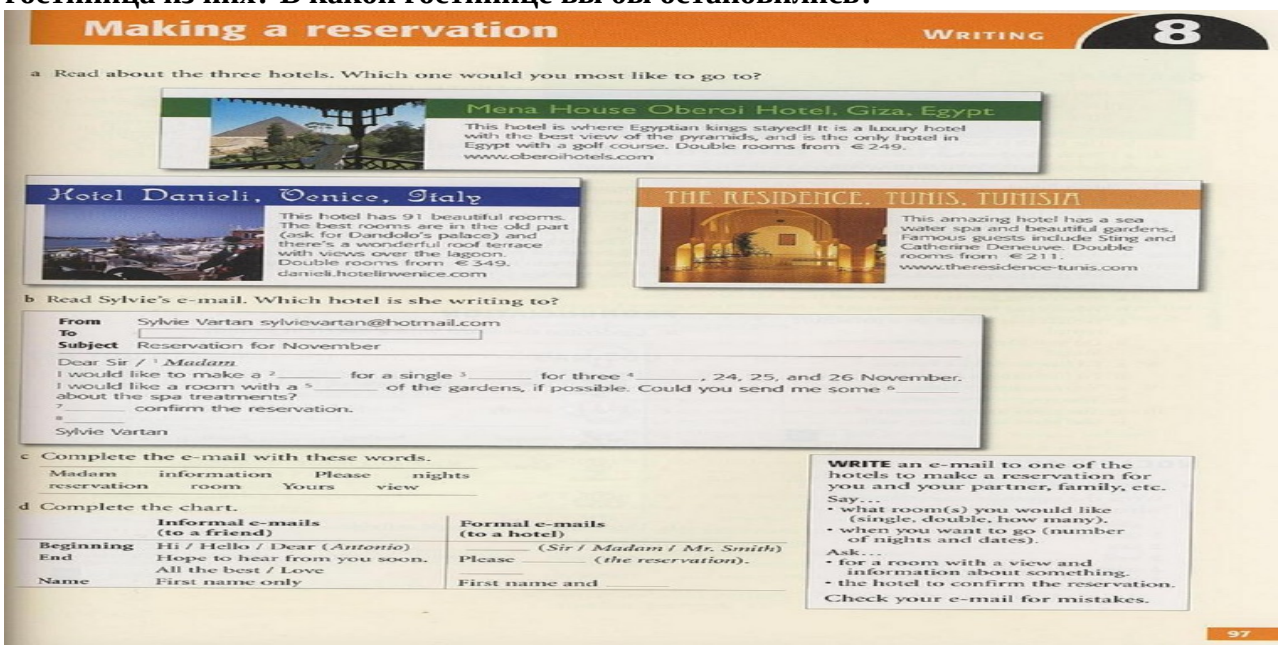

Making a reservation WRITING 8

a Read about the three hotels. Which one would you most like to go to?

Mena House Oberoi Hotel, Giza, Egypt
This hotel is where Egyptian kings stayed! It is a luxury hotel with the best view of the pyramids, and is the only hotel in Egypt with a golf course. Double rooms from €249.
www.oberoihotels.com

Hotel Danieli, Venice, Italy
This hotel has 91 beautiful rooms. The best rooms are in the old part (ask for Dandolo's palace) and there's a wonderful roof terrace with views over the lagoon. Double rooms from €349.
danieli.hotelinvenice.com

THE RESIDENCE, TUNIS, TUNISIA
This amazing hotel has a sea water spa and beautiful gardens. Famous guests include Sting and Catherine Deneuve. Double rooms from €211.
www.theresidence-tunis.com

b Read Sylvie's e-mail. Which hotel is she writing to?

From Sylvie Vartan sylvievartan@hotmail.com
To
Subject Reservation for November

Dear Sir / [1] *Madam*
I would like to make a [2] _____ for a single [3] _____ for three [4] _____, 24, 25, and 26 November.
I would like a room with a [5] _____ of the gardens, if possible. Could you send me some [6] _____ about the spa treatments?
[7] _____ confirm the reservation.
[8] _____
Sylvie Vartan

c Complete the e-mail with these words.
Madam information Please nights
reservation room Yours view

d Complete the chart.

	Informal e-mails (to a friend)	Formal e-mails (to a hotel)
Beginning	Hi / Hello / Dear (*Antonio*)	_____ (*Sir / Madam / Mr. Smith*)
End	Hope to hear from you soon. All the best / Love	Please _____ (*the reservation*).
Name	First name only	First name and _____

WRITE an e-mail to one of the hotels to make a reservation for you and your partner, family, etc.
Say...
- what room(s) you would like (single, double, how many).
- when you want to go (number of nights and dates).

Ask...
- for a room with a view and information about something.
- the hotel to confirm the reservation.

Check your e-mail for mistakes.

97

4.2. Прочитайте электронное письмо Силвии. В какой гостинице она собирается остановиться? Заполните текст следующими словами: *1) Madam, 2) information, 3) Please, 4) nights, 5) reservation, 6) room 7) view 8) Yours.*

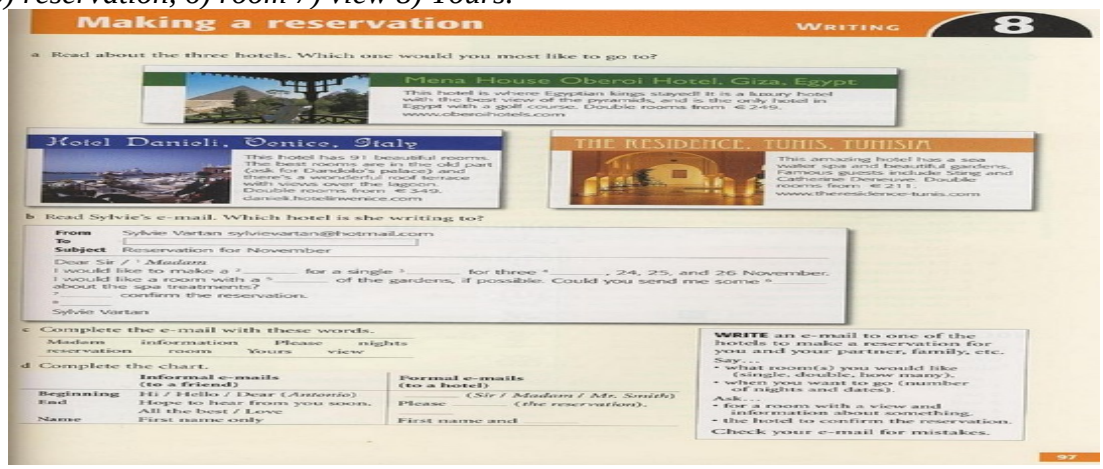

Making a reservation WRITING 8

a Read about the three hotels. Which one would you most like to go to?

Mena House Oberoi Hotel, Giza, Egypt
This hotel is where Egyptian kings stayed! It is a luxury hotel with the best view of the pyramids, and is the only hotel in Egypt with a golf course. Double rooms from €249.
www.oberoihotels.com

Hotel Danieli, Venice, Italy
This hotel has 91 beautiful rooms. The best rooms are in the old part (ask for Dandolo's palace) and there's a wonderful roof terrace with views over the lagoon. Double rooms from €349.
danieli.hotelinvenice.com

THE RESIDENCE, TUNIS, TUNISIA
This amazing hotel has a sea water spa and beautiful gardens. Famous guests include Sting and Catherine Deneuve. Double rooms from €211.
www.theresidence-tunis.com

b Read Sylvie's e-mail. Which hotel is she writing to?

From Sylvie Vartan sylvievartan@hotmail.com
To
Subject Reservation for November

Dear Sir / [1] *Madam*
I would like to make a [2] _____ for a single [3] _____ for three [4] _____, 24, 25, and 26 November.
I would like a room with a [5] _____ of the gardens, if possible. Could you send me some [6] _____ about the spa treatments?
[7] _____ confirm the reservation.
[8] _____
Sylvie Vartan

c Complete the e-mail with these words.
Madam information Please nights
reservation room Yours view

d Complete the chart.

	Informal e-mails (to a friend)	Formal e-mails (to a hotel)
Beginning	Hi / Hello / Dear (*Antonio*)	_____ (*Sir / Madam / Mr. Smith*)
End	Hope to hear from you soon. All the best / Love	Please _____ (*the reservation*).
Name	First name only	First name and _____

WRITE an e-mail to one of the hotels to make a reservation for you and your partner, family, etc.
Say...
- what room(s) you would like (single, double, how many).
- when you want to go (number of nights and dates).

Ask...
- for a room with a view and information about something.
- the hotel to confirm the reservation.

Check your e-mail for mistakes.

97

Ответы: 1) Madam, 2) reservation, 3) room, 4) nights, 5)view , 6) information, 7) Please, 8) Yours

4.3. Напишите такое же электронное письмо в один из известных гостиниц в вашем городе. Сделайте заказ.

5. Прочитайте и переведите текст.

Vocabulary

Merchant- купец
Connoisseur- знаток

Contemporary-современный
Little by little- мало-помалу
To extend-расширить
Wing- крыло
To open to the public- открыть для посетителей
To donate- преподносить в качестве дара
To reflect- отражать
To devote- посвящать
To link- связывать
Still-life- натюрморт
Seascape-морской пейзаж
To house-помещать, размещать

Tretyakov Gallery

The State Tretyakov Gallery is one of the best-known picture galleries in Russia. It tales its name from its founded Pavel Tretyakov, a Moscow merchant and art connoisseur.

In the mid-19th century, Tretyakov began to collect Russian paintings. He visited all the exhibitions and art studios and bought the best pictures of contemporary artists. He was especially fond of the works of the Peredvishniki (or Wanderes)- the artists who belonged to the Society of Travelling Art of Exhibitions. Little by little Tretyakov extended his range of interests and began to collect earlier Russian paintings. More than once he had to add wings to his house in Lavrushinsky Pereulok, because his collection grew larger and larger.

In 1881 Pavel Tretyakov opened his collection to the public. 11 years later he donated it to the city of Moscow. Since then gallery has received hundreds of pictures from other museums and private collections.

The Tretyakov Gallery reflects the whole history of Russian art, from the 11th century to the present day.

It has a rich collection of old Russian icons. The worls-famous icon is The Trinity, painted in the early 11th century by Andrei Rublev.

The gallery contains halls devoted to the magnificent works of such 18th-century celebrities as Rokotov, Levitsky, Borovikovsky, Shchedrin.

The first half of the 19th century is represented by brilliant paintings by Bryullov, Tropinin, Ivanov, Venetsianov. The second half of the 19th century is especially well represented. The gallery has the best collection of the Peredvishniki, such as Kramskoy, Perov, Ghe, Yaroshenko, Myasoyedov, and others. Linked with the Peredvishniki are such great names in Russian art as Surikov, Repin, Vasnetsov, Levitan. There you can see historical paintings, portraits, still-lifes, landscapes, seascapes, etc.

Further on we find the cream of turn-of-the century Russian art: Serov, Vrubel, Kustodiev.

Canvases of modern painters are housed in the new buildings situated on Krymskaya Naberezhnaya (Crimean Embankment).

The Tretyakov Gallery is not only Russia’s biggest and most important museum of Russian Art. It’s also a research, cultural and educational centre.

Answer the questions:

1) When did Pavel Tretyakov begin to collect Russian paintings?
2) Whose works was he especially fond of?
3) When did he open his collection to the public?

4) What did Tretyakov do with his collection?
5) Who was The Trinity painted by?

6. **Прочитайте и переведите текст**.

Vocabulary

To be situated – быть расположенным
To consist- состоять из
Respectively- соответственно
To include - включать
To separate- разделять
To wash- омывать
Precious- драгоценный
To influence- влиять
Highly developed-высокоразвитый
Navigation-судоходство
Equipment- оборудование
To elect- выбирать
Chamber- палата

Great Britain

The United Kingdom of Great Britain and Northern Ireland is situated on the British Isles. The British Isles consist of two large islands, Great Britain and Ireland, and about five thousand small islands. Their total area is over 244,000 square kilometres.

The United Kingdom is made up of four countries: England, Wales, Scotland and Northern Ireland. Their capitals are London, Cardiff Edinburgh and Belfast respectively. Great Britain consist of England, Scotland, and Wales and does not include Northern Ireland. But in everyday speech “ Great Britain” is used to mean the United Kingdom. The capital of the UK is London.

The British Isles are separated from the continent by the North Sea and the English Channel. The western coast of Great Britain is washed by the Atlantic Ocean and the Irish Sea.

There are a lot of rivers in Great Britain, but they are not long. The Severn is the longest river, while the Thames is the deepest and most important one.

The UK is one of the world’s smaller countries. Its population is over 58 million. About 80% of the population live in cities.

The UK is a highly developed industrial country. It is known as one of the world’s largest producers and exporters of machinery, electronics, textile, aircraft and navigation equipment. One of the chief industries of the country is shipbuilding.

The UK is a constitutional monarchy. In law, the Head of State is the Queen. In practice, the Queen reigns, but does not rule. The country is ruled by the elected government with the Prime Minister at the head. The British Parliament consist of two chambers: the House of Lords and the House of Commons.

There are three main political parties in Great Britain: the Labour, the Conservative and the Lideral parties.

Answer the questions :

1. The UK is an island state, isn’t it? Where is it situated?
2. What countries is the UK made of? What are their capitals?
3. What’s the UK’s population?
4. The UK is a constitutional monarchy. What does it mean?

5. The UK is a highly developed industrial country. What does it produce and export?

5. КРИТЕРИИ ПО ВЫСТАВЛЕНИЮ БАЛЛОВ

Определение количества тестовых вопросов (заданий)

Количество часов учебной дисциплины согласно учебному плану	Всего	Часть A	Часть B	Часть C
71 – 85	82	60	16	6

Сводная таблица с критериями баллов	
Части	Баллы
A	40
B	40
C	20
Итого (макс. баллы)	100

Критерии оценок	
Баллы	Оценки
86-100	5
71-85	4
49-70	3
Менее 48 баллов	перезачет

Время выполнения тестовых заданий: 60 минут астрономического времени.

Приложение I.2
к программе СПО 20.02.04 Пожарная безопасность

КОНТРОЛЬНО-ОЦЕНОЧНЫЕ СРЕДСТВА
УЧЕБНОЙ ДИСЦИПЛИНЫ
Иностранный язык в профессиональной деятельности
название учебной дисциплины

Специальность:
20.02.04 Пожарная безопасность

Уфа 2023 г.

Составитель:
Хакимова Файруза Ахметзакиевна, преподаватель ГБПОУ УКРТБ

СОДЕРЖАНИЕ

1. Аннотация рабочей программы учебной дисциплины

2. Структура и содержание учебной дисциплины

3. Пояснительная записка

4. Тестовые задания

5. Критерии по выставлению баллов

Дисциплина «Иностранный язык в профессиональной деятельности»

Тест предназначен для студентов 3 курса.
Вопросы подобраны таким образом, чтобы можно было проверить подготовку студентов по усвоению соответствующих знаний и умений изученной дисциплины.
Предлагается пакет тестовых заданий по оценке качества подготовки студентов. Пакет содержит проверочные тесты, с помощью которых преподаватель может проверить качество усвоения пройденного материала:
- часть А – 70 заданий с кратким ответом – проверка теоретических знаний (задания закрытого типа);
- часть В – комплексный практический тест с 18 заданиями открытого типа;
- часть С – комплексный практический тест с 7 заданиями открытого развернутого типа.
С целью проверки знаний и умений изученной дисциплины каждый студент получает следующий пакет:
Часть А (проверка теоретических знаний) - информационный тест, включающий в себя 20 заданий.
Часть А тестового задания включает в себя:
- выбор правильного ответа;
- множественный выбор;
- установление соответствия;
- установление правильной последовательности;
- закончить предложение.

За каждый правильный ответ – 2 балла.
Максимальное количество баллов – 40.
Часть В (проверка практических знаний и умений) - комплексный практический тест, включающий в себя 8 заданий открытого типа со свободным ответом.
За каждый правильный ответ – 5 баллов.
Максимальное количество баллов – 30.

Часть С (проверка практических знаний и умений) - комплексный практический тест (письменное задание), включающий в себя 2 задания повышенного уровня сложности открытого типа с развернутым ответом.
За каждый правильный ответ – 5 баллов.
Максимальное количество баллов – 10.

Знания, умения по окончанию изучения дисциплины

Код компетенции	Знания	Умения
ОК 01 ***ОК 04*** ***ОК 10,*** ***ЛР4, ЛР 13-15***	Выбирать способы решения задач профессиональной деятельности, применительно к различным контекстам. Работать в коллективе и команде, эффективно взаимодействовать с коллегами, руководством, клиентами. Пользоваться профессиональной документацией на государственном и иностранном языках. Проявлять и демонстрировать уважение к людям труда, осознающий ценность собственного труда. Стремящийся к формированию в сетевой среде личностно и профессионального конструктивного «цифрового следа» Демонстрировать умение эффективно взаимодействовать в команде, вести диалог, в том числе с использованием средств коммуникации Демонстрировать навыки анализа и интерпретации информации из различных источников с учетом нормативно-правовых норм Демонстрирующий готовность и способность к образованию, в том числе самообразованию, на протяжении всей жизни; сознательное отношение к непрерывному образованию как условию успешной профессиональной и общественной деятельности	понимать общий смысл четко произнесенных высказываний на известные темы (профессиональные и бытовые), понимать тексты на базовые профессиональные темы участвовать в диалогах на знакомые общие и профессиональные темы строить простые высказывания о себе и о своей профессиональной деятельности кратко обосновывать и объяснить свои действия (текущие и планируемые) писать простые связные сообщения на знакомые или интересующие профессиональные темы. правила построения простых и сложных предложений на профессиональные темы

Часть А

1.Какой частью речи является выделенное слово:
Informed **citizens** should be computer literate.
a) Существительное
b) Глагол
c) Прилагательное
d) Наречие

2. Восстановите правильный порядок слов в предложении:
a) Information – becoming are quickly an society we becoming
b) Quickly becoming society an are information – becoming we
c) An information – becoming are we society becoming quickly
d) We are quickly becoming an information – becoming society

3.Выберите правильную форму глагола «to be»:
«Computing» … a concept that embraces not only the old third R
a) am
b) is
c) are
d) were

4. Выберите правильное местоимение:
… person is computer literate and thinks of buying a new computer.
a) Mine
b) This
c) These

5. Выберите правильное местоимение:

When … visit your doctor, your bills are prepared by computer.
a) I
b) You
c) Their
d) He

6. Выберите правильный глагол в Past Simple:
They … with them both economic and social changes.
a) bring
b) brought
c) have brought
d) will bring

7. Выберите правильную отрицательную форму глагола в Past Simple:
Experts … much about how to prepare programs ten years ago.
a) hadn't known
b) didn't know
c) weren't know
d) wasn't know

8. Выберите правильную вопросительную форму глагола в Past Simple:
Computers brought economic and social shanges.
a) Do computers brought ...?
b) Did computers bring ... ?
c) Have computers brought … ?
d) Does computers brings … ?

9. Выберите правильный артикль:
… computer is … machine with … intricate network of electronic circuits.
a) A, a, an
b) the, a, a
c) the, the, an
d) –, an, the

10. Выберите правильный перевод:
The basic job of computers is processing of information.
a) Вспомогательная функция компьютеров – передача сигналов
b) Дополнительная работа компьютеров – принятие электронных писем
c) Основная работа компьютеров – обработка информации
d) Компьютеры не предназначены для обработки информации

11. Установите соответствие между словами, близкими по значению:

1. turn on	a) screen	**d**
2. display	b) quickly	**a**
3. rapidly	c) little	**b**
4. tiny	d) switch on	**c**

12. Установите соответствие между словами, близкими по значению:

1. help	a) memory	**b**
2. storage	b) assist	**a**
3. uninterested	c) in a moment	**d**
4. instantaneously	d) routine	**c**

13. Выберите правильный предлог:
They help … making different decisions.
a) on
b) at
c) for
d) in

14. Выберите предложение с правильным порядком слов:
a) Computers find application in astronomy
b) In astronomy computers application find
c) Application find computers in astronomy
d) Find application in astronomy computers

15. Выберите правильный модальный глагол:
Computers … control the work of power stations.
a) needn't
b) need
c) can't
d) can

16. Выберите соответствующее значение слова:
The word «memory» means:
a) processing
b) receiving
c) transmitting
d) storage

17. Установите соответствие – подберите пары антонимов:

1. remarkable	a) uninterested	**a**
2. complex	b) simple	**b**
3. input	c) slowly	**d**
4. quickly	d) to output	**c**

18. Вставьте необходимые слова вместо пропусков:
Information is given into the computer in the form of … .
a) ideas
b) characters
c) rules
d) lines

19. Подберите к термину в левой колонке определение, представленное справа:

1. Computer	a) information given in the form of characters	**b**
2. Data	b) a device capable of storing and manipulating numbers, letters and characters	**a**
3. Input device	c) an electronic machine that processes data under the control of a stored program	**d**
4. Memory	d) a disk drive reading the information into the computer	**c**

20. Выберите правильное существительное:

Space … uses computer widely.
a) information
b) production
c) exploration
d) revolution

21. Выберите правильное наречие:
A computer can carry out arithmetic – logical operations … .
a) quickly
b) slowly
c) happily
d) deeply

22. Выберите правильное обстоятельство времени:
… it is difficult to imagine our life without electronics.
a) Yesterday
b) Tomorrow
c) The day before yesterday
d) Today

23. Выберите правильный вариант:
The invention of … at the beginning of the 20th century was the starting point of the rapid growth of modern electronics
a) radio
b) vacuum tubes
c) diode
d) transistor

24. Подберите соответствия:

1. power consumption	a) уменьшение размера	**c**
2. pattern recognition	b) решение проблемы	**d**
3. problem solution	c) потребление энергии	**b**
4. size reduction	d) распознавание образца	**a**

25. Подберите соответствие:

1. твердотельные компоненты	a) slid body components	**a**
2. полупроводниковые технологии	b) integrated circuits	**c**
3. пакетная обработка	c) semiconductor technology	**d**
4. интегральные схемы	d) batch processing	**b**

26. Выберите слово, которое не относится к теме «Микроэлектроника»:
a) transistor
b) semiconductor
c) electronics
d) headache

27. Выберите вариант перевода слова «охватывать»:
a) to predict
b) to react

c) to embrace
d) to consume

28. Выберите интернациональное слово:
a) branch
b) science
c) technology
d) change

29. Составьте словосочетание:

1. solid	a) research	**c**
2. scientific	b) destiny	**a**
3. film	c) body	**d**
4. packing	d) technique	**b**

30. Выберите соответствующий перевод предложения:
Транзисторы пришли на смену электронным лампам благодаря их многочисленным преимуществам.
a) Transistors replaced computers due to their numerous advantages
b) Transistors replaced electronic tubes due to their numerous disadvantages
c) Transistors used electronic tubes due to their numerous advantages
d) Transistors replaced electronic tubes due to their numerous advantages

31. Вставьте необходимое слово:
Transistors have many … over vacuum tubes.
a) patterns
b) advantages
c) scales
d) devices

32. Выберите соответствующий суффикс к слову «success», чтобы образовать прилагательное:
a) -able
b) -ful
c) -ly
d) -ment

33. Выберите префикс, который придаёт слову «controllable» отрицательное значение:
a) un-
b) over-
c) re-
d) pre-

34. Укажите правильный перевод слова «nondigital»:
a) непрограммируемый
b) нечитаемый
c) нецифровой
d) неточный

35. Вставьте необходимое слово:
They … very little power.
a) consume

b) generate
c) embrace
d) emerge

36. Вставьте необходимое слово:
Microelectronics greatly extended man's intellectual … .
a) subsystems
b) capabilities
c) dimensions
d) advantages

37. Выберите глагол в требуемом залоге:
Electronic devices … people discover new phenomena of nature.
a) help
b) are helped
c) have been helped
d) is helping

38. Выберите глагол в требуемом залоге:
The transistor … by vacuum tubes thanks to its numerous advantages.
a) was replaced
b) were replaced
c) will replace
d) will be replaced

39. Прочитайте текст и определите, какой из заголовков соответствует тексту:
Informed citizens of our information-dependent society should be computer-literate, which means that they should be able to use computers as everyday problem-solving devices. They should be aware of the potential of computers to influence the quality of life.
There was a time when only privileged people had an opportunity to learn the basics, called the three R's: reading, writing, and arithmetic. Now, as we are quickly becoming an information- becoming society, it is time to restate this right as the right to learn reading, writing and computing. There is little doubt that computers and their many applications are among the most significant technical achievements of the century. They bring with them both economic and social changes. "Computing" is a concept that embraces not only the old third R, arithmetic, but also a new idea — computer literacy.
a) What is a computer?
b) Input devices
c) Computer literacy
d) Storage units

40. Прочитайте текст и найдите соответствующий перевод подчёркнутого выражения:
A computer is a machine with an intricate network of electronic circuits that operate switches or magnetize tiny metal cores. The switches, like the cores, <u>are capable of being in one or two possible states</u>, that is, on or off; magnetized or demagnetized. The machine is capable of storing and manipulating numbers, letters, and characters (symbols).
a) могут хранить и запоминать числа
b) могут быть в одном или двух возможных положениях
c) могут возводить числа во вторую степень
d) могут использовать один или два устройства

Часть В

1. Какой частью речи является подчёркнутое слово:

A computer is a machine with an intricate network of electronic circuits that operate switches or magnetize tiny metal cores.
Ответ: прилагательное

2. Какой частью речи является подчёркнутое слово:
A computer is a machine with an intricate network of electronic circuits that operate switches or magnetize tiny metal cores.
Ответ: глагол

3. Определите тип вопроса:
Did you give examples of using computers in everyday life?
Ответ: общий

4. Назовите правильную видовременную форму глагола в предложении:
A computer could solve a series of problems and made thousands of logical decisions.
Ответ: Past Simple

5. Назовите вид залога в предложении:
New types of integrated circuits have been developed lately.
Ответ: Страдательный залог

6. Закончите предложение:
A machine with an intricate network of electronic circuits that operate switches or magnetize tiny metal cores is called as … .
Ответ: Computer

7. Определите тип вопросительного предложения:
What is «computing»?
Ответ: Специальный

8. Укажите видовременную форму глагола в предложении:
Experts knew much about how to prepare programs.
Ответ: Past Simple

9. Укажите, какое значение придает префикс подчёркнутому слову:
A computer can replace people in dull, routine tasks.
Ответ: повторное действие

10. Укажите, в какой видовременной форме используется модальный глагол:
Many other uses of computers that we cannot imagine at present will become.
Ответ: Present Simple

11. Укажите, какое значение придаёт префикс подчёркнутому слову:
Transistors have not so many disadvantages.
Ответ: Отрицательное

12. В каком залоге используется глагол в предложении:
Electronic devices are used in scientific research.
Ответ: Страдательный залог

Часть С

1.

а) Прочитайте и составьте аннотацию:

Computer literacy

Informed citizens of our information-dependent society should be computer-literate, which means that they should be able to use computers as everyday problem-solving devices. They should be aware of the potential of computers to influence the quality of life.

There was a time when only privileged people had an opportunity to learn the basics, called the three R's: reading, writing, and arithmetic. Now, as we are quickly becoming an information – becoming society, it is time to restate this right as the right to learn reading, writing and computing. There is little doubt that computers and their many applications are among the most significant technical achievements of the century. They bring with them both economic and social changes. "Computing" is a concept that embraces not only the old third R arithmetic, but also a new idea — computer literacy.

In an information society a person who is computer-literate need not be an expert on the design of computers. He needn't even know much about how to prepare programs which are the instructions that direct the operations of computers. All of us are already on the way to becoming computer-literate. Just think of your everyday life. If you receive a subscription magazine in the post-office, it is probably addressed to you by a computer. If you buy something with a bank credit card or pay a bill by check, computers help you process the information. When you check out at the counter of your store, a computer assists the checkout clerk and the store manager. When you visit your doctor, your schedules and bills and special services, such as laboratory tests, are prepared by computer. Many actions that you have taken or observed have much in common. Each relates to some aspect of a data processing system.

б) Прочтите и переведите следующие выражения:

An information-dependent society; a computer-literate citizen; an everyday problem-solving device; to be aware; to influence the quality of life; to have an opportunity; to learn the basics; to learn computing; the most significant technical achievements; to embrace computer literacy; to prepare programs; to direct the operations of a computer; to be on the way of becoming computer-literate; to process information; to have much in common; a data processing system.

2.

а) Прочтите текст и скажите, что такое компьютер и каковы его основные функции:

What is a computer?

A computer is a machine with an intricate network of electronic circuits that operate switches or magnetize tiny metal cores. The switches, like the cores, are capable of being in one or two possible states, that is, on or off; magnetized or demagnetized. The machine is capable of storing and manipulating numbers, letters, and characters (symbols).

The basic idea of a computer is that we can make the machine do what we want by inputting signals that turn certain switches on and turn others off, or magnetize or do not magnetize the cores.

The basic job of computers is processing of information. For this reason computers can be defined as devices which accept information in the form of instructions, called a program, and characters, called data, perform mathematical and / or logical operations on the information, and then supply results of these operations. The program, or part of it, which tells the computers what to do an the data, which

provide the information needed to solve the problem, are kept inside the computer in a place called memory.

It is considered that computers have many remarkable powers. However most computers, whether large or small, have three basic capabilities.

First, computers have circuits for performing arithmetic operations, such as: addition, subtraction, division, multiplication and exponentiation.

Second, computers have a means of communicating with the user. After all, if we couldn't feed information in and get results back, these machines wouldn't be of much use. Some of the most common methods of inputting information are to use terminals, diskettes, disks and magnetic tapes. The computer's input device (a disk drive or tape drive) reads the information into the computer. For outputting information two common devices used are: a printer, printing the new information on paper, and a cathode-ray-tube display, which shows the results on a TV-like screen.

Third, computers have circuits which can make decisions. The kinds of decisions which computer circuits can make are not of the type: "Who would win the war between two countries?" or "Who is the richest person in the world?" Unfortunately, the computer can only decide three things, namely: Is one number less than another? Are two numbers equal? and, Is one number greater than another?

A computer can solve a series of problems and make thousands of logical decisions without becoming tired. It can find the solution to a problem in a fraction of the time it takes a human being to do the job.

A computer can replace people in dull, routine tasks, but it works according to the instructions given to it. There are times when a computer seems to operate like a mechanical 'brain', but its achievements are limited by the minds of human beings. A computer cannot do anything unless a person tells it what to do and gives it the necessary information; but because electric pulses can move at the speed of light, a computer can carry out great numbers of arithmetic-logical operations almost instantaneously. A person can do the same, but in many cases that person would be dead long before the job was finished.

б) Найдите в тексте 2 английские эквиваленты следующих словосочетаний:

Сложная сеть электронных цепей; управлять (приводить в действие) переключателями; возможные состояния; хранить (запоминать) числа; обрабатывать символы; по- средством ввода сигналов; включать; выключать; размагничивать сердечники; обработка информации; информация в виде команд; символы, называемые данными; выполнять математические операции; выдавать результаты; обеспечивать необходимую информацию; иметь замечательные возможности; основные свойства; сложение, вычитание, деление, умножение; возведение в степень; средства для общения с пользователем; устройство ввода; дисковод; считывать информацию; вывод информации; катодно-лучевая трубка; принимать решения; выполнять тысячи логических операций; без устали; находить решение задачи; значительно меньший промежуток времени; человек; нудная рутинная работа; в соответствии с введенной программой; вырабатывать свои суждения; возможности ограничены программой, заложенной в него человеком; дать требуемую информацию; электрические импульсы; со скоростью света; мгновенно производить огромное количество математических операций; человеку может не хватить всей жизни, чтобы закончить работу.

3.

а) Составьте рассказ о применении компьютеров в различных сферах жизни.

б) Переведите слова и словосочетания:

Electronics; electrons; physics; information; microelectronics; industrial design; to calculate trajectories; phenomena of nature; automatization of production processes; organisms; vacuum tubes; specialized functions; progress in radio communication technology; transistor; electrode; components; to realize; communication system; technology; discrete components; chip.

4.

а) Прочитайте текст и ответьте на вопросы к нему:

Microelectronics

The intensive effort of electronics to increase the reliability and performance of its products while reducing their size and cost led to the results that hardly anyone could predict. The evolution of electronic technology is sometimes called a revolution: a quantitative change in technology gave rise to qualitative change in human capabilities. There appeared a new branch of science — microelectronics.

Microelectronics embraces electronics connected with the realization of electronic circuits, systems and subsystems from very small electronic devices. Microelectronics is a name for extremely small electronic components and circuit assemblies, made by film or semiconductor techniques. A microelectronic technology reduced transistors and other circuit elements to dimensions almost invisible to unaided eye. The point of this extraordinary miniaturization is to make circuits long-lasting, low in cost, and capable of performing electronic functions at extremely high speed. It is known that the speed of response depends on the size of transistor: the smaller the transistor, the faster it is. The smaller the computer, the faster it can work.

One more advantage of microelectronics is that smaller devices consume less power. In space satellites and spaceships this is a very important factor.

Вопросы:

1. What would you say about electronics?
2. Why is the development of electronics called a revolution?
3. What is microelectronics?
4. What techniques does microelectronics use?
5. What is the benefit of reducing the size of circuit elements?
6. What do you understand by the term of microminiaturization?
7. What does the speed of the signal response depend on?
8. What advantages of microelectronics do you know?
9. What scales of integration are known to you?
10. How are microelectronics techniques developing?

4. КРИТЕРИИ ПО ВЫСТАВЛЕНИЮ БАЛЛОВ

Определение количества тестовых вопросов (заданий)				
Количество часов учебной дисциплины согласно учебному плану	Всего	Часть А	Часть В	Часть С
41-55	56	40	12	4

Сводная таблица с критериями баллов	
Части	Баллы

A	40
B	40
C	20
Итого (макс. баллы)	100

Критерии оценок	
Баллы	Оценки
86-100	5
71-85	4
49-70	3
Менее 48 баллов	перезачет

Время выполнения тестовых заданий: 60 минут астрономического времени.

Приложение I.2
к программе СПО 20.02.04 Пожарная безопасность

КОНТРОЛЬНО-ОЦЕНОЧНЫЕ СРЕДСТВА
УЧЕБНОЙ ДИСЦИПЛИНЫ

Иностранный язык в профессиональной деятельности

название учебной дисциплины

Специальность:

20.02.04 Пожарная безопасность

Уфа 2023 г.

Составитель:
Хакимова Файруза Ахметзакиевна, преподаватель ГБПОУ УКРТБ

СОДЕРЖАНИЕ

1. Аннотация рабочей программы учебной дисциплины

2. Структура и содержание учебной дисциплины

3. Пояснительная записка

4. Тестовые задания

5. Критерии по выставлению баллов

Тест предназначен для студентов 4 курса.

Вопросы подобраны таким образом, чтобы можно было проверить подготовку студентов по усвоению соответствующих знаний и умений изученной дисциплины.

Предлагается пакет тестовых заданий по оценке качества подготовки студентов. Пакет содержит проверочные тесты, с помощью которых преподаватель может проверить качество усвоения пройденного материала:

- часть А – 60 заданий с кратким ответом – проверка теоретических знаний (задания закрытого типа);
- часть В – комплексный практический тест с 16 заданиями открытого типа;
- часть С – комплексный практический тест с 6 заданиями открытого развернутого типа.

С целью проверки знаний и умений изученной дисциплины каждый студент получает следующий пакет:

Часть А (проверка теоретических знаний) - информационный тест, включающий в себя 20 заданий.

Часть А тестового задания включает в себя:

- выбор правильного ответа;
- множественный выбор;
- установление соответствия;
- установление правильной последовательности;
- закончить предложение.

За каждый правильный ответ – 2 балла.

Максимальное количество баллов – 40.

Часть В (проверка практических знаний и умений) - комплексный практический тест, включающий в себя 8 заданий открытого типа со свободным ответом.

За каждый правильный ответ – 5 баллов.

Максимальное количество баллов – 30.

Часть С (проверка практических знаний и умений) - комплексный практический тест (письменное задание), включающий в себя 2 задания повышенного уровня сложности открытого типа с развернутым ответом.

За каждый правильный ответ – 5 баллов.

Максимальное количество баллов – 10.

Знания, умения по окончанию изучения дисциплины

Код компетенции	Знания	Умения

ОК 01 ***ОК 04*** ***ОК 10,*** ***ЛР4,*** ***ЛР 13-15***	Выбирать способы решения задач профессиональной деятельности, применительно к различным контекстам. Работать в коллективе и команде, эффективно взаимодействовать с коллегами, руководством, клиентами. Пользоваться профессиональной документацией на государственном и иностранном языках. Проявлять и демонстрировать уважение к людям труда, осознающий ценность собственного труда. Стремящийся к формированию в сетевой среде личностно и профессионального конструктивного «цифрового следа» Демонстрировать умение эффективно взаимодействовать в команде, вести диалог, в том числе с использованием средств коммуникации Демонстрировать навыки анализа и интерпретации информации из различных источников с учетом нормативно-правовых норм Демонстрирующий готовность и способность к образованию, в том числе самообразованию, на протяжении всей жизни; сознательное отношение к непрерывному образованию как условию успешной профессиональной и общественной деятельности	понимать общий смысл четко произнесенных высказываний на известные темы (профессиональные и бытовые), понимать тексты на базовые профессиональные темы участвовать в диалогах на знакомые общие и профессиональные темы строить простые высказывания о себе и о своей профессиональной деятельности кратко обосновывать и объяснить свои действия (текущие и планируемые) писать простые связные сообщения на знакомые или интересующие профессиональные темы. правила построения простых и сложных предложений на профессиональные темы

. ТЕСТОВЫЕ ЗАДАНИЯ

Часть А

1.Выберите из списка слова, которые являются прилагательными (Укажите не менее двух вариантов ответа)
a) dependent
b) independence
c) independent
d) dependence

2. Выберите вариант перевода глагола заменять
a) to remove
b) to astonish
c) to substitute
d) to select

3. Образуйте составные имена существительные из двух корней

1. soft	a) units
2. inventory	b) roll
3. visible	c) ware
4. pay	d) control

1.c 2.d 3.a 4.b

4. Выберите вариант перевода словосочетания *домашние приборы*
a) house tools
b) home units
c) household appliances
d) home instruments

5. Выберите слово, которое подходит по значению к выделенному слову: to *input* data
a) to process data
b) to store data
c) to output data
d) to feed data

6. Выберите антоним к слову *to place*
a) to order
b) to simulate
c) to execute
d) to replace

7. Закончите предложение The set of computer programs, procedures and associated documentation that make possible the effective operation of a computer system is …

a) software
b) hardware
c) firmware
d) systemsoftware

8. Выберите правильный союз. You should answer _____ this question or that one.
a) neither
b) both

c) either
d) nor

9. Выберите соответствующий перевод предложения. Ей сказали оставить ему записку.
a) He was told to leave her a note.
b) She told him to leave a note.
c) Her told to leave him a note.
d) She was told to leave him a note.

10. Употребите нужный модальный глагол. A driver ____ stop at a red flight.
a) can’t
b) may
c) must
d) can

11. Прочитайте текст и определите, какой из заголовков соответствует тексту
A resistor is one of the most common elements of any circuit. Resistors are used:

1. to reduce the value of current in the circuit;
2. to produce Ш. voltage drop and in this way to change the value of the voltage.

When current is passing through a resistor its temperature rises high. The higher the value of current the higher is the temperature of a resistor. Each resistor has a maximum temperature to which it may be heated without a trouble. If the temperature rises higher the resistor gets open and opens the circuit.

Resistors are rated in watts. The watt is the rate at which electric energy is supplied when a current of one ampere is passing at a potential difference of one volt.
a) resistors
b) the Circuit
c) the Value of Current
d) the Watt

12. Прочитайте текст и найдите соответствующий перевод подчеркнутого выражения
You can **narrow a search** in the Internet using logical operators such as AND, OR and NOT. AND retrieves all the words typed in the text box, OR retrieves either of the words and NOT excludes words. Spelling is important when typing in keywords, but a search engine will not usually read punctuation, prepositions and articles.
a) сузить обыск
b) сузить поиск
c) узкий поиск
d) ограниченный поиск

13. Прочитайте текст и заполните пропуски подходящими по смыслу словами: (укажите соответствие для каждого нумерованного элемента задания)

We shall discuss amplifier circuits, or more specifically, audio amplifiers. 1 _____ is an electron tube or transistor circuit, which 2_____ up a signal applied to its input. It is called a voltage amplifier if the magnitude of the output 3_____ . From the amplifier is considerably greater than that of the input voltage. As a matter of fact the ratio of the output voltage to the 4 _____ voltage is called the amplification or gain of the amplifier.
a) an amplifier
b) input
c) voltage
d)builds
1.a 2.d 3.c 4.b

14. Прочитайте текст
Hard disks can be divided into one to four separate sections, called partitions. Partitions separate your hard disk into individual areas, and each partition may contain a different operating system.
To prepare your hard disk for the MS-DOS operating system, you must create a partition for MS-DOS, called a DOS partition. You can create a DOS partition on your hard disk by using a menu driven utility called a disk.
You must use a disk if you want to do one of the following:
- Create a primary MS-DOS partition
- Create an extended DOS partition
- Change the active partition
- Delete a DOS partition
- Display partition information
- Review or modify the configuration of another hard disk on your computer

Ответьте на вопрос:
What must you create to prepare your hard disk for the MS-DOS operating system?
a) you must create a DOS partition
b) you must create a file.
c) you must create a disk.
d) you must create hard disk.

15. Прочитайте текст
The word computer comes from a Latin word which means to count. A computer is a machine with a complex network of electronic circuits that operate switches or magnetize tiny metal cores. The switches. like the cores, are capable of being in one of two possible states, that is, on and off; magnetized or demagnetized. The machine is capable of storing and manipulating numbers, letters, and characters. The basic idea of the computer is that we can make the machine do what we want by inputting signals that turn certain switches on and turn others off, or that magnetize or do not magnetize the cores.
Закончите предложение
The word computer comes from a Latin word which means _____
a) to count
b) to manipulate
c) to write
d) to read

16. Выберите числительное
The company has laid off two _____ workers
a) hundred
b) hundreds
c) a hundred
d) a hundreds

17. Выберите вариант правильно построенного предложения из следующих конструкций:
generation The of the use first was computers from 1950 to approximate 1959 period.

a) The approximate use of the period first generation computers was from 1950 to 1959
b) The approximate period of the use first generation computers was from 1950 to 1959.
c) The approximate period from 1950 to 1959 the use of first generation computers was.
d) The approximate period of the use computers first generation was from 1950 to 1959.

18. Выберите слово, которое подходит по значению к выделенному слову в данном выражении:
major units
a) new
b) high
c) main
d) low

19. Выберите соответствующий перевод предложения -Нам сказали прийти на следующей неделе.
a) Us told to come next week.
b) We were told to come next week.
c) We told them to come next week.
d) They told us to come next week.

20. Выберите подходящий по смыслу фразовый глагол
As ____ analog computers, digital computers deal with discrete rather than continuous quantities.
a) contrasted with
b) contrasted to
c) contrasted by
d) contrasted through

21. Выберите соответствующий перевод предложения.
a) Computers and their accessory equipment are designed by a computer system analyst.
b) Computers and their accessory equipment are designed by a computer system designer.
c) Computers and their accessory equipment are designed by a computer system manufacturer.
d) Computers and their accessory equipment are designed by a computer system architect.

22. Выберите правильный вариант
I haven't had _____
a) Five years for a holiday
b) a holiday five years for
c) a holiday for five years
d) for a holiday five years

23. Выберите нужные варианты вопроса, ответом на которые является
данное предложение (укажите не менее двух вариантов ответа)
He usually gets up at seven o'clock.
a) Why does he get up at seven o'clock?
b) When does he usually get up?
c)Where does he get up at seven o'clock?
d) Does he usually get up at seven o'clock or at eight o'clock?

24. Выберите числительное My phone number is 413269.
a) forty one thousand thirty two hundred and sixty-nine
b) four hundred thirteen thousand two hundred and sixty-nine
c) forty-one thirty-two sixty-nine
d) four one three two six nine

25.Заполните пропуски в инструкции следующими фразами
You can choose between three different language settings: English, French and Spanish.
_____ , complete the following steps:
1. Press MENU.
2. Press Down Arrow to move to Gen. Setup.
3. Press YES.
4. _____ to move to Language.
5. Press YES. You will be prompted _____ (for more information on security codes, see Locks Menu, Sec. Code).
6. Press _____ to move between the selections.
7. Press YES to store the selection.
a) Press Up Arrow
b) an arrow key
c) to enter your security code
d) To change your language setting
1.a 2.d 3.c 4.b

26. Заполните пропуски, выбрав правильный модальный глагол

1. The work done at once.
2. You_____ read in bed.
3. ___ you open the window, please
4. It ____ rain soon.

a) may
b) must not
c) must be
d) could
1.c 2.b 3. d 4.a

27. Заполните пропуски в предложениях соответствующими неличными формами глагола
1. It makes my head _____ .
2. We asked him ____ to the guitar.
3. I enjoy _____ in a choir.
4. We listened to the Russian folk songs _____ by the girls.
a) singing
b) sung
c) to sing
d) sing
1.d 2.c 3.a 4.b

28. Заполните пропуск, выбрав правильную форму местоимения

1. I don't have the book that likes.
2. Ann is asleep. Don't wake up.
3. We have taken our books; has she taken ?

4. returned from England this week.

a) she's
b) her
c) hers
d) she

1.d 2.b 3.c 4.a

29. Образуйте соответстующие словосочетания:

1. Physical
2. Data
3. Electronic
4. Vacuum

a) quantities
b) circuits
c) tubes
d) processing

1.a 2.d 3.b 4. C

30. Расположите пропущенные предложения в таком порядке, чтобы получился связанный текст

1_____ . 2_____ .You can move icons around the desktop, add new ones or remove them by deleting them. 3_____ . People usually put programs they use most often on the desktop to find them quickly. When you double-click on My Computer another screen appears. 4_____ .

a) This screen shows the A: drive icon, for floppy disk; the C: drive icon, which usually contains all the main programs and folders on your computer; the D: drive icon, which is usually the CD-ROM drive, and the Control Panel folder.

b) Deleted files go to the Recycle Bin.

c) Folders usually contain other files.

d) Double-clicking on any icon in your computer with the mouse opens a computer program, a folder or a file.

1.a 2. c 3. b 4.d

Часть В

1.Укажите, в какой видовременной форме используется модальный глагол:
Many other uses of computers that we cannot imagine at present will become.
Ответ: Present Simple
2.Какой частью речи является выделенное слово?
A printer is an example of a device to produce output in a human-readable format.
Ответ: **существительное**.
3.Какой частью речи является выделенное слово:
In digital computers the CPU can be devided into two **functional** units.
Ответ: **прилагательное**.
4.Какой частью речи является подчёркнутое слово:
A computer is a machine with an <u>intricate</u> network of electronic circuits that operate switches or magnetize tiny metal cores.
Ответ: прилагательное
5.Определите тип вопроса?

Was Russia the first country to start the cosmic era.
Ответ: **общий**.
6. Определите тип вопроса:
Did you give examples of using computers in everyday life?
Ответ: общий
7.Назовите правильную видовременную форму глагола в предложении.
There are several devices used for inputting information into the computer.
Ответ: **Past Simple**.
8.Назовите вид залога в предложении.
New types of integrated circuits have been developed lately.
Ответ: **Страдательный залог**.
9.Закончите предложение:
We know all data to be translated into binary code before being stored in main…
Ответ: **storage**.
10.Укажите, какое значение придаёт префикс подчёркнутому слову:
Transistors have not so many disadvantages.
Ответ: Отрицательное

Часть С

1.а) Прочтите текст и скажите, что такое компьютер и каковы его основные функции:

What is a computer?

A computer is a machine with an intricate network of electronic circuits that operate switches or magnetize tiny metal cores. The switches, like the cores, are capable of being in one or two possible states, that is, on or off; magnetized or demagnetized. The machine is capable of storing and manipulating numbers, letters, and characters (symbols).

The basic idea of a computer is that we can make the machine do what we want by inputting signals that turn certain switches on and turn others off, or magnetize or do not magnetize the cores.

The basic job of computers is processing of information. For this reason computers can be defined as devices which accept information in the form of instructions, called a program, and characters, called data, perform mathematical and / or logical operations on the information, and then supply results of these operations. The program, or part of it, which tells the computers what to do an the data, which provide the information needed to solve the problem, are kept inside the computer in a place called memory.

It is considered that computers have many remarkable powers. However most computers, whether large or small, have three basic capabilities.

First, computers have circuits for performing arithmetic operations, such as: addition, subtraction, division, multiplication and exponentiation.

Second, computers have a means of communicating with the user. After all, if we couldn't feed information in and get results back, these machines wouldn't be of much use. Some of the most common methods of inputting information are to use terminals, diskettes, disks and magnetic tapes. The computer's input device (a disk drive or tape drive) reads the information into the computer. For outputting information two common devices used are: a printer, printing the new information on paper, and a cathode-ray-tube display, which shows the results on a TV-like screen.

Third, computers have circuits which can make decisions. The kinds of decisions which computer circuits can make are not of the type: "Who would win the war between two countries?" or "Who is the richest person in the world?" Unfortunately, the computer can only decide three things, namely: Is one number less than another? Are two numbers equal? and, Is one number greater than another?

A computer can solve a series of problems and make thousands of logical decisions without becoming tired. It can find the solution to a problem in a fraction of the time it takes a human being to do the job.

A computer can replace people in dull, routine tasks, but it works according to the instructions given to it. There are times when a computer seems to operate like a mechanical 'brain', but its achievements are limited by the minds of human beings. A computer cannot do anything unless a person tells it what to do and gives it the necessary information; but because electric pulses can move at the speed of light, a computer can carry out great numbers of arithmetic-logical operations almost instantaneously. A person can do the same, but in many cases that person would be dead long before the job was finished.

б) Найдите в тексте 2 английские эквиваленты следующих словосочетаний:

Сложная сеть электронных цепей; управлять (приводить в действие) переключателями; возможные состояния; хранить (запоминать) числа; обрабатывать символы; по- средством ввода сигналов; включать; выключать; размагничивать сердечники; обработка информации; информация в виде команд; символы, называемые данными; выполнять математические операции; выдавать результаты; обеспечивать необходимую информацию; иметь замечательные возможности; основные свойства; сложение, вычитание, деление, умножение; возведение в степень; средства для общения с пользователем; устройство ввода; дисковод; считывать информацию; вывод информации; катодно-лучевая трубка; принимать решения; выполнять тысячи логических операций; без устали; находить решение задачи; значительно меньший промежуток времени; человек; нудная рутинная работа; в соответствии с введенной программой; вырабатывать свои суждения; возможности ограничены программой, заложенной в него человеком; дать требуемую информацию; электрические импульсы; со скоростью света; мгновенно производить огромное количество математических операций; человеку может не хватить всей жизни, чтобы закончить работу.

2.Прочитайте и письменно переведите текст:

A MODEM

The piece of equipment that allows a computer to communicate with other computers over telephone lines is called a modem. The modem allows the individual to access information from all over the world and use that information in everyday life. Connecting with banks, Automatic Teller Machines, cash registers to read credit cards, access travel agents, buy products, e-mail, access databases, and teleconferencing, the modems provide easy access to many services. Files can be transferred easily, by uploading to another machine, or downloading to your own machine within a matter of minutes. The computer modem can be used as a telephone answering system, and documents can be faxed from one computer to another assuring fast and easy access to important documents.

A modem takes computer information and changes it into a signal that can be sent over telephone lines. The modem is a bridge between digital and analog signals. The computer is of the digital type, and the telephone using analog technology. The modem converts the "0"s and "l"s of the computer (off-on switches) into an analog signals modulating the frequency of the electronic wave or signal. The modem does just the opposite and demodulate the signal back into digital code. The modem gets its name from MOdulate and the DEModulate.
Most people believe that you need a separate phone line for a modem, but that is not true. Your modem and telephone can share one line, the problem arises when someone else needs to use the telephone while the modem is in use. Also disable call waiting, it could disrupt your modem connection while the modem is in use.

There are three kinds of modems — internal, external, and fax. All modems do the same thing, they allow computers to communicate through telephone lines. This lets computers exchange information everywhere. *Internal Modem* is a circuit board that plugs into one of the expansion slots of the computer. Internal modems usually are cheaper than external modems, but when problems occur, fixing and troubleshooting the modem can sometimes prove to be quite difficult. *External Modem* attaches to the back of the computer by way of a cable that plugs into the modem port. It is usually less expensive and very portable. It can be used with other computers very easily by unplugging it and plugging it into another computer. Fax *Modem* can be hooked up to your telephone and used to send information to your computer. Your computer can also send information to a fax machine. Most computer modems are modems with faxing capabilities.

3.Прочитайте текст и ответьте на вопросы к нему:

PROGRAMMING LANGUAGES

Let's assume that we have studied the problem, designed a logical plan (our flowchart or pseudo code), and are now ready to write the program instructions. The process of writing program instructions is called coding. The instructions will be writ ten on a form called a coding form. The instructions we write will be recorded in a machine-readable form using a keypunch, key-to-tape, or key-to-disk, or entered directly into computer memory through a terminal keyboard. The computer cannot understand instructions written in just any old way. The instructions must be written according to a set of rules. These rules are the foundation of a programming Language. A programming language must convey the logical steps of the program plan in such a way that the control unit of the CPU can interpret and follow the instructions. Programming languages have improved throughout the years, just as computer hardware has improved. They have progressed from machine oriented languages that use strings of binary Is and 0s to problem-oriented languages that use common mathematical and/or English terms.

There are over 200 problem-oriented languages. The most common of them are COBOL, FORTRAN, PL/I, RPG, BASIC, PASCAL.

1) What is the process of writing instructions called?
2) What is code?
3) How must instructions be written?
4) What is the foundation of any programming language?

4. КРИТЕРИИ ПО ВЫСТАВЛЕНИЮ БАЛЛОВ

Определение количества тестовых вопросов (заданий)				
Количество часов учебной дисциплины согласно учебному плану	Всего	Часть А	Часть В	Часть С
≤40	43	30	10	3

Сводная таблица с критериями баллов	
Части	Баллы
А	40
В	40
С	20
Итого (макс. баллы)	100

Критерии оценок	
Баллы	Оценки
86-100	5
71-85	4
49-70	3
Менее 48 баллов	перезачет

Время выполнения тестовых заданий: 60 минут астрономического времени.

Приложение I.3

к программе СПО 20.02.04 «Пожарная безопасность»

КОНТРОЛЬНО-ОЦЕНОЧНЫЕ СРЕДСТВА

УЧЕБНОЙ ДИСЦИПЛИНЫ

СГ.03 Безопасность жизнедеятельности

2023

СОДЕРЖАНИЕ

	стр.
1. Пояснительная записка	3
2. Знания, умения по окончанию изучения дисциплины	4
3. Тестовые задания	5
4. Критерии по выставлению баллов	20

1. Пояснительная записка

Тест предназначен для студентов 2 курса.

Вопросы подобраны таким образом, чтобы можно было проверить подготовку студентов по усвоению соответствующих знаний и умений изученного курса.

Предлагается пакет тестовых заданий по оценке качества подготовки студентов. Пакет содержит проверочные тесты, с помощью которых преподаватель может проверить качество усвоения пройденного материала.

- часть А – 50 заданий с кратким ответом – проверка теоретических знаний (задания закрытого типа);
- часть В – комплексный практический тест с 15-ю заданиями открытого типа;
- часть С – комплексный практический тест с 5-ю заданиями открытого развернутого типа.

С целью проверки знаний и умений изученной дисциплины каждый студент получает следующий пакет:

Часть А (проверка теоретических знаний) – информационный тест, включающий в себя 50 заданий.

Часть А тестового задания включает в себя:

- выбор правильного ответа;
- множественный выбор;
- установление соответствия;
- установление правильной последовательности;
- закончить предложение.

За каждый правильный ответ – 1 балл.

Максимальное количество баллов – 50.

Часть В (проверка практических знаний и умений) - комплексный практический тест, включающий в себя 15 заданий открытого типа со свободным ответом.

За каждый правильный ответ – 2 баллов.

Максимальное количество баллов –30.

Часть С (проверка практических знаний и умений) – комплексный практический тест (письменное задание), включающий в себя 5 заданий повышенного уровня сложности открытого типа с развернутым ответом.

За каждый правильный ответ – 4 баллов.

Максимальное количество баллов – 20.

2. Знания, умения по окончанию изучения дисциплины

Код ПК, ОК, ЛР	Умения	Знания
ОК 01 ОК 02 ОК 04 ОК 07 ПК 1.3 ПК 1.5 ЛР 1 ЛР 2 ЛР 3 ЛР 5 ЛР 9 ЛР 10	пользоваться первичными средствами пожаротушения; применять правила поведения в чрезвычайных ситуациях природного и техногенного характера и при угрозе террористического акта; обеспечивать устойчивость объектов экономики; прогнозировать развитие событий и оценку последствий при техногенных чрезвычайных ситуациях и стихийных явлениях, в том числе в условиях противодействия терроризму; применять правила поведения и действия по сигналам гражданской обороны; соблюдать нормы экологической безопасности; определять направления ресурсосбережения в рамках профессиональной деятельности по специальности	основы пожаробезопасности и электробезопасности; меры пожарной безопасности и правила безопасного поведения при пожарах; способы защиты населения от оружия массового поражения; принципы обеспечения устойчивости объектов экономики, прогнозирования развития событий и оценки последствий при техногенных чрезвычайных ситуациях и стихийных явлениях, в том числе в условиях противодействия терроризму как серьезной угрозе национальной безопасности России; задачи и основные мероприятия гражданской обороны
ОК 01 ОК 02 ОК 04 ОК 07 ПК 1.1 ЛР 1 ЛР 2 ЛР 3 ЛР 5 ЛР 9	определять виды Вооруженных Сил, рода войск; ориентироваться в воинских званиях военнослужащих Вооруженных Сил Российской Федерации; владеть общей физической и строевой подготовкой; пользоваться знаниями в области обязательной подготовки граждан к военной службе; демонстрировать основы оказания первой доврачебной помощи пострадавшим	основы военной службы и обороны государства; основные виды вооружения, военной техники и специального снаряжения, состоящих на вооружении (оснащении) воинских подразделений, в которых имеются военно-учетные специальности, родственные специальностям СПО; организацию и порядок призыва граждан на военную службу и поступления на нее в добровольном порядке; область применения получаемых профессиональных знаний при исполнении обязанностей военной службы; основы оказания первой доврачебной по-

ЛР 10		мощи пострадавшим
ОК 01 ОК 02 ОК 04 ОК 07 ПК 1.3 ЛР 9 ЛР 10	оказывать первую медицинскую помощь в различных ситуациях; осуществлять профилактику инфекционных заболеваний; определять показатели здоровья и оценивать физическое состояние; составлять индивидуальные карты здоровья с режимом дня, графиком питания	общие характеристики поражений организма человека от воздействия опасных факторов; классификация и общие признаки инфекционных заболеваний; основы здорового образа жизни

3. Тестовые задания

Часть А.

Инструкция: *выберите один правильный ответ*

1. В какой срок гражданин, состоявший на воинском учете, должен сообщить в военный комиссариат по месту жительства об изменении семейного положения, места работы?
а) в месячный срок;
б) в 3 недельный срок;
в) в 2 недельный срок.

2. Гражданин РФ, призванный временно не годным к военной службе по состоянию здоровья:
а) освобождается от призыва на военную службу;
б) ему предоставляется отсрочка до 6 месяцев;
в) ему предоставляется отсрочка до 1 года.

3. В каком возрасте граждане мужского пола подлежат постановке на первоначальный воинский учёт?
а) по достижении 17 лет;
б) по достижении 18 лет;
в) в год достижения 17 лет.

4. Можно ли военнослужащего привлекать к несению боевого дежурства до привидения его к военной присяге?
а) можно;
б) нельзя;
в) можно - в исключительных случаях.

5. Какое воинское звание относится к высшему офицерскому составу?
а) полковник;
б) капитан;
в) майор;
г) генерал-майор.

6. Через сколько месяцев военнослужащие, проходящие военную службу по призыву, вправе заключить контракт о прохождении военной службы?
а) не менее чем через 3 месяца;
б) не менее чем через 10 месяцев;
в) не менее чем через 12 месяцев.

7. Срок приведения военнослужащего к военной присяге после прибытия его к первому месту прохождения службы не должен превышать:
а) одного месяца;
б) двух месяцев;
в) трёх месяцев.

8. Какое из заключений медицинской комиссии военкомата даёт право на освобождение от призыва граждан на военную службу по состоянию здоровья?
а) ограниченно годен к военной службе;
б) временно не годен к военной службе;

в) годен к военной службе с незначительными ограничениями.

9. Сроки призыва граждан на военную службу в первом полугодии:
а) с 1 января по 30 марта
б) с 1 марта по 30 мая
в) с 1 апреля по 15 июля

10. В какой срок гражданин, состоящий на воинском учёте, должен сообщить в военный комиссариат по месту учёта сведения об окончании средней школы?
а) в недельный срок;
б) в двухнедельный срок;
в) в месячный срок.

11. Какой день считается днём начала военной службы для граждан, призванных на военную службу?
а) день убытия из военного комиссариата к месту прохождения военной службы;
б) день прибытия в войсковую часть по месту прохождения военной службы;
в) день издания приказа о зачислении в списки личного состава части

12. Первый контракт о прохождении военной службы вправе заключить лица мужского пола в возрасте:
а) от 20 до 30 лет;
б) от 18 до 40 лет;
в) от 18 до 35 лет.

13. По результатам медицинского освидетельствования от призыва на военную службу освобождаются граждане:
а) временно не годные к военной службе;
б) годные к военной службе с незначительными ограничениями;
в) не годные к военной службе.

14. Каковы сроки военной службы для военнослужащих, проходящих военную службу по призыву?
а) 12 месяцев;
б) 18 месяцев;
в) 24 месяца.

15. Можно ли на военнослужащего, не приведённого к военной присяге, налагать дисциплинарное взыскание в виде ареста?
а) можно в исключительных случаях;
б) можно;
в) нельзя.

16. Каковы сроки военной службы для военнослужащих, проходящих военную службу по контракту?
а) 24 месяца;
б) 36 месяцев;
в) срок, указанный в контракте о прохождении военной службы.

17. Что предусматривает обязательная подготовка граждан к военной службе?
а) получение начальных знаний в области обороны;
б) занятие военно-прикладными видами спорта;

в) обучение по программе подготовки офицеров запаса.

18. Призыв граждан на военную службу осуществляется на основании:
а) постановления Правительства РФ;
б) постановления Государственной Думы;
в) указа Президента РФ.

19. Какое воинское звание относится к младшему офицерскому составу?
а) майор;
б) капитан;
в) подполковник;
г) полковник.

20. Решение о призыве граждан на военную службу может быть принято:
а) после достижения ими возраста 17 лет;
б) в год достижения ими возраста 18 лет;
в) после достижения ими возраста 18 лет;

21. Сроки призыва граждан на военную службу во втором полугодии:
а) с 1 июля по 30 сентября;
б) с 1 сентября по 30 ноября;
в) с 1 октября по 31 декабря.

22. Кто из перечисленных ниже граждан обязан состоять на военном учёте?
а) проходящие военную службу;
б) проходящие альтернативную гражданскую службу;
в) граждане мужского пола в год достижения ими возраста 17 лет.

23. Какое из заключений медицинской комиссии военкомата даёт право на отсрочку от призыва граждан на военную службу по состоянию здоровья?
а) временно не годен к военной службе;
б) ограниченно годен к военной службе;
в) годен к военной службе с незначительными ограничениями.

24. Назовите калибр автомата Калашникова АК - 74:
а) 5,56 мм.;
б) 7,62 мм.;
в) 5,45 мм.;

25. Какая дата считается днём окончания военной службы?
а) дата выхода Указа Президента РФ о демобилизации;
б) дата исключения военнослужащего из списков личного состава воинской части;
в) дата убытия военнослужащего из воинской части.

26. Можно ли заключать контракт о прохождении военной службы с гражданами, имеющими неснятую или непогашенную судимость за совершение преступления?
а) нельзя;
б) можно - в исключительных случаях;
в) можно.

27. Может ли военнослужащий занимать более одной воинской должности?
а) может;

б) не может;
в) может - в исключительных случаях.

28. Что предусматривает добровольная подготовка граждан к военной службе?
а) подготовку по военно-учётным специальностям солдат, матросов, сержантов и старшин;
б) занятия военно-прикладными видами спорта;
в) военно-патриотическое воспитание.

29. Когда осуществляется первичная постановка на военный учёт лиц женского пола?
а) по достижении 18 лет;
б) после окончания института;
в) после приобретения военно-учётной специальности (ВУС).

30. Какое воинское звание относится к старшему офицерскому составу?
а) майор;
б) старший лейтенант;
в) капитан;
г) генерал-майор.

31. Первый контракт о прохождении военной службы солдатом (сержантом) заключается на срок:
а) 2 года;
б) 3 года;
в) 5 лет.

32. Можно ли военнослужащего привлекать к несению караульной службы до приведения его к военной присяге?
а) можно;
б) нельзя;
в) можно - в исключительных случаях.

33. Можно ли военнослужащего привлекать к участию в боевых действиях до приведения его к военной присяге?
а) можно;
б) можно - в исключительных случаях;
в) нельзя.

34. Можно ли заключать контракт о прохождении военной службы с гражданами в отношении которых ведётся дознание, либо предварительное следствие?
а) нельзя;
б) можно - в исключительных случаях;
в) можно.

35. Можно ли за военнослужащим, не приведённым к военной присяге, закреплять оружие и военную технику?
а) нельзя;
б) можно;
в) можно - в исключительных случаях.

36. Первый контракт о прохождении военной службы вправе заключать граждане мужского пола в возрасте:
а) от 18 до 25 лет;

б) от 18 до 30 лет;
в) от 18 до 40 лет.

37. Какое воинское звание относится к солдатам?
а) младший сержант;
б) старшина;
в) сержант;
г) ефрейтор.

38. При достижении какого возраста гражданин мужского пола, состоящий или обязанный состоять на воинском учёте, подлежит призыву на военную службу?
а) 17-25 лет;
б) 18-25 лет;
в) 18-27 лет.

39. Срок приведения военнослужащего к военной присяге после прибытия его к первому месту прохождения службы не должен превышать:
а) одного месяца;
б) двух месяцев;
в) трёх месяцев.

40. Боевые традиции - это...
а) система межличностных отношений в воинских коллективах;
б) народные обычаи, перенесенные в сферу военных отношений;
в) исторически сложившиеся в армии и на флоте и передающиеся из поколения в поколение правила, обычаи и нормы поведения военнослужащих, связанные с выполнением боевых задач и несением воинской службы;
г) исторически сложившиеся в армии и на флоте и передающиеся из поколения в поколение уставные и неуставные взаимоотношения.

41. Воинская обязанность - это...
а) особый вид государственной службы, исполняемой гражданами в Вооруженных Силах и других войсках;
б) установленный государством воинский долг по военной защите своей страны;
в) установленный государством почетный долг граждан с оружием в руках защищать свое Отечество, нести службу в рядах Вооруженных Сил, проходить вневойсковую подготовку и выполнять другие связанные с обороной страны обязанности.

42. Закон РФ, в котором раскрывается содержание воинской обязанности граждан:
а) Закон РФ «О статусе военнослужащих»;
б) Закон РФ «О воинской обязанности и военной службе»;
в) Закон РФ «Об обороне»;

43. Специальности, имеющие большое практическое значение во время военного положения или в военное время, обладающие статусом военной специальности, называются:
а) боевыми специальностями;
б) военными специальностями;
в) военно-учетными специальностями;

44. Запись в заключении медицинской комиссии в виде «Г» означает, что призывник:
а) годен к военной службе;
б) временно не годен к военной службе;

в) не годен к военной службе;

45. Назовите ритуал, без реализации которого военная служба невозможна:
а) принятие военной присяги;
б) вручение оружия и военной техники;
в) вручение воинской части Боевого Знамени;

46. Назовите правовые документы, которые регламентируют быт, жизнь, повседневную деятельность во время прохождения военной службы:
а) Указы Президента РФ;
б) Общевоинские уставы Вооруженных Сил;
в) Военная доктрина РФ;

47. Укажите характер деятельности (преимущественно) военнослужащего Вооруженных Сил РФ:
а) индивидуальный;
б) в малых группах;
в) коллективный;

48. Дополните фразу: «Система мероприятий по подготовке к защите и по защите населения, материальных и культурных ценностей на территории Российской Федерации от опасностей, возникающих при ведении военных действий или вследствие этих действий, а также при возникновении чрезвычайных ситуаций природного и техногенного характера, называется _____» (выберите правильный ответ):
а) быстрым реагированием;
б) контртеррористической операцией;
в) обороной государства;
г) гражданской обороной;

49. Составьте фразу из приведённых ниже фрагментов (ответ представьте последовательностью букв, например, ... в, а ...):
а) ... это нормативно-правовые ...
б) …общевоинские уставы — ...
в) ... акты, которые регламентируют ...
г) ... взаимоотношения между собой ...
д) ... и повседневную деятельность ...
е) ... жизнь и быт военнослужащих, их ...
б, а, в, е, г, д

50. Установите соответствие между группой средств индивидуальной защиты и их разновидностью (ответ представьте цифрой с буквой, например, ... 2в ...):
1) средства индивидуальной защиты органов дыхания
2) средства индивидуальной защиты кожи

а) общевойсковой защитный комплект
б) противогаз
в) производственная одежда
г) ватно-марлевая повязка
д) противопыльная тканевая маска
е) повседневная одежда, при необходимости пропитанная специальными растворами
ж) респиратор
з) лёгкий защитный костюм Л-1

и) аптечка индивидуальная АИ-2
к) индивидуальный противохимический пакет (ИПП-8)1.
1 б, г, д, ж;
2 а, в, е, з, к;

Часть В.

1. Дополните письменно информацию: «_____ _____ воинской части есть особо почетный знак, отличающий особенности боевого предназначения, истории и заслуг воинской части, а также указывающий на его принадлежность к Вооружённым Силам Российской Федерации».
Боевое Знамя

2. Дополните письменно информацию: «Военная _____ _____ и _____ различия военнослужащих подчеркивают их принадлежность к Вооруженным силам Российской Федерации, конкретным видам и родам войск, воинским званиям, специальностям и профессиям
форма одежды и знаки

3. Дополните письменно информацию: «По своему служебному положению и воинскому званию одни военнослужащие по отношению к другим могут быть _____ или _____».
начальниками или подчиненными

4. Дополните письменно информацию: «Граждане, подлежащие призыву на военную службу, обязаны явиться по вызову военного комиссариата на _____ освидетельствование и заседание призывной комиссии»
медицинское

5. Дополните письменно информацию: «Установленный законом долг граждан нести службу в рядах Вооруженных Сил и выполнять другие обязанности, связанные с обороной страны, называется_____ _____».
воинской обязанностью

6. Дополните письменно информацию: «Часть Вооруженных Сил государства, предназначенная для ведения военных действий в определенной сфере (на суше, море, в воздушном и космическом пространстве), называется_____».
Видом Вооруженных Сил

7.Дополните письменно информацию: «Гражданин Российской Федерации, проходящий службу в рядах Вооруженных Сил РФ, является_____ ».
военнослужащим

8. Дополните письменно информацию: «Успех в борьбе с терроризмом возможен только в том случае, если граждане страны будут проявлять _____ и _____, своевременно информировать правоохранительные органы и спецподразделения о замеченных признаках возможного теракта».
бдительность и наблюдательность

9.Дополните письменно информацию: «Комплекс мероприятий по переводу на военное положение Вооруженных Сил, экономики государства и органов государственной власти страны называется _____».
мобилизацией

10. Дополните письменно информацию: «Стрелки, гранатометчики и пулеметчики должны обладать такими профессионально важными качествами, как смелость, решительность, мужество, самообладание, исполнительность, дисциплинированность, быстрота двигательной реакции, точный _____, физическая _____».
глазомер сила

11. Дополните письменно информацию: «Отбор кандидатов для поступления на военную службу по контракту из числа граждан, не находящихся на военной службе, осуществляется _____ _____».
Военными комиссариатами

12. Дополните письменно информацию: «Развитие и становление Вооруженных Сил России, их предназначение неразрывно связаны с развитием Российского государства, его общественным строем, экономикой и политикой, проводимой в интересах защиты государства от _____ _____».
внешней агрессии

13. Дополните письменно информацию: «Руководство гражданской обороной в Российской Федерации осуществляет _____»
Правительство РФ

14. Установите порядок неполной разборки автомата Калашникова (ответ представьте цифрой с буквой, например ... в, д...):
а) отделить затворную раму с затвором
б) отделить возвратный механизм
в) отделить газовую трубку со ствольной накладкой
г) отделить затвор от затворной рамы
д) вынуть пенал с принадлежностями
е) отделить крышку ствольной коробки
ж) отделить шомпол
з) отделить магазин
з, д, ж, е, б, а, г, в

15. Установите порядок сборки автомата Калашникова после неполной разборки (ответ представьте цифрой с буквой, например ... а, в...):
а) присоединить крышку ствольной коробки
б) присоединить шомпол
в) присоединить затвор к затворной раме
г) присоединить затворную раму с затвором к ствольной коробке
д) присоединить магазин к автомату
е) присоединить газовую трубку со ствольной накладкой
ж) спустить курок с боевого взвода и поставить на предохранитель
з) вложить пенал в гнездо приклада
и) присоединить возвратный механизм
е, в, г, и, а, ж, б, з, д

Часть С.

1. Назовите основные функции Вооруженных Сил Российской Федерации.

2. Назовите виды Вооруженных Сил и отдельные рода войск и их предназначение.

3. Дайте характеристику общевоинским уставам Вооруженных Сил Российской Федерации.

4. Назовите Дни воинской славы России, которые упоминаются в Федеральном Законе «О Днях воинской славы и памятных датах России».

5. Перечислите законы Российской Федерации, регламентирующие вопросы обороны и военной службы и раскройте их содержание.

Ответы:

1.

Основными функциями Вооруженных Сил РФ являются:

1) Пресечение любого противоправного вооруженного насилия, направленного против государственного суверенитета и конституционного строя, территориальной целостности страны, прав, свобод и законных интересов граждан России, общества и государства, объектов Российской Федерации на территории страны и за ее пределами, в том числе и в Мировом океане и космическом пространстве, в соответствии с нормами международного права и законодательством РФ.

2) Обеспечение свободы деятельности в Мировом океане и космическом пространстве, а также доступа к важным для России международным экономическим зонам и коммуникациям в соответствии с нормами международного права.

3) Выполнение союзнических обязательств в рамках совместной обороны от внешней агрессии в соответствии с заключенными международными договорами.

4) Поддержание или восстановление мира и стабильности в важных для России регионах по решению Совета Безопасности ООН или других структур коллективной безопасности, членом которых Россия является.

2.

1) Сухопутные войска – вид Вооружённых Сил Российской Федерации, предназначенный для прикрытия государственной границы, отражения ударов агрессора, удержания занимаемой территории, разгрома группировок войск и овладения территорией противника

2) Военно-воздушные силы - вид Вооружённых Сил Российской Федерации, предназначенный для защиты органов высшего государственного и военного управления, стратегических ядерных сил, группировок войск, важных административно-промышленных центров и районов страны от разведки и ударов с воздуха, для завоевания господства в воздухе, огневого и ядерного поражения противника с воздуха, повышения мобильности и обеспечения действий формирований видов Вооружённых Сил, ведения комплексной разведки и выполнения специальных задач

3) Военно-морской флот - вид Вооружённых Сил, предназначенный для обеспечения военной безопасности государства с океанских (морских) направлений, защиты стратегических интересов Российской Федерации в океанских, морских районах (зонах)

4) Ракетные войска стратегического назначения - самостоятельный род войск, предназначенный для реализации мер ядерного сдерживания и поражения стратегических объектов, составляющих основу военного и военно-экономического потенциала противника

5) Воздушно-десантные войска - высокомобильный самостоятельный род войск, предназначенный для охвата противника по воздуху и выполнения задач в его тылу

6) Космические войска - принципиально новый самостоятельный род войск, который предназначен для вскрытия начала ракетного нападения на Российскую федерацию и её союзников.

3.

1) Устав внутренней службы определяет общие права и обязанности военнослужащих, взаимоотношения между ними, обязанности основных должностных лиц полка и его подразделений, а также правила внутреннего распорядка. В нем приведены текст военной присяги и положение о Боевом Знамени воинской части.

2) Дисциплинарный устав определяет сущность воинской дисциплины, обязанности военнослужащих по её соблюдению, виды поощрений и дисциплинарных взысканий, права командиров (начальников) по их применению, а также порядок подачи и рассмотрения предложений, заявлений и жалоб.

3) Устав гарнизонной и караульной служб определяет предназначение, порядок организации и несения гарнизонной и караульной служб, права и обязанности должностных лиц гарнизона и военнослужащих, несущих эти службы, а также регламентирует проведение гарнизонных мероприятий с участием войск.

4) Строевой устав определяет строевые приемы и движение без оружия и с оружием; строи подразделений и воинских частей в пешем порядке и на машинах; порядок выполнения воинского приветствия, проведения строевого смотра, положение Боевого Знамени воинской части в строю, порядок его выноса и относа, обязанности военнослужащих перед построением и в строю и требования к их боевой подготовке, а также способы передвижения военнослужащих на поле боя и порядок действий при внезапном нападении противника.

4.

1) 18 апреля 1242 г. - День победы русских воинов князя Александра Невского над немецкими рыцарями на Чудском озере (Ледовое побоище).

2) 21 сентября 1380 г. - День победы русских полков во главе с великим князем Дмитрием Донским над монголо-татарскими войсками в Куликовской битве.

3) 4 ноября 1612 г. – День освобождения Москвы силами народного ополчения под руководством Кузьмы Минина и Дмитрия Пожарского - День народного единства.

4) 10 июля 1709 г. - День победы русской армии под командованием Петра I над шведами в Полтавском сражении.

5) 9 августа 1714 г. - День первой в российской истории морской победы русского флота под командованием Петра I над шведами у мыса Гангут.

6) 24 декабря 1790 г. - День взятия турецкой крепости Измаил русскими войсками под командованием А. В. Суворова.

7) 11 сентября 1790 г. - День победы русской эскадры под командованием Ф. Ф. Ушакова над турецкой эскадрой у мыса Тендра.

8) 8 сентября 1812 г. - День Бородинского сражения русской армии под командованием М. И. Кутузова с французской армией.

9) 1 декабря 1853 г. - День победы русской эскадры под командованием П. С. Нахимова над турецкой эскадрой у мыса Синоп.

10) 23 февраля 1918 г. - День победы Красной Армии над кайзеровскими войсками Германии (1918) – День защитника Отечества

11) 7 ноября 1941 г. - День проведения военного парада на Красной площади в городе Москве в ознаменование двадцать четвертой годовщины Великой Октябрьской социалистической революции

12) День начала контрнаступления советских войск в битве под Москвой

13) 2 февраля 1943 г. - День разгрома советскими войсками немецко-фашистских войск Сталинградской битве.

14) 23 августа 1943 г. - День разгрома советскими войсками немецко-фашистских войск Курской битве.

15) 27 января 1944 г. - День снятия блокады города Ленинграда.

16) 9 мая 1945 г. - День Победы советского народа в Великой Отечественной войне 1941- 1945 гг.

5.

Конституцией РФ установлено, что защита Отечества является долгом и обязанностью граждан РФ (ст. 59)

Базовым правовым актом военного законодательства является Федеральный закон РФ «Об обороне, в котором определены:

- основы и организация обороны;
- полномочия органов государственной власти РФ в области обороны;
- функции органов исполнительной власти субъектов РФ, органов местного самоуправления и организаций, обязанности должностных лиц, права и обязанности граждан в области обороны;
- предназначение Вооруженных Сил РФ, их комплектование и руководство, функции Министерства обороны и Генерального штаба;
- основные положения (состояние войны, военное положение, мобилизация, гражданская оборона, территориальная оборона);
- положение об ограничении деятельности политических партий и общественных объединений в Вооруженных Силах РФ.

В Федеральном законе РФ «О воинской обязанности и военной службе» определен порядок организации воинского учета граждан, подготовки их к военной службе, призыва на военную службу и ее прохождения.

Федеральным законом РФ «О статусе военнослужащих» установлены права, обязанности и ответственность военнослужащих, основы их правовой и социальной защиты.

Приложение I.4

к программе СПО 20.02.04. «Пожарная безопасность»

КОНТРОЛЬНО-ОЦЕНОЧНЫЕ СРЕДСТВА ОБЩЕОБРАЗОВАТЕЛЬНОЙ УЧЕБНОЙ ДИСЦИПЛИНЫ СГ.04 Физическая культура

Профиль обучения: технологический

2023

СОДЕРЖАНИЕ

1. Пояснительная записка

2. Знания, умения по окончанию изучения дисциплины

3. Тестовые задания

4. Критерии по выставлению баллов

1. Пояснительная записка

Тесты и нормативы предназначены для студентов 2-4 курса и охватывает учебный материал
Вопросы подобраны таким образом, чтобы можно было проверить подготовку студентов по усвоению соответствующих предметных результатов изученной дисциплины.
Предлагается пакет тестовых заданий по оценке качества подготовки студентов. Пакет содержит проверочные тесты, с помощью которых преподаватель может проверить качество усвоения пройденного материала:

- часть А –задания с кратким ответом – проверка теоретических знаний (задания закрытого типа);
- часть В – комплексный практический тест с заданиями открытого типа;
- часть С – комплексный практический тест с заданиями открытого развернутого типа.

С целью проверки предметных результатов изученной дисциплины каждый студент получает следующий пакет:
Часть А (проверка теоретических знаний) - информационный тест, включающий в себя 20 заданий. За каждый правильный ответ – 2 балла. Максимальное количество баллов – 40.
Часть В (проверка практических знаний и умений) - комплексный практический тест, включающий в себя 8 заданий открытого типа со свободным ответом. За каждый правильный ответ – 5 баллов. Максимальное количество баллов – 40.
Часть С (проверка практических знаний и умений) - комплексный практический тест (письменное задание), включающий в себя 2 задания повышенного уровня сложности открытого типа с развернутым ответом. За каждый правильный ответ – 10 баллов. Максимальное количество баллов – 20.

2. ЗНАНИЯ, УМЕНИЯ ПО ОКОНЧАНИЮ ИЗУЧЕНИЯ ДИСЦИПЛИНЫ

Код ПК, ОК, ЛР	Умения	Знания
ОК 01, ОК 02, ОК 04- ОК 05, ОК 09 ОК 10; ПК 1.1, ПК 1.4, ПК 3.3. ПК 3.5, ПК 3.9, ЛР 1, ЛР 9, ЛР10	- использовать физкультурно-оздоровительную деятельность для укрепления здоровья, достижения жизненных и профессиональных целей.	- о роли физической культуры в общекультурном, профессиональном и социальном развитии человека; - основы здорового образа жизни.

3. ТЕСТЫ ДЛЯ ОЦЕНКИ ФИЗИЧЕСКОЙ ПОДГОТОВЛЕННОСТИ СТУДЕНТОВ ОСНОВНОГО И СПОРТИВНОГО УЧЕБНЫХ ОТДЕЛЕНИЙ

3. Тестовые задания

Часть А

1. Раскройте понятие «здоровый образ жизни» (ЗОЖ), это:
а) способ жизнедеятельности, направленный на развитие двигательных качеств;
б) способ поддержания высокой работоспособности;
в) способ жизнедеятельности, направленный на сохранение и улучшение здоровья человека;
г) упорядоченный режим труда и отдыха.

2. **Реализация цели физического воспитания осуществляется через решение:**
А) двигательных, гигиенических и просветительских задач
Б) закаливающих, психологических и философских задач
В) задач развития дыхательной и сердечно – сосудистой систем
Г) оздоровительных, образовательных и воспитательных задач

3. **Временное снижение работоспособности принято называть:**
А) усталостью
Б) напряжением
В) утомлением
Г) передозировкой

4. **Что является основными средствами физического воспитания?**
А) учебные занятия
Б) физические упражнения
В) средства обучения
Г) средства закаливания

5. **Какие из перечисленных ниже физических упражнений относятся к циклическим?**
А) метания
Б) прыжки
В) кувырки
Г) бег

6. **Одним из основных физических качеств является:**
А) внимание
Б) работоспособность
В) сила
Г) здоровье

7. **Какое физическое качество развивается при длительном беге в медленном темпе?**
А) сила
Б) выносливость
В) быстрота
Г) ловкость

8. **Важнейшей частью здорового образа жизни является:**
а) рациональное питание
б) личная и общественная гигиена

в) закаливание организма
г) оптимальный двигательный режим

9. **Правильное дыхание характеризуется:**
а) более продолжительным выдохом
б) более продолжительным вдохом
в) вдохом через нос и выдохом ртом
г) равной продолжительностью вдоха и выдоха

10. **При выполнении упражнений вдох не следует делать во время:**
а) вращений, наклонов, поворотов туловища
б) прогибания туловища назад
в) возвращения в исходное положение после наклона
г) рекомендации относительно времени вдоха или выдоха не нужны

11. **При выполнении упражнений вдох не следует делать во время:**
а) скрещивания рук и поворотов туловища
б) наклона туловища назад
в) возвращения в исходное положение после наклона
г) рекомендации относительно времени вдоха или выдоха не нужны

12. **Осанкой называется:**
а) качество позвоночника, обеспечивающее хорошее самочувствие
б) пружинные характеристики позвоночника и стоп
в) привычная поза человека в вертикальном положении
г) силуэт человека

13. **Правильной можно считать осанку, если Вы, стоя у стены, касаетесь её:**
а) затылком, ягодицами, пятками
б) лопатками, ягодицами, пятками
в) затылком, спиной, пятками
г) затылком, лопатками, ягодицами, пятками

14. **<u>Главной</u> причиной нарушения осанки является:**
а) привычка к определённым позам
б) слабость мышц
в) отсутствие движений во время школьных уроков
г) ношение сумки или портфеля на одном плече

15. **Признаки, не характерные для правильной осанки:**
а) через ухо, плечо, тазобедренный сустав и лодыжку можно провести прямую линию
б) приподнятая грудь
в) развёрнутые плечи, ровная спина
г) запрокинутая или опущенная голова

16. **Оздоровительное значение физических упражнений обусловливает их:**
а) содержание
б) форма
в) техника
г) гигиена

17. **Здоровый образ жизни – это способ жизнедеятельности, направленный на…**

а) развитие физических качеств людей
б) поддержание высокой работоспособности людей
в) сохранение и улучшение здоровья людей
г) подготовку к профессиональной деятельности

18. **Задачи по упрочению и сохранению здоровья в процессе физического воспитания решаются на основе …**
а) закаливания и физиотерапевтических процедур
б) совершенствования телосложения
в) обеспечения полноценного физического развития
г) формирования двигательных умений и навыков

19. **Утренняя гигиеническая гимнастика способствует:**
А) переходу организма от заторможенного состояния к активной деятельности;
Б) развитию выносливости;
В) повышению артериального давления;
Г) все перечисленное

20. **Положение занимающихся на согнутых ногах в гимнастике обозначается как…**
А) сед
Б) присед
В) упор
Г) стойка

21. **Что понимается под термином «Дистанция» в гимнастике?**
А) расстояние между занимающимися « В глубину»
Б) расстояние между занимающимися «по фронту»
В) расстояние от впереди стоящего занимающегося до стоящего сзади строя
Г) расстояние от первой шеренги до последней

22. **Дугообразное, максимально прогнутое положение спиной к опорной плоскости с опорой руками и ногами, в гимнастике называется…**
А) стойка
Б) «мост»
В) переворот
Г) «шпагат»

23. **В волейболе игрок, находящийся в 1-ой зоне, при «переходе» перемещается в зону…**
А) 2
Б) 3
В) 5
Г) 6

24. **Укажите полный состав волейбольной команды:**
А) 6 человек, тренер, помощник тренера, массажист, врач
Б) 10 человек, тренер, помощник тренера, массажист, врач
В) 8 человек, тренер, помощник тренера, массажист, врач
Г) 12 человек, тренер, помощник тренера, массажист, врач

25. **«ЛИБЕРО» в волейболе – это…**
А) игрок защиты
Б) игрок нападения

В) капитан команды
Г) запасной игрок

26. **Как осуществляется переход игроков в волейболе из зоны в зону?**
А) произвольно
Б) по часовой стрелке
В) против часовой стрелки
Г) по указанию тренера

27 **Можно ли менять расстановку игроков в волейболе?**
А) Да, по указанию тренера
Б) нет
В) да, по указанию судьи
Г) да, но только в начале каждой партии

28. **Сколько разрешено замен в волейболе в каждой партии и в продолжение нескольких перерывов?**
А) максимум 3
Б) максимум 8
В) максимум 6
Г) максимум 9

29. **Ошибками в волейболе считаются…**
А) «три удара касания»
Б) «четыре удара касания», удар при поддержке «двойное касание»
В) игрок один раз выпрыгивает на блоке и совершает два касания мяча
Г) мяч соприкоснулся с любой частью тела

30. **Подача мяча в волейболе после свистка судьи выполняется в течении…**
А) 3 секунд
Б) 5 секунд
В) 6 секунд
Г) 8 секунд

31. **Высота волейбольной сетки для мужских команд:**
А) 2м 44см
Б) 2м 43см
В) 2м 45см
Г) 2м 24см

32. **Высота волейбольной сетки для женских команд:**
А) 2м 44см
Б) 2м 43см
В) 2м 45см
Г) 2м 24см

33. **Может ли игрок волейбольной команды играть без обуви?**
А) да
Б) нет
В) только при высокой температуре воздуха
Б) только при высокой влажности воздуха

34. **«Бич – волей» - это:**
А) игровое действие
Б) пляжный волейбол
В) подача мяча
Г) прием мяча

35**. Укажите количество игроков волейбольной команды, находящихся одновременно на площадке**.
А) 5
Б) 6
В) 7
Г) 8

36. **Игра в баскетболе начинается….**
А) со времени, указанного в расписании игр
Б) с начала разминки
В) с приветствия команд
Г) спорным броском в центральном круге.

37. **Игра в баскетболе заканчивается…**
А) когда звучит сигнал секундометриста, указывающий на истечение игрового времени
Б) уходом команд с площадки
В) в момент подписания протокола старшим судьей
Г) мяч вышел за пределы площадки

38. **Мяч в баскетболе «входит» в игру, когда…**
А) судья входит в круг, чтобы провести спорный бросок
Б) мячом владеет игрок, находящийся в месте вбрасывания, вне пределов площадки
В) мяча касается игрок на площадке после вбрасывания из-за пределов площадки
Г) судья дает свисток

39. **Мяч в баскетболе становится «живым», когда…**
А) он достиг своей высшей точки при спорном броске, и отбивается первым игроком
Б) судья передает его в распоряжение игрока, выполняющего штрафной бросок
В) мяча касается игрок на площадке после вбрасывания из-за пределов площадки
Г) мячом владеет игрок, находящийся в месте вбрасывания вне пределов площадки

40. **Мяч в баскетболе становится «мертвым», когда…**
А) заброшен любой мяч
Б) звучит свисток судьи, когда мяч «живой» или «в игре»
В) мяч в распоряжении игрока, выполняющего штрафной бросок
Г) звучит сигнал «оператора 24 секунд», когда мяч «живой»

41. **Кто из членов баскетбольной команды имеет право просить перерыв?**
А) любой член команды
Б) капитан команды
В) тренер или помощник тренера
Г) никто

42. **Команде «А» в баскетболе предоставлен перерыв. Через 30 секунд команда «А» готова продолжить игру. Когда судьи должны продолжить игру?**
А) через 1 минуту после выхода на площадку команды «Б»

Б) в любом случае через 15 секунд
В) в любом случае через 1 минуту
Г) немедленно

43. **Укажите количество игроков баскетбольной команды, одновременно находящихся на площадке.**
А) 5
Б) 6
В) 7
Г) 4

44. **Что обозначает в баскетболе термин «пробежка»?**
А) выполнение с мячом в руках более одного шага
Б) выполнение с мячом в руках двух шагов
В) выполнение с мячом в руках трех шагов
Г) выполнение с мячом в руках более двух шагов

45. **Один из способов прыжка в длину в легкой атлетике обозначается как прыжок…**
А) «с разбега»
Б) «перешагиванием»
В) «перекатом»
Г) «ножницами»

46. **В легкой атлетике ядро:**
А) метают
Б) бросают
В) толкают
Г) запускают

47. **Назовите способ прыжка, которым преодолевают планку спортсмены на международных соревнованиях в прыжках высоту.**
А) «нырок»
Б) «ножницы»
В) «перешагивание»
Г) «фосбери-флоп»

48. **«Королевой спорта» называют….**
А) спортивную гимнастику
Б) легкую атлетику
В) шахматы
Г) лыжный спорт

49. **К спринтерскому бегу в легкой атлетике относится…**
А) бег на 5000 метров
Б) кросс
В) бег на 100 метров
Г) марафонский бег

50. **Кросс – это**
А) бег с ускорением
Б) бег по искусственной дорожке стадиона
В) бег по пересеченной местности

Г) разбег перед прыжком

51. **В беге на длинные дистанции в легкой атлетике основным физическим качеством, определяющим успех, является…**
А) быстрота
Б) сила
В) выносливость
Г) ловкость

52. **Назовите основные причины лишнего веса:**
А) пропуск уроков физической культуры;
Б) избыточное питание и недостаточная двигательная активность;
В) избыток в пище жиров, углеводов, белков и слабые мышцы.

53. **К видам легкой атлетики относятся…**
а) метания, шорт-трек, гимнастика
б) прыжки, бег, тяжелая атлетика
в) метания, прыжки, бег

54. **Какие физические качества не развивает прыжок в длину с разбега?**
а) силу
б) гибкость
в) скорость
г) ловкость

55. Во всех видах прыжков нога в момент соприкосновения с опорой должна быть…
а) согнута в коленном суставе
б) выпрямлена в коленном суставе
в) поставлена на всю стопу
г) поставлена на носок

56. **Стайерские дистанции начинаются от…**
а) 1000 м
б) 2000 м
в) 3000 м
г) 5000 м

57. **Главная задача стартового разгона в беге на короткие дистанции — это…**
а) сохранять скорость до финиша
б) оторваться от соперников
в) как можно быстрее набрать максимальную скорость бега
г) сохранить темп движения

58**. Соревнования по лёгкой атлетике проводятся…**
а) в крытых манежах
б) на открытых стадионах
в) оба варианта
г) ни один из вариантов

59. Количество полей в горизонталях и вертикалях в шахматах:
А) 6
Б) 8

В) 10
Г) 12

60. Центр шахматной доски имеет форму:
А) прямоугольника
Б) квадрата
В) ромба
Г) треугольника

61. За сколько ходов ладья обежит вокруг шахматной доски, двигаясь только по углам:
А) за 4;
Б) за 8;
В) за 16.
Г) за 18

62**. Сколько различных ходов может сделать конь из центра шахматной доски:**
А) 2;
Б) 4;
В) 6;
Г) 8.

63. **Какая фигура другого цвета не может стоять рядом с такой же фигурой:**
А) ферзь;
Б) ладья;
В) король.
Г) конь

64. **Оптимальный физиологический тип дыхания:**
1.Брюшной
2.Грудной
3.Смешанный
4.Ключичный

65. **Физическая культура как часть общечеловеческой культуры представляет собой…**
а) систему общечеловеческих ценностей, влияющих на совершенствование двигательных возможностей человека;
б) комплекс духовных и материальных ценностей, дающих возможность развивать физические возможности и сохранять здоровье человека;
в) систему ценностей общества, обеспечивающую высокий уровень физического развития каждого человека и поддержание состояние его здоровья;
г) совокупность духовных и материальных ценностей, создаваемых для физического развития человека, укрепления здоровья и совершенствования двигательных возможностей.

66. **Оптимальная частота дыхательных движений в покое:**
а) 16-18
б) 10-12
в) 20-24
г) 5-8

67.**Основной принцип произвольной экономизации внешнего дыхания заключается:**
а) в задержке дыхания на вдохе на 4 секунды
б) в уменьшении объема легочной вентиляции в единицу времени
в) в уменьшении частоты дыхательных движений в 1 минуту.
г) задержка на выдохе 10 сек.

68. **Физические упражнения, используемые для исправления различных деформаций опорно-двигательного аппарата, называются…**
а. подводящими;
б. корригирующими;
в. имитационными;
г. общеразвивающими.

69. **Развитию вестибулярной устойчивости способствуют…**
а. челночный бег;
б. подвижные игры;
в. прыжки через скакалку;

70**. Сколько и какие команды даются для бега с низкого старта?**
а) две команды – «Становись!» и «Марш!»;
б) три команды – «На старт!», «Внимание!», «Марш!».;
в) две команды – «На старт!» и «Марш!».
г) две команды – «Внимание!», «Марш!».

71. **Гибкость –это способность человека выполнять:**
а) движения с максимальной скоростью;
б) движения с максимальным усили
ем;
в) сложнокоординационные движения;
г) движения с большой амплитудой

72. **С помощью каких методов совершенствуют координированность:**
а) с помощью методов воспитания физических качеств
б) с помощью методов обучения
в) с помощью внушения
г) ни один из вариантов

73. **Правильное дыхание характеризуется :**
а) равной продолжительностью вдоха и выдоха
б) более продолжительным выдохом
в) более продолжительным вдохом
г) вдохом через нос и выдохом ртом

74. **Под закаливанием понимается:**
а) приспособление организма к воздействиям внешней среды
б) использование солнца, воздуха и воды
в) сочетание воздушных и солнечных ванн с гимнастикой
г) купание в холодной воде и хождение босиком

75. **Соблюдение режима дня способствует укреплению здоровья, потому что:**
а) позволяет избегать неоправданных физических напряжений

б) обеспечивает ритмичность работы организма
в) позволяет правильно планировать дела в течении дня
г) изменяется величина нагрузки на центральную нервную систему

76. **Первой ступенью закаливания организма является закаливание:**
а) водой
б) солнцем
в) воздухом
г) холодом

78. **Состояние здоровья обусловлено:**
а) отсутствием болезней
б) образом жизни
в) уровнем здравоохранения
г) резервными возможностями организма

79. **Как называется деятельность, составляющая основу физической культуры:**
а) физическое упражнение
б) физическое совершенствование
в) физическое развитие
г) физическая подготовка

80. **Основными источниками энергии для организма являются:**
а) белки и жиры
б) белки и витамины
в) углеводы
г) углеводы и минеральные элементы

Часть В
1. Для формирования телосложения пожарного малоэффективны упражнения…
Ответ: быстроты движений.

2. В соответствии с состоянием здоровья, физическим развитием, уровнем физической подготовленности все обучающиеся для занятий физической культурой распределяются на следующие медицинские группы:
Ответ: основную, подготовительную, специальную.

3. С помощью какого теста определяется ловкость пожарного?
Ответ: челночный бег.

4. Способность, как можно дольше удерживать достигнутую максимальную скорость при выполнении преодоления пожарной полосы препятствия, называется...
Ответ: выносливостью.

5. Метод равномерного непрерывного упражнения является наиболее распространенным при воспитании специалиста пожарной безопасности…
Ответ: выносливости.

6. Развитию вестибулярной устойчивости способствуют упражнения…
Ответ: на равновесие при спуске с пожарной башни.

7. Метод, при котором длительность интервалов отдыха между повторениями упражнений находится в зависимости от оперативного состояния пожарного, обозначается как…
Ответ: повторный.

8. Физические упражнения, используемые для исправления различных деформаций опорно-двигательного аппарата, называются…
Ответ: корригирующими.

9. Наиболее информативным, объективным и широко используемым в практике физического воспитания и спорта показателем реакции организма на физическую нагрузку, является:
Ответ: частоты сердечных сокращений.

10. Статические, динамические, циклические, ациклические и комбинированные физические упражнения относятся к классификации…
Ответ: биомеханической.

11. Для чего пожарным нужно тренировать вестибулярный аппарат?
Ответ: Для совершенствования чувства равновесия и улучшения координации.

12. Что такое пожарно-прикладной спорт?
Ответ: Это вид спорта, в который входят комплексы разнообразных приемов, используемых в практике тушения пожаров.

13. Какие навыки развивает пожарный спорт?
Ответ: Умение работать в дыму при высоких температурах ,выдерживать большие физические нагрузки ,умение работать в команде.

14. Какому виду спорта отдается предпочтение при подготовке специалистов пожарной безопасности?
Ответ: Пожарно-прикладному спорту.

15. Способность пожарного выполнять движения, в минимально короткий отрезок времени, называют?
Ответ: Быстрота.

Часть С

1. Составить комплекс упражнений для пожарных с целью улучшения физической выносливости.

2. Написать реферат на тему «Важность здорового образа жизни (ЗОЖ) в профессиональной деятельности пожарного»

4. Критерии по выставлению баллов

Сводная таблица с критериями баллов	
Части	Баллы
A	40
B	40
C	20
Итого (макс. баллы)	100

Критерии оценок	
Баллы	Оценки
86-100	5
71-85	4
49-70	3
Менее 48 баллов	перезачет

Время выполнения тестовых заданий: 60 минут астрономического времени.

№	КОНТРОЛЬНЫЕ УПРАЖНЕНИЯ	ПОКАЗАТЕЛИ		
Студенты 2 курс				
		5	4	3
1.	Челночный бег 4х9 м, сек	9,3	9,7	10,2
2.	Бег 30 м, сек	4,7	5,2	5,7
3.	Бег 1000 м-юноши, сек	3,35	4,00	4,30
4.	Бег 100 м, сек	14,4	14,8	15,5
5.	Бег 3000 м, мин	12,40	13,30	14,30
6.	Прыжки в длину с места	220	210	190
7.	Подтягивание на высокой перекладине	12	10	7
8.	Сгибание и разгибание рук в упоре лежа	32	27	22
9.	Наклоны вперед из положения сидя	14	12	7
10.	Подъем туловища за 1 мин. из положения лежа	52	47	42
11.	Бег на лыжах 1 км, мин	4,40	5,00	5,3
12.	Бег на лыжах 2 км, мин	10,30	10,50	11,20
13.	Бег на лыжах 3 км, мин	14,40	15,10	16,00
14.	Бег на лыжах 5 км, мин	26,00	27,00	29,00
15.	Бег на лыжах 10 км, мин	Без учета времени		
16.	Прыжки через скакалку, 30 сек, раз	65	60	50
Студенты 3 курс				
1.	Челночный бег 4х9 м, сек	9,2	9,6	10,1
2.	Бег 30 м, сек	4,4	4,7	5,1
3.	Бег 1000 м-юноши, сек	3,30	3,50	4,20
4.	Бег 100 м, сек	13,8	14,2	15,00
5.	Бег 3000 м, мин	12,20	13,00	14,00
6.	Прыжки в длину с места	230	220	200

7.	Подтягивание на высокой перекладине	14	11	8
8.	Сгибание и разгибание рук в упоре	32	27	22
9.	Наклоны вперед из положения сидя	15	13	8
10.	Подъем туловища за 1 мин. из положения лежа	55	49	45
11.	Бег на лыжах 1 км, мин	4,3	4,50	5,20
12.	Бег на лыжах 2 км, мин	10,20	10,40	11,10
13.	Бег на лыжах 3 км, мин	14,30	15,00	15,50
14.	Бег на лыжах 5 км, мин	25,00	26,00	28,00
15.	Бег на лыжах 10 км, мин	Без учета времени		
16.	Прыжки через скакалку, 30 сек, раз	70	65	55
Студенты 4 курс				
1.	Челночный бег 4х9 м, сек	9,2	9,6	10,1
2.	Бег 30 м, сек	4,4	4,7	5,1
3.	Бег 1000 м-юноши, сек	3,30	3,50	4,20
4.	Бег 100 м, сек	13,8	14,2	15,00
5.	Бег 3000 м, мин	12,20	13,00	14,00
6.	Прыжки в длину с места	230	220	200
7.	Подтягивание на высокой перекладине	14	11	8
8.	Сгибание и разгибание рук в упоре лежа	32	27	22
9.	Наклоны вперед из положения сидя	15	13	8
10.	Подъем туловища за 1 мин. из положения лежа	55	49	45
11.	Бег на лыжах 1 км, мин	4,3	4,50	5,20
12.	Бег на лыжах 2 км, мин	10,20	10,40	11,10
13.	Бег на лыжах 3 км, мин	14,30	15,00	15,50
14.	Бег на лыжах 5 км, мин	25,00	26,00	28,00
15.	Бег на лыжах 10 км, мин	Без учета времени		
16.	Прыжки через скакалку, 30 сек, раз	70	65	55

Студенты 5 курс				
1.	Челночный бег 4х9 м, сек	9,2	9,6	10,1
2.	Бег 30 м, сек	4,4	4,7	5,1
3.	Бег 1000 м-юноши, сек	3,30	3,50	4,20
4.	Бег 100 м, сек	13,8	14,2	15,00
5.	Бег 3000 м, мин	12,20	13,00	14,00
6.	Прыжки в длину с места	230	220	200
7.	Подтягивание на высокой перекладине	14	11	8
8.	Сгибание и разгибание рук в упоре лежа	32	27	22
9.	Наклоны вперед из положения сидя	15	13	8
10.	Подъем туловища за 1 мин. из положения лежа	55	49	45
11.	Бег на лыжах 1 км, мин	4,3	4,50	5,20
12.	Бег на лыжах 2 км, мин	10,20	10,40	11,10
13.	Бег на лыжах 3 км, мин	14,30	15,00	15,50
14.	Бег на лыжах 5 км, мин	25,00	26,00	28,00
15.	Бег на лыжах 10 км, мин	Без учета времени		
16.	Прыжки через скакалку, 30 сек, раз	70	65	55

Приложение I.5

к программе СПО 20.02.04. «Пожарная безопасность»

КОНТРОЛЬНО-ОЦЕНОЧНЫЕ СРЕДСТВА УЧЕБНОЙ ДИСЦИПЛИНЫ СГ.05 ОСНОВЫ ФИНАНСОВОЙ ГРАМОТНОСТИ И ПРЕДПРИНИМАТЕЛЬСКОЙ ДЕЯТЕЛЬНОСТИ

2023

СОДЕРЖАНИЕ

1. Пояснительная записка

2. Знания, умения по окончанию изучения дисциплины

3. Тестовые задания

4. Критерии по выставлению баллов

1. Пояснительная записка

Тест предназначен для студентов 2 курса.

Вопросы подобраны таким образом, чтобы можно было проверить подготовку студентов по усвоению соответствующих предметных результатов изученной дисциплины.

Предлагается пакет тестовых заданий по оценке качества подготовки студентов. Пакет содержит проверочные тесты, с помощью которых преподаватель может проверить качество усвоения пройденного материала:

- часть А –задания с кратким ответом – проверка теоретических знаний (задания закрытого типа);
- часть В – комплексный практический тест с заданиями открытого типа;
- часть С – комплексный практический тест с заданиями открытого развернутого типа.

С целью проверки предметных результатов изученной дисциплины каждый студент получает следующий пакет:

Часть А (проверка теоретических знаний) - информационный тест, включающий в себя **20** заданий. За каждый правильный ответ – 2 балла. Максимальное количество баллов – 40.

Часть В (проверка практических знаний и умений) - комплексный практический тест, включающий в себя **8** заданий открытого типа со свободным ответом. За каждый правильный ответ – 5 баллов. Максимальное количество баллов – 40.

Часть С (проверка практических знаний и умений) - комплексный практический тест (письменное задание), включающий в себя **2** задания повышенного уровня сложности открытого типа с развернутым ответом. За каждый правильный ответ – 10 баллов. Максимальное количество баллов – 20.

2. ЗНАНИЯ, УМЕНИЯ ПО ОКОНЧАНИЮ ИЗУЧЕНИЯ ДИСЦИПЛИНЫ

Код ПК, ОК, ЛР	Умения	Знания
ОК 03 ОК 04 ОК 07 ЛР 4, 10, 13, 16, 17	применять теоретические знания по финансовой грамотности для практической деятельности и повседневной жизни; взаимодействовать в коллективе и работать в команде; рационально планировать свои доходы и расходы; грамотно применяет полученные знания для оценки собственных экономических действий в качестве потребителя, налогоплательщика, страхователя, члена семьи и гражданина; использовать приобретенные знания для выполнения практических заданий, основанных на ситуациях, связанных с банковскими операциями, рынком ценных бумаг, страховым рынком, фондовой и валютной биржами; анализирует состояние финансовых рынков, используя различные источники информации; определять назначение видов налогов и применять полученные знания для расчёта НДФЛ, налоговых вычетов, заполнения налоговой декларации; применять правовые нормы по защите прав потребителей финансовых услуг и выявлять признаки мошенничества на финансовом рынке в отношении физических лиц; планировать и анализировать семейный основные понятия финансовой грамотности и основные законодательные акты, регламентирующие ее вопросы; виды принятия решений в условиях ограниченности ресурсов; основные виды планирования; устройство банковской системы, основные виды банков и их операций;	основные понятия финансовой грамотности и основные законодательные акты, регламентирующие ее вопросы; виды принятия решений в условиях ограниченности ресурсов; основные виды планирования; устройство банковской системы, основные виды банков и их операций; сущность понятий «депозит» и «кредит», их виды и принципы; схемы кредитования физических лиц; устройство налоговой системы, виды налогообложения физических лиц; признаки финансового мошенничества; основные виды ценных бумаг и их доходность; формирование инвестиционного портфеля; классификацию инвестиций, основные разделы бизнес-плана; виды страхования; виды пенсий, способы увеличения пенсий

	сущность понятий «депозит» и «кредит», их виды и принципы; схемы кредитования физических лиц; устройство налоговой системы, виды налогообложения физических лиц; признаки финансового мошенничества; основные виды ценных бумаг и их доходность; формирование инвестиционного портфеля; классификацию инвестиций, основные разделы бизнес-плана; виды страхования; виды пенсий, способы увеличения пенсий бюджет и личный финансовый план; составлять обоснование бизнес-идеи; применять полученные знания для увеличения пенсионных накоплений	

3. Тестовые задания
Часть А

1. При получении какого из перечисленных ниже видов дохода необходимо заполнить налоговую декларацию?
а. Зарплата
б. Пенсия
в. Пособие по инвалидности
г. Доход от сдачи жилья в аренду

2. Дефицит семейного бюджета наблюдается когда:
а. Доходы превышают расходы
б. Расходы превышают доходы
в. Сбережения превышают расходы
г. Расходы превышают сбережения

3. Нормой сбережения называется
а. Разница между доходами и расходами
б. Отношение доходов к расходам
в. Отношение ежемесячного дохода к накопленным сбережениям
г. Доля доходов, которую семья откладывает на будущее

4. При постановке личных и семейных финансовых целей нужно стремиться, чтобы они были
а. Конкретными
б. Труднодосягаемыми
в. Как можно более общими
г. Доступными при имеющихся на текущий момент средствах

5. В какой форме материализуется страховая защита?
а) в форме страхового взноса
б) в форме страховой выплаты
в) в форме страховой суммы
г. в форме страховой услуги

6. Что лучше: сберегательные вклады или ПИФы?
а. Вклады, потому что они надёжнее
б. Вклады, потому что они доходнее
в. ПИФы, потому что они доходнее
г. Нет правильного ответа

7. Почему это плохо, когда работодатель выплачивает вам зарплату «в серую»?
а. Он лишает вас пенсионных накоплений
б. Он может платить вам меньше, потому что не надо вычитать НДФЛ
в. Он может платить вам меньше, потому что не надо делать отчисления в Пенсионный фонд
г. Он может перевести все ваши пенсионные накопления в НПФ без вашего ведома

8. Основная цель страховой деятельности состоит
а) в зарабатывании денег
б) в перераспределении денег
в) в продаже услуг по страховой защите
г) в удовлетворении общественной потребности в защите

9. Чем из перечисленного НЕ занимается Центральный банк России?
а. выдачей кредитов на проведение научных исследований
б. регулированием количества денег в обращении
в. изменением нормы банковского резерва
г. установлением учетной ставки (ставки рефинансирования)

10. Что такое страхование?
а) сбор денег с населения для пополнения бюджета

б) отношения страховщика и страхователя по защите имущественных интересов страхователя и застрахованного
в) разновидность банковских операций
г) принципы страховой деятельности

11. Что из перечисленного покрывается российской ССВ?
а. Текущие счета физических лиц в российских банках
б. Сбережения физических лиц в виде драгоценных металлов в российских банках
в. Паи ПИФов, приобретённые в российских банках
г. Сберегательные сертификаты на предъявителя в российских банках

12. Что из нижеперечисленного НЕ является преимуществом ИП?
а. Упрощённые процессы создания и ликвидации бизнеса
б. Упрощённый порядок ведения бухгалтерии
в. ИП несёт полную ответственность по своим обязательствам
г. Заработанные деньги можно свободно тратить без уплаты налога на дивиденды

13. Почему чем ниже первоначальный взнос по ипотеке, тем выше ставка?
а. Низкий первоначальный взнос сокращает срок ипотеки
б. Низкий первоначальный взнос повышает вероятность рефинансирования кредита
в. Неспособность накопить на крупный взнос сигнализирует банку, что вы плохо умеете распоряжаться своими средствами
г. Если вы не хотите делать крупный взнос, банк может заподозрить вас в мошенничестве

14. Обязательное медицинское страхование (ОМС) в случае заболевания распространяется:
а) на всех граждан России со дня их рождения;
б) на граждан России, достигших 14 лет;
в) на всех людей, проживающих в России, в том числе и нерезидентов РФ;
г) на всех жителей страны, достигших 18 лет.

15. Совершение противоправных действий в сфере денежного обращения путём обмана, злоупотребления доверием и других манипуляций с целью незаконного обогащения – это…:
а) административный проступок
б) финансовое мошенничество
в) финансовые риски
г) особые жизненные ситуации

16. Что из нижеперечисленного НЕ может являться конкурентным преимуществом компании?
а. Более низкие цены
б. Более высокие затраты
в. Уникальность товара или услуги
г. Более квалифицированный персонал

17. Выберите верное утверждение:
а. Покупка владельцем компании автомобиля для своей жены является примером инвестиций
б. Открытие филиалов в других городах является примером инвестиций
в. Зарплата сотрудников компании является примером инвестиций
г. Высокие инвестиции всегда являются конкурентным преимуществом компании

18. Установите соответствие между денежными средствами / видами деятельности и составными частями семейного бюджета:
доходная часть:
а) проценты от банковского вклада
б) проценты по взятому кредиту
в) подоходный налог
г) производственный доход

19. Что получает общество от страховой сделки?
а) увеличение доходов
б) ускорение развития
в) снижение расходов
г) отвлечение денежных средств из других сфер

20. Из какого фонда работодатель получает деньги на возмещение работнику заработка, потерянного за время болезни?
а) из Федерального фонда обязательного медицинского страхования
б) из Пенсионного фонда РФ
в) из Фонда социального страхования
г) из страхового фонда предприятия

Часть В

Задание 1. Если вы наёмный сотрудник и ваша зарплата 40 тыс. руб., взнос обязательного пенсионного страхования составляет 22 %, а подоходный налог (НДФЛ) -13 %, то:
а. Вы получаете на руки 48 800 руб. и из них должны 14 000 перевести государству
б. Вы получаете на руки 40 000 руб. и из них должны 14 000 перевести государству
в. Вы получаете на руки 40 000 руб. и из них должны 8 800 руб. перевести в ПФР
г. Вы получаете на руки 34 800 руб. и из них ничего не должны государству

Задание 2. Задание с развернутым ответом. Жизненная ситуация:
Опаздывая на встречу с друзьями, вы забыли закрыть кран в ванной. Родители в это время находились на даче, и в квартире не было никого, кроме кота. Когда через несколько часов вы вернулись домой, то обнаружили там настоящий потоп: пол и ковёр были безнадёжно испорчены, комнатные тапочки пустились в свободное плавание, а кот, забравшись на высокий шкаф, жалобно мяукал. Но ещё жалобнее причитала соседка с нижнего этажа. Оказывается, вода из вашей ванны протекла в её квартиру, испортив стены и потолок. А ведь соседка месяц назад сделала ремонт и теперь требует возмещения ущерба. Да и ремонт вашей собственной квартиры после потопа потребует большой суммы денег, а у вас её нет:
1. О каких рисках здесь идёт речь? Какие существуют способы страховой защиты от подобных рисков?
2. Определите, является ли страховщик надёжным возместителем ущерба.
3. Как можно минимизировать финансовые потери в случае стихийных бедствий, а также пожара, протечки труб и т. д.?

Задание 3. **Ключевые слова, определяющие понятие «предпринимательство»** - риск, прибыль, инициатива, инновации.

Задание 4. Задания с развёрнутым ответом.
1. В чём различие между государственным и коммерческим страхованием?
2. Почему инфляция является финансовым риском? Как можно минимизировать влияние этого риска?
3. Как распознать финансовую пирамиду?

Задание 5. Если в России будет дополнительно напечатано 500 млн. р. бумажными купюрами, то прирост количества денег в обращении в России может достигнуть
100 млн. р.
480 млн. р.
2,5 млрд. р.
500 млн. р.

Задание 6. **Внешний страховой рынок** - страховой рынок тяготеющий к смежным страховым компаниям как в данном регионе, так и за его пределами

Задание 7. Выберите верное утверждение:
а. Упрощённая система налогообложения (УСН), при которой объектом налогообложения является прибыль, всегда является наиболее выгодной, поскольку прибыль меньше доходов
б. УСН, при которой объектом налогообложения являются доходы, всегда является наиболее выгодной, поскольку ставка налога в этом случае составляет всего 6 %
в. Если доходы компании значительно превосходят расходы (в 2–3 раза), то режим УСН, при котором объектом налогообложения являются доходы, более предпочтителен
г. Единый налог на вменённый доход может использовать любая компания, в которой рассчитывается физический показатель, такой как количество работников или площадь торгового зала

Задание 8. Предпринимательство на основе частичной занятости предполагает -
совмещение или чередование занятия предпринимательством с другими видами производственной и непроизводственной трудовой деятельности.

Часть С

Задача 1. Вы хотите купить домашнюю хлебопечку за 4 тыс. руб. Чтобы напечь хлеб на всю семью в течение года, необходимо будет потратить на ингредиенты: 500 руб. на муку, 500 руб. на яйца и 100 руб. на остальные ингредиенты.
Хлеб вы всегда едите с маслом, на которое тратите в среднем 100 руб. в месяц. Сегодня вы покупаете хлеб в магазине, и это обходится вам 120 руб. в месяц.
1. Рассчитайте общую стоимость владения хлебопечкой (предположите, что срок её службы - 3 года).
2. Какие вопросы Вы должны задать себе, прежде чем сделать эту покупку?

Задача 2. Виолетта Эдмундовна - учительница литературы, а её муж Модест Карлович - нотариус. Они копят деньги на квартиру, и у них есть следующие сбережения:
- вклад на 550 тыс. руб. в банке «Рет» на имя Модеста Карловича
- вклад на 600 тыс. руб. в филиале банка «Рет» в другом городе на имя Модеста Карловича
- вклад в долларах США (эквивалент 200 тыс. руб.) в банке «Рет» на имя Виолетты Эдмундовны
- текущий личный счет Модеста Карловича в банке «Русвит» с балансом 310 тыс. руб.
- текущий счет Модеста Карловича в банке «Русвит» с балансом 140 тыс. руб., который он использует для получения оплаты от клиентов за нотариальные услуги
- паи ПИФа, купленные Модестом Карловичем в банке «Забота» за 120 тыс. руб., которые теперь стоят 50 тыс. руб.
Какое возмещение сможет получить семья Виолетты Эдмундовны и Модеста Карловича через ССВ, если все 3 банка разорятся?

4. Критерии по выставлению баллов

Сводная таблица с критериями баллов	
Части	Баллы
A	40
B	40
C	20
Итого (макс. баллы)	100

Критерии оценок	
Баллы	Оценки
86-100	5
71-85	4
49-70	3
Менее 48 баллов	перезачет

Время выполнения тестовых заданий: 60 минут астрономического времени.

к программе ПОП по специальности 20.02.04 «Пожарная безопасность»

КОНТРОЛЬНО-ОЦЕНОЧНЫЕ СРЕДСТВА
УЧЕБНОЙ ДИСЦИПЛИНЫ
Инженерная графика

2023

СОДЕРЖАНИЕ

1. Пояснительная записка……..3

2. Знания, умения по окончанию изучения дисциплины……..4

3. Тестовые задания……5

4. Критерии по выставлению баллов……28

1. ПОЯСНИТЕЛЬНАЯ ЗАПИСКА

Тест предназначен для студентов 2 курса.

Вопросы подобраны таким образом, чтобы можно было проверить подготовку студентов по усвоению соответствующих знаний и умений изученной дисциплины.

Предлагается пакет тестовых заданий по оценке качества подготовки студентов. Пакет содержит проверочные тесты, с помощью которых преподаватель может проверить качество усвоения пройденного материала:

часть А – 60 заданий с кратким ответом – проверка теоретических знаний (задания закрытого типа);

С целью проверки знаний и умений изученной дисциплины каждый студент получает следующий пакет:

Часть А (проверка теоретических знаний) - информационный тест, включающий в себя 60 заданий.

Часть А тестового задания включает в себя:

- выбор правильного ответа;
- множественный выбор;
- установление соответствия;
- установление правильной последовательности;

За каждый правильный ответ – 2 балла.

Максимальное количество баллов – 120.

Часть В – комплексные задачи с 14-ю заданиями открытого типа;

За каждый правильный ответ – 5 баллов.

Максимальное количество баллов – 70.

2. ЗНАНИЯ, УМЕНИЯ ПО ОКОНЧАНИЮ ИЗУЧЕНИЯ ДИСЦИПЛИНЫ

Код ПК, ОК, ЛР	Умения	Знания
ОК 01, ОК 02, ОК 09 ПК 2.1, ПК 2.2, ЛР 20	-Выполнять графические изображения технологического оборудования и технологических схем в ручной и машинной графике, чтение чертежей и схем, оформлять технологическую и конструкторскую документацию в рамках освоения профессиональных компетенций: - планировать и составлять документы предварительного планирования боевых действий по тушению пожаров; - проводить пожарно-техническое обследование объектов; - оформлять необходимые документы для получения заключения о соответствии объектов правилам пожарной безопасности; - контролировать в пределах своей компетенции технические и организационно-распорядительные документы по вопросам пожарной безопасности; - *составлять план эвакуации персонала из зданий и сооружений;* - *рассчитывать пути эвакуации.*	-Правила выполнения и чтения конструкторской и технологической документации; -правила оформления чертежей, -Геометрические построения и правила вычерчивания технических деталей -*Нормативные требования к оформлению чертежей*

3. ТЕСТОВЫЕ ЗАДАНИЯ

ЧАСТЬ А

- Форматы, полученные путем последовательного деления на две равные части, параллельно меньшей стороне соответствующего формата принимаются за…?

1) Дополнительные;
2) Основные;
3) Вспомогательные;
4) Смешанные.

- Длина штриха у штриховой линии соответствует размеру:

1) 2-8 мм;
2) 10-12 мм;
3) 1-3 мм;
4) 2-3 мм.

- Размеры на чертежах указывают размерными числами, которые должны соответствовать:

1) Действительным размерам изображаемого предмета;
2) Увеличенным размерам;
3) Уменьшенным размерам;
4) С учетом масштаба.

4 Масштаб уменьшения

39.**1: 4**
40.**1:10**
41.1:1
42.5:1

5 Какой линией выполняется метрическая резьба на схемах?

1) тонкой линией;
2) толстой линией;
3) штриховой линией;
4) основной линией.

6. Как называется разрез при нескольких секущих плоскостях?

1) сложным;
2) горизонтальным;
3) простым;
4) вертикальным.

7. Как называется разрез при одной секущей плоскости?

1) простым;

2) горизонтальным;

3) сложным;

4) вертикальным

8. Под каким углом к рамке чертежа заштриховали фигуру сечения при выполнении разреза?

1) 45;

2) 15;

3) 75;

4) 50.

9. Надписи над разрезом соответствует запись:

1) А – А;

2) А : А;

3) А/А;

4) А х А.

10. К какому разделу в спецификации относятся крепежные резьбовые детали?

1) К стандартным деталям;

2) К деталям;

3) К сборочным единицам;

4) К сборочным чертежам.

11. Конструкторский документ, выполненный от руки, без применения чертежных инструментов, без точного соблюдения масштаба, но с обязательным соблюдением пропорций детали, называется?

1) Эскиз;

2) Рабочий чертёж;

3) Сборочный чертеж;

4) Сборочная единица.

12. Контур вынесенного сечения выполняется:

1) Штриховыми линиями

2) Сплошными толстыми линиями;

3) Сплошными тонкими линиями;

4) Штрихпунктирными линиями.

13. Ступенчатые и ломаные разрезы относятся к:

1) К местным;

2) К сложным;

3) К простым;

4) К сечениям.

14. Определите размеры листа формата А3 по ГОСТ 2.301-68 мм.?

1) 297 х 420;

2) 210 х 297;

3) 420 х 594;

4) 200 х 297.

15. Расстояние между поперечными координатными осями называется:
1) Шагом;
2) Пролетом;
3) Высотой этажа;
4) Нулевым уровнем.

16. В каком масштабе указывается лестница в разрезе?
1) 1 : 2;
2) 1 : 100;
3) 1 : 1000;
4) 1 : 1

17. В каком масштабе выполняют архитектурно-строительные чертежи?
1) 5 : 1;
2) 1 : 100;
3) 1 : 2;
4) 1 : 200.

18. Что является основой для составления плана эвакуации?
1) Устав учебного заведения;
2) Технический паспорт;
3) Генеральный чертеж;
4) Планы этажей.

19. Определите размеры листа формата А4 по ГОСТ 2.301-68 мм.?
1) 297 х 420;
2) 210 х 297;
3) 420 х 594;
4) 200 х 297.

20. Для изображения размерных и выносных линий, штриховки сечений, линии контура наложенного сечения применяются…
1) сплошная толстая основная линия;
2) сплошная тонкая линия;
3) волнистая линия;
4) штриховая тонкая линия.

21. Определите масштаб уменьшения?
1) 2 : 1;
2) 1 : 10;
3) 1 : 2;
4) 4 : 1.

22. Размерные числа указывают на расстоянии от размерной линии…
1) 2 – 3 мм;
2) 1-2 мм
3) Ниже размерной линии;
4) Выше размерной линии.

23. Определите натуральный масштаб ?
1) 2 : 1;
2) 1 : 10;

3) 1 : 1;
4) 4 : 1.

24. Изображение, на котором показана обращенная к наблюдателю видимая часть поверхности предмета, называется?
1) Видом;
2) Разрезом;
3) Сечением;
4) Планом.

25.Какой линией выполняется ось симметрии?
1) штрих-пунктирной линией;
2) волнистой линией;
3) штриховой линией;
4) основной толстой линией.

26. Какая линия используется для обводки чертежа?
1) штриховая линия;
2) основная толстая линия;
3) волнистая линия;
4) штрих-пунктирная линия.

27. На каком расстоянии от детали проводятся размерные линии?
1**) 7-10мм;**
2) 3-4мм;
3) 1-5мм;
4) 10-12мм.

28.Метрическая резьба с крупным шагом на чертежах указывается?

1) М16;

2) м24х 12;

3) М24х0,2;

4) М42хН;

29.Какая длина штриха у штрих-пунктирной линии?

1) 5-30мм;

2) 3-5мм;

3) 10-15мм;

4) 2-5мм.

30. Чему равна ширина основной надписи при выполнении спецификации и текстовых документов?

1) 40 мм;

2) 55 мм;

3) 50 мм;

4) 15 мм.

31. Какими линиями показывают на развертке по ГОСТ 2.303-68 линии сгиба?

1) Штриховыми линиями;

2) Штрих-пунктирной линией с двумя точками;

3) Сплошной тонкой линией;

4) Волнистой линией.

32. Изображение, на котором показана обращенная к наблюдателю видимая часть поверхности предмета называется?

1) Сечение;

2) Видом;

3) Разрезом;

4) Планом.

33. Сложный разрез, образованный двумя и более секущими параллельными плоскостями называется…

1) Ступенчатым;

2) Простым;

3) Ломанным;

4) Сложным.

34. Спецификации выполняются на формате…

1) А3;

2) А4;

3) А2;

4) А0.

35. Какие масштабы используются при выполнении планов этажей, фасадов зданий, разрезов?

1) 1 : 1;

2) 2 : 1;

3) 1 : 100;

4) 1 : 200.

36. Расстояние между координационными осями в плане здания называют?
1) Высотой этажа;
2) Пролетом;
3) Шагом;
4) Ступенью.

37. Как называют вид здания спереди, сзади, справа и слева?
1) Фасадом;
2) Разрезом;
3) Планом здания;
4) Общий вид.

38. Штриховая линия применяется…
1) Для выполнения осевых и центровых линий;
2) Для изображения размерных линий;
3) Для изображения невидимого контура;
4) Для изображения выносных линий.

39. Выносные линии должны выходить за концы стрелок размерной линии на…
1) 7…10 мм;
2) 1…5 мм;
3) Должны упираться на концы стрелок;
4) 10…12мм.

40. Размер шрифта определяется…
1) Высотой h прописных букв;
2) Толщиной линий шрифта d;
3) Шириной букв и цифр g;
4) Высотой строчных букв.

41. Что такое сопряжение?
1) Это плавный переход одой линии в другую;
2) Это наклон одной прямой линии к другой прямой;
3) Это прямая линия;
4) Это касательная.

42.Где применяется штриховая линия?
1) для изображения невидимого контура;
2) как ось симметрии;
3) для выполнения обводки чертежа;
4) для выполнения метрической резьбы.

43 Чем определяется толщина букв?
1) Размерами высоты шрифта h;
2) Шириной букв и цифр g;
3) Толщиной линий шрифта d;
4) Высотой c;

44. Чем определяется размер формата?
1) размером внешней рамки
2) основной рамки;
3) размером основной надписи;

4) зависит от текста.

45. Какой единицей указывают угловые размеры на чертежах?
1) См;
2) мм;
3) Градусы;
4) М;

46. Архитектурно-строительные проекции рабочие чертежи жилых и общественных зданий выполняют в масштабе?
1) 1:1;
2) 1:100;
3) 10:1;
4) 1:200.

47. При выполнении чертежа фасада здания все построения начинают с…
1) нанесения координатных осей и вычерчивания общего контура здания;
2) С выполнения фрагмента здания;
3) С контурных разрезов здания;
4) С плана здания.

48. Сплошная тонкая линия выполняется толщиной S в пределах?
1) От S/3 до S/2;
2) От S/5 до S/2:
3) От S/8 до S/3:
4) От 0.4 до 1.5.

49. Чем определяется высота строчных букв?
1) Размерами высоты шрифта h;
2) Шириной букв и цифр g;
3) Толщиной линий шрифта d;
4) Высотой с;

50. Какое минимальное расстояние используется между параллельными размерными линиями?
1) 12 мм;
2) 7 мм;
3) 6 мм;
4) 2 мм.

51. Расстояние от уровня пола данного этажа до уровня пола вышележащего этажа называют?
1) Шагом;
2) Высотой этажа;
3) Пролетом;
4) Цоколем.

52. Координатные оси на чертежах изображают…
1) Штрих-пунктирными линиями;
2) Штриховыми линиями;
3) Основными тонкими линиями;
4) Основными толстыми линиями.

53. Чему равна ширина основной надписи на строительных чертежах?
1) 40 мм;
2) 55 мм;
3) 50 мм;
4) 15 мм.

54. Сплошная толстая основная линия выполняется толщиной?
1) от 0.3 – 0.9 мм;
2) от 0.5 – 1.4 мм;
3) от 1 – 1.5 мм;
4) 0.7 – 1.0 мм.

55. Ширина букв и цифр определяется…
1) h:
2) d:
3) g:
4) c.

56. Какой единицей указывают линейные размеры на чертежах?
1) См;
2) мм;
3) Градусы;
4) М;

57. Какими линиями заштриховывают фигуру сечения?
1) Сплошными толстыми линиями;
2) Штриховыми линиями;
3) Сплошными тонкими линиями;
4) Штрих-пунктирными.

58. Какой диаметр круга применяется на концах координатных осей?
1) 3 – 5 мм;
2) 6 – 12 мм;
3) 12 – 15 мм;
4) 10 – 12 мм.

59. Проектную красную линию застройки выполняют…
1) **Сплошной основной линией;**
2) Волнистой линией;
3) Штриховой линией;
4) Штрих-пунктирной линией.

60. Единица измерения в строительных чертежах.
1) мм, см, м;
2) см;
3) мм;
4) только метры.

ЧАСТЬ Б

1. Выполнить сопряжение:

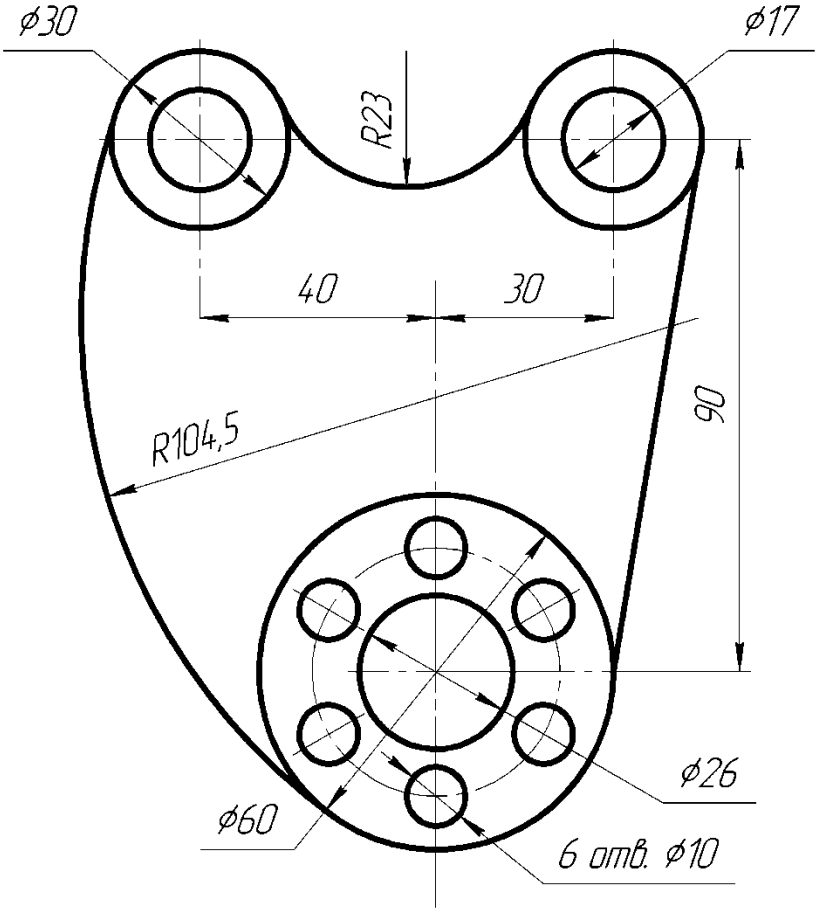

- Выполнить сопряжение:

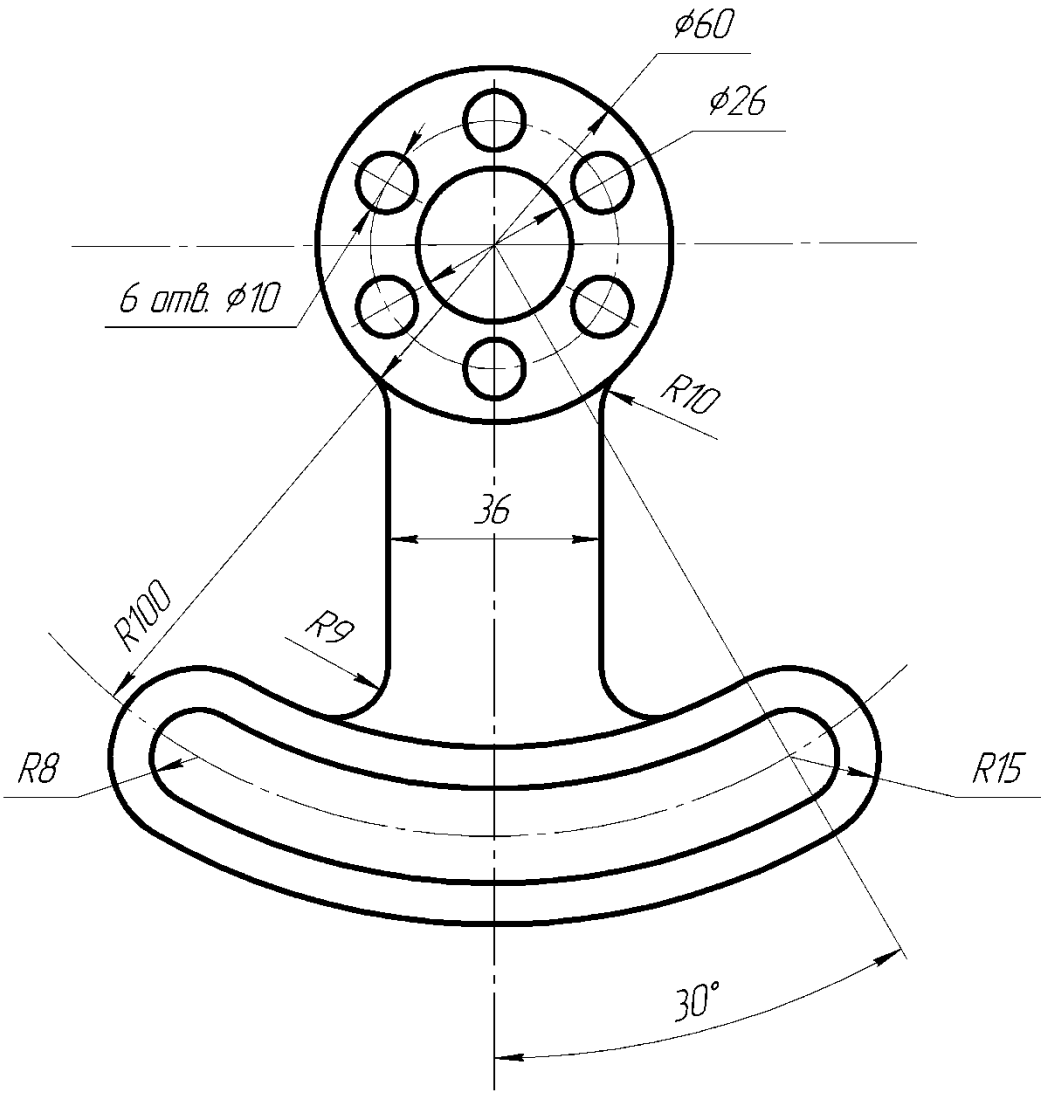

- Выполнить сопряжение:

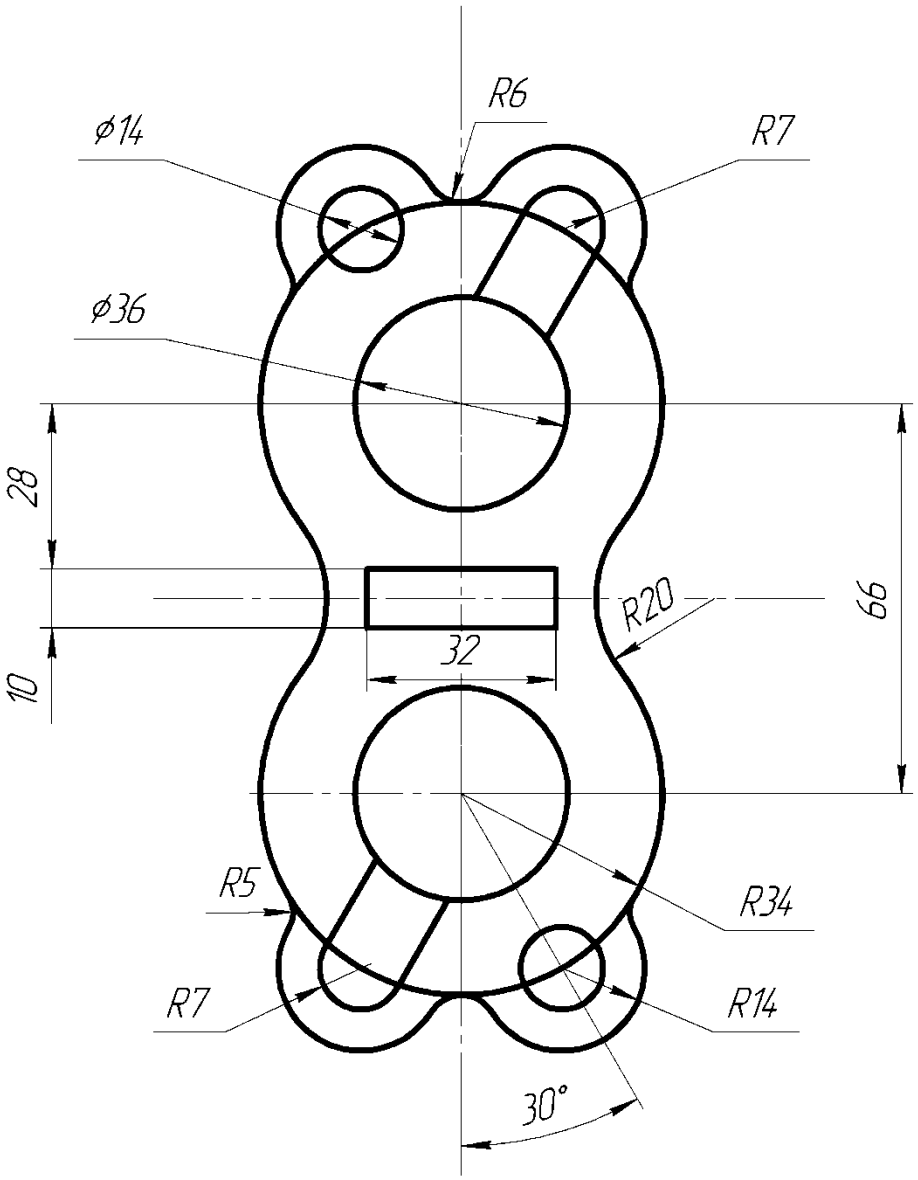

- Выполнить сопряжение:

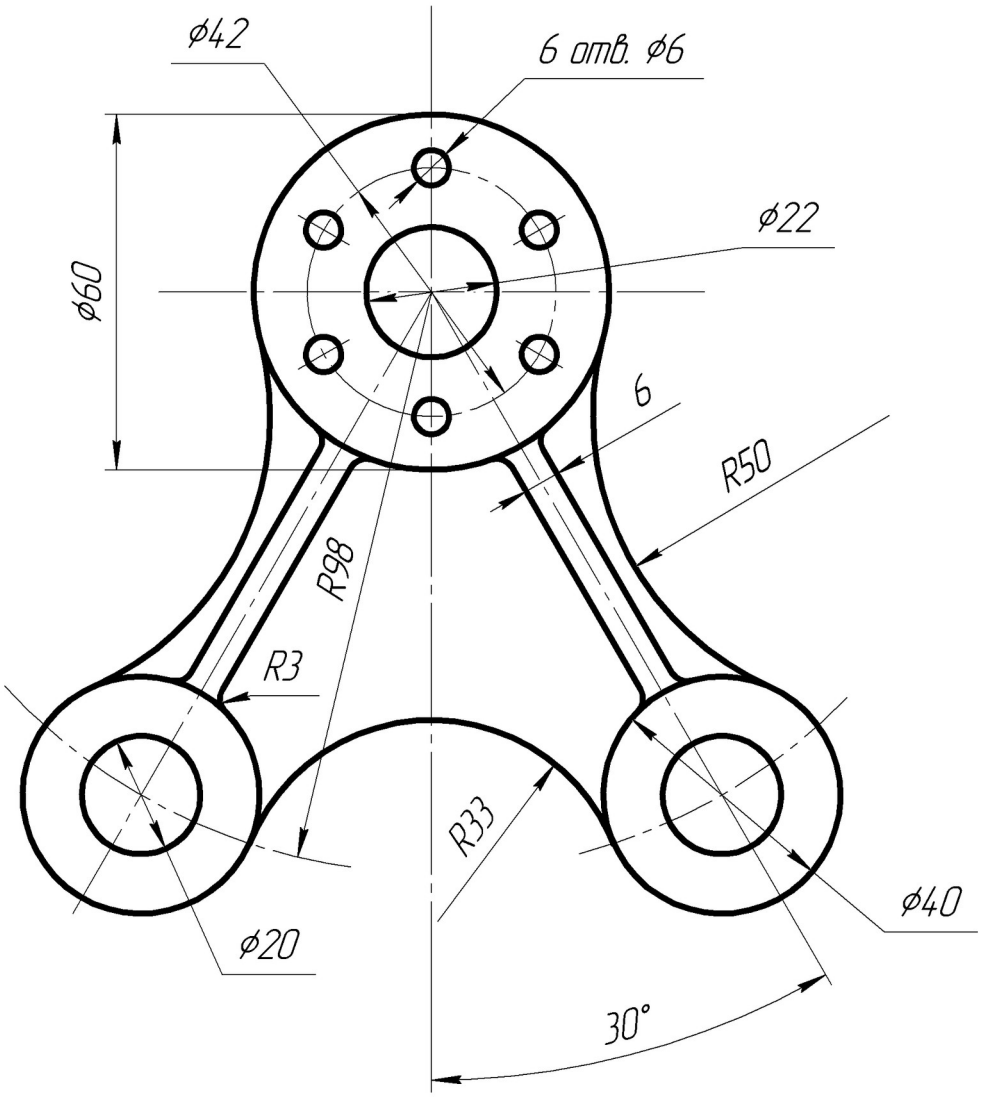

- Выполнить сопряжение:

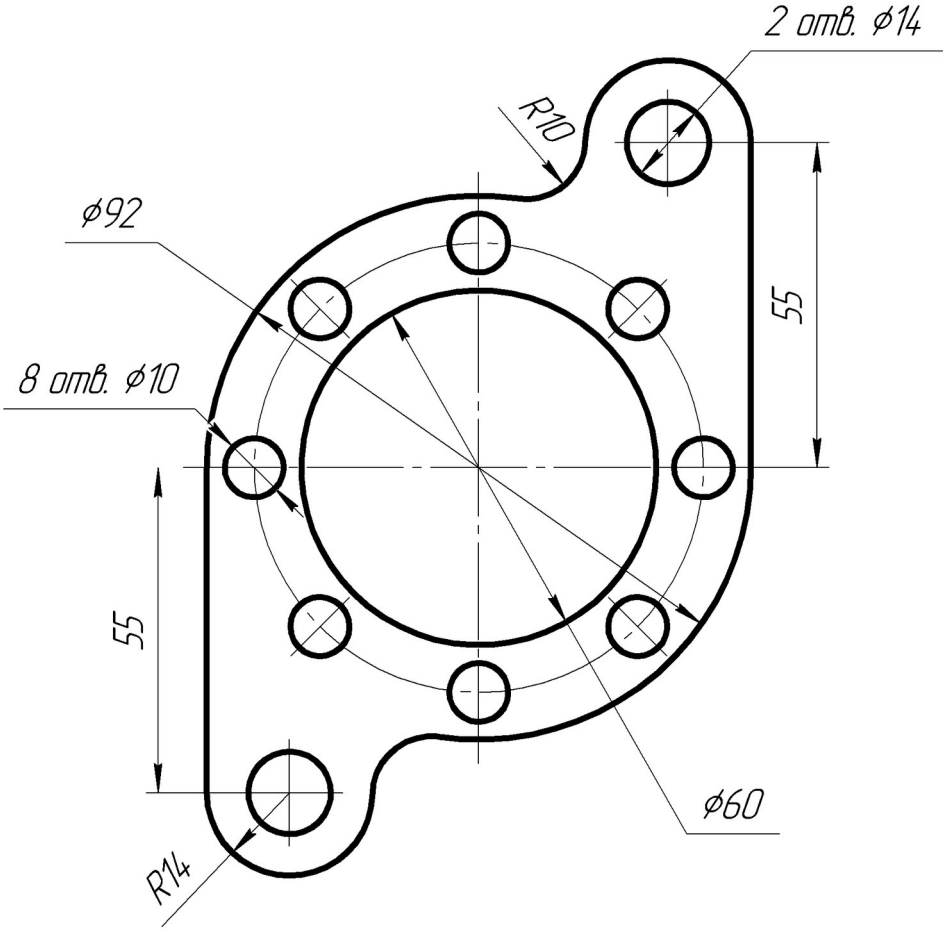

- Выполнить сопряжение:

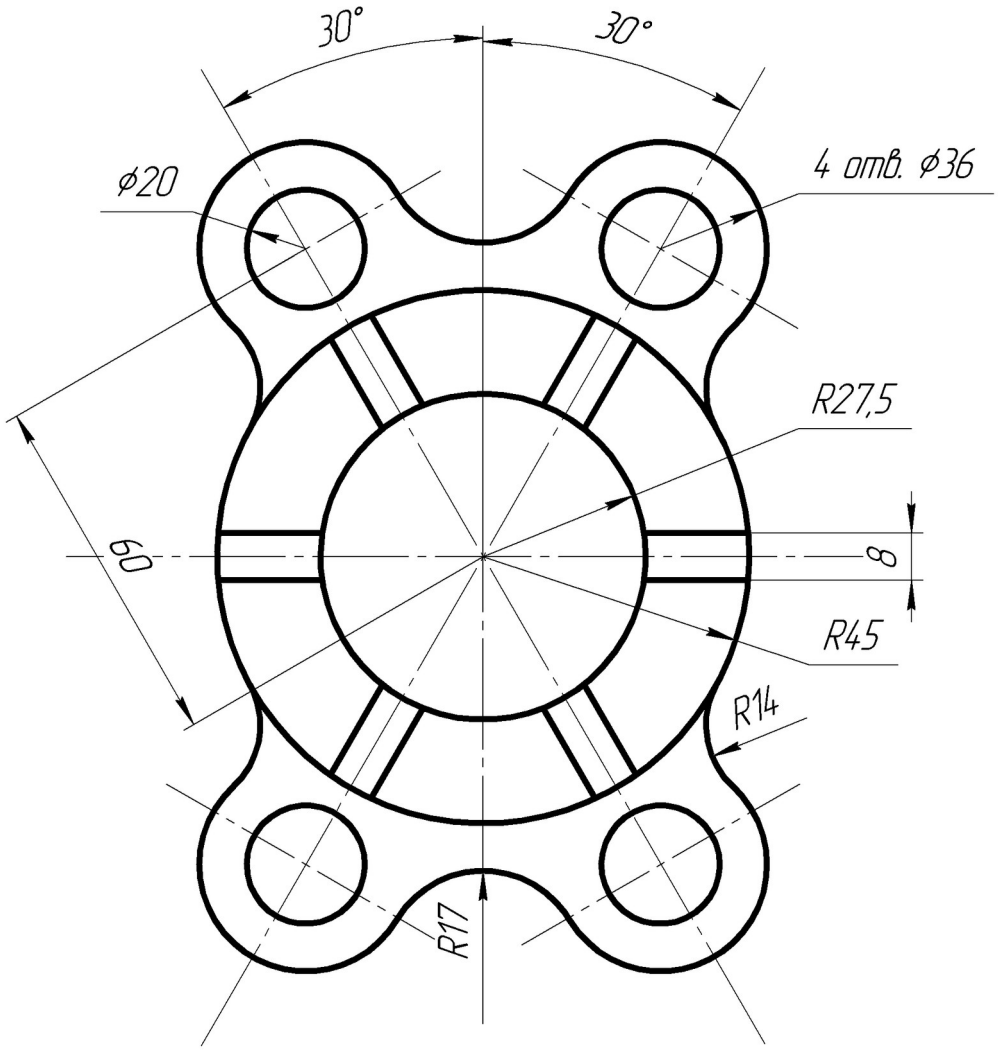

- Выполнить сопряжение:

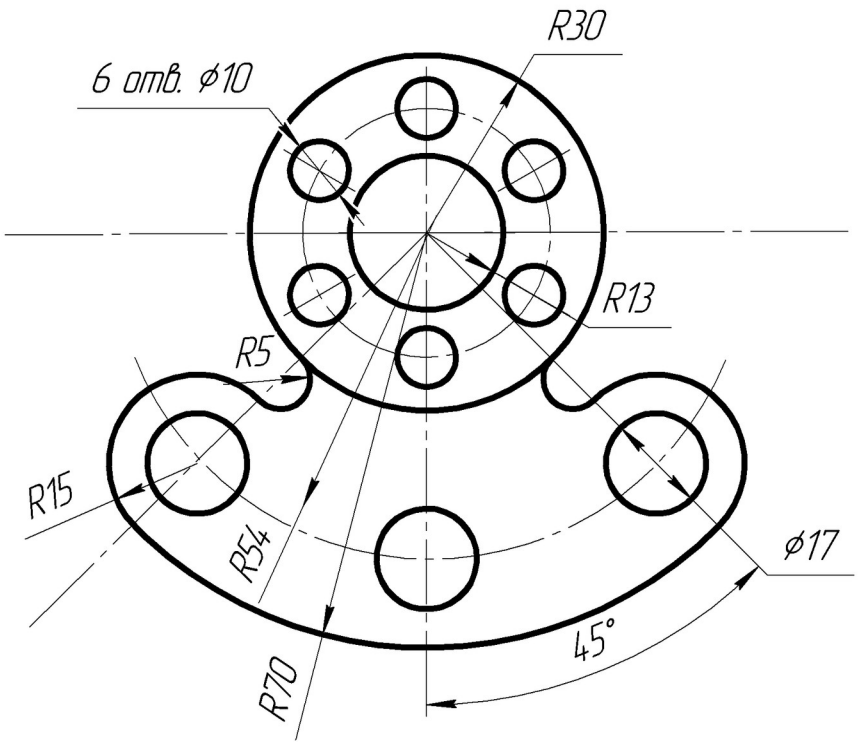

- Выполнить сопряжение:

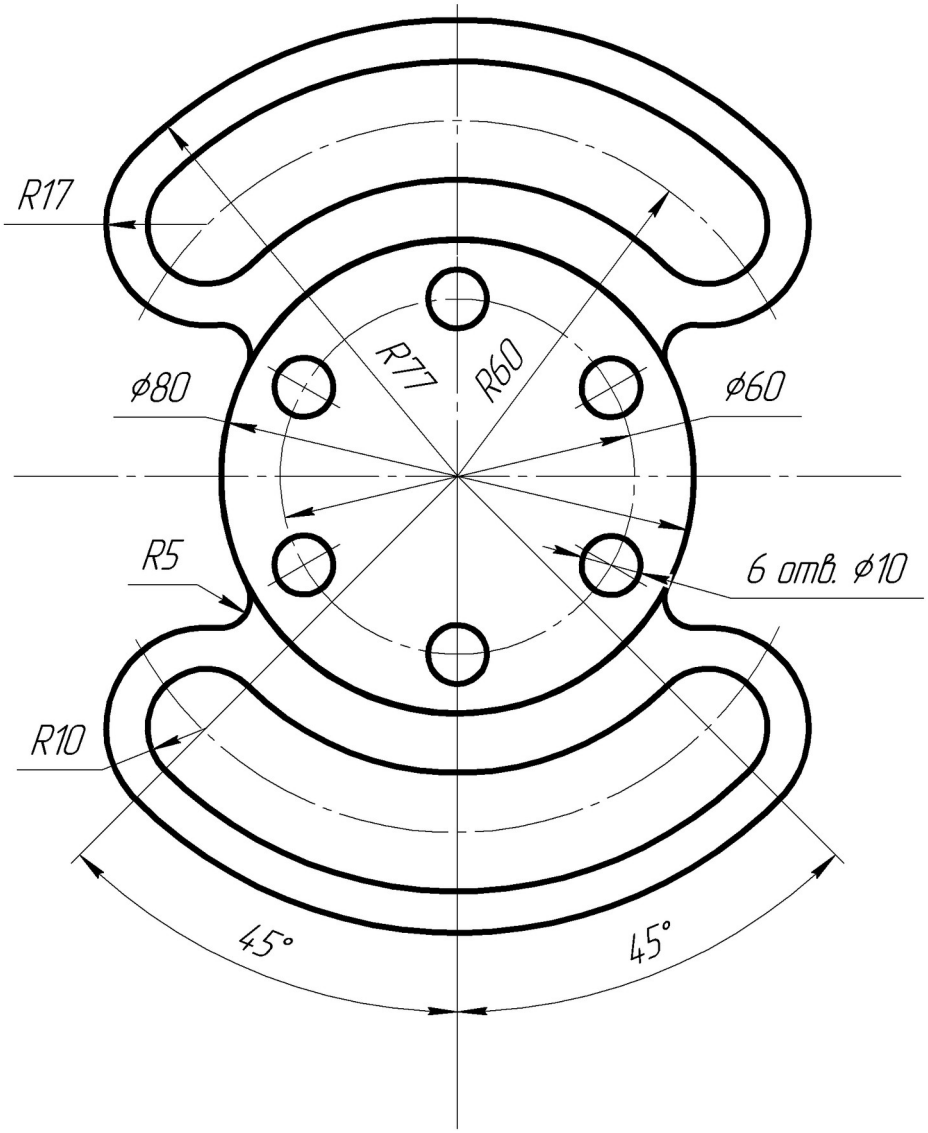

- Выполнить сопряжение:

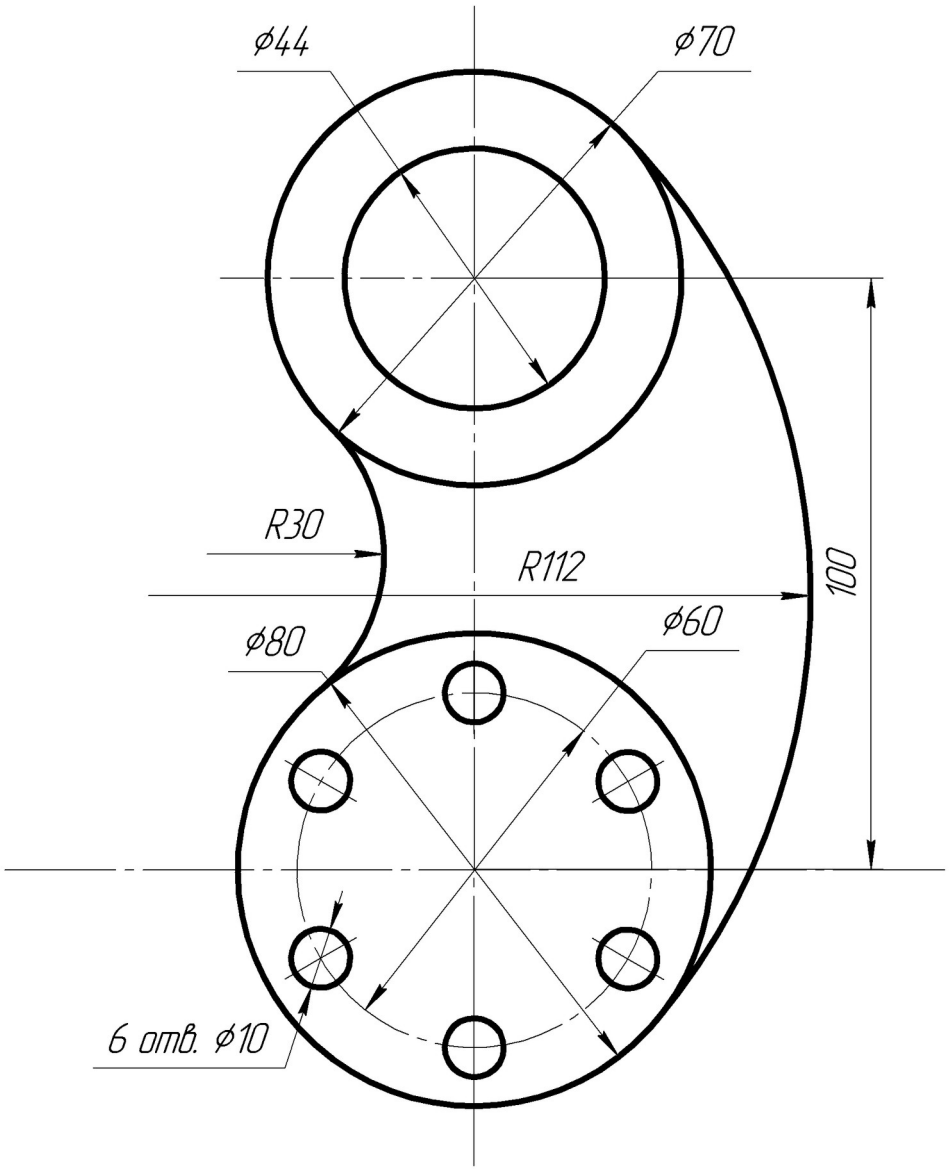

- Выполнить сопряжение:

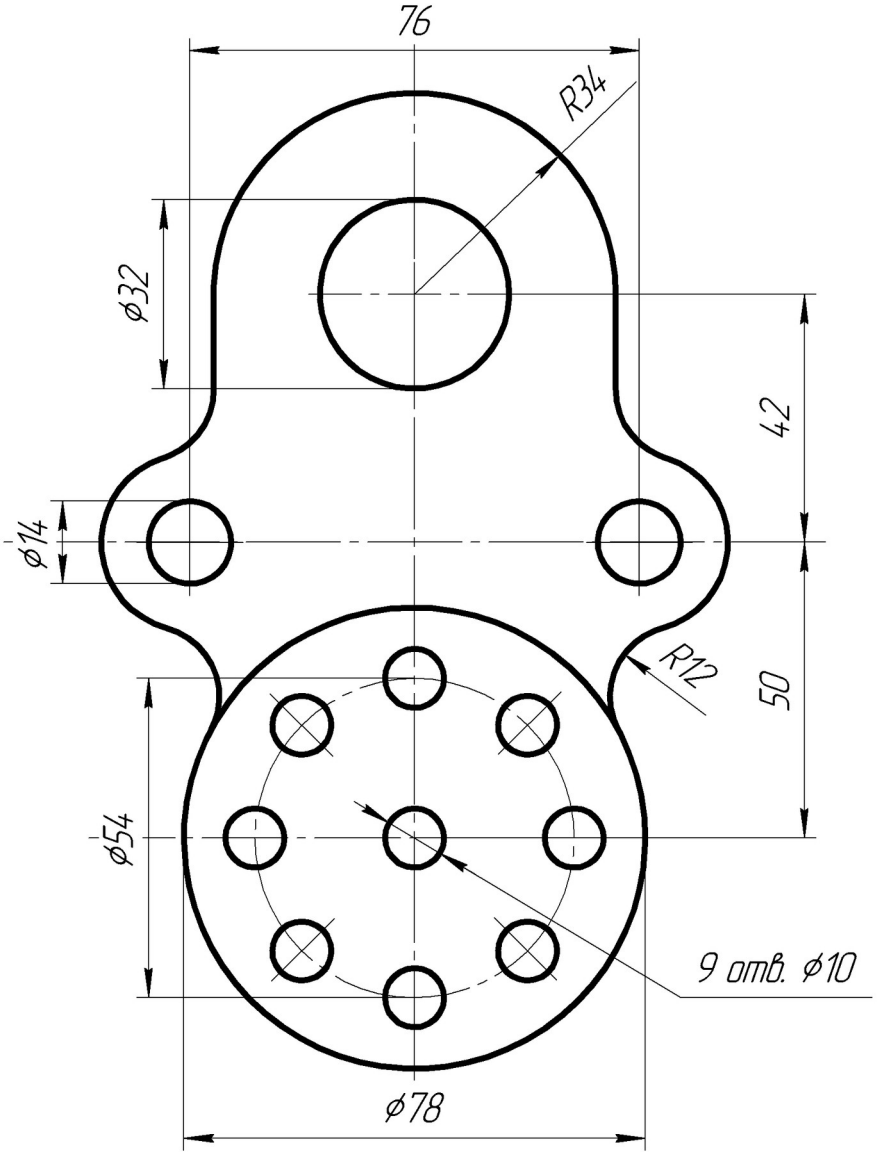

- Выполнить сопряжение:

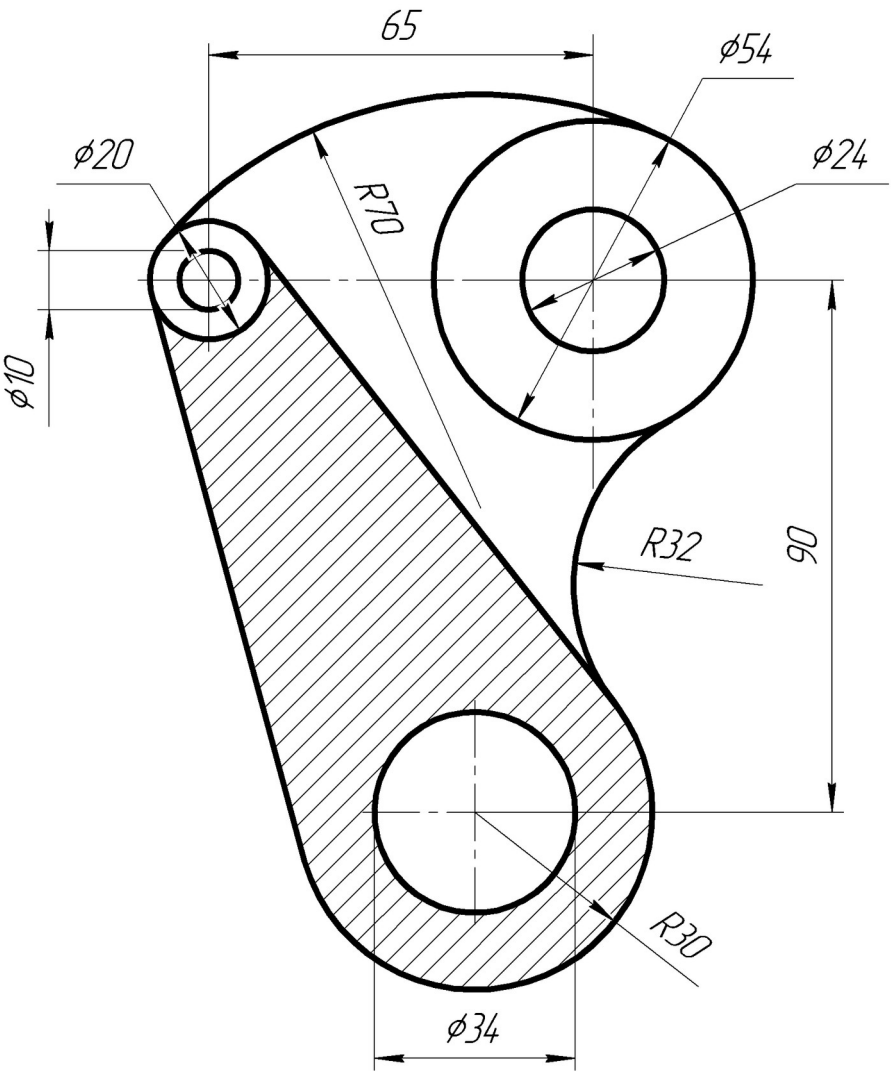

- Выполнить сопряжение:

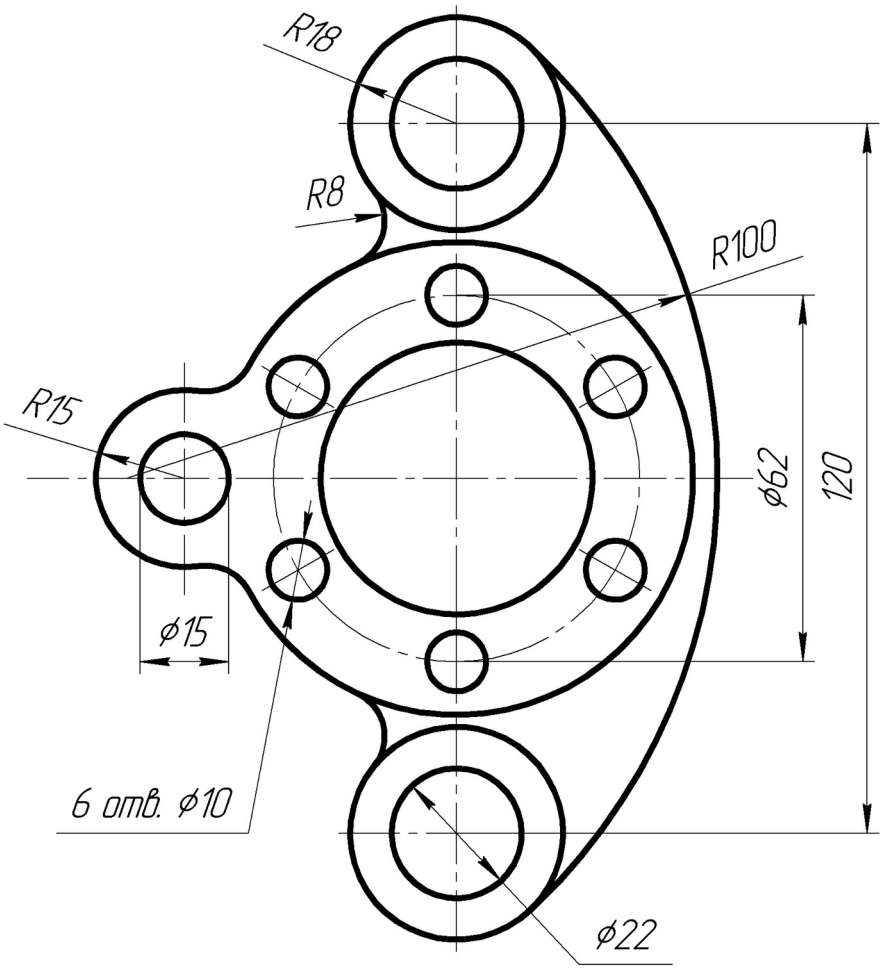

- Выполнить сопряжение:

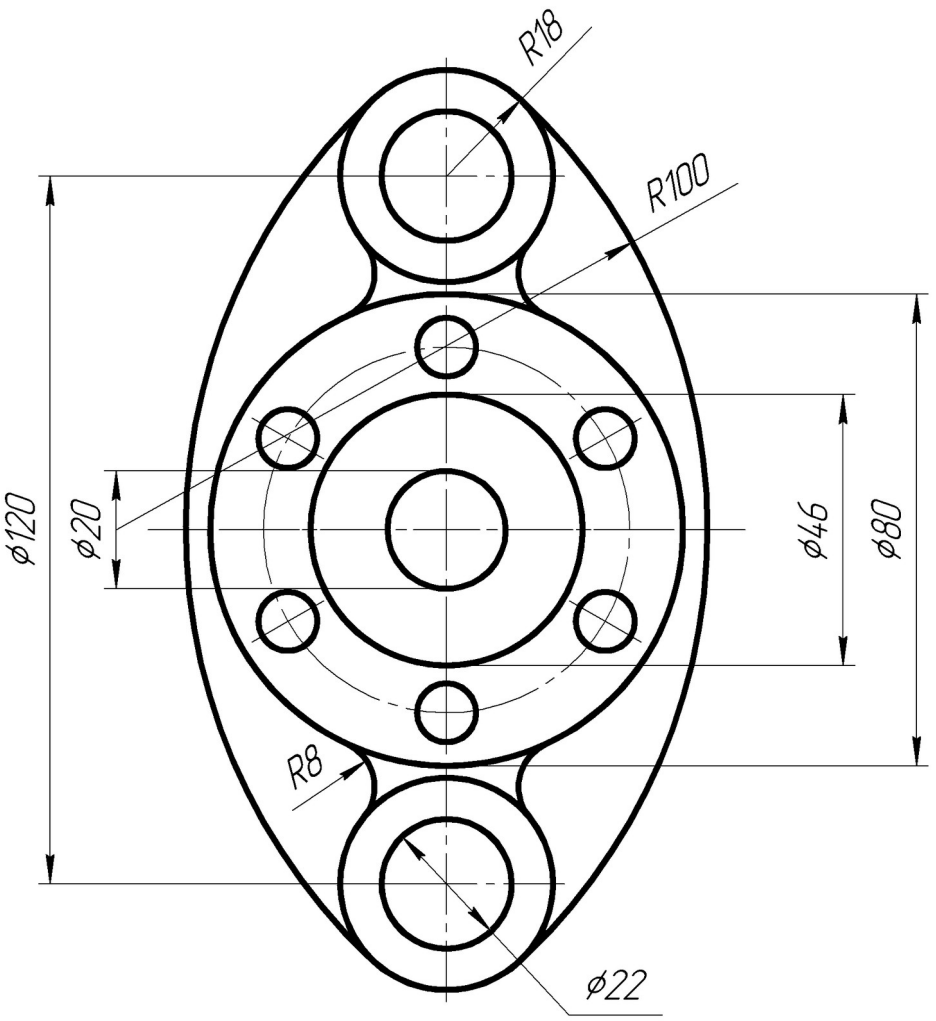

- Выполнить сопряжение:

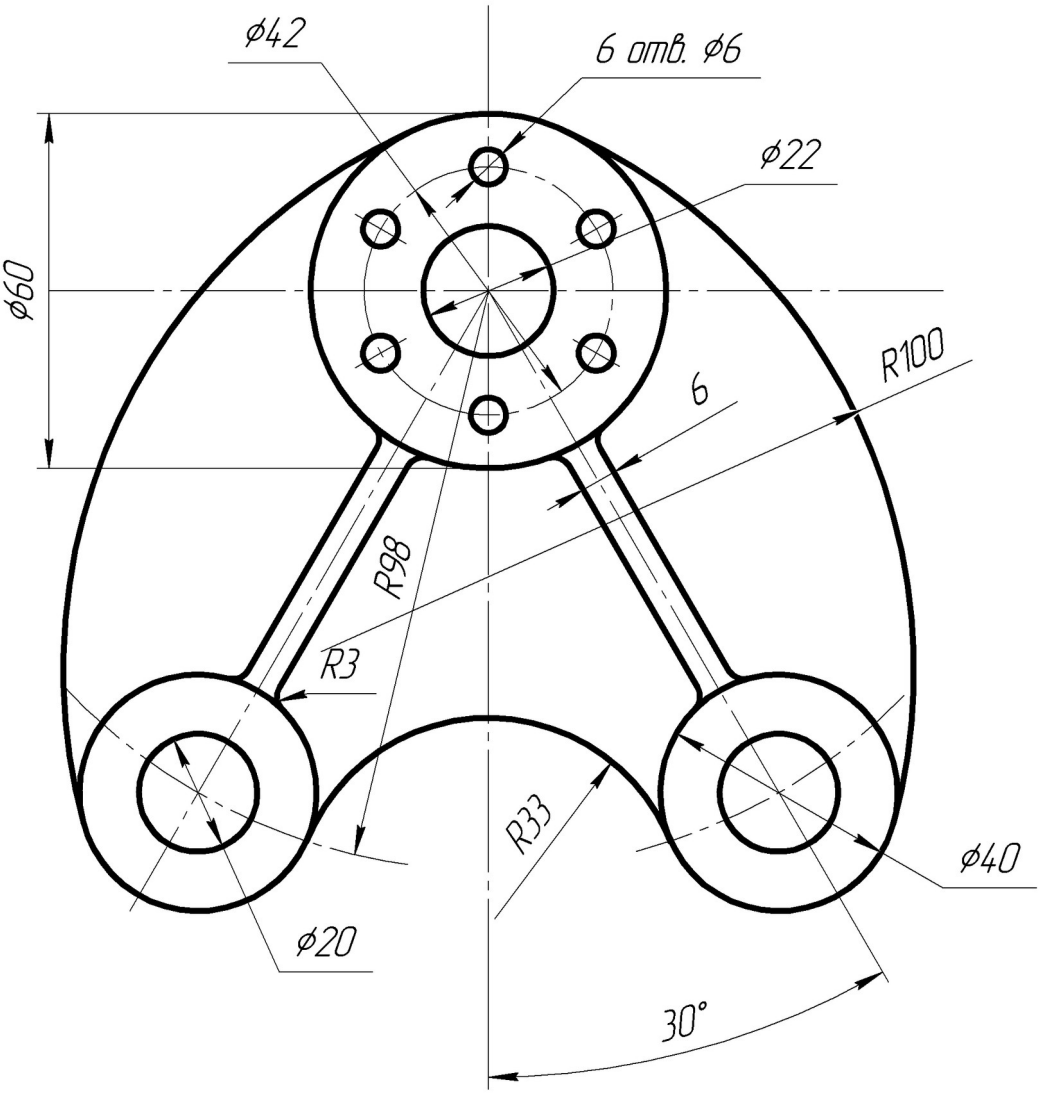

4. КРИТЕРИИ ПО ВЫСТАВЛЕНИЮ БАЛЛОВ

Определение количества тестовых вопросов (заданий)			
Количество часов учебной дисциплины согласно учебному плану	Всего	Часть А	Часть В
58	74	60	14

Сводная таблица с критериями баллов	
Части	Баллы
А	120
В	70
Итого (макс. баллы)	190

Критерии оценок	
Баллы	Оценки
180	5
171-185	4
150-169	3
Менее 149 баллов	незачет

Время выполнения тестовых заданий: 60 минут астрономического времени.

Приложение I.7

к программе СПО 20.02.04

КОНТРОЛЬНО-ОЦЕНОЧНЫЕ СРЕДСТВА УЧЕБНОЙ ДИСЦИПЛИНЫ ОП.02 Техническая механика

2023

СОДЕРЖАНИЕ

стр.

1. Пояснительная записка 3

2. Знания, умения по окончанию изучения дисциплины 4

3. Тестовые задания 5

4. Критерии по выставлению баллов 15

1. ПОЯСНИТЕЛЬНАЯ ЗАПИСКА

Тест предназначен для студентов 2 курса.

Вопросы подобраны таким образом, чтобы можно было проверить подготовку студентов по усвоению соответствующих знаний и умений изученной дисциплины.

Предлагается пакет тестовых заданий по оценке качества подготовки студентов. Пакет содержит проверочные тесты, с помощью которых преподаватель может проверить качество усвоения пройденного материала:

- часть А – 50 заданий с кратким ответом – проверка теоретических знаний (задания закрытого типа);
- часть В – комплексный практический тест с 14-ю заданиями открытого типа;
- часть С – комплексный практический тест с 5-ю заданиями открытого развернутого типа.

Часть А (проверка теоретических знаний) - информационный тест, включающий в себя 50 заданий.

Часть А тестового задания включает в себя:

- выбор правильного ответа;
- множественный выбор;
- установление соответствия;
- установление правильной последовательности;
- закончить предложение.

За каждый правильный ответ – 2 балла.

Максимальное количество баллов – 40.

Часть В(проверка практических знаний и умений) - комплексный практический тест, включающий в себя 14 заданий открытого типа со свободным ответом.

За каждый правильный ответ – 3 баллов.

Максимальное количество баллов – 24.

Часть С(проверка практических знаний и умений) - комплексный практический тест (письменное задание), включающий в себя 5 задания повышенного уровня сложности открытого типа с развернутым ответом.

За каждый правильный ответ – 5 баллов.

Максимальное количество баллов – 10.

2. ЗНАНИЯ, УМЕНИЯ ПО ОКОНЧАНИЮ ИЗУЧЕНИЯ ДИСЦИПЛИНЫ

В результате освоения обязательной части дисциплины обучающийся должен уметь:

- читать кинематические схемы;
- проводить расчеты и проектировать детали и сборочные единицы общего назначения;
- определять напряжения в конструкционных элементах;
- производить расчеты элементов конструкций на прочность жесткость и устойчивость

В результате освоения обязательной части дисциплины обучающийся должен знать:

- основы теоретической механики
- виды машин и механизмов, принцип действия, кинематические и динамические характеристики
- типы соединения деталей машин
- основные сборочные единицы и детали
- характер соединения деталей и сборочных единиц
- виды движений и преобразующие движения механизмы
- виды передач, их устройства, назначения, преимущества и недостатки, условные обозначения на схемах
- передаточное отношение и число
- соединения разъемные, неразъемные, подвижные, неподвижные
- общая схема и схема по специальности
- методику расчета элементов конструкции на прочность, жесткость и устойчивость при различных видах деформации.

3. ТЕСТОВЫЕ ЗАДАНИЯ

Часть А

1. Абсолютно твердым телом называют тело, которое
а) Деформируется
б)**Не деформируется**
в) Изменяет свои размеры
г) Изменяет один размер

2. Мера механического действия одного материального тела на другое называется
а**)Силой**
б) Материальным телом
в) Твердым телом
г) Жестким телом

3. Эффект действия силы на жесткое тело определяется
а) Модулем
б) Направлением
в)**Направлением, числовым значением, модулем**
г) Числовыми значением

4. В международной системе (СИ) сила выражается
а) Кг (килограмм)
б) Па (Паскаль)
в)**Н (Ньютон)**
г) Дж (Джоуль)

5. Системой сил называют –
а)**Совокупность нескольких сил приложенных к телу**
б) Тело на которое действует одна сила
в) Две силы приложенные к разным телам
г) Силы не приложенные к телу

6. Заменить заданную силу эквивалентной системой из двух или даже нескольких сил называют
а) Системой силы
б) Разложением силы
в)**Заменой силы**
г) Сложением сил

7. Модуль равнодействующей силы равен
а) $R=\sqrt{Rx^2+Ry^2}$
б) $R=P^2-Q^2$
в) $R=\frac{P^2}{Q^2}$
г)$R=Rx^2+Ry^2$

8. Уравнения равновесия плоской системы сходящихся сил имеют вид:
а) $\sum Px=0; \sum Py=0$
б) $R'=0; M_0=0$
в) $\sum M=0$

г) $\sum_{1}^{1} R = 0$

9. Проекция силы на координатную ось равна
а) $P_x = P \cdot \cos\alpha$
б) $P_x = P - Q\cos\alpha$
в) $P_x = P + Q\cos\alpha$

г) $P+cos\alpha$

10. Аналитическим способом определяется:
а) Масса тела
б) Путь силы
в)**Величина и направление равнодействующей силы**
г) Модуль силы

11. Первая форма уравнений равновесия
а) $\sum M_a(F_n) = 0; \sum M_b(F_n) = 0; \sum M_c(F_n) = 0$
б) $\sum M = 0; \sum F = 0$
в) $\sum Fx = 0; \sum Fy = 0; \sum M_a(F_n) = 0$
г) $\sum Fx = 0; \sum \grave{I}_b(F_n) = 0$

12. Момент пары сил измеряют:
а) Кг
б) Н
в)**Н · м**
г) Па

13. Уменьшится ли коэффициент трения после начала скольжения?
а) **не уменьшится**
б) в некоторых случаях
в) уменьшится
г) уменьшается в 2

14. Как распределится сила тяжести по всему объему тела.
а) действует конкретно на одну точку
б)**равномерно**
в)не равномерно
г)действует на несколько точек

15. Где располагается центр тяжести тела, имеющий оси симметрии?
а) Положения центра тяжести нельзя определить.
б)**На оси симметрии**
в) не находится на оси симметрии
г) Вне оси симметрии

16. Способность конструкции выдерживать заданную нагрузку не разрушаясь и без появления остаточных деформаций называют
а) Жесткостью

б) Устойчивостью
в)**Прочностью**

17. Элементы конструкций длина которых значительно превышает их поперечные размеры называют
а)**Брусом**
б) Оболочкой
в) Массивом
г) Телом

18. Материал изотропен если
а) Имеется химический состав
б)**Физико-механические свойства одинаковы**
в) Механические свойства различны
г) Физические свойства облегаются

19. Поверхностные силы делятся
а) Объемные
б) Распределенные
в)**Сосредоточенные и распределенные**
г) Внутренняя

20. Метод сечений позволяет определить
а) Поперечные силы
б)**Внутренние силовые факторы**
в) Внешние силы
г) Продольные силы

21. Условие прочности при растяжении – сжатии имеет вид:
а) $\tau = \frac{N}{F} \leq [\tau]$
б) $\tau = F \cdot [\tau]$
в) $\delta = \frac{N}{F} \leq [\delta]$
г) $\delta = \frac{M}{[\tau]}$

22. Кручение возникает при нагружении бруса
а) Силами
б)**Парами сил**
в) Реакциями
г) Одной силой

23. Условие прочности при кручении имеет вид
а) $\tau = \frac{M_k}{W_p}] \leq [\tau]$
б) $W_p = M_k \cdot [\tau]$
в) $M_k = \frac{W}{[\delta]}$
г) $\tau = \frac{N}{F} \leq [\tau]$

24. Элементы конструкций, работающих на изгиб, называют
а) Стержнями
б)**Балками**
в) Конструкциями
г) Оболочками

25. При изгибе в поперечных сечениях какие возникают внутренние силы
а)**Изгибающий момент и попере силыечны**
б) Продольные силы
в) Поперечные силы
г)Крутящий момент

26. Различают два вида электросварки
а) Химическую
б) Электрическую
в)**Дуговую и контактную**
г) Газовую и химическую

27. Для защиты, расплавленного метала от вредного воздействия воздух применяют
а) Защитные средства
б)**Флюсы**
в) Азот
г) Кислород

28. Контактная сварка основана на
а) Расплавлении
б)**Местном нагреве**
в) Сжигании газов
г) Сдавливании

29. Возможно ли соединение разнородных металлов при пайке
а) Нет
б)**Да**
в) Иногда
г) Только в одном случае

30. По форме профиля резьбы разделяют на
а)**Треугольные, трапецеидальные, упорные, прямоугольные, круглые**
б) Треугольные, прямоугольные
в) Упорные, круглые
г) Круглые

Часть В

1. Рассчитать сумму проекций всех сил системы на ось *Oy*, если $F_1 = 28$ кН, $F_2 = 15$ кН, $F_3 = 8$ кН, $F_4 = 24$ кН, $F_5 = 30$ кН.

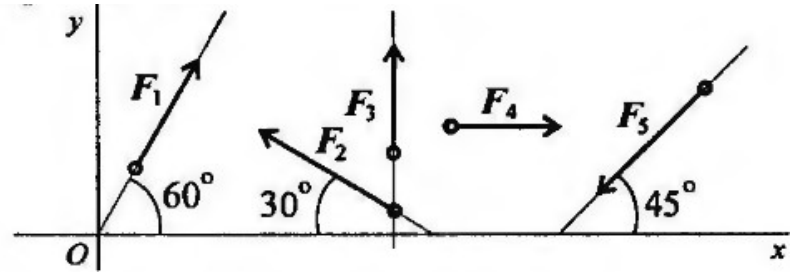

А) 2,5 кН;
Б) 14 кН;
В)18,5 кН;
Г) 60,5 кН.

2. Найдите момент уравновешивающей пары сил.

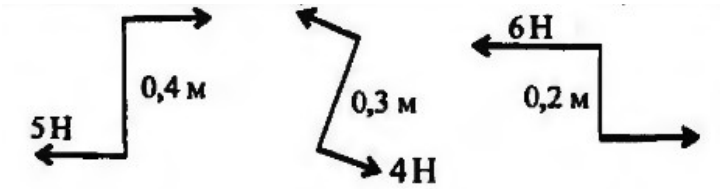

А) -0,4 Н·м;
Б)0,4 Н·м;
В) -0,8 Н·м;
Г) 0,8 Н·м.

3. Автомобиль движется по арочному мосту согласно уравнению $S = 12t$. Определить полное ускорение автомобиля, если радиус моста $r = 100$ м, время движения $t = 5$ с.

А) а = 1,44 м/с^2
Б)а = 0,12 м/с^2
В) а = 0,6 м/с^2
Г) а = 36 м/с^2

4. Под действием постоянной силы материальная точка массой 5 кг приобрела скорость 12 м/с за 6 с. Определить силу, действующую на точку.

А)5 Н
Б)10 Н
В) 15 Н
Г) 20 Н

5. К двум материальным точкам приложены одинаковые силы. Масса точек m_1 = 30 кг и m_2 = 90кг. Сравнить величины полученных ускорений.

А) 1:2
Б) 1:3
В)3:1
Г) 4:1

6. Вагон массой 680 кг катится равномерно по горизонтальному пути и проходит 15 м. Чему равна работа силы тяжести?

А) 10 200 Дж
Б) 1000 062 Дж
В)0 Дж
Г) 125 000 Дж

7. Мощность токарного станка 1,5 кВт. Обточка детали производится за 3 мин. КПД станка 0,8. Определить работу, совершаемую при обточке.

А) 270 кДж
Б)216 кДж
В) 4500 кДж
Г) 3600 кДж
8. Для бруса рассчитать наибольшую продольную силу, возникшую в поперечном сечении.

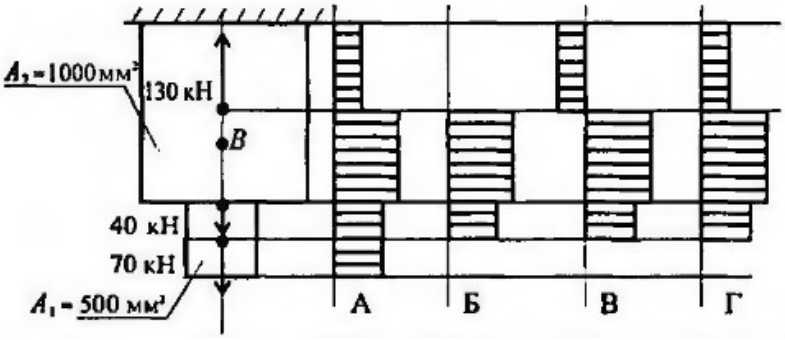

А) 70 кН
Б) 130 кН
В)110 кН
Г) 200 кН

9. Определить величину поперечной силы в сечении 1-1.

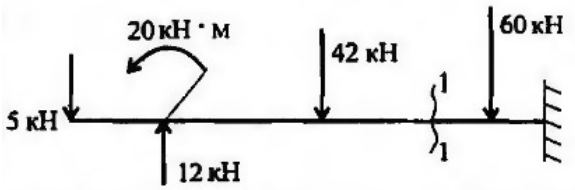

А) ↑ 42 кН
Б)↑ 35 кН
В) ↓ 60 кН

Г) ↑ 95 кН

10. Выбрать формулу для расчёта изгибающего момента в сечении 3-3.

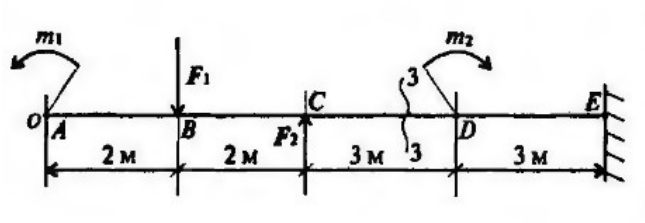

А) $+m_1 + F_1(z_3 - 2) - F_3(z - 2)$
Б) $- m_1 - F_1(z_3 - 2)$
В) $-m_1 - F_1(z_3 - 2) + F_2(z_3 - 4)$
Г) $-m_1 - F_1(z_3 - 4) + F_2(z_3 - 4)$

Часть С

1. Одноопорная (защемленная) балка нагружена сосредоточенными силами и парой сил (рис. 1). Определить реакции заделки.

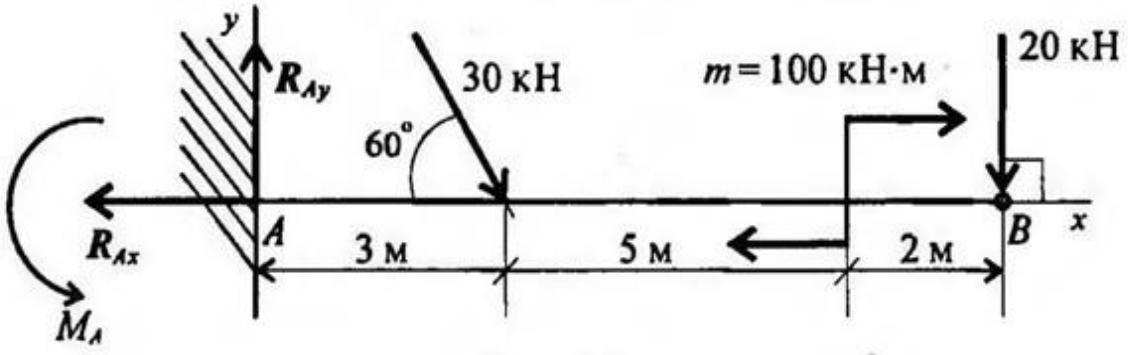

2.Дана схема нагружения и размеры бруса до деформации (рис. 2). Брус защемлен, определить перемещение свободного конца.

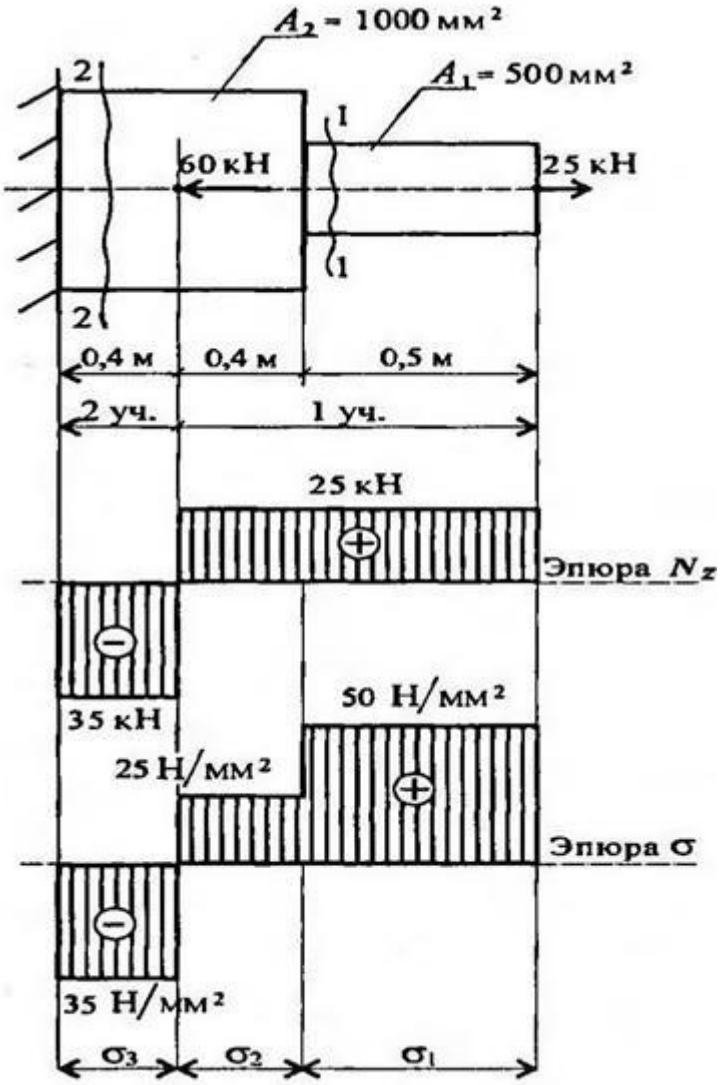

3.Ведущий вал цилиндрической фрикционной передачи, схема которой изображена на рисунке, вращается с частотой вращения n_1 = 1400 *об/мин*, а ведомый с n_2 = 400 *об/мин*. Межосевое расстояние передачи А=450 *мм*. Определить, пренебрегая скольжением, передаточное число, вычислить диаметры катков и их окружную скорость.

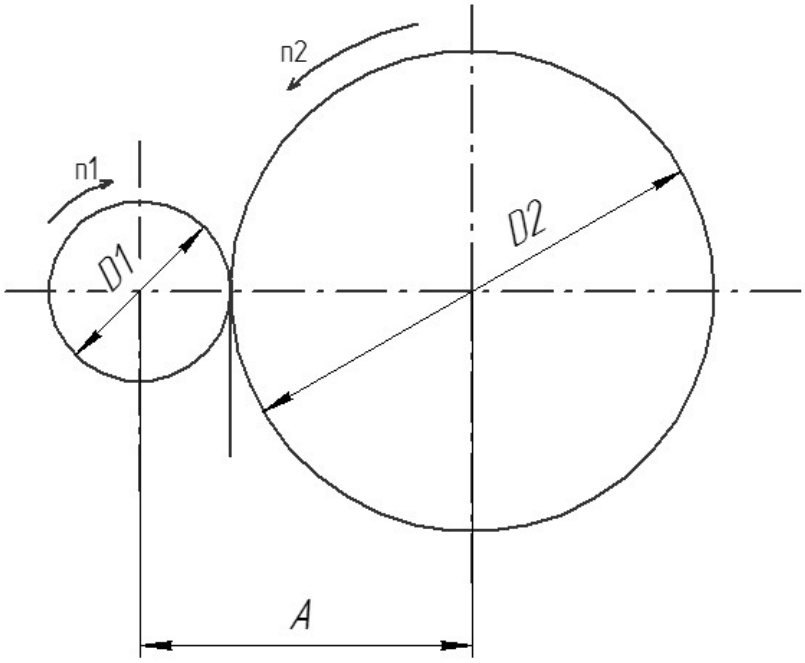

4. КРИТЕРИИ ПО ВЫСТАВЛЕНИЮ БАЛЛОВ

Определение количества тестовых вопросов (заданий)				
Количество часов учебной дисциплины согласно	Всего	Часть А	Часть В	Часть С

учебному плану				
56 - 70	69	50	14	5

Сводная таблица с критериями баллов	
Части	Баллы
A	20
B	40
C	40
Итого(макс. баллы)	100

Критерии оценок	
Баллы	Оценки
86-100	5
71-85	4
49-70	3
Менее 48 баллов	перезачет

Время выполнения тестовых заданий: 60 минут астрономического времени.

. ***Приложение I.8***

к программе СПО 20.02.04 «Пожарная безопасность»

КОНТРОЛЬНО-ОЦЕНОЧНЫЕ СРЕДСТВА
УЧЕБНОЙ ДИСЦИПЛИНЫ
Теория горения и взрыва

2023

СОДЕРЖАНИЕ

стр.

1. Пояснительная записка 3

2. Знания, умения по окончанию изучения дисциплины 4

3. Тестовые задания 5

1. ПОЯСНИТЕЛЬНАЯ ЗАПИСКА

Тест предназначен для студентов 2 курса.

Вопросы подобраны таким образом, чтобы можно было проверить подготовку студентов по усвоению соответствующих знаний и умений изученной дисциплины.

Предлагается пакет тестовых заданий по оценке качества подготовки студентов. Пакет содержит проверочные тесты, с помощью которых преподаватель может проверить качество усвоения пройденного материала:

часть А – 30 заданий с кратким ответом – проверка теоретических знаний (задания закрытого типа);

часть В – комплексные практические задания с 2-мя заданиями открытого типа;

часть С – комплексный практический тест с 10-ю заданиями открытого развернутого типа.

С целью проверки знаний и умений изученной дисциплины каждый студент получает следующий пакет:

Часть А (проверка теоретических знаний) - информационный тест, включающий в себя 30 заданий.

Часть А тестового задания включает в себя:

выбор правильного ответа;

За каждый правильный ответ – 2 балла.

Максимальное количество баллов –60.

Часть В (проверка практических знаний и умений) - комплексный практический тест, включающий в себя 2 задания открытого типа со свободным ответом.

За каждый правильный ответ – 10 баллов.

Максимальное количество баллов – 20.

Часть С (проверка практических знаний и умений) - комплексный практический тест (письменное задание), включающий в себя 10 заданий повышенного уровня сложности открытого типа с развернутым ответом.

За каждый правильный ответ – 2 балла.

Максимальное количество баллов – 20.

2. ЗНАНИЯ, УМЕНИЯ ПО ОКОНЧАНИЮ ИЗУЧЕНИЯ ДИСЦИПЛИНЫ

В результате освоения обязательной части дисциплины обучающийся должен уметь:

-осуществлять расчеты параметров воспламенения и горения веществ, условий взрыва горючих газов, паров горючих жидкостей, тепловой энергии при горении, избыточного давления при взрыве.

-осуществлять расчет скорости реакций горения по закону действия масс;

-составлять материальный баланс процессов горения;

-осуществлять термохимические расчеты процессов горении;

-применять огнетушащие средства при тушении пожаров;

-расчет минимальных флегматизирующих концентраций и минимальное взрывоопасное содержание кислорода;

В результате освоения обязательной части дисциплины обучающийся должен знать:

- физико-химические основы горения;
- основные теории горения, условия возникновения и развития процессов горения;
- типы взрывов, классификацию взрывов, основные параметры энергии и мощности взрыва, принципы формирования формы ударной волны;
- горение как основной процесс на пожаре, виды и режимы горения;
- механизм химического взаимодействия при горении
- физико-химические и физические процессы и явления, сопровождающие горение;
- материальный и тепловой балансы процессов горения;
- распространение горения по газам, жидкостям и твердым материалам;
- огнетушащие средства, свойства и область их применения при тушении пожаров;
- возникновение горения по механизмам самовоспламенения и самовозгорания, вынужденного воспламенения;
- предельные явления при горении и тепловую теорию прекращения горения;
- механизм огнетушащего действия инертных газов, химически активных ингибиторов, пен, воды, порошков, комбинированных составов;
- теоретическое обоснование параметров прекращения горения газов, жидкостей и твердых материалов
- скорости реакций горения по закону действия масс;
- термохимию процессов горения, теплоту сгорания;
- флегматизацию горючих смесей;

3. ТЕСТОВЫЕ ЗАДАНИЯ

Часть А

1. Концентрационные пределы воспламенения с повышением температуры смеси:

а) Расширяются

б) Сужаются
в) Не изменяются

2. Сложный, быстро протекающий химический процесс окисления, сопровождающийся выделением значительного количества тепла и свечением, называется:
а) Взрывом
б) Горением
в) Химической реакцией

3. Количество горючей смеси, сгорающей на единице поверхности фронта пламени в единицу времени:
а) Нормальная скорость распространения пламени
б) Средняя скорость нарастания давления при взрыве
в) Массовая скорость горения

4. Все вещества по агрегатному состоянию, определяющему оценку пожаровзрывоопасности , подразделяются на следующие группы:
а) Газы, жидкости
б) Газообразные вещества
в) Парообразные вещества

5. Все вещества по агрегатному состоянию, определяющему оценку пожаровзрывоопасности , подразделяются на следующие группы:
а) Парообразные вещества
б) Газообразные вещества
в) Твердые вещества, пыли

6. Кислород, азотная кислота, пероксиды, нитросоединения чаще всего выступают в реакции горения в качестве:
а) Горючего вещества
б) Окислителя
в) Источника воспламенения

7. Для возникновения горения необходимо наличие:
а) Наличие горючих материалов
б) Наличие горючих веществ
в) Горючего вещества

8. Для возникновения горения необходимо наличие:
а) Источника воспламенения
б) Наличие горючих материалов
в) Наличие горючих веществ

9. Для возникновения горения необходимо наличие:
а) Наличие горючих материалов
б) Наличие горючих веществ
в) Окислителя

10. Процесс химического превращения системы окислитель – восстановитель (взрывчатого вещества), представляющий собой совокупность ударной волны, распространяющейся с постоянной скоростью, и следующей за фронтом зоны химических превращений исходных веществ детонационной волны:
а) Пожар
б) Детонация
в) Взрыв

11. Беспламенное горение, происходящее обычно при горении конденсированных систем, называется:
а) Тлением
б) Нагревом
в) Самовоспламенением

12. Способность вещества или материала к горению:
а) Возгорание
б) Горючесть
в) Огнестойкость

13. Процесс инициирования начального очага горения в горючей смеси, после чего возникший фронт пламени самопроизвольно распространяется по всему объему:
а) Самовоспламенение
б) Воспламенение
в) Тление

14. В зависимости от агрегатного состояния горючего и окислителя различают виды горения:
а) Гомогенное, гетерогенное горение, взрыв и детонация
б) Гомогенное, гетерогенное горение и горение взрывчатых веществ
в) Гомогенное и гетерогенное горение

15. Один из основных параметров, характеризующий опасность взрыва:
а) Давление взрыва
б) Дробящие и фугасные свойства взрывоопасной среды
в) Давление на фронте ударной волны

16. Один из основных параметров, характеризующий опасность взрыва:
а) Давление на фронте ударной волны
б) Скорость взрыва
в) Дробящие и фугасные свойства взрывоопасной среды

17. Температура, которая достигается в стехиометрической смеси при полном сгорании без теплопотерь и отсутствии диссоциации продуктов горения:
а) Температурой самовоспламенения
б) Температурой горения
в) Теоретической температурой горения

18. Оценка пожароопасности веществ зависит от:
а) Природы происхождения вещества

б) Агрегатного состояния веществ
в) Химических свойств веществ

19. Горючие вещества и материалы, способные воспламеняться от кратковременного воздействия источника зажигания с низкой энергией:
а) Воспламеняющимися
б) Быстровоспламеняющимися
в) Легковоспламеняющимися

20. Вещества и материалы, способные самовозгораться, а также возгораться от источника зажигания и самостоятельно гореть, относятся к группе:
а) Трудногорючих веществ
б) Сильногорючих веществ
в) Горючих веществ

21. Если взрывчатое вещество – индивидуальное химическое соединение, то:
а) Горючее и окислитель содержатся в молекуле вещества
б) Горючее и окислитель не содержатся в молекуле вещества
в) Только горючее содержится в молекуле вещества

22. Выберите ряд, где перечислены только продукты неполного сгорания:
а) N_2, C, CO_2
б) C, CO, HCN
в) H_2O, HCl, CO_2

23. В качестве окислителя не используется:
а) Кислород
б) Бертолетова соль
в) Азот

24. Выберите молекулярный состав воздуха:
а) $O_2 + 4{,}76\ N_2$
б) $O_2 + 3{,}76\ N_2$
в) 79% N_2 , 21% O_2

25. Теплота сгорания:
а) Теплота, расходуемая на подготовку горючих веществ к горению
б) Теплота, идущая на нагревание продуктов сгорания
в) Количества тепла, выделяемое при полном сгорании вещества и отнесенное к одному молю, единицы массы или объема горючего вещества

26. Самовозгорание растительных материалов может возникнуть вследствие:
а) Проявления тепловой энергии, вызванной окислением горючего вещества
б) Микробиологического процесса
в) Реакции окисления, вызванной притоком кислорода

27. С увеличением степени дисперсности пыли повышается её:
а) Химическая активность

б) Теплопроводность
в) Плотность

28. С увеличением степени дисперсности пыли повышается её:
а) Теплопроводность
б) Плотность
в) Адсорбционная способность

29. С увеличением степени дисперсности пыли повышается её:
а) Склонность к электризации
б) Теплопроводность
в) Плотность

30. Температура вспышки:
а) Самая низкая температура вещества, при которой возникает его самонагревание
б) Самая низкая температура вещества, при которой над поверхностью его образуются пары и газы, способные вспыхивать в воздухе от источника зажигания, но устойчивого горения не наблюдается
в) Температура до которой нагреваются продукты сгорания

Часть В

Задача 1. Определить теоретические массу и объем воздуха, необходимого для горения 1 м3 метана при нормальных условиях.

Р е ш е н и е.

$$CH_4 + 2O_2 + 2\times3{,}76\ N_2 = CO_2 + 2H_2O + 2\times3{,}76\ N_2.$$

Из уравнения находим $nO_2 = 2$; $nN_2 = 2\times3{,}76 = 7{,}52$; $nCH_4 = 1$, тогда

$VB0 = (2 + 7{,}52)/1 = 9{,}52$ м3/м3

$m = (9{,}520{,}79\times28 + 0{,}21\times32)/22{,}4 = 9{,}52\times1{,}28/22{,}4 = 12{,}2$ кг/м3.

Задача 2. Определить теоретический объем воздуха, необходимого для горения 1 кг бензола.

Р е ш е н и е.

$$C_6H_6 + 7{,}5\ O_2 + 7{,}5\times3{,}76\ N_2 = 6\ CO_2 + 3\ H_2O + 7{,}5\times3{,}76\ N_2,$$

найдем $n = 1$; $nO_2 = 7{,}5$; $nN_2 = 7{,}5\times3{,}76 = 28{,}2$.

Молекулярная масса бензола $M = 6\times12 + 6\times1 = 78$.

Объем 1 кмоля газа при нормальных условиях составляет 22,4 м3

$V_0 = (7{,}5 + 28{,}2)22{,}4 / 1\times78 = 10{,}3$ м3/кг.

Часть С

Задание: дать определение терминам.

1) *Горение-это*

Ответ: экзотермическая реакция окисления вещества сопровождающаяся, по крайней мере, одним из трёх факторов: пламенем, свечением, выделением дыма.

2) *Гомогенное горение – это*
Ответ: процесс взаимодействия горючего и окислителя, находящихся в зоне химической реакции в одинаковом агрегатном состоянии.

3) *Гетерогенное горение – это*
Ответ: процесс взаимодействия горючего и окислителя, находящихся в различных агрегатных состояниях, горение происходит на поверхности раздела фаз.

4) *Кинетическое горение – это*
Ответ: процесс горения гомогенной однородной (предварительно перемешанной) горючей смеси.

5) *Диффузионное горение – это*
Ответ: процесс горения неоднородной (предварительно не перемешанной) горючей смеси, в котором существенную роль играют процессы диффузии окислителя к фронту пламени.

6) *Ламинарное горение – это*
Ответ: процесс, при котором массообмен и перенос тепла происходят путем молекулярной диффузии и возникающих конвективных потоков окислителя и горючего вещества к зоне химической реакции. При этом наблюдается спокойное, безвихревое пламя устойчивой геометрической формы.

7) *Турбулентное горение – это*
Ответ: процесс, при котором массообмен и перенос осуществляются не только за счет молекулярной, но и турбулентной диффузии, в результате макроскопического вихревого движения газовых слоев горючей смеси.

8) *Дефлаграционное горение – это*
Ответ: горение, при котором передача тепловой энергии к свежей горючей смеси осуществляется за счет излучения и теплопроводности (скорость движения тепловой волны по горючей смеси от 0,5 до 50 м/с).

9) *Детонационное горение – это*
Ответ: горение, при котором передача тепловой энергии к свежей горючей смеси осуществляется за счет быстрого сжатия, достаточно интенсивного, чтобы довести реагирующую среду до состояния адиабатического воспламенения (без теплообмена с окружающей средой). Скорость движения тепловой волны по горючей смеси более 50 м/с (до 2000 м/с).

10) *Пламя – это*
Ответ: газовый объём, в котором непосредственно происходит реакция горения.

КОНТРОЛЬНО-ОЦЕНОЧНЫЕ СРЕДСТВА
УЧЕБНОЙ ДИСЦИПЛИНЫ
ОП.04. Здания и сооружения

2023

Составитель:
Макаренко Сергей Владимирович, преподаватель ГБПОУ УКРТБ

СОДЕРЖАНИЕ

стр.

1. Пояснительная записка 3

2. Знания, умения по окончанию изучения дисциплины 4

3. Тестовые задания 5

4. Критерии по выставлению баллов

1. ПОЯСНИТЕЛЬНАЯ ЗАПИСКА

Тест предназначен для студентов 2 курса.

Вопросы подобраны таким образом, чтобы можно было проверить подготовку студентов по усвоению соответствующих знаний и умений изученного междисциплинарного курса.

Предлагается пакет тестовых заданий по оценке качества подготовки студентов. Пакет содержит проверочные тесты, с помощью которых преподаватель может проверить качество усвоения пройденного материала.

Часть А (проверка теоретических знаний) - информационный тест, включающий в себя 10 заданий.

Время выполнения части 1 – 20 минут (в расчета 2 минуты на один вопрос).

Часть Б (проверка практических знаний и умений) - комплексный практический тест, включающий в себя 2 задания открытого типа со свободным ответом.

Время выполнения части 2 – 10 минут (в расчете 5 минут на один вопрос).

Часть В (проверка практических знаний и умений) - комплексный практический тест (письменное задание), включающий в себя 1 задание повышенного уровня сложности открытого типа с развернутым ответом.

Время выполнения части 3 – 15 минут (в расчете 15 минут на один вопрос).

Время выполнения тестовых заданий: 45 минут астрономического времени.

2. ЗНАНИЯ, УМЕНИЯ ПО ОКОНЧАНИЮ ИЗУЧЕНИЯ МЕЖДИСЦИПЛИНАРНОГО КУРСА

Код ПК, ОК, ЛР	Умения	Знания

ПК 2.1. ПК 2.2. ПК 2.4. ПК 3.1 ПК 3.2 ПК 3.4 ОК 01 ОК 02 ОК 03 ОК 04 ОК 05 ОК 06 ОК 09 ЛР 2, 18, 19	Применять законодательство, регулирующее отношения в области борьбы с пожарами, стандарты, нормы и правила пожарной безопасности; Разрабатывать мероприятия, направленные на усиление противопожарной защиты и предупреждение пожаров Проводить пожарно-техническое обследование объектов; Выбирать и обосновывать оптимальные технические решения по ограничению распространения пожара за пределы очага; Оценивать поведение строительных материалов в условиях пожара и определять класс пожарной опасности строительных материалов; Определять предел огнестойкости, строительных конструкций и класс их пожарной опасности, поведение строительных конструкций в условиях пожара; Находить опасные места, в которых может начаться разрушение конструкции, понимать механизм разрушения строительных конструкций под воздействием различных факторов пожара; Использовать методы и средства рациональной защиты строительных конструкций. Применять классификацию зданий по степени огнестойкости и конструктивной и функциональной пожарной опасности; Определять категорию помещений и зданий по взрывопожарной и пожарной опасности.	Основы нормативного правового регулирования и осуществления государственных мер в области пожарной безопасности; Нормативные требования по обеспеченности зданий и сооружений средствами защиты и системами безопасности; Методика анализа взрывопожарной и пожарной опасности технологических процессов, помещений, зданий; Особенности пожарной опасности, пожароопасные и другие опасные свойства веществ, материалов, конструкций и оборудования; Классификация взрывопожарной опасности веществ и материалов; Классификация взрывопожарной опасности веществ и материалов; Категории помещений по взрывопожарной опасности и пожароопасные зоны; Огнестойкость строительных конструкций; Степень огнестойкости зданий; Классы функциональной пожарной опасности; Классификацию пожаров и опасные факторы пожаров; Конструктивные особенности, технические характеристики и правила эксплуатации средств противопожарной защиты; Порядок рассмотрения и согласования проектной документации на строительство и реконструкцию зданий и сооружений в части пожарной безопасности; Законодательство Российской Федерации и другие нормативные правовые акты в области пожарной безопасности; Нормы и требования общеотраслевых, отраслевых правил, регламентов, требования локальных нормативных документов по пожарной безопасности Противопожарные требования строительных норм, правил и стандартов; Виды, свойства и применение основных строительных материалов; пожарно-технические характеристики строительных материалов; Поведение строительных материалов в условиях пожара; Основы противопожарного нормирования строительных материалов и способы их огнезащиты; Несущие и ограждающие строительные конструкции, типы и конструкции лест-

		ниц; Предел огнестойкости строительных конструкций и класс их пожарной опасности, поведение несущих и ограждающих строительных конструкций в условиях пожара и способы повышения их огнестойкости; Объемно-планировочные решения и конструктивные схемы зданий; Конструктивные особенности промышленных зданий, объектов с массовым пребыванием людей. Степень огнестойкости зданий, класс конструктивной и функциональной пожарной опасности зданий и сооружений; Поведение зданий и сооружений в условиях пожара; Категорирование помещений и зданий по взрывопожарной и пожарной опасности;

3. ТЕСТОВЫЕ ЗАДАНИЯ

Часть А.

1. Механическое свойство строительного материала, обусловленное, за счет внутренних нагрузок, способностью сопротивляться разрушению под воздействием внешних сил называется:
1) упругость;
2) прочность;
3) твердость;
4) устойчивость.
2. Какой из строительных материалов не относится к естественным каменным материалам, получаемым из горных пород вулканического происхождения:
1) пемза;
2) известняк;
3) гранит;
4) базальт.
3. Сущность метода испытания строительных материалов для отнесения их к группам воспламеняемости заключается:
1) в определении температуры вспышки при огневом воздействии на образец;
2) в определении температуры вспышки при воздействии на образцы тепловым потоком определенной плотности;
3) в определении минимальной мощности критической поверхностной плотности теплового потока, воздействующей на образцы приводящей к их воспламенению;
4) в определении времени от начала воздействия на образец тепловым потоком определенной плотности до его воспламенения.
4. Исключение условий возникновения пожаров в зданиях и сооружениях достигается:
1) исключением условий образования горючей среды и (или) исключением условий образования в горючей среде (или внесения в нее) источников зажигания;
2) полным исключением горючей среды и (или) источников зажигания;

3) исключением горючей среды и (или) источников зажигания, а при невозможности их исключения созданием противопожарной защиты;
4) нет правильного ответа.
5. Составы, на основе растворов огнезащитных веществ, применяемые для обработки древесины и деревянных конструкций называются:
1) асептики;
2) антипирены;
3) пирофорные составы;
4) антисептики.
6. Незадымляемые лестничные клетки с подпором воздуха на лестничную клетку при пожаре имеют маркировку:
1) Н2;
2) Н3;
3) Н3П;
4) ЛН31.
7. Кодовое обозначение потери теплоизолирующей способности вследствие повышения температуры на не обогреваемой поверхности конструкции до предельных значений обозначается латинской буквой:
1) S;
2) E;
3) R;
4) I.
8. Коммуникационное помещение для размещения конструкций лестницы называется:
1) лестничная шахта;
2) лестничная клетка;
3) лестничный пролет;
4) лестничный марш.
9. Схема здания, в которой имеется одно помещение больших размеров (зал), обычно в центре здания и помещения меньших размеров, которые группируются вокруг него, называется:
1) коридорная;
2) проходная;
3) галерейная;
4) зальная.
10. Здание относится к категории Д, если:
1) суммированная площадь помещений категорий Д превышает 5 процентов суммированной площади всех помещений;
2) одновременно выполнены следующие условия: здание не относится к категории А, Б или В и суммированная площадь помещений категорий А, Б, В1, В2, В3, Г, Д превышает 5 процентов суммированной площади всех помещений;
3) оно не относится к категории А, Б, В или Г;
4)нет правильного ответа.
11. Механическое свойство строительного материала, обусловленное способностью изменять свою форму без разрушения под воздействием нагрузок и восстанавливать первоначальную форму после их снятия (обратимая деформация), называется:
1) твердость;
2) прочность;
3) упругость;
4) пластичность.
12. Какой из строительных материалов относится к естественным каменным материалам получаемых из горных пород вулканического происхождения:
1) мрамор;

2) гранит;
3) гипс;
4) песчаник.
13. Сущность метода испытания строительных материалов для отнесения их к группам горючести заключается (указать наиболее полный ответ):
1) в определении длительности самостоятельного горения и прироста температуры дымовых газов;
2) в определении потери массы, степени повреждения образца по длине и прироста температуры дымовых газов;
3) в определении длительности самостоятельного горения, потери массы, прироста температуры дымовых газов, степени повреждения образца по длине;
4) в определении длительности самостоятельного горения, потери массы, степени повреждения образца по длине, температуры горения, удельной теплоты сгорания.
14. Система противопожарной защиты людей и имущества от воздействия опасных факторов пожара и (или) ограничение его последствий обеспечиваются (указать наиболее полный ответ):
1) своевременностью обнаружения и тушения пожара;
2) снижением воздействия опасных факторов пожара на людей и имущество;
3) снижением динамики нарастания опасных факторов пожара, эвакуацией людей и имущества в безопасную зону и (или) тушением пожара;
4) нет правильного ответа.
15. Для огнезащиты древесины и деревянных конструкций применяют:
1) только огнезащитные вспучивающиеся краски и обмазки;
2) только поверхностную или глубокую пропитку антипиренами;
3) только теплоизоляционную «одежду» в виде штукатурки, минеральных и листовых материалов;
4) возможно применение всех перечисленных способов.
16. Незадымляемые лестничные клетки с входом на них на каждом этаже через тамбур-шлюз, в котором постоянно или во время пожара обеспечивается подпор воздуха, имеют маркировку:
1) НЛТ;
2) НЛ;
3) Н1;
4) Н3.
17. Пределы огнестойкости строительных конструкций определяются в условиях стандартных испытаний и имеют единицу измерения:
1) Килоджоуль/ куб.м.;
2) Килоньютон/ куб.м.;
3) минута;
4) градус Цельсия.
18. К вертикальным несущим конструкциям относят:
1) фундаменты, стены и перегородки, отдельные опоры и колонны;
2) фундаменты, стены, отдельные опоры и колонны;
3) только стены и перегородки;
4) правильного ответа нет.
19. Схема здания, в которой помещения расположены одно за другим, соединяются через дверные проёмы, размещаемые, как правило, на одной оси:
1) анфиладная;
2) коридорная;
3) блочная;
4) последовательно зальная.

20. К какой категории относятся помещения, в которых находятся (обращаются) негорючие вещества и материалы в холодном состоянии.
1) А;
2) Д;
3) В;
4) нет правильного ответа.
21.Механическое свойство строительного материала, обусловленное способностью изменять свою форму без разрушения под воздействием нагрузок и не восстанавливать первоначальную форму после их снятия (необратимая деформация), называется:
1) твердость;
2) прочность;
3) упругость;
4) пластичность.
22. Какой из строительных материалов не относится к естественным каменным материалам получаемых из осадочных пород:
1) ракушечник;
2) песчаник;
3) базальт;
4) глина.
23. Сущность метода испытания строительных материалов для отнесения их к группам по распространению пламени заключается:
1) в определении критической поверхностной плотности теплового потока, величину которой устанавливают по длине распространения пламени по образцу;
2) в определении степени повреждения образца по длине и прироста температуры дымовых газов;
3) в определении потери массы, степени повреждения образца по длине и времени самостоятельного горения;
4) степени повреждения образца по длине.
24. Система обеспечения пожарной безопасности объекта защиты включает в себя (указать наиболее полный правильный ответ):
1) систему предотвращения пожара, систему противопожарной защиты, комплекс организационно-технических мероприятий по обеспечению пожарной безопасности;
2) комплекс организационно-технических мероприятий по обеспечению пожарной безопасности;
3) комплекс организационно-технических мероприятий по обеспечению пожарной безопасности, системы обнаружения и тушения пожаров;
4) нет правильного ответа.
25. Огнезащитная обработка древесины и деревянных конструкций в условиях пожара приводит:
1) к замедлению подвода тепла к материалу;
2) к охлаждению зоны горения из-за отвода тепла;
3) препятствует образованию продуктов термического разложения внутри материала;
4) препятствуют выходу газообразных продуктов термического разложения на поверхность.
26. Вертикальные пожарные лестницы, предназначенные для обеспечения тушения пожара и проведения аварийно-спасательных работ, имеют маркировку:
1) П1;
2) Пл1;
3) ПЛ;
4) ПАСЛ.
27. Что означает число в обозначении предела огнестойкости несущей конструкции «REI 60»:
1) толщину (в сантиметрах) несущей конструкции, подвергающейся испытанию;

2) время (в минутах) достижения одного или последовательно нескольких признаков предельных состояний;
3) скорость прогрева (в миллиметрах в минуту) несущей конструкции, подвергающейся испытанию;
4) время (в минутах) до полного разрушения несущей конструкции.
28. Схема здания, в которой помещения расположены одно за другим, соединяются через дверные проёмы, размещаемые, как правило, вокруг одного центра:
1) коридорная;
2) анфиладная центрическая;
3) последовательно блочная;
4) последовательно зальная.
29. Наружные и внутренние стены, опирающиеся на фундаменты, и воспринимающие нагрузки других конструкций здания называют:
1) несущие;
2) самонесущие;
3) навесные;
4) ограждающие.
30. Здание относится к категории Г, если:
1) одновременно выполнены следующие условия: здание не относится к категории А, Б или В и суммированная площадь помещений категорий А, Б, В1, В2, В3 и Г превышает 5 процентов суммированной площади всех помещений;
2) суммированная площадь помещений категорий Г превышает 5 процентов суммированной площади всех помещений
3) суммированная площадь помещений категорий А, Б, В1, В2, В3 и Г превышает 5 процентов суммированной площади всех помещений;
4) нет правильного ответа.
31. Механическое свойство строительного материала, обусловленное способностью сопротивляться проникновению в него другого тела, называется:
1) твердость;
2) прочность;
3) упругость;
4) пластичность.
32. Какой из строительных материалов относится к естественным каменным материалам получаемых из осадочных пород:
1) бетон;
2) гипс;
3) гранит;
4) базальт.
33. Сущность метода испытания строительных материалов для отнесения их к группам по дымообразующей способности заключается:
1) в определении отношения плотности чистого воздуха и плотности воздуха с продуктами горения;
2) в фотометрической регистрации ослабления освещенности при прохождении луча света через задымленное пространство;
3) в определении массы продуктов горения, выделившихся при полном сгорании образца;
4) в определении концентрации газообразных продуктов горения, выделившихся при полном сгорании образца.
34. Пожарная опасность веществ и материалов это:
1) величина, определяющая процентное отношение горючей составляющей веществ и материалов к их негорючей составляющей;
2) величина, характеризующая массу горючей составляющей в единице массы веществ и материалов;

3) состояние веществ и материалов, характеризуемое возможностью возникновения горения или взрыва веществ и материалов.
4) нет правильного ответа.
35. Для огнезащиты металлических конструкций применяют:
1) огнезащитные вспучивающиеся краски и обмазки, обкладка керамическим или огнеупорным кирпичом или слоем бетона;
2) поверхностную обработку антипиренами;
3) огнезащитные вспучивающиеся краски и обмазки теплоизоляционную «одежду» в виде штукатурки, минеральных и листовых материалов обкладка керамическим или огнеупорным кирпичом или слоем бетона;
4) возможно применение всех перечисленных способов.
36. Маршевые пожарные лестницы с уклоном не более 6:1, предназначенные для обеспечения тушения пожара и проведения аварийно-спасательных работ, имеют маркировку:
1) Л2;
2) П2;
3) ЛПМ;
4) ПЛ.
37. Строительная конструкция с нормированными пределом огнестойкости и классом конструктивной пожарной опасности конструкции, объемный элемент здания или иное инженерное решение, предназначенные для предотвращения распространения пожара из одной части здания, сооружения, строения в другую или между зданиями, сооружениями, строениями, зелеными насаждениями, называется:
1) противопожарное препятствие;
2) огнеупорная конструкция;
3) противопожарная преграда;
4) огнезащитное сооружение.
38. Схема здания, в которой имеется одно помещение больших размеров обычно в центре здания и помещения меньших размеров, которые группируются вокруг него, называется:
1) зальная;
2) концентрическая;
3) сконцентрированная;
4) нет правильного ответа.
39. Жилые дома, которые состоят из одной или нескольких частей, каждая из которых включает группу квартир с поэтажно повторяемой планировкой, объединённых одной вертикальной коммуникацией, называются:
1) совмещенные;
2) сгруппированные;
3) сборные;
4) секционные.
40. Здание относится к категории В, если
1) здание не относится к категории А или Б и суммированная площадь помещений категорий А, Б, В1, В2 и В3 превышает 5 процентов;
2) одновременно выполнены следующие условия: здание не относится к категории А или Б и суммированная площадь помещений категорий А, Б, В1, В2 и В3 превышает 5 процентов (10 процентов, если в здании отсутствуют помещения категорий А и Б) суммированной площади всех помещений;
3) если в здании отсутствуют помещения категорий А и Б;
4) нет правильного ответа.

Часть Б.

Инструкция: *закончить предложение*

1. Часть здания, сооружения и строения, выделенная противопожарными стенами и противопожарными перекрытиями или покрытиями, с пределами огнестойкости конструкции, обеспечивающими нераспространение пожара за границы пожарного отсека в течение всей продолжительности пожара, называется **… пожарный отсек.**
2. Физическое свойство строительного материала, обусловленное способностью впитывать влагу из воздуха, называется …**гигроскопичность.**
3. Строительная конструкция с нормированными пределом огнестойкости и классом конструктивной пожарной опасности конструкции, объемный элемент здания или иное инженерное решение, предназначенные для предотвращения распространения пожара из одной части здания, сооружения, строения в другую или между зданиями, сооружениями, строениями, зелеными насаждениями, называется **… противопожарная преграда.**
4. Характеристика, учитывающая физическое свойство строительного материала относительно изменять объем при изменении температуры, называется …**коэффициент объемного теплового расширения.**
5. Классификационная характеристика зданий, сооружений, строений и пожарных отсеков, определяемая пределами огнестойкости конструкций, применяемых для строительства указанных зданий, сооружений, строений и отсеков, называется …**степень огнестойкости.**
6. Теплофизическое свойство строительного материала, обусловленное способностью поглощать определенное количество тепла при нагревании и отдавать его при остывании, называется**… теплоемкость.**
7. Промежуток времени от начала огневого воздействия в условиях стандартных испытаний до наступления одного из нормированных для данной конструкции (заполнения проемов противопожарных преград) предельных состояний, называется **… предел огнестойкости**.
8. Механическое свойство строительного материала, обусловленное, за счет внутренних нагрузок, способностью сопротивляться разрушению под воздействием внешних сил называется **…прочность.**
9. Продукция, в том числе имущество граждан или юридических лиц, государственное или муниципальное имущество (включая объекты, расположенные на территориях поселений, а также здания, сооружения, строения, транспортные средства, технологические установки, оборудование, агрегаты, изделия и иное имущество), к которой установлены или должны быть установлены требования пожарной безопасности для предотвращения пожара и защиты людей при пожаре, называется …**объект защиты .**
10. Физическое свойство строительного материала, определяемое степенью заполнения структуры объема образца пустотами, называется … **пористость.**
11. Состояние веществ и материалов, характеризуемое возможностью возникновения горения или взрыва веществ и материалов, называется **…пожарная опасность.**
12. Механическое свойство строительного материала, обусловленное способностью сопротивляться проникновению в него другого тела, называется …**твердость.**

Часть В.

1. ***Инструкция:*** *определить фактическую степень огнестойкости здания, используя следующий нормативный акт*
Федеральный закон от 22 июля 2008 г. N 123-ФЗ "Технический регламент о требованиях пожарной безопасности" Таблица 21

Соответствие степени огнестойкости и предела огнестойкости строительных конструкций зданий, сооружений, строений и пожарных отсеков

Степень огнестойкости зданий, сооружений,	Предел огнестойкости строительных конструкций'				
	Несущие стены,	Наружные ненесущие	Перекрытия междуэтажные (в том	Строительные конструкции бесчердачных покры-	Строительные конструкции лестничных клеток

строений и пожарных отсеков	колонны и др. несущие элементы	стены	числе чердачные и над подвалами)	тий			
				Настилы (в том числе с утеплителем)	Фермы, балки, прогоны	Внутренние стены	Марши и площадки лестниц
I	R 120	E 30	REI 60	RE 30	R 30	REI 120	R 60
II	R 90	E 15	REI 45	RE 15	R 15	REI 90	R 60
III	R 45	E 15	REI 45	RE 15	R 15	REI 60	R 45
IV	R 15	E 15	REI 15	RE 15	R 15	REI 45	R 15
V	Не нормируется	Не нормируется	Не нормируется	Не нормируется	Не норми-руется	Не нормируется	Не нормируется

Определить фактическую степень огнестойкости двухэтажного здания, если в его конструкции применены:
- стены несущие кирпичные с пределом огнестойкости 6 часов;
- внутренние стены и перегородки с пределом огнестойкости 2 часа;
- перекрытия междуэтажные и чердачные с пределом огнестойкости 0,75 часа;
- стропильная система крыши с пределом огнестойкости 0,25 часа;
- стены лестничной клетки с пределом огнестойкости 0,75 часа;
- марши и площадки лестницы с пределом огнестойкости 0,25 часа.

Ответ: IV

2. ***Инструкция:*** *определить фактическую степень огнестойкости здания, используя следующий нормативный акт*
Федеральный закон от 22 июля 2008 г. N 123-ФЗ "Технический регламент о требованиях пожарной безопасности" Таблица 21

Соответствие степени огнестойкости и предела огнестойкости строительных конструкций зданий, сооружений, строений и пожарных отсеков

Степень огнестойкости зданий, сооружений, строений и пожарных отсеков	Предел огнестойкости строительных конструкций'						
	Несущие стены, колонны и др. несущие элементы	Наружные ненесущие стены	Перекрытия междуэтажные (в том числе чердачные и над подвалами)	Строительные конструкции бесчердачных покрытий		Строительные конструкции лестничных клеток	
				Настилы (в том числе с утеплителем)	Фермы, балки, прогоны	Внутренние стены	Марши и площадки лестниц
I	R 120	E 30	REI 60	RE 30	R 30	REI 120	R 60
II	R 90	E 15	REI 45	RE 15	R 15	REI 90	R 60
III	R 45	E 15	REI 45	RE 15	R 15	REI 60	R 45
IV	R 15	E 15	REI 15	RE 15	R 15	REI 45	R 15
V	Не нормируется	Не нормируется	Не нормируется	Не нормируется	Не норми-руется	Не нормируется	Не нормируется

Определить фактическую степень огнестойкости многоэтажного здания, если в его конструкции применены:
- стены ненесущие кирпичные с пределом огнестойкости 3 часа;
- колонны бетонные сечением 60*60 с пределом огнестойкости 2,5 часа;
- внутренние перегородки из гипсоволокнистых плит с пределом огнестойкости 0,12 часа;
- перекрытия с пределом огнестойкости 0,75 часа;
- внутренние ненесущие стены с пределом огнестойкости 0,25 часа;
- стены лестничной клетки с пределом огнестойкости 1,5 часа;
- марши и площадки лестницы с пределом огнестойкости 0,75 часа.

Ответ: III

3. ***Инструкция:*** *определить фактический класс конструктивной пожарной опасности здания, используя следующий нормативный акт*

Федеральный закон от 22 июля 2008 г. N 123-ФЗ "Технический регламент о требованиях пожарной безопасности" Таблица 22

Соответствие класса конструктивной пожарной опасности и класса пожарной опасности строительных конструкций зданий, сооружений, строений и пожарных отсеков

Класс конструктивной пожарной опасности	Класс пожарной опасности строительных конструкций				
	Несущие стержневые элементы (колонны, ригели, фермы)	Наружные стены с внешней стороны	Стены, перегородки, перекрытия и бесчердачные покрытия	Стены лестничных клеток и противопожарные преграды	Марши и площадки лестниц в лестничных клетках
С0	К0	К0	К0	К0	К0
С1	К1	К2	К1	К0	К0
С2	К3	К3	К2	К1	К1
С3	Не нормируется	Не нормируется	Не нормируется	К1	К3

Определить фактический класс конструктивной пожарной опасности здания, если в его конструкции применены:
- стены, несущие из керамического кирпича;
- внутренние стены и перегородки из керамического кирпича;
- перекрытия междуэтажные и чердачные железобетонные плиты;
- несущий каркас крыши деревянный с огнезащитной пропиткой класса К2;
- стены лестничной клетки из керамического кирпича;
- марши и площадки лестницы железобетонные.

Ответ: С0

4. ***Инструкция:*** *определить фактический класс конструктивной пожарной опасности здания, используя следующий нормативный акт*

Федеральный закон от 22 июля 2008 г. N 123-ФЗ "Технический регламент о требованиях пожарной безопасности" Таблица 22

Соответствие класса конструктивной пожарной опасности и класса пожарной опасности строительных конструкций зданий, сооружений, строений и пожарных отсеков

Класс конструктивной пожарной опасности	Класс пожарной опасности строительных конструкций				
	Несущие стержневые элементы (колонны,	Наружные стены с внешней стороны	Стены, перегородки, перекрытия и бесчердач-	Стены лестничных клеток и противопожарные преграды	Марши и площадки лестниц в лестнич-

	ригели, фермы)		ные покрытия		ных клетках
С0	К0	К0	К0	К0	К0
С1	К1	К2	К1	К0	К0
С2	К3	К3	К2	К1	К1
С3	Не нормируется	Не нормируется	Не нормируется	К1	К3

Определить фактический класс конструктивной пожарной опасности трехэтажного жилого здания, если в его конструкции применены:
- стены несущие кирпичные класса К0;
- внутренние стены и перегородки класса К1;
- перекрытия междуэтажные класса К1;
- несущий каркас крыши деревянный с огнезащитной пропиткой класса К2;
- полы деревянные окрашенные класса КМ3;
- стены лестничной клетки кирпичные класса К0;
- марши и площадки лестницы бетонные класса К0.

Ответ: С1

4. Критерии по выставлению баллов

Сводная таблица с критериями баллов	
Части	Баллы
А	40
В	40
С	20
Итого (макс. баллы)	100

Критерии оценок	
Баллы	Оценки
86-100	5

71-85	4
49-70	3
Менее 48 баллов	перезачет

Время выполнения тестовых заданий: 45 минут астрономического времени.

Приложение I.10

к программе СПО 20.02.04 «Пожарная безопасность»

КОНТРОЛЬНО-ОЦЕНОЧНЫЕ СРЕДСТВА
УЧЕБНОЙ ДИСЦИПЛИНЫ
ОП.09 Автоматизированные системы управления и связь

2023

СОДЕРЖАНИЕ

1. Пояснительная записка 3

2. Знания, умения по окончанию изучения дисциплины 4

3. Тестовые задания 5

1. ПОЯСНИТЕЛЬНАЯ ЗАПИСКА

Тест предназначен для студентов 3 курса.

Вопросы подобраны таким образом, чтобы можно было проверить подготовку студентов по усвоению соответствующих знаний и умений изученной дисциплины.

Предлагается пакет тестовых заданий по оценке качества подготовки студентов. Пакет содержит проверочные тесты, с помощью которых преподаватель может проверить качество усвоения пройденного материала:

часть А – 49 заданий с кратким ответом – проверка теоретических знаний (задания закрытого типа);

часть В – комплексный практический тест с 14-ю заданиями открытого типа;

часть С – комплексный практический тест с 5-ю заданиями открытого развернутого типа.

С целью проверки знаний и умений изученной дисциплины каждый студент получает следующий пакет:

Часть А (проверка теоретических знаний) - информационный тест, включающий в себя 20 заданий.

Часть А тестового задания включает в себя:

выбор правильного ответа;

множественный выбор;

установление соответствия;

установление правильной последовательности.

За каждый правильный ответ – 2 балла.

Максимальное количество баллов – 40.

Часть В (проверка практических знаний и умений) - комплексный практический тест, включающий в себя 8 заданий открытого типа со свободным ответом.

За каждый правильный ответ – 5 баллов.

Максимальное количество баллов – 40.

Часть С (проверка практических знаний и умений) - комплексный практический тест (письменное задание), включающий в себя 2 задания повышенного уровня сложности открытого типа с развернутым ответом.

За каждый правильный ответ – 10 баллов.

Максимальное количество баллов – 20.

2. ЗНАНИЯ, УМЕНИЯ ПО ОКОНЧАНИЮ ИЗУЧЕНИЯ ДИСЦИПЛИНЫ

В результате освоения обязательной части дисциплины обучающийся должен уметь:

- пользоваться основными видами средств связи и автоматизированных систем управления;

- использовать технологии сбора, размещения, хранения, накопления, преобразования и передачи данных в профессионально ориентированных информационных системах;
- использовать в профессиональной деятельности различные виды программного обеспечения, в том числе специального;
- применять компьютерные и телекоммуникационные средства;

В результате освоения обязательной части дисциплины обучающийся должен знать:
- основные понятия автоматизированной обработки информации;
- общий состав и структуру персональных компьютеров и вычислительных систем;
- состав, функции и возможности использования информационных и телекоммуникационных технологий в профессиональной деятельности;
- методы и средства сбора, обработки, хранения, передачи и накопления информации;
- базовые системные программные продукты и пакеты прикладных программ в области профессиональной деятельности;
- основные методы и приемы обеспечения информационной безопасности;
- преобразования сообщений, сигналов и их особенности, методы передачи дискретных и непрерывных сообщений и сигналов, элементы сжатия данных и кодирования;
- основные понятия построения оконечных устройств систем связи;
- общую характеристику аналоговых и цифровых многоканальных систем связи;
- информационные основы связи;
- устройство и принцип работы радиостанций;
- организацию службы связи пожарной охраны;
- основные физические процессы в системах связи и автоматизированных системах управления;
- сети передачи данных;
- автоматическую телефонную связь;
- организацию сети спецсвязи по линии 01;
- диспетчерскую оперативную связь;
- основные элементы радиосвязи;
- устройство и принцип работы радиостанций;
- организацию службы связи пожарной охраны;
- сети передачи данных;
- информационные технологии и основы автоматизированных систем;
- автоматизированные системы связи и оперативного управления пожарной охраны;
- правила эксплуатации типовых технических средств связи и оповещения;
- принципы основных систем сотовой связи.

3. ТЕСТОВЫЕ ЗАДАНИЯ
Часть А

1. АСУ (автоматизированные системы управления) - это:

- **комплекс технических и программных средств, обеспечивающий управление объектом в производственной, научной или общественной жизни**
- робот - автомат
- компьютерная программа на рабочем столе руководителя завода
- система принятия управленческих решений с привлечением компьютера.

2. Что называют проводной связью
- Связь без физического соединения между передатчиком и приемником;
- **Связь, при которой сообщения передаются по проводам с использованием электрических сигналов**
- передача на расстояние визуальной информации, осуществляемая электрическими сигналами, распространяющимися по проводам, или радиосигналами

3. Связь на пожаре предназначена
- **для управления силами и средствами, обеспечения их взаимодействия и обмена информацией.**
- для обеспечения административно-управленческой деятельности ГПС
- для передачи сообщений о пожарах, катастрофах и других видах ЧС от заявителей и устройств автоматической пожарной и охранно-пожарной сигнализации на ЦУС и в ПСЧ.

4. Автоматизированная система функционирует
- без участия человека
- полностью автоматически
- без компьютерной поддержки
- **при участии человека**

5. Телеконференция - это:
- обмен письмами в глобальных сетях
- информационная система в гиперсвязях
- **система обмена информацией между абонентами компьютерной сети**
- служба приема и передачи файлов любого формат

6. К визуальной относится информация, которую человек воспринимает с помощью
- органов восприятия вкуса
- **органов зрения**
- органов обоняния
- органов слуха

7. Комплекс аппаратных и программных средств, позволяющих компьютерам обмениваться данными:
- интерфейс
- магистраль
- **компьютерная сеть**
- контроллер

8. Операционная система – это комплекс программ, назначение которого -…
- **организация взаимодействия пользователя с компьютером и выполнение других программ**
- обработка текстовых документов и таблиц
- создание новых программных продуктов
- обслуживание банков данных

9. Какие по форме и частоте сигналы применяются для передачи информации в линиях электросвязи
- Высокочастотные, прямоугольные
- Высокочастотные, треугольные
- **Высокочастотные, гармонические**

- Периодические

10. Какие по форме сигналы применяются для передачи информации в линиях электросвязи
- Прямоугольные
- Треугольные
- Периодические
- **Синусоидальные**

11. Какие по частоте сигналы применяются для передачи информации в линиях электросвязи
- **Высокочастотные**
- Низкочастотные
- Постоянного тока
- Хаотические

12. Как называются специальные преобразователи, которые передают информацию через сеть связи?
- декодер;
- перфокарта;
- **модем;**
- передатчики;
- коммутатор.

13. Как называется система АСУ, обеспечивающая автоматизированный сбор и обработку информации?
- **человеко-машинная;**
- автоматическая;
- оперативная;
- комплексная;
- универсальная;

14. В чем преимущество сетей ЭВМ?
- информационная емкость;
- возможность обработки и хранения информации;
- **оперативность выполнения операции;**
- облегчение рабочего процесса;

15. Что составляет информационную базу АСУ?
- потоки промежуточной информации;
- массивы промежуточной информации;
- **потоки и массивы промежуточной информации;**
- технико-экономические показатели;
- только входная информация.

16. Что составляет основу технических средств АСУ, с помощью чего решают все основные задачи?
- программа;
- логистический подход;
- **ЭВМ;**
- модульность;
- целостность.

17. Какова основная цель навигационной программы «ГЛОНАС»?

- **оптимизация графика движения**
- приобрести профессиональные навыки
- информативность
- Безопасность транспортных средств
- Контроль труда и отдыха водителя

18. Разделение на отдельные взаимосвязанные действия в АСУ программного обеспечения называется
- поэлементность
- **дискретность**
- алгоритм
- интеграция
- дифференцированное

19. Кто из перечисленных лиц не может являться участником тушения пожара?
- работники аварийно-спасательных формирований
- нет правильного ответа
- **работники служб жизнеобеспечения населённого пункта**

20. Ресурс средств связи – это
- время фактической наработки до момента поломки
- **время гарантированной наработки до момента списания**
- время гарантированной наработки до момента первого технического обслуживания
- время гарантированной наработки до момента поломки

21. Периодичность проведения технического обслуживания на средствах связи
- ТО-1 (ежедневно), ТО-2 (еженедельно), ТО-3 (ежемесячно), ТО-4 (ежеквартально).
- ТО-1 (ежедневно), ТО-2 (еженедельно), ТО-3 (ежемесячно), ТО-4 (ежегодно).
- **ТО-1 (ежедневно), ТО-2 (еженедельно), ТО-3 (квартально), ТО-4 (сезонно)**

22. Автоматизированная система оперативного управления пожарной охраной создается с целью:
- автоматизации двух процессов: сбора и анализа информации, принятия решений и планирования.
- **совершенствования автоматизации процесса принятия решения персоналом ЕДДС «01» и реализации задач по оперативному управлению пожарно-спасательных формирований при тушении пожаров (ликвидации последствий ЧС) в населенных пунктах и на объектах и, как следствие, повышение эффективности оперативно-тактической деятельности территориальных органов управления по делам ГОЧС;**
- автоматизации процессов сбора, обработки и анализа информации о состоянии управляемых объектов в условиях их функционирования, необходимой для административных работников органов управления;

23. Поставьте оценку качества радиосвязи, если сильно прослушиваются помехи, разборчивость недостаточна
- «плохо»
- **«3»**
- не регламентируется

24. Кто не является должностным лицом гарнизона?
- **радиотелефонист ПСЧ (при наличии ЦППС)**
- оперативный дежурный

- начальник нештатной службы связи

25. В состав, какой нештатной службы гарнизона входят диспетчеры (радиотелефонисты)?
- технической
- связи
- **управления**

26. Что не выполняется при проведении ТО-1 средств связи?
- внешний осмотр
- **смазка**
- проверку креплений всех соединений

27. Радиосвязь территориального гарнизона ГПС включает в себя:
- радиостанции, радиосети, абоненты связи
- узлы связи, радионаправления
- **радиосети и радионаправления**

28. Отчего зависит дальность действия радиостанций?
- от мощности передатчика, и степени зарядки аккумуляторных батарей (для переносных радиостанций)
- от рельефа местности и типа применяемой антенны
- **дальность действия зависит от всего перечисленного**

29. Какие требования предъявляются к помещению ПСЧ (ЦППС, ЦУС)?
- **Объем - не менее 15 м^3 , площадь - не менее 5 м^2 на человека, высота не менее 3м**
- Объем - не менее 14 м^3, площадь - не менее 4,5 м^2 на человека, высота не менее 3м
- Объем - не менее 12 м^3 , площадь - не менее 10 м^2 на человека, высота не менее 2,5 м.

30. Кому в оперативном отношении подчиняется радиотелефонист ПСЧ?
- начальнику караула
- **диспетчеру гарнизона**
- оперативному дежурному

31. Сколько видов технического обслуживания средств связи существует?
- **4**
- 3
- 2

32. Вмешиваться в радиообмен между двумя радиостанциями разрешается:
- только лицам, прошедшим специальную подготовку и имеющим соответствующее разрешение начальника гарнизона.
- всем радиостанциям работающим на отведенных им частотных каналах;
- **только главным радиостанциям и радиостанциям, работающим на месте пожара, при необходимости вызова дополнительных сил и объявления повышенного номера пожара;**

33. Связь по функциональному назначению подразделяется на следующие виды
- **связь извещения, оперативно-диспетчерская связь, связь на пожаре, административно-управленческая связь**
- телефонная, телеграфная, фототелеграфная, громкоговорящая, связь сигнализации
- проводная, оптоволоконная, радиосвязь

34. К нарушениям дисциплины связи НЕ относятся:
- передача сведений, не подлежащих оглашению, переговоры частного характера
- **вхождение в радиосети служб жизнеобеспечения**
- передача позывных большее число раз, чем предусмотрено Наставлением) по службе связи в ГПС

35. На какие виды по функциональному назначению подразделяется связь в ГПС?
- связь оповещения, связь на пожаре (ЧС), административно-управленческая связь
- телефонная связь, радиосвязь, факсимильная связь, электронная связь
- **связь извещения, оперативно-диспетчерская связь, связь на пожаре (ЧС), административно-управленческая связь**

36. Структурная схема автоматизированной системы оперативного управления пожарной охраной состоит из следующих взаимосвязанных составных частей (систем):
- организационное обеспечение, математическое обеспечение, программное обеспечение, информационное обеспечение, лингвистическое обеспечение, технологическое обеспечение.
- Автоматических телефонных станции различных систем и емкости, пультов оперативно-диспетчерской и оперативной связи разных типов и емкостей, систем оповещения, систем радиотелефонной связи, устройств аудио - видеозаписи и оргтехника, системы теле- видеонаблюдения
- **системы оперативно-диспетчерского управления; системы оперативно-диспетчерской связи; системы организационного и правового обеспечения; информационно-управляющей вычислительной системы**

37. Диспетчер (радиотелефонист) ПСЧ в оперативном отношении подчиняется
- начальнику караула подразделения ГПС;
- начальнику подразделения ГПС.
- **диспетчеру гарнизона;**

38. Когда проводится ТО-2 на средствах связи?
- по мере необходимости
- **еженедельно**
- ежедневно

39. В зависимости от назначения средства связи подразделяются на:
- проводные и беспроводные
- боевые и резервные
- **оперативные и учебные**

40. К нарушениям дисциплины связи:
- проверка выполнения установленного порядка использования средств радиосвязи, соблюдение правил радиообмена в радиосетях и радионаправлениях, выявление радиостанции пожарной охраны, входящие в связь без разрешения или на неустановленных (произвольных) рабочих каналах; наблюдение за качеством работы средств радиосвязи; изучение видов радиопомех в диапазоне отведенных частот;
- **передача сведений, не подлежащих оглашению, переговоры частного характера, передача позывных большее число раз, чем предусмотрено Наставлением, переговоры с абонентами, не назвавшими свои позывные, разглашение позывных и частот рабочих каналов;**
- подготовка к работе в заданном режиме, установление связи, передача информации, контроль за состоянием связи и режимами работы аппаратуры и оборудования, оперативные

переключения, ведение технической документации.

41. Когда образуется радиосеть?
- при работе общими радиоданными трех и более радиостанций
- по распоряжению начальника службы связи
- **при работе двух и более радиостанций**

42. К какой группе помещений по степени опасности поражения людей током относятся ПСЧ?
- нормативными документами не регламентируется
- группе помещений повышенной опасности
- **группе помещений без повышенной опасности**

43. Поставьте оценку качества радиосвязи, если сильно прослушиваются помехи, разборчивость недостаточна
- **«3»**
- «2»
- «плохо»

44. Оптимизация сети специальной связи сводится:
- к созданию комплексных систем, предназначенных для автоматизации всех основных процессов управления: сбора и анализа информации, разработки вариантов решения и планов, доведения решений до исполнения и контроля исполнения
- **к нахождению минимального числа линий связи «01» и диспетчеров, при которых обеспечивается заданная вероятность отказа в обслуживании (вероятность потери вызова) и необходимая пропускная способность сети специальной связи**
- к совершенствованию автоматизации процесса принятия решения персоналом ЕДДС «01» и реализации задач по оперативному управлению пожарно-спасательных формирований при тушении пожаров (ликвидации последствий ЧС) в населенных пунктах и на объектах и, как следствие, повышение эффективности оперативно-тактической деятельности территориальных органов управления по делам ГОЧС

45. В зависимости от назначения средства связи подразделяются на :
- **оперативные, учебные**
- учебные, служебные
- служебные, оперативные

46. Кем и когда проводится ТО-1 средств связи в подразделениях ГПС?
- **проводится личным составом подразделения при приеме и сдаче дежурства**
- проводится дежурным радиотелефонистом (диспетчером) при приеме и сдаче дежурства
- проводится мастером связи по утвержденному графику
- проводится личным составом подразделения по утвержденному графику

47. Поставьте оценку качества радиосвязи, если прослушиваются помехи, слова разборчивы
- «3»
- **«4»**
- «плохо»

48. К нарушениям дисциплины связи НЕ относятся:
- **вхождение в радиосети служб жизнеобеспечения**
- переговоры частного характера
- передача сведений, не подлежащих оглашению

49. Служба связи - это...

- специально созданная служба по обеспечению боевой готовности пожарной охраны к тушению пожаров и проведения АСР.
- **система подразделений связи ГПС, а также вид деятельности по обеспечению связи в ГПС, эффективному комплексному применению средств связи и квалифицированной технической эксплуатации этих средств в органах управления и подразделениях.**
- организационно-техническое объединение сил и средств связи для обеспечения деятельности подразделений ГПС МЧС России по тушению пожаров и проведению АСР.

Часть В

Инструкция: расшифруйте аббревиатуру

1. ГЛОНАС

Ответ: Глобальная Навигационная Спутниковая Система

Инструкция: расшифруйте аббревиатуру

2. ЕДДС

Ответ: единая дежурно-диспетчерская служба

Инструкция: расшифруйте аббревиатуру

3. ТфОП

Ответ: телефонная сеть общего пользования

Инструкция: расшифруйте аббревиатуру

4. ЦУКС

Ответ: центр управления кризисными ситуациями

Инструкция: расшифруйте аббревиатуру

5. ОФПС

Ответ: отдел федеральной противопожарной службы

Инструкция: Установить соответствие

6.

1)	Своевременность	А)	способность связи противостоять несанкционированному получению, уничтожению и (или) изменению информации, передаваемой (принимаемой, хранимой, обрабатываемой и отражаемой) с использованием технических средств связи и автоматизированного управления, а также нарушений обмена информацией вследствие всех видов воздействий на систему связи и ее элементы.
2)	Достоверность	Б)	способность связи обеспечивать передачу или доставку сообщений или ведение переговоров в заданные сроки.
3)	Безопасность	В)	способность связи обеспечивать воспроизведение передаваемых сообщений в пунктах приема с заданной точностью.

Ответ: 1)-Б), 2)-В), 3)-А)

7. Назовите стационарные и подвижные узлы связи гарнизона.

Ответ: узел связи ЕДДС, пункт связи отряда, пункт связи части, подвижной (мобильный) узел связи.

Инструкция: Установить соответствие

8.

1)	К подвижным объектам связи относятся	А)	стационарные узлы связи, усилительные и ретрансляционные пункты
2)	К стационарным объектам связи относятся	Б)	стационарные антенно-мачтовые и фидерные устройства, постоянные кабельные и воздушные линии связи
3)	К сооружениям связи относятся	В)	средства связи, смонтированные на транспортных средствах

Ответ: 1)-В), 2)-А), 3)-Б)

Инструкция: дополните предложение недостающим словом

9. Связь _____ обеспечивает передачу сообщений о пожарах от заявителей и устройств автоматической пожарной и охранно-пожарной сигнализации на ЕДДС и ПСЧ

Ответ: извещения

Инструкция: дополните предложение недостающими словами

10. Радиотелефонист, работающий с носимой радиостанцией, подчиняется _____и лицу, в распоряжение которого он направлен

Ответ: начальнику караула (командиру отделения)

11. Назовите обязанности радиотелефониста, работающего с носимой радиостанцией.

Ответ: он обязан устанавливать и поддерживать связь с работающими на пожаре радиостанциями; знать позывные работающих на пожаре радиостанций; вести переговоры с соблюдением правил радиообмена; иметь карандаш и блокнот для записи.

12. Где устанавливаются возимые радиостанции?

Ответ: на основных и специальных пожарных автомобилях в соответствии с табелем положенности.

13. Для чего предназначена электрическая связь?

Ответ: для передачи на расстояние сообщений с помощью электрических сигналов

Инструкция: Установить соответствие

14.

1)	Симплексная радиосвязь	А)	двухсторонняя радиосвязь, при которой каждый абонент ведет только передачу или только прием поочередно, выключая свой передатчик на время приема
2)	Дуплексная радиосвязь	Б)	двухсторонняя радиосвязь, при которой прием и передача ведутся одновременно

Ответ: 1)-А), 2)-Б)

Часть С

1. Технические средства, устанавливаемые на автомобилях связи и освещения.

Ответ: Находящийся на вооружении гарнизона пожарной охраны автомобиль связи и освещения (АСО) предназначен для доставки к месту пожара технических средств, обеспечивающих освещение места пожара и боевых участков, связь между штабом пожаротушения, ЦУС (ЦПР) и экстренными службами города (службами взаимодействия). Для энергоснабжения технических средств на автомобиле имеется электросиловая установка. В настоящее время используются два типа АСО, основные характеристики которых приведены в табл.5

Автомобиль связи и освещения позволяют обеспечить освещение до 3-х боевых участков и организовать радиосвязь по двум радионаправлениям: - с боевыми участками и с ЦУС гарнизона.

Коммутатор оперативной связи, помимо прямой телефонной связи с боевыми участками, при подключении к ГТС позволяет организовать телефонную связь с абонентами города.

Таблица №2.5

Основные характеристики АСО

Показатели	**АСО-20 (ГАЗ-3308)**	**АСО-20 (Камаз-4208)**
Масса с полной нагрузкой, *кг*	5950	14000
Численность боевых расчетов, *чел*	6	11
Мощность генератора, *кВт*	20	20
Напряжение генератора, *В*	230	230
Трансформаторы понижающие: ТС-25 ОСО	АКБ 5КН-160	АКБ 5КН-160
Выпрямительное устройство	1 ед. «ВСА-10»	1 ед. «ВСА-10»
Прожекторы, *шт.*	10	12
Радиостанция возимая	2 ед. «Motorola GM-360»	2 ед. «Motorola GM-660»
Радиостанция носимая	6 ед. «Motorola GP-	8 ед. «Motorola

	300»	GP-300»
Громкоговорящая установка	3 ед. «УМ-100»	4 ед. «УМ 100»
Телефонный коммутатор	1 ед. «КОС-8»	1 ед. «КОС-10»
Катушки с силовым кабелем длиной, *м*	30х1050	35х1050
Катушки с телефонным кабелем, *м*	3х400	4х400
Громкоговоритель	5 ед. ГРД-10	6 ед. ГРД-25
Телефонные аппараты полевые	3 ед. ТА	3 ед. ТА
Специальное громкоговорящее устройство	1 ед. СГУ-100	1 ед. СГУ-100

2. Разработка схемы организации связи на пожаре.

Ответ: Связь на пожаре предназначена для управления силами и средствами, обеспечения их взаимодействия и обмена информацией. Связь на пожаре организуется для четкого управления пожарными подразделениями на месте пожара, обеспечения их взаимодействия и своевременной передачи информации с места пожара на ЦУС или ПЧ. На месте пожара должны быть организованы следующие виды связи:

- ***связь управления*** - между руководителем тушения пожара (РТП), штабом пожаротушения (НШ), начальником тыла (НТ), боевыми участками (БУ) и подразделениями, работающими на пожаре при помощи возимых и носимых радиостанций, полевых телефонных аппаратов и переговорных устройств, громкоговорящих устройств и мегафонов;
- ***связь взаимодействия*** - между начальниками боевых участков и подразделениями, работающими на пожаре, при помощи радиостанций, полевых телефонных аппаратов и сигнально-переговорных устройств;
- ***связь информации*** - между оперативным штабом пожаротушения (РТП) и ЦУС с использованием телефонных аппаратов городской телефонной сети или с помощью радиостанции, установленной на автомобиле связи и освещения.

Для организации проводной связи используется коммутатор оперативной связи (КОС), обеспечивающий подключение полевых телефонных аппаратов РТП и начальников боевых участков. Для организации телефонной связи РТП с диспетчером ЦУС в КОС предусмотрена возможность подключения к телефонной сети города через районную АТС.

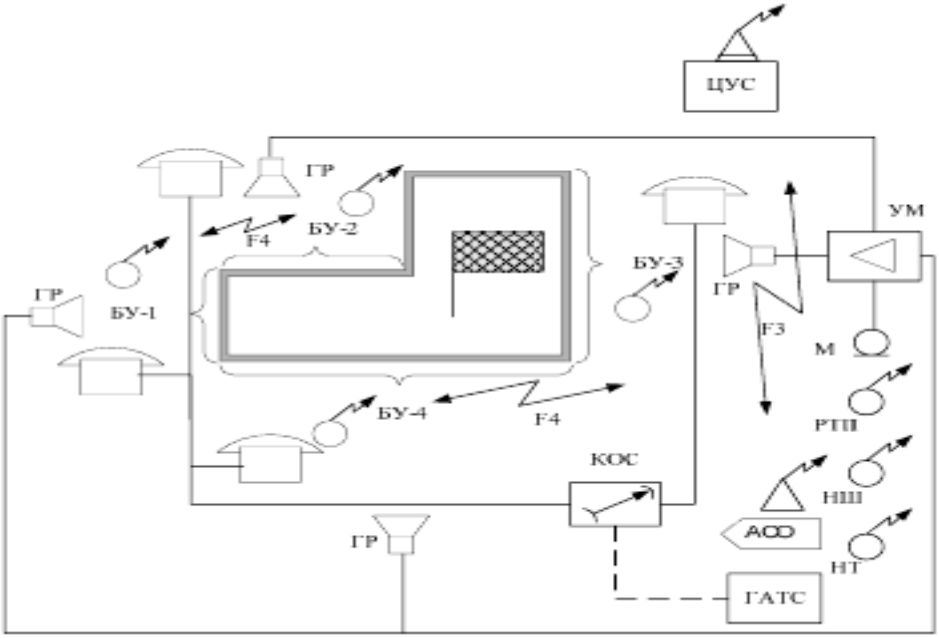

3. Назначение и основные функции автоматизированной системы связи и оперативного управления подразделениями пожарной охраны (АССОУПО).

Ответ: АССОУПО предназначена для хранения информации о состоянии пожарной техники в гарнизоне; расписаний выездов пожарных подразделений; приема и автоматической регистрации всех видов поступающей информации; автоматизированного анализа поступающей информации и выработки оптимального управленческого решения; автоматической передачи распоряжений пожарным частям; контроля исполнения распоряжений, автоматического отображения оперативной обстановки в городе на электрифицированном светоплане города и ряда других задач.
Основным назначением АССОУПО является создание автономной автоматизированной системы управления силами и средствами гарнизона пожарной охраны или как часть комплексной автоматизированной системы управления (АСУ) пожарной охраны крупного административного центра.
На центр АССОУПО возлагаются следующие функции:
- управление работой оперативно-диспетчерской службы;
- управление пожарными частями ГПО;
- обеспечение руководителей тушения пожаров необходимой информацией;
- управление силами и средствами гарнизонов;
- текущее и перспективное планирование оперативно-служебной деятельности;
- обеспечение необходимой информацией подразделений и служб пожарной охраны для принятия управленческих решений по различным направлениям деятельности;
- совершенствование процесса управления путем автоматизации решения новых задач;
- качественная эксплуатация программного, информационного и технического обеспечения АССОУПО;
- развитие и совершенствование информационной базы АССОУПО;
- разработка и реализация решений по совершенствованию процесса использования технических средств обработки информации;
- обеспечение качественного технического обслуживания комплекса технических средств АССОУПО.

4. Задачи ЦУС.

Ответ:

1. Обеспечение круглосуточного приема от населения и организаций любых сообщений о пожарах, происшествиях и так далее, несущих информацию об угрозе или факте возникновения ЧС, а также коммутацию телефонного вызова в дежурные службы, в чьем ведении находится решение данных вопросов.
2. Анализ и оценка достоверности поступившей информации, доведение ее до ЕДДС «01» муниципальных образований, органов управления по делам ГО и ЧС, дежурно-диспетчерских служб (далее – ДДС), в компетенцию которых входит реагирование на принятое сообщение.
3. Обобщение сведений о наличии сил и средств ГПС и ППС территориального гарнизона
4. Своевременное направление подразделений территориального гарнизона в соответствии с расписаниями выездов (планами привлечения) на тушение пожаров и связанных с ними первоочередных аварийно-спасательных работ.
5. Информирование в установленном порядке должностных лиц гарнизона о выезде подразделений и обстановке на месте их работы.

6. Доведение подразделениям местных гарнизонов информации и распоряжений начальника дежурной смены службы пожаротушения и других должностных лиц территориального гарнизона по вопросам усиления гарнизонной и караульной службы.
7. Обеспечение оперативно-диспетчерской связи с подразделениями гарнизона.
8. Прием и передачу информации с места работы подразделений.
9. Обеспечение надлежащей связи с наиболее важными объектами города и службами, взаимодействующими с органами управления и подразделениями ГПС.
10. Обеспечение руководителя тушения пожаров оперативной и справочной информацией.
11. Обеспечение регистрации приказов, сообщений и переговоров по линиям спецсвязи «01», другими телефонным линиям и радиоканалам с помощью аппаратуры специальной магнитной записи.
12. Информирование подразделений гарнизона об изменении оперативной обстановки.
13. Постоянный радиоконтроль в радиосетях ГПС и ПСС.
14. Своевременное формирование оперативно-справочной информации.

5. Виды связи.

Ответ:
- телефонная связь,
- видеотелефонная связь,
- телеграфная связь,
- передача данных,
- факсимильная связь,
- телевизионная связь.

Телефонная связь – это вид электросвязи, обеспечивающий передачу (прием) речевой информации, переговоры должностным лицам органов управления. Телефонная связь создает условия, близкие к личному общению, поэтому является наиболее удобной в тактическом звене управления, но сохраняет свое значение и в других звеньях управления. С целью скрытия от противника содержания телефонных переговоров в каналах связи применяется аппаратура засекречивания или устройства технического маскирования речи.

Телеграфная связь – вид электросвязи, обеспечивающий обмен телеграммами (краткими текстовыми сообщениями) и переговоры должностным лицам органов управления с применением средств телеграфной связи.

Факсимильная связь – это вид электросвязи, обеспечивающий обмен документальной информацией в цветном и черно-белом изображении. Она предназначается для передачи документов в виде карт, схем, чертежей, рисунков и буквенно-цифровых текстов в черно-белом или цветном изображении. Данная связь представляет большое удобство должностным лицам органов управления, так как на приемном устройстве получается готовый для дальнейшей работы документ с соответствующими подписями и печатями. Факсимильная связь находит применение в оперативном и стратегическом звеньях управления.

Передача данных – это вид электросвязи, обеспечивающий обмен формализованными и неформализованными сообщениями между электронно-вычислительными комплексами, автоматизированными рабочими местами должностных лиц пунктов управления. Она предназначается для обмена информацией в автоматизированных системах управления войсками и оружием (АСУВО). Под данными будем понимать информацию, представленную в виде, пригодном для автоматической обработки.

Видеотелефонная связь – это вид электросвязи обеспечивающий переговоры должностных лиц органов управления с одновременной передачей подвижных изображений. Данный вид связи применяется только в высших звеньях управления.
Телевизионная связь – это вид электросвязи, обеспечивающий передачу боевой обстановки и других событий на местности в реальном масштабе времени. Она используется в высших звеньях управления.

Приложение I.11

к программе СПО 20.02.04 «Пожарная безопасность»

КОНТРОЛЬНО-ОЦЕНОЧНЫЕ СРЕДСТВА
УЧЕБНОЙ ДИСЦИПЛИНЫ
ОП.06 Пожарно-строевая подготовка

2023

СОДЕРЖАНИЕ

1. Пояснительная записка 3

2. Знания, умения по окончанию изучения дисциплины 4

3. Тестовые задания 5

1. ПОЯСНИТЕЛЬНАЯ ЗАПИСКА

Тест предназначен для студентов 2 курса.

Вопросы подобраны таким образом, чтобы можно было проверить подготовку студентов по усвоению соответствующих знаний и умений изученной дисциплины.

Предлагается пакет тестовых заданий, по оценке качества подготовки студентов. Пакет содержит проверочные тесты, с помощью которых преподаватель может проверить качество усвоения пройденного материала:

- часть А – 56 заданий с кратким ответом – проверка теоретических знаний (задания закрытого типа);
- часть В – комплексный практический тест с 10 заданиями открытого типа;
- часть С – комплексный практический тест с 3 заданиями открытого развернутого типа.

С целью проверки знаний и умений изученной дисциплины каждый студент получает следующий пакет:

Часть А (проверка теоретических знаний) - информационный тест, включающий в себя 20 заданий.

Часть А тестового задания включает в себя:

43. выбор правильного ответа;
44. множественный выбор;

45. установление соответствия;
46. установление правильной последовательности;
47. закончить предложение.

За каждый правильный ответ – 2 балла.

Максимальное количество баллов – 40.

Часть В (проверка практических знаний и умений) - комплексный практический тест, включающий в себя 8 заданий открытого типа со свободным ответом.

За каждый правильный ответ – 5 баллов.

Максимальное количество баллов – 40.

Часть С (проверка практических знаний и умений) - комплексный практический тест (письменное задание), включающий в себя 2 задания повышенного уровня сложности открытого типа с развернутым ответом.

За каждый правильный ответ – 10 баллов.

Максимальное количество баллов – 20.

2. ЗНАНИЯ, УМЕНИЯ ПО ОКОНЧАНИЮ ИЗУЧЕНИЯ ДИСЦИПЛИНЫ

В результате освоения дисциплины обучающийся должен уметь:

- выполнять требования руководящих документов при несении караульной службы;
- принимать закрепленное за номерами расчетов на пожарных автомобилях пожарно-техническое вооружение, аварийно-спасательное оборудование, средства связи и содержать их в постоянной готовности;
- принимать от заявителя и фиксировать информацию о пожаре; подавать сигнал «Тревога» и передавать информацию о пожаре начальнику караула;
- оформлять и вручать должностному лицу, возглавляющему караул (дежурную смену), путевые листы о выезде на пожар (чрезвычайную ситуацию) и оперативную документацию;
- выполнять действия пожарного по сигналу «Тревога»;
- проводить предварительное и полное развертывание, прокладывать магистральные и рабочие линии;
- выполнять обязанности соответствующих номеров расчета пожарных автомобилей; работать с различными стволами и приборами подачи огнетушащих веществ;

- осуществлять мероприятия по приведению караула в готовность к выполнению задач по предназначению после возвращения с пожара или пожарно-тактических занятий;

- выполнять требования безопасности при выполнении профессиональных задач во время несения службы, тушения пожаров и проведения аварийно-спасательных работ.

В результате освоения дисциплины обучающийся должен знать:

- организационно-структурное построение пожарных подразделений, организацию и порядок их взаимодействия;

- организацию и задачи гарнизонной и караульной службы;

- обязанности пожарного при несении караульной службы на постах, в дозорах и во внутреннем наряде;

- требования Устава пожарной охраны, наставлений, указаний и других руководящих документов, регламентирующих организацию и несение караульной и гарнизонной службы;

- обязанности пожарного при организации работы по сосредоточению сил и средств на пожаре; силы и средства, необходимые для выполнения задач при тушении пожаров, при локализации и ликвидации аварий и аварийных ситуаций;

- правила охраны труда, техники безопасности, производственной санитарии и противопожарной защиты.

3. ТЕСТОВЫЕ ЗАДАНИЯ

Часть А

1. Надевание пожарным боевой одежды и снаряжения на оценку «отлично» выполняется за время:

а) **21**
б) 23
в) 25
г) 27

2. Перед выполнением нормативов по развертыванию пожарного и аварийно-спасательного оборудования обучаемые выстраиваются у автомобиля с направляющим напротив…

а) **оси заднего колеса в сторону кабины**
б) оси переднего колеса
в) за пожарным автомобилем
г) дверцы кабины личного состава

3. Когда начинается учебный год по подготовке личного состава дежурных смен в пожарной охране?

а) 5 января
б) 15 января каждого года
в) 1 сентября
г) 1 февраля

4. Когда заканчивается учебный год по подготовке личного состава дежурных смен в пожарной охране?

а) 15 декабря каждого года
б) 31 июня
в) 1 мая
г) 1 сентября

5. Для закрепления спасательной веревки за конструкцию в пожарной охране применяется…

а) четыре способа
б) два способа
в) три способа
г) один способ

6. Каким способом необходимо подымать рукавную линию со стволом по выдвижной лестнице?

А) надевать на плечо за лямку
Б) держать в правой руке
В) пропустить между ног и перекинуть через плечо
Г) произвольно

7. Надевание пожарным боевой одежды и снаряжения на оценку «хорошо» выполняется за время…

А) 28 сек.

Б) 23 сек.
В) 29 сек.
Г) 30 сек.

8. Назовите приказ, регламентирующий охрану труда в подразделениях пожарной охраны

а) приказ МЧС РФ от 5 мая 2008 г. N 240
б) **приказ Минтруда России от 11.12.2020 N 881н**
в) приказ МЧС РФ от 31 марта 2011г. N 156
г) приказ МЧС РФ от 05 апреля 2011г. N 167

9. Назовите приказ МЧС, регламентирующий порядок прохождения службы в подразделениях пожарной охраны

а) приказ МЧС РФ от 5 мая 2008 г. N 240
б) приказ МЧС РФ от 31 декабря 2002 г. N 630
в) приказ МЧС РФ от 31 марта 2011г. N 156
г) приказ МЧС России от 20 октября 2017 г. № 452

10. Назовите приказ МЧС, регламентирующий порядок тушения пожаров подразделениями пожарной охраны

а) приказ МЧС РФ от 5 мая 2008 г. N 240
б) приказ МЧС РФ от 31 декабря 2002 г. N 630
в) **приказ МЧС РФ от 16 октября 2017 года N 444**
г) приказ МЧС РФ от 05 апреля 2011г. N 167

11. Во сколько увеличивается длина рукавной линии при прокладке напорных рукавов по горизонтали?

а) в 1,2 раза
б) в 4 раза
в) не увеличивается
г) в 5 раз

12. Назовите при соблюдении каких условий допускается работа на выдвижной лестнице со стволом в соответствии с Правилами по охране труда в подразделениях пожарной охраны.

а) только после закрепления пожарного карабина за ступеньку лестницы
б) после закрепления пожарного карабина за конструкцию здания
в) после закрепления пожарного карабина за тетиву лестницы
г) без закрепления за ступени лестницы

13. В каком случае нарушаются Правила по охране труда в подразделениях пожарной охраны при установке выдвижной трехколленной лестницы к зданию

а) лестница выступает выше подоконника
б) лестница установлена в двух метрах от здания
в) лестница установлена под балконом
г) лестница установлена под углом 50^0

14. Ответственность за безопасность проведения занятия по ПСП несет

а) начальник караула
б) начальник части
в) преподаватель
г) руководитель занятия

15. Рабочая рукавная линия предназначается для
а) для подачи воды от разветвления к стволу
б) для подачи воды между автомобилями
в) для подачи воды от насоса до разветвления
г) для забора воды

16. ВС-125 это- **…**
а) водосборник, модель 125
б) **водосборник, диаметр 125 мм**
в) сетка всасывающая, диаметр 125 мм
г) сетка всасывающая, модель 125

17. СВ -125 это- **…**
а) водосборник, модель 125
б) водосборник, диаметр 125 мм
в) сетка всасывающая, диаметр 125 мм
г) сетка всасывающая, модель 125

18. Длина лестницы штурмовки
а) **4100 мм**
б) 3800 мм
в) 3900 мм
г) 4500 мм

19. Длина выдвижной трехколенной лестницы в выдвинутом состоянии
а) 10,7 м
б) 9 м
в) 11м
г) 12 м

20. Виды пожарных рукавов по назначению
а) всасывающие, напорные, напорно-всасывающие
б) всасывающие, напорные
в) напорные, напорно-всасывающие
г) всасывающие, напорно-всасывающие

21. Всасывающие рукава имеют длину
а) 2 м
б) **4 м**
в) 20 м
г) 10 м

22. Норматив 4.3 «Закрепление спасательной веревки за конструкцию» фиксируется в момент
а) отпускания веревки из рук
б) поднятия руки
в) закрепления за карабин
г) подачи голосом команды «Узел связал»

23. При каком **результате** ставится оценка «отлично» при закреплении спасательной веревки за конструкцию?
а) 8 сек.
б) 6 сек.
в) 4 сек
г) 10 сек.

24. Периодичность испытания выдвижной трехколенной лестницы
а) 1 раз в год
б) 2 раза в год
в) 4 раза в год
г) 12 раз в год

25. Периодичность испытания штурмовой лестницы лестницы
а) 12 раз в год
б) 2 раза в год
в) 4 раза в год
г) 1 раз в год

26. Периодичность испытания лестницы-палки
а) 4 раза в год
б) 2 раза в год
в) **1 раз в год**
г) 12 раз в год

27. Периодичность испытания рукавных задержек
а) 4 раза в год
б) 2 раза в год
в) **1 раз в год**
г) 12 раз в год

28. Периодичность испытания пожарного карабина
а) 12 раз в год
б) 2 раза в год
в) 4 раза в год
г) 1 раз в год

29. Периодичность испытания пожарного пояса
а) 12 раз в год

б) 2 раза в год
в) 4 раза в год
г) 1 раз в год

30. Вертикальные рукавные линии должны крепиться из расчета:
а) две рукавных задержки за верхний рукав
б) одна рукавная задержка на рукав
в) по одной рукавной задержке на верхний и средний рукав
г) три рукавных задержки

31. Количество газодымозащитников в звене ГДЗС
а) 1
б) 3
в) 10
г) 6

32. Инструктаж, проводимый перед разовыми работами
а) целевой
б) повторный
в) внеплановый
г) первичный

33. Масса груза при испытании выдвижной трехколенной лестницы
а) 100 кг на каждое колено
б) 50 кг
в) 400 кг
г) 500 кг

34. Масса груза при испытании штурмовой лестницы
а) 100 кг на каждое колено
б) **80 кг на каждую тетиву**
в) 200 кг
г) 300 кг

35. Масса груза при испытании лестницы палки
а) 100 кг на каждое колено
б) 120 кг
в) 200 кг
г) 300 кг

36. Под каким углом становится трехколенная выдвижная лестница при испытании
а) 90^0
б) 50^0
в) 55^0
г) $\mathbf{75^0}$

37. Под каким углом становится лестница-палка при испытании

а) 90^0

б) 50^0

в) 55^0

г) $\mathbf{75^0}$

38. На какое время нагружается лестница-палка при испытании

а) 2 мин

б) 5мин

в) 10 мин

г) 20 мин

39. На какое время нагружается штурмовая лестница при испытании

а) 20 мин

б) 5мин

в) 10 мин

г) 2 мин

40. На какое время нагружается выдвижная трехколенная лестница при испытании

а) 20 мин

б) 5мин

в) 10 мин

г) 2 мин

41. При каком результате ставится оценка «хорошо» при закреплении спасательной веревки за конструкцию?

а) 8 сек.

б) 2 сек.

в) 5 сек

г) 10 сек.

42. При каком результате ставится оценка «удовлетворительно» при закреплении спасательной веревки за конструкцию?

1. 12 сек.

2.2 сек.

3. 6 сек

4. 10 сек.

43. При соблюдении каких условий, согласно Нормативов по пожарно-строевой подготовке боевая одежда считается надетой?

а) куртка застегнута на все пуговицы (крючки), пояс застегнут и заправлен под пряжку, каска надета без затяжки подбородочного ремня

б) произвольно, главное чтобы собрался

в) куртка застегнута на верхнюю и нижнюю пуговицы (крючки), пояс застегнут и заправлен под пряжку, подбородочный ремень каски подтянут

г) **куртка застегнута на все пуговицы (крючки), пояс застегнут и заправлен под пряжку, подбородочный ремень каски подтянут**

44. Боевая одежда пожарных состоит

а) из комбинезона с бахилами, куртки, трехпалых рукавиц и капюшона с обзорным иллюминатором

б) **из брюк, куртки и рукавиц с крагами**

в) из плаща и рукавиц

г) из куртки, топорика и каски

45. Какие условия существуют для выполнения Нормативов по пожарно-строевой подготовке начальствующего состава пожарной охраны?

а) с показателями ниже, чем для рядового состава

б) с более жесткими показателями

в) без учета времени

г) нормативы одинаковые для всех

46. При выполнении каких условий посадка в автомобиль считается законченной?

а) когда в кабину автомобиля сядет начальник караула

б) когда весь личный состав боевого расчета займет свои места в автомобиле и закроет двери кабины

в) когда в кабине окажется командир отделения

г) радиотелефонист дал отмашку

47. В снаряжение пожарного входит

а) куртка, брюки, каска, пояс

б) каска, пояс, топор, средства зашиты органов дыхания

в) средства зашиты ног, средства зашиты рук, каска, пояс с карабином, топор

г) топор, лом, средства зашиты органов дыхания, рация, фонарь

48. Для наращивания рабочей рукавной линии при тушении пожара без остановки подачи воды допустимо?

а) удерживая рукав, отсоединить ствол

б) без остановки работы насоса невозможно

в) закрыть вентиль разветвления

г) пережать рукав его сгибанием и наступив на него

49. Норматив на выполнение норматива по подъему в окно 4 этажа учебной башни по штурмовой лестнице, старт за 32.25 метра на оценку «отлично».

а) 11 сек

б) 28 сек

в) 40 сек

г) 50 сек

50. Норматив на выполнение норматива вязка двойной спасательной петли с надеванием на пострадавшего на оценку «отлично».

а) 11 сек

б) 21 сек

в) 40 сек

г) 50 сек

Часть В

1. Расход ГПС-600 по пене 600 литров в секунду. Какой расход по раствору, если кратность пены 100.
Ответ: 6 литров в сек

2. Расход ГПС-2000 по пене 2000 литров в секунду. Какой расход по раствору, если кратность пены 100.
Ответ: 20 литров в сек

3. Расход ГПС-2000 по пене 2000 литров в секунду. Расход по раствору 20 литров в секунду. Определить кратность пены.
Ответ: 100

4. Расход ГПС-600 по пене 600 литров в секунду. Расход по раствору 6 литров в секунду. Определить кратность пены.
Ответ: 100

5. Расход ГПС-600 по раствору 6 литров в секунду. Раствор пенообразователя 6-процентный. Определить состав раствора по воде и пенообразователю в литрах/сек.
Ответ: 5.64 воды и 0.36 пенообразователя литров/сек

6. Расход ГПС-2000 по раствору 20 литров в секунду. Раствор пенообразователя 6-процентный. Определить состав раствора по воде и пенообразователю в литрах/сек.
Ответ: 18.8 воды и 1.2 пенообразователя литров/сек

7. Расход ГПС-200 по пене 200 литров в секунду. Какой расход по раствору, если кратность пены 100.
Ответ: 2 литра в сек

8. Расход ГПС-200 по пене 200 литров в секунду. Расход по раствору 2 литров в секунду. Определить кратность пены.
Ответ: 100

9. На какое время работы достаточно запаса воды в АЦ-1,3-20 (без установки на водоисточник), если на тушение подали стволы с общим расходом 10 литров в секунду. Потерями в рукавах пренебречь.
Ответ: 130 сек

10. На какое время работы достаточно запаса воды в АЦ-6-40 (без установки на водоисточник), если на тушение подали стволы с общим расходом 20 литров в секунду. Потерями в рукавах пренебречь.
Ответ: 300 сек

11. На какое время работы достаточно запаса воды в АЦ-5-40 (без установки на водоисточник), если на тушение подали стволы с общим расходом 20 литров в секунду. Потерями в рукавах пренебречь.
Ответ: 300 сек

12. На какое время работы достаточно запаса воды в АЦ-3-40 (без установки на водоисточник), если на тушение подали стволы с общим расходом 30 литров в секунду. Потерями в рукавах пренебречь.

Ответ: 100 сек

13. На какое время работы достаточно запаса воды в АЦ-8-40 (без установки на водоисточник), если на тушение подали стволы с общим расходом 20 литров в секунду. Потерями в рукавах пренебречь.
Ответ: 400 сек

14. На какое время работы достаточно запаса воды в АЦ-9-40 (без установки на водоисточник), если на тушение подали стволы с общим расходом 30 литров в секунду. Потерями в рукавах пренебречь.
Ответ: 300 сек

15. На какое время работы достаточно запаса воды в АПП-0.5-4 (без установки на водоисточник), если на тушение подали ствол с расходом 4 литра в секунду. Потерями в рукавах пренебречь.
Ответ: 125 сек

Часть С

Инструкция:

- Записать действия в правильной последовательности (расставить в соответствии с порядком выполнения действий)

А	Команда «Ствол «Б» на тушение, марш!»
Б	Отбой
В	Развертывание
Г	Распределение обязанностей согласно табеля
Д	Построение напротив задней оси автомобиля

Ответ: Д, Г, А, В, Б

Инструкция:

- Записать действия в правильной последовательности (расставить в соответствии с порядком выполнения действий)

А	Установка колонки на гидрант
Б	Открытие вентилей колонки, забор воды
В	Подсоединение рукавов от колонки к ВС-125
Г	Открепление пожарного оборудования
Д	Открытие отсеков пожарного автомобиля

Ответ: Д, Г, А, В, Б

Инструкция:

- Записать действия в правильной последовательности (расставить в соответствии с порядком выполнения действий)

А	Установка лестницы в окно 3 этажа
Б	Снятие выдвижной лестницы с пожарного автомобиля
В	Страховка лестницы
Г	Переноска лестницы до учебной башни
Д	Подъем пожарного в окно 3 этажа

Ответ: Б, Г, А, В, Д

Инструкция:

- Записать действия в правильной последовательности (расставить в соответствии с порядком выполнения действий)

А	Установка лестницы в окно 2 этажа
Б	Снятие штурмовой лестницы с пожарного автомобиля
В	Подъем по лестнице в окно 2, затем в окно 3 этажа
Г	Переноска лестницы до учебной башни
Д	Финиш на 4 этаже учебной башни

Ответ: Б, Г, А, В, Д

Инструкция:

- Записать действия установки АЦ на открытый водоём в правильной последовательности (расставить в соответствии с порядком выполнения действий)

А	Снятие всасывающих рукавов
Б	Закрепление верёвки
В	Подсоединение рукавов, соединение ВС-250
Г	Открепление пожарного оборудования
Д	Открытие отсеков пожарного автомобиля

Ответ: Д, Г, А, В, Б

Приложение I.12

к программе СПО 20.02.04 «Пожарная безопасность»

КОНТРОЛЬНО-ОЦЕНОЧНЫЕ СРЕДСТВА УЧЕБНОЙ ДИСЦИПЛИНЫ ОП.07 ЭКОНОМИЧЕСКИЕ АСЕКТЫ ОБЕСПЕЧЕНИЯ ПОЖАРНОЙ БЕЗОПАСНОСТИ

2023

СОДЕРЖАНИЕ

1. Пояснительная записка

2. Знания, умения по окончанию изучения дисциплины

3. Тестовые задания

4. Критерии по выставлению баллов

1. Пояснительная записка

Тест предназначен для студентов 4 курса.

Вопросы подобраны таким образом, чтобы можно было проверить подготовку студентов по усвоению соответствующих предметных результатов изученной дисциплины.

Предлагается пакет тестовых заданий по оценке качества подготовки студентов. Пакет содержит проверочные тесты, с помощью которых преподаватель может проверить качество усвоения пройденного материала:

- часть А –задания с кратким ответом – проверка теоретических знаний (задания закрытого типа);
- часть В – комплексный практический тест с заданиями открытого типа;
- часть С – комплексный практический тест с заданиями открытого развернутого типа.

С целью проверки предметных результатов изученной дисциплины каждый студент получает следующий пакет:

Часть А (проверка теоретических знаний) - информационный тест, включающий в себя 20 заданий. За каждый правильный ответ – 2 балла. Максимальное количество баллов – 40.

Часть В (проверка практических знаний и умений) - комплексный практический тест, включающий в себя 8 заданий открытого типа со свободным ответом. За каждый правильный ответ – 5 баллов. Максимальное количество баллов – 40.

Часть С (проверка практических знаний и умений) - комплексный практический тест (письменное задание), включающий в себя 2 задания повышенного уровня сложности открытого типа с развернутым ответом. За каждый правильный ответ – 10 баллов. Максимальное количество баллов – 20.

2. ЗНАНИЯ, УМЕНИЯ ПО ОКОНЧАНИЮ ИЗУЧЕНИЯ ДИСЦИПЛИНЫ

Код ПК, ОК, ЛР	Умения	Знания
ПК 1.1, 1.4 ПК 2.1, 2.2, 2.4 ОК 01, 02, 03, 04, 05, 06, 09 ЛР 2, 13-14	- анализировать социально экономическую эффективность проведения аварийно-спасательных и других неотложных работ при ликвидации пожаров; - определять размер прямого и/или косвенного ущерба от пожара; - разрабатывать экономически обоснованные мероприятия по защите от пожаров людей и имущества, определять капитальные затраты и текущие расходы на обеспечение пожарной безопасности; - оценивать социально экономическую эффективность защитных мероприятий; рассчитывать по принятой методологии основные технико-экономические показатели деятельности организации;	- функции и роль системы обеспечения пожарной безопасности для создания и сохранения национального богатства страны; - понятие и виды экономического ущерба от пожаров; - значение и сущность страхования от пожаров; - методы оценки экономической эффективности использования техники и пожарно-профилактических мероприятий; -основы финансового и материально-технического обеспечения пожарной охраны; - основы организации и планирования материально-технического снабжения и вещевого довольствия работников пожарной охраны; - основы государственного контроля за финансовой и хозяйственной деятельностью; - механизмы ценообразования на продукцию (услуги), формы оплаты труда в современных условиях; - материально-технические, трудовые и финансовые ресурсы отрасли и организации, показатели их эффективного использования; - *капитальные затраты и текущие расходы на обеспечение пожарной безопасности*

3. Тестовые задания
Часть А

1. К оборотным производственным фондам относятся:
   а) полуфабрикаты
   б) часть средств производства, вещественные элементы которые в процессе труда расходуются в каждом производственном цикле
   в) денежные средства
   г) фонды обращения и часть средств производства
2. При выслуге 25 лет в ОПЧС работнику, имеющий возраст 47 лет назначается размер пенсии…:
   а) 65% от суммы денежного довольствия, исчисленного для расчета пенсии
   б) 50% от суммы денежного довольствия, исчисленного для расчета пенсии
   в) право на пенсию не имеет
   г) не более 85%
3. Что включается в понятие «оклад денежного содержания»?
   а) должностной оклад;
   б) должностной оклад и оклад по специальному званию;
   в) должностной оклад, оклад по специальному званию и денежная компенсация взамен продовольственного пайка.
   г) денежное довольствие
4. Экономический эффект затрат на обеспечение пожарной безопасности определяется по …:
   а) результатам эксплуатации за расчетный период
   б) результатам эксплуатации за календарный год
   в) результатам эксплуатации за квартал
   г) результатам эксплуатации за месяц
5. Уровень использования основных производственных фондов характеризуют показатели:
   а) фондоотдача, фондоемкость
   б) рентабельность и фондовооруженность
   в) доход и прибыль
   г) выручка
6. Материально-техническое обеспечение федеральной противопожарной службы осуществляется в порядке и по нормам, установленным…:
   а) Президентом РФ
   б) Государственной Думой
   в) Правительством Российской Федерации
   г) Министерством финансов РФ

7. Амортизация основных фондов – это:
   а) денежное возмещение износа основных фондов
   б) процесс перенесения стоимости основных фондов на себестоимость изготовляемой продукции
   в) восстановление основных фондов
   г) оплата стоимости оборудования
8. Эксплуатационные расходы представляют собой …:

а) текущие месячные издержки потребителя, связанные с эксплуатацией средств защиты от ЧС

б) текущие годовые издержки потребителя, связанные с эксплуатацией средств защиты от ЧС

в) текущие квартальные издержки потребителя, связанные с эксплуатацией средств защиты от ЧС

г) текущие общие издержки потребителя, связанные с эксплуатацией средств защиты от ЧС

9. Понятие риска как случайного события, приводящего к ущербу лежит в основе …:

а) сбережения

б) случайной гибели

в) страхования

г) риска

10. Прогнозирование, постановка задач, корректировка планов – это…:

а) элементами планирования

б) структура планирования

в) задачи планирования

г) цели планирования

11. Прямой экономический ущерб связан непосредственно с …:

а) повреждением или утратой основных и оборотных фондов, а также включает затраты на ликвидацию ОТС

б) повреждением или утратой зданий и имущества

в) затратами на ремонт основных фондов, а также затрат на ликвидацию ОТС

г) затратами денежных средств

12. Средства, поступающие в МЧС, должны быть использованы…:

а) по необходимости

б) на устранение ЧС

в) по усмотрению руководителей

г) только по назначению и на наиболее эффективные мероприятия

13. Государство взяло под свою опеку обеспечение безопасности от пожаров и ЧС и бремя ответственности за создание, содержание, развитие данной системы ложится на него. Поэтому основным источником поступления денежных средств является …:

а) бюджет, как республиканский, так и местные

б) федеральный бюджет

в) местные бюджеты

г) региональный бюджет

14. Социальная эффективность оценивает …:

а) организационные решения системы защиты от ЧС

б) технические решения системы защиты от ЧС

в) как плановые, так и расчетные решения системы защиты от ЧС

г) как организационные, так и технические решения системы защиты от ЧС

15. МЧС финансовую деятельность строит на основе законодательной и нормативной базы государства в этой области, т.к. является …:

а) казенной организацией

б) бюджетной организации

в) коммерческой организацией

г) самостоятельной организацией

16. Любое мероприятие по системе защиты от ЧС должно быть рассмотрено с точки зрения …:

а) нравственной целесообразности

б) рациональной целесообразности

в) экономической целесообразности

г) эффективной целесообразности

17. Убытки, нанесенные вне зоны прямого воздействия ОТС – это …:

а) косвенный ущерб

б) прямой ущерб

в) общий ущерб

г) частичный ущерб

18. Сумма ущербов, причиненных различным природным ресурсам, которая может быть определена и по одному из них – это …:

а) себестоимость затрат, которая может быть определена по одной из статей

б) издержки ущерба, причиненных различным природным ресурсам

в) стоимость возмещения

г) величина компенсации ущерба, наносимого негативным воздействием на окружающую среду

19. Оборотные фонды расходуются:

а) в двух производственных циклах

б) в каждом производственном цикле

в) по частям

г) в течение 12 месяцев

20. По возможности воздействия на риски можно выделить …:

а) экзогенные (внешние) риски, лежащие вне области решений хозяйствующего субъекта

б) эндогенные (внутренние) риски, находящиеся в области решений предпринимателя

в) экзогенные (внешние) риски и эндогенные (внутренние) риски

г) все перечисленные

Часть В

Задание 1.

Под системой обеспечения пожарной безопасности понимается ……..

Задание 2.

Заполните схему «Совокупный вред от пожаров».

Задание 3.

Предметом экономики пожарной безопасности являются ……

Задание 4.

Заполните схему «Суммарный ущерб от ЧС».

Задание 5.

Ценовая политика - это……..

Задание 6.

Заполните схему «Экономические потери от пожаров».

Задание 7.

Национальное богатство - это ……

Задание 8.

Заполните схему «Ущерб от пожара».

Часть С

Задача 1.
Определить остаточную стоимость автоцистерны пожарной АЦ 3,0-40 (КамАЗ-4326), если ее первоначальная стоимость 4 410 000 рублей, норма амортизации 10%, срок эксплуатации 5 лет.
Задача 2.
Определить расходы по эксплуатации огнетушителя, если известно: стоимость огнетушащего вещества - 90 тыс. руб., стоимость перезарядки (без стоимости огнетушащего вещества) - 30 тыс. руб., число пожаров в год - 1, количество перезарядок в связи с эксплуатацией - 1 раз в год.

4. Критерии по выставлению баллов

Сводная таблица с критериями баллов	
Части	Баллы
A	40
B	40
C	20
Итого (макс. баллы)	100

Критерии оценок	
Баллы	Оценки
86-100	5
71-85	4
49-70	3
Менее 48 баллов	перезачет

Время выполнения тестовых заданий: 60 минут астрономического времени.

Приложение I.13
к программе СПО 20.02.04 «Пожарная безопасность»

КОНТРОЛЬНО-ОЦЕНОЧНЫЕ СРЕДСТВА
УЧЕБНОЙ ДИСЦИПЛИНЫ

Психология саморегуляции и профессиональная адаптация
название учебной дисциплины

Уфа 2023 г.

Составитель:

Катаргина Анна Сергеевна, преподаватель ГБПОУ УКРТБ

СОДЕРЖАНИЕ

1. Пояснительная записка

2. Знания, умения по окончанию изучения дисциплины

3. Тестовые задания

4. Критерии по выставлению баллов

1. ПОЯСНИТЕЛЬНАЯ ЗАПИСКА

Тест предназначен для студентов 2 курса.

Вопросы подобраны таким образом, чтобы можно было проверить подготовку студентов по усвоению соответствующих знаний и умений изученной дисциплины.

Предлагается пакет тестовых заданий по оценке качества подготовки студентов. Пакет содержит проверочные тесты, с помощью которых преподаватель может проверить качество усвоения пройденного материала:

- часть А – 40 заданий с кратким ответом – проверка теоретических знаний (задания закрытого типа);
- часть В – комплексный практический тест с 10 заданиями открытого типа;
- часть С – комплексный практический тест с 4 заданиями открытого развернутого типа.

С целью проверки знаний и умений изученной дисциплины каждый студент получает следующий пакет:

Часть А (проверка теоретических знаний) - информационный тест, включающий в себя 40 заданий.

Часть А тестового задания включает в себя:

- выбор правильного ответа;
- множественный выбор;
- установление соответствия;
- установление правильной последовательности;
- закончить предложение.

За каждый правильный ответ – 1 балл.

Максимальное количество баллов – 40.

Часть В (проверка практических знаний и умений) - комплексный практический тест, включающий в себя 10 заданий открытого типа со свободным ответом.

За каждый правильный ответ – 4 баллов.

Максимальное количество баллов –40.

Часть С (проверка практических знаний и умений) – комплексный практический тест (письменное задание), включающий в себя 4 задания повышенного уровня сложности открытого типа с развернутым ответом.

За каждый правильный ответ – 4 баллов.

Максимальное количество баллов – 20.

2. ЗНАНИЯ, УМЕНИЯ ПО ОКОНЧАНИЮ ИЗУЧЕНИЯ ДИСЦИПЛИНЫ

Код ПК, ОК	Умения	Знания

ОК 01 ОК 02 ОК 04 ЛР 4,7,11,13	Распознавать задачу и/или проблему в профессиональном и/или социальном контексте; анализировать задачу и/или проблему и выделять её составные части; определять этапы решения задачи; выявлять и эффективно искать информацию, необходимую для решения задачи и/или проблемы; составить план действия; определить необходимые ресурсы; владеть актуальными методами работы в профессиональной и смежных сферах; реализовать составленный план; оценивать результат и последствия своих действий (самостоятельно или с помощью наставника) Определять задачи для поиска информации; определять необходимые источники информации; планировать процесс поиска; структурировать получаемую информацию; выделять наиболее значимое в перечне информации; оценивать практическую значимость результатов поиска; оформлять результаты поиска Организовывать работу коллектива и команды; взаимодействовать с коллегами, руководством, клиентами в ходе профессиональной деятельности Грамотно излагать свои мысли и оформлять документы по профессиональной тематике на государственном языке, проявлять толерантность в рабочем коллективе Описывать значимость своей профессии (специальности) Применять средства информационных технологий для решения профессиональных задач; использовать современное программное обеспечение	Виды психических состояний личности реакции человека на стрессовые ситуации; Особенности психологического стресса методы саморегуляции поведения и психических состояний; Стратегии совладеющего поведения; Психологические механизмы адаптации человека к профессиональной деятельности; Этические принципы общения с людьми с ОВЗ; Принципы профилактики негативных последствий профессионального стресса.

ТЕСТОВЫЕ ЗАДАНИЯ

ЧАСТЬ А

1. Как называется динамическая совокупность психических свойств человека, обеспечивающих гармонию между потребностями индивида и общества, являющихся предпосылкой ориентации личности на выполнение своей жизненной задачи?

   а) Психологическое здоровье

   б) Психическое здоровье

   в) Профессиональное здоровье

   г) Психическое состояние

2. Определите соответствие темпераментов и их описание.

1	Меланхолик	А	Быстрый, страстный, порывистый, однако совершенно неуравновешенный, с резко меняющимся настроением с эмоциональными вспышками, быстро истощаемый. У него нет равновесия нервных процессов, это его резко отличает от сангвиника. Увлекаясь, безалаберно растрачивает свои силы и быстро истощается.
2	Холерик	Б	Человек легко ранимый, склонный к постоянному переживанию различных событий, он мало реагирует на внешние факторы. Свои астенические переживания он не может сдерживать усилием воли, он повышенно впечатлителен, легко эмоционально раним. Эти черты эмоциональной слабости.
3	Сангвиник	В	Медлителен, невозмутим, имеет устойчивые стремления и настроение, внешне скуп на проявление эмоций и чувств. Он проявляет упорство и настойчивость в работе, оставаясь спокойным и уравновешенным. В работе он производителен, компенсируя свою медлительность прилежанием.
4	Флегматик	Г	Живой, горячий, подвижный человек, с частой сменой настроения, впечатлений, с быстрой реакцией на все события, происходящие вокруг него, довольно легко примиряющийся со своими неудачами и неприятностями. Он очень продуктивен в работе, когда ему интересно, приходя в сильное возбуждение от этого, если работа не интересна, он относится к ней безразлично, ему становится скучно.

Ответ: 1Б, 2А, 3Г, 4В

3. Психические состояния:
а)*отдельные проявления психической деятельности человека, условно вы-деляемые в качестве самостоятельных объектов исследования*

(ощущения, восприятия, мышление и др.)

б) это целостная характеристика психической деятельности за определенный период времени, определяющая своеобразие течения психических процессов в зависимости от отражаемых объектов или явлений, предшествующего психического состояния и от свойств личности.

в) совокупность душевных, психических свойств человека, характеризующих степень его возбудимости и проявляющихся в его отношении к окружающей действительности, в поведении.

4. Установите правильную последовательность стадий развития стресса.

а) Стадия резистентности (сопротивления)
б) Стадия истощения
в) Стадия тревоги
Ответ: в,а,б

5. Существуют следующие **виды дистресса**:

а) эмоциональный
б) вегетативный
в) физиологический
г) эмотивный
д) нервный
е) хронический
ж) кратковременный

6. *Закончите предложение*: Эустресс - …

а) Вызывается экстремальными условиями или крайне сильными психологическими событиями. Способен разрушить здоровье.
б) Вызывается внезапно случившейся радостью, например, от встречи со старым другом или от неожиданного подарка, вдохновением, жаждой соревнования. Не оказывает отрицательного влияния на состояние здоровья.
в) Возникает вследствие переизбытка информации.
г) Возникает из-за сильного гнева, обиды или ненависти.

7. Субъективные факторы, влияющие на уровень стресса:

а) мотивация
б) психологические состояния
в) ожидания
г) опыт
д) установки
е) психологические процессы
ж) память о прошлом

8. Определите соответствие основных типов поведения в стрессе:

1	**Человек-катастрофа**	А	Во время стресса вы сама выдержка и самообладание. Вы не бегаете из стороны в сторону, не хватаетесь за голову и никак не

			позволяете окружающим догадаться о том, что находитесь в состоянии крайнего стресса. Но это лишь внешний эффект. Внутри себя вы в ужасе, часто страдаете от бессонницы и никак не можете расслабиться — постоянное внутреннее напряжение просто не даёт это сделать. Даже когда проблема давно позади, вы всё ещё переживаете случившееся, думаете об этом и не можете сосредоточиться на других текущих делах.
2	**Мистер Спокойствие**	Б	Длинная очередь в магазине может вызвать у вас приступ ярости. А неприятный разговор с собеседником — гнев и желание уйти, громко хлопнув дверью. Хорошо ещё, что вам хватает воспитания не вступать в драку! А иногда вы очень злитесь на самого себя, можете швырнуть что-нибудь в стену или ударить кулаком по столу. Острая реакция на стресс только опустошает, отнимает у вас силы и время, но никак не помогает решить проблему. Кроме того, вы часто жалеете о содеянном и сами прекрасно осознаёте, что в очередной раз «перегнули палку».
3	Плакса	В	Знакомо это чувство, когда в стрессовый момент вы словно впадаете в ступор? Собраться с мыслями не получается, всё валится из рук, и вместо того, чтобы решать проблему, вы просто сидите и смотрите в одну точку. При стрессе от вас мало пользы — вы просто не можете думать и из-за ступора с трудом понимаете, что происходит.
4	**Олень и фары**	Г	Некоторым людям свойственно негативное мышление, острая реакция на стресс и удивительная способность видеть катастрофу там, где на самом деле есть только решаемая проблема. Эти люди очень чувствительны, они постоянно «накручивают» себя, всё глубже погружаясь в собственные беспокойства и страхи. Данный тип любую неприятность встречает со словами: «Это должно было случиться, теперь ничего не поделаешь — это конец!». Если вы склонны впадать в панику в стрессовых ситуациях, но спустя какое-то время осознаёте, что всё было вовсе не так ужасно, как показалось вначале, то скорее всего,— это про вас.
5	Горячая голова	Д	Вы, чуть что, начинаете плакать. И точка. Во время пустяковой ссоры с близкими вы можете расплакаться. Или вы не знаете, как

			решить ту или иную проблему и тоже плачете вместо того, чтобы предпринимать адекватные действия. Даже друзья или коллеги способны довести вас до слёз безобидным замечанием! Любой стресс вызывает у вас непреодолимое чувство грусти — хочется пожалеть себя, забиться в уголок и поплакать. С одной стороны, это хорошо — вы ничего не копите в себе, постоянные слёзы мешают взаимодействовать с окружающими.

Ответ: 1Г, 2А, 3Д, 4В, 5 Б

9. Психологические механизмы стресса. Исключите неправильные ответы:

   а) подавление

   б) деперсонализация

   в) регрессия

   г) проекция

   д) рационализация

   е) сублимация

10. Как называется механизм психологической защиты, при котором происходит возврат индивида на более раннюю стадию развития или к более примитивным формам поведения, мышления?

    а) Вытеснение
    б) Проекция
    в) Регрессия
    г) Сублимация

11. В основе какого механизма психологической защиты лежит процесс, посредством которого неосознаваемые и неприемлемые для личности чувства и мысли локализуются вовне, приписываются другим людям.

    а) Рационализация
    б) Проекция
    в) Регрессия
    г) Сублимация

12. Какой механизм психологической защиты срабатывает, в случае, когда маленький мальчик бессознательно старается походить на отца, которого боится, и тем самым заслужить его любовь и уважение. Благодаря этому механизму достигается также символическое обладание недостижимым, но желаемым объектом.

    а) Идентификация
    б) Проекция
    в) Регрессия
    г) Сублимация

13. Определите соответствия.

1.	Коппинг-механизмы		А	Адаптация в период стрессового переживания
			Б	Изгнание из памяти неприятных, вызывающих неудовольствие воспоминаний, образов, мыслей, желаний
			В	Сравнение себя с другими, находящимися в относительно худшем положении
			Г	Проявление альтруизма, забота о других
2.	Механизмы психологической защиты		Д	Возврат на более раннюю стадию развития или к более примитивным формам поведения, мышления
			Е	Принятие ситуации как чего-то неизбежного
			Ж	Снижение эмоциональной напряженности и предотвращение дезорганизации поведения, сознания и психики в целом.
			З	Неосознанное наделение другого человека собственными чертами и свойствами, перенос своих чувств и переживаний на другого человека или в другую ситуацию

Ответ: 1А, 2Ж

14. К какому уровню саморегуляции личности по механизму ее осуществления относится самоисповедь, самоубеждение, самоприказ, самовнушение?
    а) Информационно-энергетический уровень
    б) Эмоционально-волевой уровень
    в) Мотивационный уровень
    г) Личностный уровень

15. К какой группе методов эмоциональной саморегуляции по механизмам их осуществления относят нейро-лингвистическое программирование?

а) Физические и физиологические методы
б) Психофизиологические методы
в) Когнитивные
г) Личностные

16. К какой группе методов эмоциональной саморегуляции по механизмам их осуществления относится аутогенная тренировка, разнообразные дыхательные техники, медитация?
    а) Физические и физиологические методы
    б) Психофизиологические методы
    в) Когнитивные
    г) Личностные

17. Стенические эмоции:
    а) повышающие жизнедеятельность организма (радость, любовь, стенический страх)
    б) понижающие жизнедеятельность организма
    в) фрустрация

18. Функции эмоций. Выберите неверный ответ:
    а) коммуникативная
    б) регулятивная
    в) сигнальная
    г) мотивационная
    д) оценочная
    е) экспрессивная
    ж) стимулирующая
    з) защитная

19. Какую роль эмоции имеет внешнее выражение (экспрессию), с помощью которой человек или животное сообщает другому о своем состоянии. Это помогает взаимопониманию при общении, предупреждению агрессии со стороны другого человека или животного, распознаванию потребностей и состояний, имеющихся в данный момент у другого субъекта:
    а) дезорганизующая роль эмоций
    б) отражательно-оценочная роль эмоций
    в) управляющая роль эмоций

20. Выделите три основные эмоции:
    а) ненависть
    б) гнев
    в) счастье
    г) страх
    д) радость
    ж) скорбь

21. Когда у человека формируется профессиональное самосознание?
    а) в дошкольном возрасте
    б) в начальной школе
    в) в подростковом возрасте
    г) на этапе окончания школы

22. Профессиональное самоопределение – это:
    а) это критический момент в жизни человека, который разрывает человека между

индивидуальными и социальными потребностями, между желаемым и необходимым обществу

б) отношение к выбору профессии как к выбору постоянного пристанища в мире профессий

в) личный выбор человека в приобретении профессии и реализации себя на рынке труда.

23. Какого типа профессионального самоопределения по типологии Смирнова Н.А. нет?

а) Позиция «раба»
б) Позиция «потребителя»
в) Позиция «наемного работника»
г) Позиция «служителя идеи»
д) Позиция «хозяина»
е) **Позиция «самобытного человека»**

24. Определите соответствия.

1	Профессиональная деятельность	А	Направлена на полное вхождение новичка в новую сферу деятельности
2	Профессиональная адаптация	Б	Ядро всего обучающего процесса, в нее традиционно входят не только программы, по которым будет проводиться обучение, но и тренинги, тренажеры, а также методы, по которым будет проходить оценка новичка в новой области деятельности
3	Профессиональный отбор	В	Своего рода оценка профессиональных навыков и соответствия квалификации человека занимаемой должности
4	Профессиональная аттестация	Г	Обеспечение рациональной организации, условий и процесса трудовой деятельности, высокой эффективности, качества, безопасности труда, профессионального совершенствования, охраны здоровья, удовлетворенности трудом
5	Профессиональная подготовка	Д	Восстановление функционального состояния организма и психики после напряженной работы и перенесенных заболеваний при развитии стойких отрицательных доминантных состояний в результате частых профессиональных неудач и т. д.
6	Профессиональная реабилитация	Е	Определение степени пригодности человека к определенному виду деятельности на базе сопоставления его индивидуальных особенностей с требованиями профессии, возможно также решение задач распределения специалистов, комплектование учебных и профессиональных групп, подбор специалиста к функционирующей группе и т.д.

Ответ: 1Г, 2А, 3Е, 4В, 5Б, 6Д

25. На каком этапе процесса формирования профессиональной пригодности помощь в основном оказывается в виде профессионального просвещения, знакомства с профессиями, анализа желаний и способностей человека?

а) на этапе трудового воспитания и обучения
б) на этапе профессиональной ориентации
в) на этапе профессионального отбора
г) на этапе профессиональной адаптации

26. Как называется нарушение уже усвоенных способов деятельности, разрушение сформированных профессиональных качеств, появление стереотипов профессионального поведения и психологических барьеров при освоении новых профессиональных технологий, новой профессии или специальности?

а) Профессиональное выгорание
б) Профессиональная пригодность
в) Профессиональная адаптация
г) **Профессиональные деструкции**

27. **Под профессиональной адаптацией** обычно понимают:

а) повторная социализация, связанная с переходом на новую должность или на другое место работы с сохранением прежней должности.
б) систему мер и мероприятий, которые способствуют профессиональному становлению работника и формируют у него соответствующие профессиональные качества, а также помогают в освоении работником элементов организационной культуры и принятии нового социального статуса.

в) стойкие нарушения активного процесса приспособления индивида к условиям профессиональной деятельности, вызванные невозможностью реализовать цель деятельности

28. Что не входит в показатели профессиональной дезадаптации:

а) усталость, утомление, истощение
б) психосоматические недомогания
в) бессонница
г) негативное отношение к работе
д) скудость репертуара рабочих действий
е) злоупотребление табаком, кофе, алкоголь
ж) отсутствие аппетита или переедание
з) негативная профессиональная "Я-концепция"
и) агрессивные чувства
к) упаднические настроения и связанные с ним эмоции: циннизм, пессимизм, чувство беспомощности, безнадежности, апатия, депрессия
л) переживание чувства вины
м) эмоциональная стабильность

29. Ресоциализация – это:

а) одна из важных вех в жизни человека, через нее он формирует свое мировоззрение и становление как личность

б) повторная социализация, связанная с переходом на новую должность или на другое место работы с сохранением прежней должности

в) система мер и мероприятий, которые способствуют профессиональному становлению работника и формируют у него соответствующие профессиональные качества

30. Как вести себя во время самопрезентации?
Исключите неправильные ответы:
а) говорите четко и ясно
б) активно жестикулируйте
в) всегда смотрите на собеседника
г) проявляйте любопытство
д) не нужно смотреть в глаза собеседнику

31. Как правильно общаться с инвалидом по правилам этикета? *(выберите несколько правильных высказываний)*

а**) Обращайтесь непосредственно к инвалиду, а не к сопровождающему, который присутствует при разговоре.**

б) Обращайтесь не к инвалиду, а к сопровождающему, который присутствует при разговоре.
в) Называйте себя и других: когда вы встречаетесь с человеком, который плохо или совсем не видит.
г) Вы не обязаны называть себя, когда вы встречаетесь с человеком, который плохо или совсем не видит.
д) Если вы предлагаете помощь, ждите, пока ее примут, а затем спрашивайте, что и как делать.
е) Обращайтесь со взрослыми инвалидами как с взрослыми.
ж) Не опирайтесь на кресло-коляску.
з) Вы можете поправить инвалида и договорить за него фразу, если ему трудно говорить.

32. Выберите правильное высказывание о глухих.
а) Глухие не всегда могут читать по губам.
б) Глухие имеют отличное зрение, компенсирующее слух.
в) Глухие слышат лучше, если кричать им в ухо.
г) Глухие отлично видят в темноте.

33. Что такое Абилимпикс?
а) Творческий конкурс для детей.
б) Математическая олимпиада для одаренных детей.
в) Конкурс для профессионалов.
г) Национальный чемпионат по профессиональному мастерству для людей с инвалидностью.

34. В какой стране зародилось движение Абилимпикс?
а) Россия
б) Англия
в) Япония
г) США

35. Факторы, влияющие на профессиональное здоровье:
а) социально-психологические факторы
б) субъективные факторы
в) личностные факторы риска выгорания
г) профессиональные факторы выгорания
д) характеристики организационной среды

36. Эмоциональный аспект профессионального здоровья:
а) способность человека противостоять стрессам, проявлять свои эмоции и управлять ими, адекватно оценивать эмоции окружающих, что характеризует его эмоциональную устойчивость.
б) включенность в систему социальных отношений
в)адекватно оценивать эмоции окружающих, что характеризует его эмоциональную устойчивость

37. Профессиональная карьера как стрессогенный фактор– это:
а)неудовлетворительные перспективы продвижения по службе (медлен-ное или слишком быстрое)
б) угроза преждевременного выхода на пенсию
в) взаимоотношения с коллегами по работе
г) жизненные кризисы
д) неблагоприятный психологический климат в рабочем коллективе

38. К признакам профессионального выгорания относятся…

а) хороший сон
б) нервное истощение
в) утрата какой-либо мотивации
г) снижение концентрации внимания
д) апатия
е) желание выговориться
ж) проявление страха в опасных обстоятельствах

39. Установите правильную последовательность этапов профессионального выгорания.
а) Стадия «пробивание стены»
б) Стадия «нехватка топлива»
в) Стадия «хроническая»
г) Стадия «кризис»
д) Стадия «медовый месяц»

Ответ: д, б, в, г, а

40. Определите соответствия.

1	Психофизические симптомы	А	Вы начинаете считать, что ваша работа становится все труднее, и скоро вы ее вовсе не сможете выполнить; Вы сами меняете свой режим работы (например, начинаете рано приходить и поздно уходить); Вы постоянно берете работу домой (даже если в этом нет

			необходимости) и не делаете ее; Вы отказываетесь принимать профессиональные решения; Вы не выполняете важные задачи, тормозя на мелких деталях
2	Поведенческие симптомы	Б	Усталость в любое время суток; эмоциональное и физическое истощение; отсутствие любопытства на что-то новое; отсутствие страха в опасных обстоятельствах; общая астенизация; резкие изменения массы тела; полная / частичная бессонница
3	Социально-психологические симптомы	В	Чувство подавленности, безразличие, пассивность; состояние депрессии; высокий уровень раздражительности; постоянные нервные срывы; постоянный негатив (чувство обиды, вины, подозрительность);повышенная тревожность, постоянное беспокойство; чувство гиперответственности и, соответственно, боязнь не справиться с чем-либо; негативная установка на дальнейшие перспективы в жизни
4		Г	

Ответ: 1В, 2Б, 3А

ЧАСТЬ В

1. Что является альтернативой нормы психологического здоровья?

Ответ: психическое здоровье

2. Как называется заранее осознанное и системно организованное воздействие индивида на свою психику с целью изменения ее характеристик в желаемом направлении?

Ответ: Саморегуляция

3. Как называется универсальный механизм процесса личностной саморегуляции? Он дает человеку возможность взгляда на себя «со стороны», он направлен на осознание смысла собственной жизни и деятельности.

Ответ: Рефлексия

4. Проявление типа нервной системы в деятельности человека, индивидуально-психологические особенности личности, в которых проявляется подвижность его нервных процессов, сила, уравновешенность – это..

Ответ: темперамент

5. Как называются чрезмерно выраженные черты характера?

Ответ: Акцентуация характера

6. Что для индивида является побудительной силой, причиной его поведения?

Ответ: Мотив

7. Как называется психическое состояние, близкое к стрессу, но это более мягкая и специфичная его форма? Это переживание отрицательных эмоциональных состояний, когда на пути к удовлетворению потребности субъект встречает неожиданные помехи, в большей или меньшей степени, поддающиеся устранению?

Ответ: Фрустрация

8. Как называется не обоснованное объективными причинами, психическое состояние повышенной веселости, радости, благодушия, беспечности? Это состояние может быть, как результатом воздействия психотропных препаратов или наркотических веществ, так и естественной реакцией организма на какие-либо внутренние психические факторы.

Ответ: Эйфория

9. Как называется неспецифическая ответная реакция организма на различного рода, раздражители, помогающая ему приспособиться к изменяющимся условиям?

Ответ: Стресс

10. Совокупность психологических и психофизиологических особенностей человека, необходимых и достаточных для достижения им заданной в профессии общественно приемлемой эффективности труда; вероятностная характеристика, отражающая возможности человека по овладению какой-либо профессиональной деятельностью – это…

Ответ: Профессиональная пригодность

ЧАСТЬ С

1. Перечислите известные способы саморегуляции эмоционального состояния.

Ответ: самовнушение, релаксация, аутогенная тренировка, десенсибилизация, медитация, реактивная релаксация.

2. Назовите главную цель профессионального самоопределения с ОВЗ.

Ответ: постепенно сформировать у студента с ОВЗ внутреннюю готовность самостоятельно и осознанно планировать, корректировать и реализовывать свое развитие (профессиональное, жизненное и личностное).

3. Дайте описание признакам стрессового напряжения:

Ответ: невозможность сосредоточиться, частые ошибки в работе, потеря чувства юмора, онемение, чувство «ватных» конечностей, ухудшение памяти, учащенное сердцебиение, озноб или чувство жара

4. Перечислите группы стрессовых механизмов.

Ответ: физиологические и психологические.

4. КРИТЕРИИ ПО ВЫСТАВЛЕНИЮ БАЛЛОВ

Определение количества тестовых вопросов (заданий)				
Количество часов учебной дисциплины согласно учебному плану	Всего	Часть А	Часть В	Часть С
42	54	40	10	4

Сводная таблица с критериями баллов	
Части	Баллы
А	40
В	40
С	20
Итого (макс. баллы)	100

Критерии оценок	
Баллы	Оценки
86-100	5
71-85	4
49-70	3
Менее 48 баллов	перезачет

Время выполнения тестовых заданий: 60 минут астрономического времени.

Приложение I.14

к программе СПО 20.02.04 «Пожарная безопасность»

КОНТРОЛЬНО-ОЦЕНОЧНЫЕ СРЕДСТВА
УЧЕБНОЙ ДИСЦИПЛИНЫ
ОП.09 Термодинамика, теплопередача и гидравлика

2023

СОДЕРЖАНИЕ

1. Пояснительная записка 3

2. Знания, умения по окончанию изучения дисциплины 4

3. Тестовые задания 5

4. Критерии по выставлению баллов

1. ПОЯСНИТЕЛЬНАЯ ЗАПИСКА

Тест предназначен для студентов 2 курса.

Вопросы подобраны таким образом, чтобы можно было проверить подготовку студентов по усвоению соответствующих знаний и умений изученной дисциплины.

Предлагается пакет тестовых заданий по оценке качества подготовки студентов. Пакет содержит проверочные тесты, с помощью которых преподаватель может проверить качество усвоения пройденного материала:

часть А – 40 заданий с кратким ответом – проверка теоретических знаний (задания закрытого типа);

часть В – комплексный практический тест с 12-ю заданиями открытого типа;

часть С – комплексный практический тест с 4-мя заданиями открытого развернутого типа.

С целью проверки знаний и умений изученной дисциплины каждый студент получает следующий пакет:

Часть А (проверка теоретических знаний) - информационный тест, включающий в себя 20 заданий.

Часть А тестового задания включает в себя:

выбор правильного ответа;

множественный выбор;

установление соответствия;

установление правильной последовательности.

За каждый правильный ответ – 2 балла.

Максимальное количество баллов – 40.

Часть В (проверка практических знаний и умений) - комплексный практический тест, включающий в себя 8 заданий открытого типа со свободным ответом.

За каждый правильный ответ – 5 баллов.

Максимальное количество баллов – 40.

Часть С (проверка практических знаний и умений) - комплексный практический тест (письменное задание), включающий в себя 2 задания повышенного уровня сложности открытого типа с развернутым ответом.

За каждый правильный ответ – 10 баллов.

Максимальное количество баллов – 20.

2. ЗНАНИЯ, УМЕНИЯ ПО ОКОНЧАНИЮ ИЗУЧЕНИЯ ДИСЦИПЛИНЫ

Код ПК, ОК, ЛР	Умения	Знания

ПК 1.4, 3.6, 3.9, 3.10 ОК 01, 02, 04, 05, 07, 09 ЛР 14	*Использовать законы идеальных газов при решении задач.* *Решать задачи по определению количества теплоты с помощью значений теплоемкости и удельной теплоты сгорания топлива.* *Определять коэффициенты теплопроводности и теплоотдачи расчетным путем.* *Осуществлять расчеты гидравлических параметров: напор, расход, потери напоров, гидравлических сопротивлений.* *Осуществлять расчеты избыточных давлений при гидроударе, при движении жидкости.*	*- основы теоретической механики;* *- виды машин и механизмов, принцип действия, кинематические и динамические характеристики;* *- типы соединения деталей и машин;* *- основные сборочные единицы и детали;* *- характер соединения деталей и сборочных единиц;* *- виды движений и преобразующие движения механизмы;* *- виды передач, их устройство, назначение, преимущества и недостатки, условные обозначения на схемах;* *- передаточное отношение и число; - соединения разъемные, неразъемные, подвижные, неподвижные;* *- общие схемы и схемы по специальности;* *- методику расчета элементов конструкций на прочность, жесткость и устойчивость при различных видах деформации*

3. ТЕСТОВЫЕ ЗАДАНИЯ
Часть А

1. Политропическим называется процесс, происходящий при постоянной(ом)
а) температуре

б) давлении
в) объёме
г) теплоёмкости

2. Вязкость связана с переносом молекулами газа
а) массы
б) энергии
в) импульса
г) момента импульса

3. Процесс, в котором система не обменивается теплотой с окружающей средой, называется
а) изотермический процесс
б) адиабатный процесс
в) изохорный процесс
г) изобарный процесс

4. Термодиномический процесс, протекающий при постоянном давлении называется:
а) изохорный процесс;
б) изотермический процесс;
в) адиабатный процесс;
г) изобарный процесс.

5. Число Рейднольдса учитывается при расчете трубопроводных систем, для:
а) регулирования режимов движения жидкости;
б) расчета невязки сети;
в) исключения гидравлического удара в водопроводной сети;
г) расчета расхода воды.

6. Количество теплоты, выделяющееся при горении называется:
а) температура горения;
б) изменение температуры горения;
в) теплота сгорания;
г) количество продуктов горения

7. Что измеряется трубкой Пито:
а) скорость потока жидкости;
б) напор жидкости в системе;
в) расход жидкости;
г) в гидравлических системах не применяется.

8. Термодиномический процесс, протекающий при постоянном объеме, называется
а) изохорный процесс;
б) изотермический процесс;
в) адиабатный процесс;
г) изобарный процесс.

9. Молекулярная масса выражается в:
а) атомных единицах;
б) граммах;
в) килограммах;
г) молях

10. Внутренняя энергия тела может изменяться:
а) при совершении работы и при теплопередаче;
б) только при совершении работы;
в) только при теплопередаче;
г) среди ответов нет правильного;

11. Процесс распространения тепла путем превращения тепловой энергии в энергию электромагнитных волн и наоборот, называется:
а) конвекция;
б) лучистый теплообмен;
в) теплоемкость;
г) теплопроводность;

12. Температура кипения воды зависит от
а) мощности нагревателя
б) вещества сосуда, в котором нагревается вода
в) атмосферного давления
г) начальной температуры воды

13. Теплопередача всегда происходит от тела с:
а) большим запасом количества теплоты к телу с меньшим запасом количества теплоты
б) большей теплоемкостью к телу с меньшей теплоёмкостью
в) большей температурой к телу с меньшей температурой
г) большей теплопроводностью к телу с меньшей теплопроводностью

14. Энергия, которую получает или отдает система в процессе теплообмена, называется:
а) количество теплоты
б) работа
в) энтальпия
г) энтропия

15. Процесс распространения тепла вследствие переноса массы жидкости или газа из одной части пространства в другую с различной температурой, называется:
а) конвекция;
б) лучистый теплообмен;
в) теплоемкость;
г) теплопроводность;

16. Количество теплоты, которое необходимо для нагревания единицы массы вещества на 1К, называется:
а) теплопроводность;
б) удельная теплоемкость;
в) теплоемкость;
г) внутренняя энергия;

17. Процесс распространения тепла вследствие непосредственного соприкосновения элементарных частиц тела, имеющих различную температуру, называется:
а) конвекция;
б) лучистый теплообмен;
в) теплоемкость;
г) теплопроводность;

18. Переход вещества из жидкого (твердого) состояния в газообразное, называется:
а) конденсация;
б) испарение;
в) истечение;
г) парообразование;

19. При сложном теплообмене тепло распространяется:
а) конвекцией, теплопроводностью, лучистым теплообменом;
б) лучистым теплообменом;
в) конвекцией;
г) теплопроводностью;

20.Термодиномический процесс, протекающий при постоянной температуре, называется:
а) изохорный процесс;
б) изотермический процесс;
в) адиабатный процесс;
г) изобарный процесс.

21. При любых физических взаимодействиях энергия не возникает и не исчезает, а только передается от одних тел другим или превращается из одной формы в другую:
а) второй закон термодинамики;
б) первый закон термодинамики;
в) закон Шарля;
г) уравнение Клапейрона.

22. Гидростатическое давление - это давление присутствующее:
а) в движущейся жидкости;
б) в покоящейся жидкости;
в) в жидкости, находящейся под избыточным давлением;
г) в жидкости, помещенной в резервуар.

23. Как называются разделы, на которые делится гидравлика?
а) гидростатика и гидромеханика;
б) гидромеханика и гидродинамика;
в) гидростатика и гидродинамика;
г) гидрология и гидромеханика.

24. Раздел гидравлики, в котором рассматриваются законы равновесия жидкости называется
а) гидростатика;
б) гидродинамика**;**
в) гидромеханика;
г) гидравлическая теория равновесия.

25. Раздел гидравлики, в котором рассматриваются законы движения жидкости называется
а) гидростатика;
б) гидродинамика;
в) гидромеханика;
г) гидравлическая теория равновесия.

26. Какое давление обычно показывает манометр?

а) абсолютное;
б) избыточное;
в) атмосферное;
г) давление вакуума.

27. Недостатком абсолютного давления до атмосферного называется:
а) манометрическое давление;
б) избыточное давление;
в) измеряемое давление;
г) вакуум.

28. Жидкость, не обладающая свойством вязкости называется:
а) реальная жидкость;
б) вода;
в) неподвижная жидкость;
г) идеальная жидкость.

29. Сила, действующая перпендикулярно на определенную площадь поверхности:
а) сила трения;
б) давление;
в) напор;
г) масса

30. Параметр, характеризующий тепловое состояние вещества:
а) теплоемкость;
б) теплопроводность;
в) температура;
г) все выше перечисленные варианты

31. Гидравликой называется наука, изучающая:
а) законы равновесия и движения жидкостей.
б) основные законы гидравлики.
в) законы равновесия и движения жидкостей и газов.

32. Жидкости подразделяются на:
а) капельные и газообразные.
б) текучие и капельные.
в) жидкие и газообразные.

33. Плотность жидкости – это:
а) масса объема к единице массы.
б) отношение массы жидкости к её объему.
в) отношение удельного веса к массе жидкости.

34. Сжимаемость – это:
а) свойство жидкости изменять свой объем при изменении давления.
б) свойство жидкости свою изменять форму при изменении наклона.
в) свойство жидкости изменять свою форму при повышении температуры.

35. Вязкость жидкости – это:
а) свойство жидкости оказывать сопротивление относительному движению.
б) свойство жидкости изменять свой объем при изменении температуры.

в) свойство жидкости изменять температуру при изменении объема.

36. Избыточное давление – это:

а) разность между абсолютным и вакуумметрическим давлением.
б) разность между абсолютным и атмосферным давлением.
в) разность между атмосферным и избыточным давлением.

37. Атмосферное давление зависит от:
а) от высоты места над уровнем моря
б) от суммы барометрического давления и абсолютного давления.
в) от суммы избыточного давления и вакуумметрического давления

38. Гидравлический удар – это:
а) резкое увеличение давления в жидкости, возникающее в трубопроводе при мгновенном изменении скорости движения.
б) резкое увеличение скорости движения при мгновенном изменении давления в жидкости в трубопроводе.
в) резкое увеличение инерции массы жидкости, находящейся в трубопроводе за достаточный малый промежуток времени.

39. Основные типы насадков бывают:
а) цилиндрические, конические.
б) конические, коноидальные.
в) цилиндрические, конические, коноидальные.

40. Свойство жидкости изменять свой объем при изменении давления – это:
а) вязкость.
б) сжимаемость.
в) температурное расширение.

Часть В

Инструкция: *запишите правильный ответ в виде слова.*
1.Закон Бойля-Мариотта утверждает, что при постоянной температуре давление газа обратно пропорционально его....
а) давлению
б) температуре
в) объему
г) теплоте

Инструкция: *запишите правильный ответ в виде слова.*
2. Процесс распространения тепла вследствие переноса массы жидкости или газа из одной части пространства в другую с различной температурой называется
а) излучение
б) конвекция
в) теплопроводность

Инструкция: *запишите правильный ответ в виде слова.*
3.Закон Гей-Люссака определяет зависимость объема идеального газа от :
а) температуры
б) давления
в) массы

г) объема

Инструкция: *запишите правильный ответ в виде слова.*
4. Движение газа по каналу из пространства с более высоким давлением в пространство с более низким давлением называется:
а) истечение
б) дросселирование
в) мятие
г) поток

Инструкция: *запишите правильный ответ в виде числа.*
5.Термодинамический процесс протекающий при постоянном объеме называется:
а) изохорным
б) изобарным
в) изотермическим
г) адиабатным

Инструкция: *запишите правильный ответ в виде слова .*
6. Гидравлика изучает законы движения:
а) жидкости
б) газа
в) пара
Инструкция: *запишите правильный ответ в виде числа.*
7.Процесс распространения тепла путем превращения тепловой энергии в энергию электромагнитных волн называется:
а) конвекция
б) тепловое излучения
в) теплопроводность
г) индукция

Инструкция: *запишите правильный ответ в виде слова.*
8. Термодинамический процесс протекающий при постоянной температуре называется:
а) изохорным
б) изобарным
в) изотермическим
г) адиабатным

Инструкция: запишите правильный ответ в виде числа.
9.Процесс понижения давления газа без теплообмена и совершения внешней работы называется :
а) истечение
б) скорость истечения
в) дросселирование

Инструкция: *запишите правильный ответ в виде числа*
10. Связь между тремя параметрами идеального газа устанавливает :
а) закон Бойля-Мариотта
б) закон Гей-Люсакка
в) уравнение Менделеева-Клапейрона
г) закон Шарля

Инструкция: *запишите правильный ответ в виде числа.*

11. Термодинамический процесс протекающий при постоянном давлении называется:
а) изохорным
б) изобарным
в) изотермическим
г) адиабатным

Инструкция: *запишите правильный ответ в виде числа.*
12.Процесс распространения тепла вследствие непосредственного соприкосновения элементарных частиц тела
а) конвекция
б) тепловое излучение
в) излучение
г) теплопроводность

Часть С

Инструкция: *запишите развернутый ответ в виде краткого решения.*
1. Рассчитать массовую теплоемкость газа HJ

Инструкция: *запишите ответ в виде формул.*
2. Рассчитать количество молей H_2, объемом 6 л:

Инструкция: *запишите развернутый ответ в виде краткого решения.*
3. Рассчитать объемную теплоемкости газа HJ

Инструкция: *запишите развернутый ответ в виде краткого решения.*
4. Рассчитать мольную долю H_2 в смеси H_2 и CO:

4. Критерии по выставлению баллов

Сводная таблица с критериями баллов	
Части	Баллы
А	40
В	40
С	20
Итого (макс. баллы)	100

Критерии оценок	
Баллы	Оценки
86-100	5
71-85	4
49-70	3
Менее 48 баллов	перезачет

Время выполнения тестовых заданий: 60 минут астрономического времени.

Приложение I.15

к программе СПО 20.02.04. «Пожарная безопасность»

КОНТРОЛЬНО-ОЦЕНОЧНЫЕ СРЕДСТВА
УЧЕБНОЙ ДИСЦИПЛИНЫ
ОП.10 Информационные технологии в профессиональной деятельности

2023

СОДЕРЖАНИЕ

1. Пояснительная записка

2. Знания, умения по окончанию изучения дисциплины

3. Тестовые задания

4. Критерии по выставлению баллов

1. ПОЯСНИТЕЛЬНАЯ ЗАПИСКА

Тест предназначен для студентов 4 курса.

Вопросы подобраны таким образом, чтобы можно было проверить подготовку студентов по усвоению соответствующих знаний и умений изученной дисциплины.

Предлагается пакет тестовых заданий по оценке качества подготовки студентов. Пакет содержит проверочные тесты, с помощью которых преподаватель может проверить качество усвоения пройденного материала:

- часть А – 69 заданий с кратким ответом – проверка теоретических знаний (задания закрытого типа);
- часть В – комплексный практический тест с 17 заданиями открытого типа;
- часть С – комплексный практический тест с 8 заданиями открытого развернутого типа.

С целью проверки знаний и умений изученной дисциплины каждый студент получает следующий пакет:

Часть А (проверка теоретических знаний) - информационный тест, включающий в себя 20 заданий.

Часть А тестового задания включает в себя:

- выбор правильного ответа;
- множественный выбор;
- установление соответствия;
- установление правильной последовательности;
- закончить предложение.

За каждый правильный ответ – 2 балла.

Максимальное количество баллов – 40.

Часть В (проверка практических знаний и умений) - комплексный практический тест, включающий в себя 8 заданий открытого типа со свободным ответом.

За каждый правильный ответ – 5 баллов.

Максимальное количество баллов – 40.

Часть С (проверка практических знаний и умений) - комплексный практический тест (письменное задание), включающий в себя 2 задания повышенного уровня сложности открытого типа с развернутым ответом.

За каждый правильный ответ – 10 баллов.

Максимальное количество баллов – 20.

2. ЗНАНИЯ, УМЕНИЯ ПО ОКОНЧАНИЮ ИЗУЧЕНИЯ ДИСЦИПЛИНЫ

Код ПК, ОК, ЛР	Умения	Знания
ОК 01- ОК 09. ПК 1.1, ПК 1.3, ПК 1.4, ПК 2.2, ПК 2.3, ПК 2.5. ЛР 4, ЛР 14	-использовать средства операционных систем и сред для обеспечения работы вычислительной техники; -осуществлять моделирование данных в сфере профессиональной деятельности; -использовать мультимедиа технологии обработки информации	-основные функции назначение и принципы работы распространенных операционных систем; - виды информационных систем и признаки, по которым они классифицируются. - основные понятия и терминологию предметной области мультимедийных технологий; - основные модели данных

3. ТЕСТОВЫЕ ЗАДАНИЯ

Часть А

1. К устройствам вывода информации относятся…

а) монитор
б) джойстик
в) клавиатура
г) сканер

2. Операционные системы, утилиты, программы технического обслуживания относится к классу программного обеспечения…
а) прикладное программное обеспечение специального назначения
б) системное программное обеспечение
в) прикладное программное обеспечение общего назначения
г) системы программирования

3. Файл – это…
а) текст, распечатанный на принтере
б) программа в оперативной памяти
в) программа или данные на диске
г) единица измерения информации

4. На рисунке представлен фрагмент документа, созданного приложением MS Office…

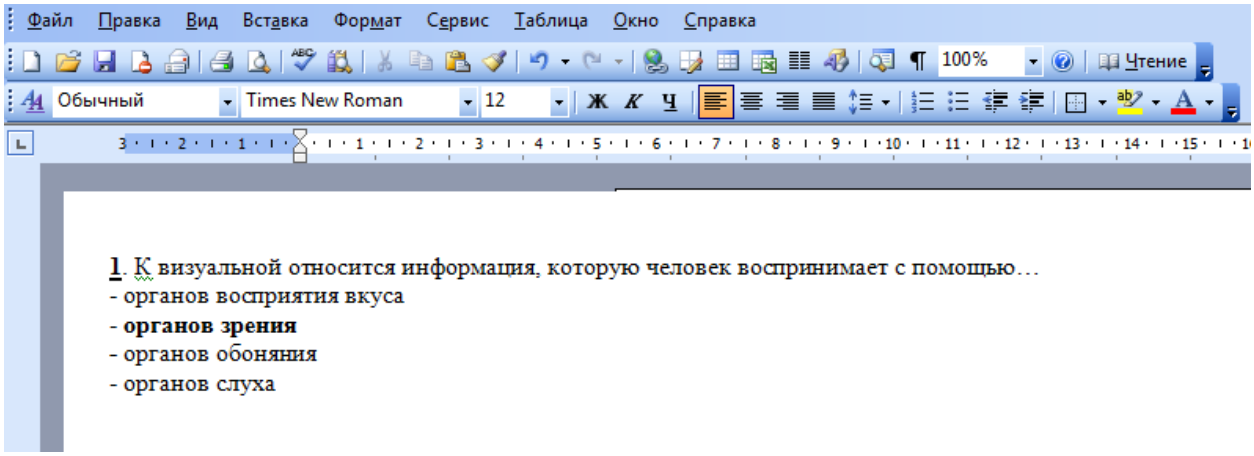

а) MS Access
б) MS Word
в) MS Excel
г) MS PowerPoint

5. К визуальной относится информация, которую человек воспринимает с помощью…
а) органов восприятия вкуса
б) органов зрения
в) органов обоняния
г) органов слуха

6. Операционная система – это комплекс программ, назначение которого -…
а) организация взаимодействия пользователя с компьютером и выполнение других программ

б) обработка текстовых документов и таблиц
в) создание новых программных продуктов
г) обслуживание банков данных

7. Какие функции выполняет операционная система
а) обеспечение организации и хранения файлов
б) организация обмена данными между компьютером и различными периферийными устройствами
в) организация взаимодействия с пользователем, управления аппаратурой и ресурсами компьютера

8. Структурная схема ЭВМ в общем случае включает в себя:
а) процессор, внутренняя память, внешняя память, устройства ввода-вывода
б) АЛУ, устройство управления, принтер, дисплей
в) микропроцессор, ВЗУ, клавиатуру, дисплей
г) системный блок, дисплей, ОЗУ

9. Комплекс аппаратных и программных средств, позволяющих компьютерам обмениваться данными:
а) интерфейс
б) магистраль
в) компьютерная сеть
г) контроллер

10. Последовательностью информационных процессов, описанных в предложении: «Студент набрал текст реферата на компьютере», является
а) хранение-вывод
б) ввод-хранение
в) обработка-передача
г) обработка-вывод

11**.** Изображения какой графики состоят из массива точек (пикселей):
а) растровая
б) векторная
в) трехмерная
г) фрактальная

12. Телеконференция - это:
а) обмен письмами в глобальных сетях
б) информационная система в гиперсвязях
в) система обмена информацией между абонентами компьютерной сети
г) служба приема и передачи файлов любого формат
д) процесс создания, приема и передачи web-страниц

13. Информационный объем сообщения Ура!_Началась_сессия!! При однобайтном кодировании составляет
а) 23 байта
б) 20 байт
в) 22 байта
г) 17 байт

14. Автоматизированная система функционирует…
а) без участия человека
б) полностью автоматически
в) без компьютерной поддержки
г) при участии человека

15. В полном пути к файлу С:\Мои документы\Контроль\Тест.doc именем файла является…
а)Мои документы\Контроль
б) Тест.doc
в) С:
г) Контроль\Тест.doc

16. Информация – это…..

а**) сведения, передаваемые людьми различными способами – устно, с помощью сигналов или технических средств.**
б) данные, находящиеся в компьютере.
в) знания, получаемые из Интернета.

17. Архив информации – это….
а) основные приемы по работе с таблицами
б) сохранение пользователем информации в специальном сжатом файле с последующим извлечением ее из этого файла.
в) создание, копирование, перемещение и удаление файлов.
г) специальная папка, которая используется для просмотра содержимого дисков.

18. Деформация изображения при изменении размера рисунка - один из недостатков ...
а) векторной графики
б) растровой графики
в) правильных ответов нет
г) текстового редактора
д) табличного процессора

19. АСУ (автоматизированные системы управления) - это:
а) комплекс технических и программных средств, обеспечивающий управление объектом в производственной, научной или общественной жизни
б) робот - автомат
в) компьютерная программа на рабочем столе руководителя завода
г) система принятия управленческих решений с привлечением компьютера.

20. Программное обеспечение – это…..
а) совокупность программ, посредством которых пользователь решает свои информационные задачи, не прибегая к системам программирования;
б) это комплекс инструментальных программных средств, обеспечивающие создание, модификацию компьютерных программ на одном из языков программирования
в) это совокупность программных средств, предназначенных для поддержания функционирования компьютера и управления его устройствами

21. Как записывается и передается физическая информации в ЭВМ?
а) цифрами
б) с помощью программ
в) представляется в форме электрических сигналов

г) все варианты верны
д) правильных ответов нет

22. Прикладное программное обеспечение – это….

а) совокупность программ, посредством которых пользователь решает свои информационные задачи, не прибегая к системам пограммирования

б) комплекс инструментальных программных средств, обеспечивающие создание, модификацию компьютерных программ на одном из языков программирования
в) совокупность всех программ, используемых компьютерами, и область деятельности по их созданию и применению
г) совокупность программ, обеспечивающих работоспособность самой информационной системы и решение задач организации.

23. ОЗУ - это память, в которой хранится ...
а) информация, присутствие которой постоянно необходимо в компьютере
б) информация, независимо от того работает ЭВМ или нет
в) исполняемая в данный момент времени программа и данные, с которыми она непосредственно работает
г) программы, предназначенные для обеспечения диалога пользователя с ЭВМ
д) правильных ответов нет

24. Графическим редактором называется программа, предназначенная для ...
а) создания графического образа текста
б) редактирования вида и начертания шрифта
в) работы с графическим изображением
г) построения диаграмм
д) правильных ответов нет

25. Задан полный путь к файлу C:\DOC\PROBA.TXT Каково полное имя файла?
а) DOC\PROBA.TXT
б) TXT
в) PROBA.TXT
г) C:\DOC\PROBA.TXT
д) правильных ответов нет

26. Плоттер – это
а) устройство для ручного ввода графической информации, изображений путем перемещения по планшету специальным указателем
б) устройства автоматического считывания с бумажных носителей и ввода в ПК машинописных текстов, рисунков, чертежей.
в) устройства для вывода графической информации(графиков, чертежей) из ПК на бумажный носитель

27. Какие функции выполняет операционная система?
а) обеспечение организации и хранения файлов
б) подключения устройств ввода/вывода
в) организация обмена данными между компьютером и различными периферийными устройствами
г) организация взаимодействия с пользователем, управления аппаратурой и ресурсами компьютера

д) правильных ответов нет

28. Установите соответствие между программным обеспечением и назначением:

Тип программного обеспечения			Компоненты программного обеспечения	
1.	Системное программное обеспечение		а	драйвера
			б	пакеты прикладных программ
2.	Прикладное программное обеспечение		в	языки программирования
			г	утилиты
3.	Инструментальное программное обеспечение		д	пользовательские программы
			е	операционные системы

1-а,г,в
2-б,д
3-в

29. Стример – это…..
а) устройство для резервного копирования больших объемов информации, в качестве носителя информации применяются кассеты с магнитной лентой емкостью 8... 12 Гбайт и больше.
б) устройство для хранения небольшого объема информации, представляющее собой гибкий пластиковый диск в защитной оболочке.
в) накопители на компакт-дисках.
г) винчестер.

30. Пикселизация изображений при увеличении масштаба - один из недостатков
а) растровой графики
б) векторной графики
в) правильных ответов нет
г) все ответы верны
д) текстового документа

31. Автоматическая система функционирует
а) без участия человека
б) без технических средств
в) без компьютерной поддержки
г) при участии человека

32. Комплекс управляющих и обрабатывающих программ, который с другой стороны выступает, как интерфейс между аппаратурой компьютера и пользователем, а другое название для более эффективного исполнения ресурсов вычислительной системы и организации надежных вычислений
а) операционная система
б) драйвер
в) файловый менеджер

33. Какой классификации ОС не существует?

а) внутренние ОС
б) встроенные ОС
в) многопроцессорные ОС

34. Официальная дата выпуска ОС Unix
а) 1 января 1970 г.
б) 1 января 1985 г.
в) 1 января 1980 г.

35. Команда "Dir" предназначена для:
а) просмотра содержимого некоторого файла
б) листинга каталогов и файлов
в) создания каталога

36. Команда "Copy" позволяет:
а) копировать только файлы
б) копировать только каталоги
в) копировать файлы и каталоги

37. Команда "del" способна удалять:
а) каталоги и файлы
б) только каталоги
в) только файлы

38. Полем базы данных Access является:
а) ячейка таблицы для ввода данных
б) экран монитора
в) столбец таблицы базы данных
г) строка таблицы базы данных
д) место для игры в настольные игры

39. Записью базы данных Access является:
а) строка в таблице базы данных
б) столбец в таблице базы данных
в) любая текстовая строка
г) любая текстовая строка длиной до 255 символов
д) любая текстовая строка длиной до 64 kB

40. Типами полей СУБД Access являются:
а) текстовый
б) числовой
в) дата и время
г) формула
д) счетчик

41. На рисунке изображена следующий вид связи:
а)«один-ко-многим», обеспечение целостности данных включено
б)«один-ко-многим», обеспечение целостности данных выключено
в) «один-к-одному», обеспечение целостности данных включено
г) «один-к-одному», обеспечение целостности данных выключено
д)«много-ко-многим», обеспечение целостности данных включено

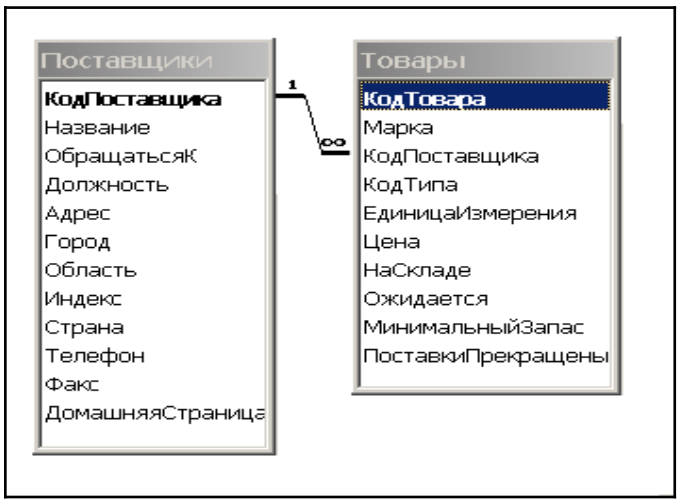

42. База данных - это?
а) набор данных, собранных на одной дискете;
б) данные, предназначенные для работы программы;
в) совокупность взаимосвязанных данных, организованных по определенным правилам, предусматривающим общие принципы описания, хранения и обработки данных;
г) данные, пересылаемые по коммуникационным сетям.

43. Иерархическая база данных - это?
а) БД, в которой информация организована в виде прямоугольных таблиц;
б) БД, в которой элементы в записи упорядочены, т.е. один элемент считается главным, остальные подчиненными;
в) БД, в которой записи расположена в произвольном порядке;
г) БД, в которой существует возможность устанавливать дополнительно к вертикальным иерархическим связям горизонтальные связи.

44. Сетевая база данных - это?
а) БД, в которой информация организована в виде прямоугольных таблиц;
б) БД, в которой элементы в записи упорядочены, т.е. один элемент считается главным, остальные подчиненными;
в) БД, в которой записи расположена в произвольном порядке;
г) БД, в которой существует возможность устанавливать дополнительно к вертикальным иерархическим связям горизонтальные связи.

45.Реляционная база данных - это?
а) БД, в которой информация организована в виде прямоугольных таблиц;
б) БД, в которой элементы в записи упорядочены, т.е. один элемент считается главным, остальные подчиненными;
в) БД, в которой записи расположена в произвольном порядке;
г) БД, в которой существует возможность устанавливать дополнительно к вертикальным иерархическим связям горизонтальные связи.

46. Наиболее точным аналогом реляционной базы данных может служить:
а) неупорядоченное множество данных;
б) вектор;
в) генеалогическое дерево;
г) двумерная таблица.

47. Поле-это?
а) строка таблицы;
б) столбец таблицы;
в) совокупность однотипных данных;
г) некоторый показатель, который характеризует числовым, текстовым или иным значением.

48. Запись-это?
а) строка таблицы;
б) столбец таблицы;
в) совокупность однотипных данных;
г) некоторый показатель, который характеризует числовым, текстовым или иным значением.

49. Что не является обектом базы данных Access?
а) ключи
б)модули
в) макросы
г) таблицы

50. В режиме конструктора таблицы можно выполнить следующие действия? (Может быть несколько вариантов ответов):
а) Изменить тип данных поля таблицы
б) Добавить новое поле
в) Установить связи между таблицами
г) Добавить новое значение в поле
д) Изменить в поле существующие (занесенное ранее) значение

51. Какие задачи относятся к функциям формы? (Может быть несколько вариантов ответов):
а) Фильтрация данных
б) Хранение данных
в) Отображение и модификация данных
г) Сортировка данных

52. В таблице ACCESS нельзя:
а) производить вычисления
б) вводить данные
в) менять структуру

53. Что нельзя выполнять в запросе ACCESS?
а) группировку
б) сортировку
в) выбор по условию
г) построить диаграмму

54. Форма – это?
а) основной объект хранения информации;
б) объект для отбора данных на основе заданного условия;
в) объект для вывода данных на печать;
г) объект для отображения данных из таблицы или запроса в определенной форме

55. Конструктор – это?
а) программный модуль для вывода операций;
б) программный модуль для выполнения, каких-либо операций;
в) режим, в котором осуществляется построение таблицы или формы;
г) режим, в котором осуществляется вывод таблицы или формы.

56. Устройство, производящее преобразование аналоговых сигналов в цифровые и обратно, называется:
а) сетевая карта
б) модем
в) процессор
г) адаптер

57 Объединение компьютеров и локальных сетей, расположенных на удаленном расстоянии, для общего использования мировых информационных ресурсов, называется...
а) локальная сеть;
б) глобальная сеть;
в) корпоративная сеть;
г) региональная сеть.

58 Установите соответствие

1. Сервер	а) согласованный набор стандартных протоколов, реализующих их программно-аппаратных средств, достаточный для построения компьютерной сети и обслуживания ее пользователей
2. Рабочая станция	б) специальный компьютер, который предназначен для удаленного запуска приложений, обработки запросов на получение информации из баз данных и обеспечения связи с общими внешними устройствами
3. Сетевая технология	в) это информационная технология работы в сети, позволяющая людям общаться, оперативно получать информацию и обмениваться ею
4. Информационно-коммуникационная технология	г) это персональный компьютер, позволяющий пользоваться услугами, предоставляемыми серверами

1-б
2-г
3-а
4-в

59. **СУБД –**
а) специальные программы для создания и обработки базы данных
б)специальные устройства для создания и обработки базы данных
в)набор данных, относящихся к определенной предметной области

60. Файл базы данных имеет расширение
а).txt;
б).ppt;
в).mdb;

г).mbd.

61. В чем заключается функция ключевого поля?
а) Однозначно определять таблицу
б) Однозначно определять запись
в) Определять заголовок столбца таблицы
г) Вводить ограничение для проверки правильности ввода данных

62. Количество полей в БД структуры, представленной таблицей:

ФИО	Класс	Город	Школа	Оценка
Петров П. П.	9	Москва	15	4
Иванов И. И.	10	Тольятти	39	5

а)10
б)2
в)3
г)5

63. Модели базы данных:
а) иерархическая
б) сетевая
в) системная
г) реляционная

64. Объект действий в базе данных является
а) поле
б) формула
в) запись

65. Система управления базы данных – это программное средство для
а) обеспечения работы с таблицами чисел
б) управления большими информационными массивами
в) хранения файлов
г) создания и редактирования текстов

66. Система управления базой данных обеспечивает
а) создание и редактирование базы данных
б) создание и редактирование текстов
в) манипулирование данными (редактирование, выборку)

67. Производительность СУБД оценивается факторами
а) временем выполнения запроса
б) временем генерации отчета
в) скоростью поиска информации
г) временем импортирования базы данных из других файлов
д) временем выполнения операций обновления, удаления, вставки данных
е) все ответы верны
ж) все ответы не верны.

68. E-R диаграммы предназначены для . . .
а) графического изображения схемы БД

б) создания запросов
в) связи таблиц между собой

69. Абстрактное представление о содержимом БД
а) модель данных
б) первичный ключ
в) запрос БД

Часть В

1. Какие из перечисленных расширений относятся к графическим файлам
.txt
.doc
.bmp
.dib
.jpg
.avi
.bas
.com
.exe
.rtf
.wav
.tiff
.png

Ответ: .bmp, .dib, .jpg, .png, .tiff

2. Программы вспомогательного назначения, обеспечивающие дополнительный сервис(форматирование дискет, дефрагментацию файлов, и т.д.) называются
Ответ: утилиты
3. База данных, в которой информация организована в виде прямоугольных таблиц называется - …

Ответ: Реляционная база данных

4. Растровый графический файл содержит черно-белое изображение (без градаций серого) размером 100 х 100 точек. Каков информационный объем этого файла?

Ответ: 10 000

5. Как называется набор соглашений о взаимодействиях в компьютерной сети
Ответ: протокол

6. Сколько байт в словах ИНФОРМАЦИОННЫЕ ТЕХНОЛОГИИ?
Ответ: 25

7. В таблицу базы данных, содержащей три столбца "Фамилия", "Имя", "Телефон" вписано 200 человек. Сколько полей и записей в таблице?
Ответ: полей - 3, записей – 200

8. Какие существуют "отношения" между таблицами?
Ответ:

«один-ко-многим»
«один-к-одному»
«много-ко-многим»

9. Для чего предназначены запросы в базе данных:
Ответ: для отбора и обработки данных базы

10. Без каких объектов не может существовать база данных:
Ответ: без таблиц

11. Совокупность данных, организованных по определенным правилам
Ответ: база данных

12. Совокупность программ для хранения и обработки больших массивов информации
Ответ: система управления базами данных

13. Сколько баз данных MS Access может быть открыто одновременно
Ответ: 1

14. Как называется автоматизированная система образующаяся из отдельных систем и комплексов, объединённых в единую систему
Ответ: интегрированная

15.Специальные системы программирования, с помощью которых можно обслужить ОС, в ыполнять обработку данных, осуществляющих оптимизацию данных на носителе и производить работы по обслуживанию ОС называются
Ответ: утилиты

16. Какая команда MS DOS служит для создания каталога
Ответ: MD

17. Какая команда MS DOS служит для вывода на экран содержимого текстового файла
Ответ: TYPE

Часть С

1.Какие программные средства относятся к системному программному обеспечению?

Ответ: Операционные системы, файловые менеджеры, драйверы, утилиты

2. Дайте определение понятия аутентификация пользователя
Ответ: Аутентификация - это проверка подлинности идентификации пользователя, процесса, устройства или другого компонента системы

3. Что такое Кэш-память?
Ответ: Кэш-память - это сверхоперативная память, в которой хранятся наиболее часто используемые участки оперативной памяти

4.Перечислите функции операционной системы?
Ответ:

- Управление аппаратными средствами, обеспечение доступа к периферийным устройствам (устройствам ввода-вывода);
- управление оперативной памятью (распределение между процессами, программами, защита доступа, виртуальная память или swap (англ. swap), кэширование и т.п.);
- обеспечение файлового ввода-вывода, как правило с помощью файловой системы (в основном для обеспечения управления доступом к данным на энергонезависимых носителях, таких как «жёсткий» диск, компакт-диск и т. п.);
- загрузка приложений в оперативную память и их выполнение;
- обеспечение пользовательского интерфейса от простейшей командной строки (некоторые сетевые ОС) до многофункциональных графических (Windows, MAC OS, KDE для UNIX подобных ОС);
- обеспечение сетевого взаимодействия (поддержка стека сетевых протоколов).
- обеспечение параллельного или псевдопараллельного (если машина имеет только один процессор) выполнения задач (многозадачность);
- распределение ресурсов компьютера между задачами (процессами) и организация взаимодействия задач (процессов) друг с другом;
- защита системных ресурсов, данных и программ пользователя,исполняющихся процессов и самой себя от ошибочных и зловредных действий пользователей и их программ.;
- разграничение прав доступа и многопользовательский режим работы (аутентификация, авторизация);
- организация межмашинного взаимодействия и разделения ресурсов

5. Перечислите и дайте определение основным объектам базы данных MS Access ?

Ответ:
- таблица – основной объект хранения информации;
- запрос – отбор данных на основе заданного условия;
- отчет – объект выводит данные на печать;
- форма – отображает данные из таблицы или запроса;
- макрос – автоматизирует стандартные действия;
- модуль – автоматизирует сложные операции которые нельзя описать макросом;
- веб - страница – превращает любой объект в веб - страницу и дает возможность другим пользователям вводить и анализировать данные с помощью Интернета.

6. Что такое запрос? Типы запросов?

Ответ: Запрос – отбор данных на основе заданного условия
- запрос на выборку
- запрос с параметрами
- перекрестные запросы
- запрос на изменение
- запрос SQL

7. Что называется ключом таблицы? Какие разновидности ключей существуют?

Ответ: Ключевое поле – поле, которое однозначно идентифицирует запись, т.е. содержит уникальный идентификатор, позволяющий отличить одну запись от другой

8. Дайте понятие автоматизированные системы управления (АСУ)

Ответ: Автоматизированные системы управления (АСУ) – комплекс технических и программных средств, которые во взаимодействии с человеком организуют управление объектами в производстве или общественной сфере.

4. Критерии по выставлению баллов

Сводная таблица с критериями баллов	
Части	Баллы
A	40
B	40
C	20
Итого (макс. баллы)	100

Критерии оценок	
Баллы	Оценки
86-100	5
71-85	4
49-70	3
Менее 48 баллов	перезачет

Время выполнения тестовых заданий: 60 минут астрономического времени.

Приложение II.1

к программе СПО 20.02.04 «Пожарная безопасность»

КОНТРОЛЬНО-ОЦЕНОЧНЫЕ СРЕДСТВА МЕЖДИСЦИПЛИНАРНОГО КУРСА

МДК 01.01 Основы караульной службы

2023

СОДЕРЖАНИЕ

1. Пояснительная записка

2. Знания, умения по окончанию изучения дисциплины

3. Тестовые задания

4. Критерии по выставлению баллов

1. Пояснительная записка

Тест предназначен для студентов 2 курса.

Вопросы подобраны таким образом, чтобы можно было проверить подготовку студентов по усвоению соответствующих предметных результатов изученной дисциплины.

Предлагается пакет тестовых заданий по оценке качества подготовки студентов. Пакет содержит проверочные тесты, с помощью которых преподаватель может проверить качество усвоения пройденного материала:

- часть А –задания с кратким ответом – проверка теоретических знаний (задания закрытого типа);
- часть В – комплексный практический тест с заданиями открытого типа;
- часть С – комплексный практический тест с заданиями открытого развернутого типа.

С целью проверки предметных результатов изученной дисциплины каждый студент получает следующий пакет:

Часть А (проверка теоретических знаний) - информационный тест, включающий в себя 25 заданий. За каждый правильный ответ – 2 балла. Максимальное количество баллов – 50.

Часть В (проверка практических знаний и умений) - комплексный практический тест, включающий в себя 4 задания открытого типа со свободным ответом. За каждый правильный ответ – 10 баллов. Максимальное количество баллов – 40.

Часть С (проверка практических знаний и умений) - комплексный практический тест (письменное задание), включающий в себя 1 задание повышенного уровня сложности открытого типа с развернутым ответом. За каждый правильный ответ – 10 баллов. Максимальное количество баллов – 10.

2. ЗНАНИЯ, УМЕНИЯ ПО ОКОНЧАНИЮ ИЗУЧЕНИЯ ДИСЦИПЛИНЫ

Код ПК, ОК, ЛР	Умения	Знания
ОК 01. ОК 02. ОК 04. ОК 05. ОК 08. ПК 1.1 ПК 1.2 ПК 1.6	Осуществлять службу во внутреннем наряде караула; Осуществлять службу в объектовых и специальных подразделениях федеральной противопожарной службы Государственной противопожарной службы; Выполнять обязанности пожарного; Выполнять распорядок дня дежурного караула Применять пожарное оборудование и инструмент; проводить техническое обслуживание пожарного оборудования и инструмента; Применять правила охраны труда при эксплуатации и техническом обслуживании пожарного оборудования и инструмента; Эксплуатировать средства, оборудование и инструмент в соответствии с требованиями организации-изготовителя; Проверять состояние работоспособности средств, пожарного оборудования и инструмента; Проводить работы по устранению неисправностей пожарного оборудования и инструмента; Осуществлять прием (передачу) пожарного оборудования и инструмента; Выполнять работы по приемке (передаче) и содержанию в исправном состоянии средств индивидуальной защиты и спасения;	Требования приказов, указаний и других руководящих документов, регламентирующих несение караульной и гарнизонной службы; Порядок несения службы в объектовых и специальных подразделениях федеральной противопожарной службы Государственной противопожарной службы; Задачи гарнизонной и караульной службы; Обязанности должностных лиц караула и лиц внутреннего наряда, порядок смены караула; Порядок допуска на территорию пожарно-спасательного подразделения; Распорядок дня дежурного караула Требования приказов, указаний и других руководящих документов, регламентирующих обслуживание пожарного оборудования и инструмента; Классификация, устройство, характеристики и порядок работы пожарного оборудования и инструмента; Сроки и порядок проведения технического обслуживания пожарного оборудования и инструмента; Оборудование, приспособления, применяемые при техническом обслуживании и эксплуатации средств, оборудования и инструмента; Правила охраны труда при эксплуатации и техническом обслуживании пожарного оборудования и инструмента; Порядок проведения работ по устранению неисправностей пожарного оборудования и инструмента; Порядок проведения приема (передачи) пожарного оборудования и инструмента; Порядок подготовки СИЗОД к использованию личным составом подразделений перед заступлением на дежурство

3. Тестовые задания
Часть А

Часть А

1. В караульном помещении температура воздуха должна быть не ниже:

а) 15 ºС
б) 18 ºС
в) 20 ºС
г) 22 ºС

2. Комплекс помещений, предназначенных для размещения личного состава подразделения пожарной охраны и пожарной техники для выполнения возложенных задач – это:

а) караульное помещение
б) пожарное подразделение
в) пожарное депо
г) пожарная часть

3. Полы в караульном помещении должны быть:

а) деревянными
б) бетонными
в) металлическими
г) линолеумом поверх любого материала

4. Для обеспечения постоянной боевой готовности пожарных автомобилей они должны находиться в закрытом, отапливаемом гараже с расчетной температурой воздуха не ниже:

а) 15 ºС
б) 16 ºС
в) 17 ºС
г) 18 ºС

5. Разведка пожара проводится непрерывно

а) с момента прибытия на пожар до его ликвидации
б) с момента прибытия на пожар до возвращения в подразделение
в) с момента выезда на пожар до его ликвидации
г) с момента получения сообщения о пожаре и до его ликвидации

6. Запрещается ли использовать специальный звуковой сигнал и проблесковые огни при следовании автомобиля не на вызов (пожар) и при возвращении в подразделение?

а) да
б) нет
в) нет, по усмотрению начальника караула
г) нет, если это не опасно для участников дорожного движения

7. Что включает в себя подготовка к тушению пожаров?

а) определение структуры пожарной охраны
б) обоснование численности и дислокации пожарных подразделений

в) разработку и корректировку оперативных документов, планирующих тактическую и психологическую подготовку подразделений пожарной охраны

а) разработку мероприятий, обеспечивающих быстрое сосредоточение сил и средств на пожаре и успешное его тушение

д) всё выше перечисленное.

8. Каким нормативным документом определено понятие «Гарнизон пожарной охраны»?

а) Федеральный закон «О пожарной безопасности»

б) Приказ МЧС РФ № 467 «Об утверждении Положения о пожарно-спасательных гарнизонах»

в) Приказ МЧС РФ № 452 «Об утверждении устава подразделений пожарной охраны»

г) Приказ МЧС РФ № 444 «Об утверждении Боевого устава подразделений пожарной охраны,…»

9. Должностными лицами гарнизона пожарной охраны являются:

а) начальник гарнизона, заместитель начальника гарнизона, начальник оперативного штаба пожаротушения, начальник службы связи

б) начальник гарнизона, начальник оперативного штаба пожаротушения, начальник службы ГДЗС, начальник службы связи

в) начальник гарнизона, оперативный дежурный, начальник ГДЗС, начальник службы связи, начальник технической службы

г) **начальник гарнизона, оперативный дежурный, диспетчер гарнизона**

10. В каком нормативном документе перечислены должностные лица гарнизона пожарной охраны?

а) Федеральный закон «О пожарной безопасности»

б) Приказ МЧС РФ № 467 «Об утверждении Положения о пожарно-спасательных гарнизонах»

в) Приказ МЧС РФ № 452 «Об утверждении устава подразделений пожарной охраны»

г) Приказ МЧС РФ № 444 «Об утверждении Боевого устава подразделений пожарной охраны,…»

11. В каком случае не возможен выезд дежурного караула на пожар или аварию?

а) отсутствуют сведения заявителя (фамилия, телефон).

б) нет точных данных о пожаре или аварии (что и где).

в) отсутствует угроза людям, животным и соседним строениям, а объект не представляет собой никакой ценности.

г) отсутствует адрес места пожара или аварии

12. В гарнизонах пожарной охраны создаются следующие нештатные службы:

а) управления, ГДЗС и техническая

б) СПТ, ГДЗС и техническая

в) управления, ГДЗС, техническая и связи

г) СПТ, ГДЗС, техническая и связи

13. Начальником территориального гарнизона пожарной охраны назначается:

а) начальник Главного управления МЧС России

б) заместитель начальника Главного управления субъекта РФ
в) старшее должностное лицо Главного управления из числа начальствующего состава ФПС допущенное к руководству тушения пожаров
г) начальник службы пожаротушения Главного управления субъекта РФ

14. Основными задачами гарнизонной службы являются:
а) создание необходимых условий для эффективного применения сил и средств гарнизона при тушении пожаров и проведении АСР
б) создание единой системы управления силами и средствами
в) организация взаимодействия со службами жизнеобеспечения
г) организация и проведение совместных мероприятий с подразделениями гарнизона
д) **все выше перечисленные задачи**

15. Должностными лицами дежурного караулы пожарной охраны являются:
а) начальник караула, помощник начальника караула, командир отделения, водитель и пожарный
б) начальник караула, помощник начальника караула, командир отделения, водитель, пожарный и диспетчер
в) начальник караула, помощник начальника караула, командир отделения, водитель, старший пожарный, пожарный
г**) начальник караула, помощник начальника караула, командир отделения, старший инструктор по вождению пожарной машины – водитель, диспетчер, старший пожарный и пожарный.**

16. Расписание выезда подразделений пожарной охраны городского округа утверждается:
а) начальником местного гарнизона пожарной охраны
б) начальником территориального гарнизона пожарной охраны
в**) главой администрации городского округа**
г) органами местного самоуправления

17. Направление действий для успешного выполнения основной задачи, в соответствии с которым использование сил и средств подразделений обеспечивает эффективные условия для его решения называется - …
а) решительные действия на пожаре
б) основные действия на пожаре
в) **решающее направление на пожаре**
г) основное направление на пожаре

18. Спасение людей в случае угрозы их жизни, здоровью, достижение локализации и ликвидации пожара в кротчайшие сроки - …
а) основная задача
б) основная обязанность
в) главная задача
г) непосредственная обязанность

19. Корректировка Расписания выезда проводится …
а) по необходимости;
б) каждый год;
в) по необходимости, но не реже одного раза в год;

г) по необходимости, но не реже одного раза в три года.

20. Прямым начальником личному составу отделения является … .

а) начальник караула;

б) командир отделения;

в) помошник начальника караула;

г) начальник караула и командир отделения.

21. Стажировка в должности пожарного по месту постоянной службы, после окончания курсового обучения проводится:

1. в течении 5 дежурств в закрепленной смене

2. в течении 6 дежурств в закрепленной смене

3. в течении 7 дежурств в закрепленной смене

4. в течении 8 дежурств в закрепленной смене

22. Комплекс помещений, предназначенных для размещения личного состава подразделения пожарной охраны и пожарной техники для выполнения возложенных задач – это:

1. караульное помещение

2. пожарное подразделение

3. пожарное депо

4. пожарная часть

23. Для обеспечения постоянной боевой готовности пожарных автомобилей они должны находиться в закрытом, отапливаемом гараже с расчетной температурой воздуха не ниже:

1. 15 ^{o}C

2. 16 ^{o}C

3. 17 ^{o}C

4. 18 ^{o}C

24. Подготовка личного состава подразделений ГПС включает в себя следующие виды обучения:

1. специальное первоначальное обучение и подготовку личного состава дежурных смен;

2. специальную подготовку по должности рядового и младшего начальствующего состава, стажировку;

3. служебную подготовку среднего и старшего начальствующего состава и повышение квалификации;

4. переподготовку и самостоятельную подготовку.

5. все перечисленные виды

25. Каким нормативным документом определено понятие «Гарнизон пожарной охраны»?

а) Федеральный закон «О пожарной безопасности»

б) Приказ МЧС РФ № 467 «Об утверждении Положения о пожарно-спасательных гарнизонах»
в) Приказ МЧС РФ № 452 «Об утверждении устава подразделений пожарной охраны»
г) Приказ МЧС РФ № 444 «Об утверждении Боевого устава подразделений пожарной охраны,…»

26. Водитель подчиняется командиру отделения, а в вопросах технического обслуживания … .

1. начальнику части;
2. механику;
3. **старшему водителю;**
4. начальнику караула.

27. Основными задачами гарнизонной службы являются:

1. создание необходимых условий для эффективного применения сил и средств гарнизона при тушении пожаров и проведении АСР
2. создание единой системы управления силами и средствами
3. организация взаимодействия со службами жизнеобеспечения
4. организация и проведение совместных мероприятий с подразделениями гарнизона
5. **все выше перечисленные задачи**

28. В гарнизонах пожарной охраны создаются следующие нештатные службы:

1. управления, ГДЗС и техническая
2. СПТ, ГДЗС и техническая
3. **управления, ГДЗС, техническая и связи**
4. СПТ, ГДЗС, техническая и связи

29. Кому подчиняется диспетчер пункта связи части (ПСЧ) ?

а) начальнику части;
б) начальнику караула;
в) начальнику караула, а в оперативном отношении- диспетчеру гарнизона;
г) диспетчеру гарнизона.

30. Водителю пожарного автомобиля запрещается….

а) передавать управление автомобилем командиру отделения;
б) передавать управление автомобилем другим лицам, в том числе и тем , которым он подчинен;
в) передавать управление автомобилем старшему водителю.

31. Кем производится уборка, поддержание чистоты и порядка в служебных помещениях караула и на территории подразделения ?

а) уборщицей;
б) уборщицей и личным составом караула;
в) личным составом караула.

32. Сколько времени отводится на смену дежурства караула ?

а) 20 минут;

б) не более 25 минут;
в) не более 30 минут;
г) 40 минут.

33. Какой караул выезжает к месту вызова в случае объявления сигнала «Тревога» во время смены до подачи сигнала «Отбой» ?

а) заступающий караул;
б) сменяющийся караул;
в) оба караула.

34. Если во время смены дежурства сменяющийся караул находится на месте вызова , где проводится смена караулов ?

а) в пожарной части , без сменяющегося караула;
б) в пожарной части , после прибытия сменяющегося караула;
в) на месте вызова;
г) смена не проводиться.

35. Из числа кого назначается дневальный по гаражу ?

а) водители;
б) пожарные;
в) водители и пожарные.

36. Диспетчер пункта связи части (ПСЧ) обязан отвечать немедленно на все вызовы по телефону ……

а) «Пожарно-спасательная служба»;
б) «Пожарная охрана»;
в) «Пожарная служба»;
г) «Спасательная служба».

37. Кем утверждаются должностные инструкции должностных лиц караула ?

а) Начальником части;
б) Начальником гарнизона;
в) Работодателем;
г) МЧС России.

38. Переодичность проведения повторного инструктажа по охране труда …

а) 1 раз в год;
б) 1 раз в два года;
в) 1 раз в 6 месяцев;
г) 1 раз в три года.

Часть В

1. Заполнить.

Путевка для выезда на пожар (вызов)

Для выезда караула (отделения) _____
(наименование подразделения)

_____

1. Место вызова (пожара), адрес _____
2. Что горит _____
3. Время получения извещения _____ час. _____ мин.
4. Фамилия и № телефона заявителя _____

_____

(подпись дежурного диспетчера (радиотелефониста)

«__»_____20 __ г.

Ответ: Путевка для выезда на пожар (вызов)

Для выезда караула (отделения) _____1 караула ПЧ-6_____
(наименование подразделения)

_____

1. Место вызова (пожара), адрес __г. Уфа _,ул. Г.Горбатого 1_____
2. Что горит __трава_____
3. Время получения извещения ___15___ час. ___27_____ мин.
4. Фамилия и № телефона заявителя Сидоров В.А. 225-25-25

_____Петрова А.С._____
(подпись дежурного диспетчера (радиотелефониста)

«_10»___06__20 13_ г.

2. Указать порядок построения дежурного караула пожарной части
Ответ:

Ответ:

		В	П	П	ПФ
НК	ПНК	КО	П	П	Д

3. Записать порядок допуска пожарного к выполнению своих прямых обязанностей на пожаре.
Ответ:

1	Индивидуальное обучение
2	Сдача зачета и допуск к работе на пожаре с ограничениями
3	Курсовое обучение
4	Стажировка в должности
5	Сдача зачета и допуск к самостоятельной работе в должности без ограничений

4. Записать последовательность видов действий по тушению пожара и проведению аварийно-спасательных работ

Ответ:

А	Прием и обработка сообщения о пожаре
Б	Выезд и следование на пожар
В	Разведка места пожара
Г	Аварийно-спасательные работы, связанные с тушением пожара
Д	Развертывание сил и средств
Е	Ликвидация горения
Ж	Специальные работы
З	Сбор и возвращение к месту постоянного расположения

5. Записать порядок проверки состояния организации оперативно-тактической деятельности пожарно-спасательного подразделения

Ответ:

1	Проверка выполнения норматива ПСП «Сбор и выезд караула в составе двух и более отделений»
2	Проверка экипировки личного состава одеждой и снаряжением пожарного
3	Проверка знаний личным составом своих функциональных обязанностей
4	Проверка состояния пожарной техники и пожарно-технического вооружения, проведение и сроки испытаний ПТВ
5	Проверка наличия и правильность ведения служебной документации

6. Записать последовательность вывода пожарного автомобиля (ПА) с расчета для проведения планового ТО - 1.

Ответ:

1	При смене караулов, информировать начальника пожарной части о проведении планового ТО - 1 ПА.
2	Сообщить на ЦППС о выводе с расчета пожарного автомобиля на плановое ТО - 1
3	При утвердительном ответе ЦППС, вывести ПА на ТО-1 и ввести в расчет резервный пожарный автомобиль

7. Записать последовательность ввода пожарного автомобиля (ПА) в расчет после проведения планового ТО - 1.

Ответ:

1	Выслушать доклад старшего техника пожарной части о завершении всех регламентных работ ТО - 1 ПА
2	Сообщить на ЦППС о готовности ввода в расчет пожарного автомобиля
3	При утвердительном ответе ЦППС, ввести в расчет обслуженный ПА

8. Корректировка Расписания выезда Гарнизона пожарной охраны проводится … .

Ответ: по необходимости, но не реже 1 раза в 3 года.

9. Прямым начальником личному составу отделения является … .

Ответ: командир отделения.

10. Водитель подчиняется командиру отделения, а в вопросах технического обслуживания … .

Ответ: старшему водителю.

Часть С

4. Критерии по выставлению баллов

Сводная таблица с критериями баллов	
Части	Баллы
A	50
B	40
C	10
Итого (макс. баллы)	100

Критерии оценок	
Баллы	Оценки
86-100	5
71-85	4
49-70	3
Менее 48 баллов	перезачет

Время выполнения тестовых заданий: 60 минут астрономического времени.

Приложение II.2

***к программе СПО* 20.02.04 «Пожарная безопасность»**

КОНТРОЛЬНО-ОЦЕНОЧНЫЕ СРЕДСТВА МЕЖДИСЦИПЛИНАРНОГО КУРСА МДК 01.02 Тактика тушения пожаров

2023

СОДЕРЖАНИЕ

1. Пояснительная записка

2. Знания, умения по окончанию изучения дисциплины

3. Тестовые задания

4. Критерии по выставлению баллов

1. Пояснительная записка

Тест предназначен для студентов 2 курса.

Вопросы подобраны таким образом, чтобы можно было проверить подготовку студентов по усвоению соответствующих предметных результатов изученной дисциплины.

Предлагается пакет тестовых заданий по оценке качества подготовки студентов. Пакет содержит проверочные тесты, с помощью которых преподаватель может проверить качество усвоения пройденного материала:

- часть А –задания с кратким ответом – проверка теоретических знаний (задания закрытого типа);
- часть В – комплексный практический тест с заданиями открытого типа;
- часть С – комплексный практический тест с заданиями открытого развернутого типа.

С целью проверки предметных результатов изученной дисциплины каждый студент получает следующий пакет:

Часть А (проверка теоретических знаний) - информационный тест, включающий в себя 20 заданий. За каждый правильный ответ – 2 балла. Максимальное количество баллов – 40.

Часть В (проверка практических знаний и умений) - комплексный практический тест, включающий в себя 8 заданий открытого типа со свободным ответом. За каждый правильный ответ – 5 баллов. Максимальное количество баллов – 40.

Часть С (проверка практических знаний и умений) - комплексный практический тест (письменное задание), включающий в себя 2 задания повышенного уровня сложности открытого типа с развернутым ответом. За каждый правильный ответ – 10 баллов. Максимальное количество баллов – 20.

2. ЗНАНИЯ, УМЕНИЯ ПО ОКОНЧАНИЮ ИЗУЧЕНИЯ ДИСЦИПЛИНЫ

Код ПК, ОК, ЛР	Умения	Знания
ОК 01; ОК 02; ОК 04; ОК 05; ОК 06; ОК 07; ОК 08; ОК 09; ВД 1 ПК 1.3; ПК 1.4; ПК 1.6; ПК 1.7; ЛР 1; ЛР 18	Определять необходимость, пути, порядка и способов спасения людей и имущества в зависимости от обстановки на пожаре и состояния спасаемых; проводить спасательные работы с использованием способов и технических средств, обеспечивающих наибольшую безопасность людей, и проведением мероприятий по предотвращению паники; определять и устранять факторы риска при спасении людей; определять основные признаки нарушения жизненно важных функций организма человека; оказывать первую помощь пострадавшим при пожаре; проводить подъем на высоту (спуск с высоты) пострадавшего; осуществлять работы по тушению пожаров с применением мобильных средств пожаротушения; применять средства индивидуальной защиты и снаряжение пожарного; осуществлять посадку в пожарный автомобиль в соответствии с номерами табеля основных обязанностей; проводить визуальный осмотр места вызова; определять вероятные очаги пожара и пути распространения пожара; проводить развертывание сил и средств, используемых для тушения пожара; применять средства телефонной и радиосвязи; проводить радиообмен на пожаре с использованием позывных; при проведении обследования лесного (природного) пожара идентифицировать основные характеристики и факторы, определяющие его поведение и распространение, необходимые для	порядка действий, методов и способов спасения людей и имущества; оборудования, приспособлений, применяемых при поиске и спасении людей; требований приказов, указаний и других руководящих документов, регламентирующих оказание первой помощи пострадавшим при пожаре; инструкций, методических рекомендаций по видам травм, поражений; правил оказания первой помощи пострадавшим; оборудования, приспособлений, применяемых при оказании первой помощи; психологических особенностей общения с пострадавшими; нормативных правовых актов и локальных актов по организации тушения пожаров. порядка работы по тушению пожаров с применением мобильных средств пожаротушения; правил проведения аварийно-спасательных работ при тушении пожаров с применением средств индивидуальной защиты и спасения; особенностей осмотра и проведения поиска при пожарах и аварийно-спасательных работах; первичных признаков пожара; способов ведения разведки; классификации пожаров; опасных факторов пожара и последствий их воздействия на людей; тактики тушения и порядка действий, направленных на предотвращение распространения пожара в составе подразделений пожарной охраны; способов тушения пожаров в электроустановках; правил применения средств индивидуальной защиты при наличии взрывчатых и радиоактивных веществ на месте пожара; принципы организации сетей противопожарного водопровода;

	составления прогноза поведения и плана мероприятий по его тушению, самостоятельно; выявлять оптимальные опорные линии и рубежи, места для создания минерализованных полос с учетом выбранной технологии проведения работ, места организации источников забора воды, подъезда транспорта, места расположения людей, расположения полевого лагеря и стоянок пожарной, тракторной и специальной техники;	способов локализации горения; способов ликвидации горения; способов локализации и ликвидации пожара в неблагоприятных погодных условиях и в труднодоступной местности; требований охраны труда и личной безопасности; требований приказов, указаний и других руководящих документов, регламентирующих выполнение аварийно-спасательных работ; требований приказов, указаний и других руководящих документов, регламентирующих правила ведения телефонной и радиосвязи; правил работы со средствами телефонной и радиосвязи; основ организации диспетчерской службы; организации связи на пожаре; правил и порядка ведения радиообмена на пожаре; правил и порядка передачи информации с места пожара; позывных радиоабонентов и порядка их построения; основных характеристик лесных (природных) пожаров, факторов, определяющих их поведение и распространение, необходимых для составления прогноза поведения и плана мероприятий по его тушению; требований охраны труда и обеспечения безопасности при осуществлении работ по тушению лесных (природных) пожаров;

3. Тестовые задания

Часть А

Задание для 4 семестра

Инструкция: *выберите один правильный ответ*

1. Разведка пожара проводится

а) с момента прибытия на пожар до его ликвидации
б) с момента прибытия на пожар до возвращения в подразделение
в) **с момента сообщения о пожаре и до завершения его ликвидации**

2. Должностными лицами гарнизона пожарной охраны являются:

а) начальник гарнизона, заместитель начальника гарнизона, начальник оперативного штаба пожаротушения, начальник службы связи
б) начальник гарнизона, оперативный дежурный, начальник ГДЗС, начальник службы связи, начальник технической службы
в) начальник гарнизона, оперативный дежурный, диспетчер гарнизона

3. Каким нормативным документом определено понятие «Гарнизон пожарной охраны»?

а) Федеральный закон «О пожарной безопасности»
б) Приказ МЧС России от 25 октября 2017 г. N 467 "Об утверждении Положения о пожарно-спасательных гарнизонах"
в) Приказ МЧС России от 16 октября 2017 г. № 444 "Об утверждении Боевого устава подразделений пожарной охраны, определяющего порядок организации тушения пожаров и проведения аварийно-спасательных работ".
г) Приказ МЧС России от 20.10.2017 N 452 (ред. от 28.02.2020) Об утверждении Устава подразделений пожарной охраны (Зарегистрировано в Минюсте России 22.03.2018 N 50452)

4. В каком случае не возможен выезд дежурного караула на пожар или аварию?

а) нет точных данных о пожаре или аварии (что горит).
б) отсутствует угроза людям, животным и соседним строениям, а объект не представляет собой никакой ценности.
в) **отсутствует адрес места пожара или аварии**
г) в любом случае

5. В каком нормативном документе перечислены должностные лица гарнизона пожарной охраны?

а) Федеральный закон «О пожарной безопасности»
б) Приказ МЧС России от 25 октября 2017 г. N 467 "Об утверждении Положения о пожарно-спасательных гарнизонах"
в) **Приказ МЧС России от 20.10.2017 N 452 (ред. от 28.02.2020). Об утверждении Устава подразделений пожарной охраны (Зарегистрировано в Минюсте России 22.03.2018 N 50452)**
г) Приказ МЧС России от 16 октября 2017 г. № 444 "Об утверждении Боевого устава подразделений пожарной охраны, определяющего порядок организации тушения пожаров и проведения аварийно-спасательных работ".

6. В гарнизонах пожарной охраны создаются следующие нештатные службы:

а) управления, ГДЗС и техническая

б) управления, ГДЗС, техническая и связи
в) СПТ, ГДЗС, техническая и связи

7. Согласно какого нормативного документа создаются нештатные службы гарнизона?
а) Федеральный закон «О пожарной безопасности»
б) Приказ МЧС России от 25 октября 2017 г. N 467 "Об утверждении Положения о пожарно-спасательных гарнизонах"
в) Приказ МЧС России от 20 октября 2017 г. № 452 "Об утверждении Устава подразделений пожарной охраны"
г) Приказ МЧС России от 16 октября 2017 г. N 444 "Об утверждении Боевого устава подразделений пожарной охраны, определяющего порядок организации тушения пожаров и проведения аварийно-спасательных работ"

8. Основными задачами гарнизонной службы являются:
а) создание необходимых условий для эффективного применения сил и средств гарнизона при тушении пожаров и проведении АСР
б) создание единой системы управления силами и средствами
в) организация взаимодействия со службами жизнеобеспечения
г) организация и проведение совместных мероприятий всех видов пожарной охраны и аварийно-спасательных формирований, входящих в гарнизон пожарной охраны
д) **все выше перечисленные задачи**

9. Разработку Плана привлечения на территории субъекта Российской федерации осуществляет:
а) старшее должностное лицо ГПС
б) оперативный дежурный гарнизона
в) начальник территориального гарнизона
г) глава администрации

10. План гарнизонных мероприятий составляется:
а) на полгода
б) на год
в) на два года
г) раз в квартал

11. Разработку Расписания выезда подразделений пожарной охраны гарнизона на территории муниципального района, городского округа осуществляет:
а) старшее должностное лицо ГПС
б) оперативный дежурный гарнизона
в) начальник местного гарнизона пожарной охраны
г) глава администрации

12. В караульном помещении температура воздуха должна быть не ниже:
а) 15 ºС
б) 18 ºС
в) 20 ºС
г) 22 ºС

13. Комплекс помещений, предназначенных для размещения личного состава подразделения пожарной охраны и пожарной техники для выполнения возложенных задач – это:

а) караульное помещение
б) пожарное подразделение
в) пожарное депо
г) пожарная часть

14. Разведка пожара проводится непрерывно
а) с момента прибытия на пожар до его ликвидации
б) с момента прибытия на пожар до возвращения в подразделение
в) с момента выезда на пожар до его ликвидации
г) постоянно

15. Стажировка в должности пожарного по месту постоянной службы, после окончания курсового обучения проводится:
а) в течении 5 дежурств в закрепленной смене
б) в течении 6 дежурств в закрепленной смене
в) в течении 7 дежурств в закрепленной смене
г) в течении 8 дежурств в закрепленной смене

16. Должностными лицами гарнизона пожарной охраны являются:
а) начальник гарнизона, заместитель начальника гарнизона, начальник оперативного штаба пожаротушения, начальник службы связи
б) начальник гарнизона, начальник оперативного штаба пожаротушения, начальник службы ГДЗС, начальник службы связи
в) начальник гарнизона, оперативный дежурный, начальник ГДЗС, начальник службы связи, начальник технической службы
г) начальник гарнизона, оперативный дежурный, диспетчер гарнизона

17. Комплекс помещений, предназначенных для размещения личного состава подразделения пожарной охраны и пожарной техники для выполнения возложенных задач – это:
а) караульное помещение
б) пожарное подразделение
в) пожарное депо
г) пожарная часть

18**.** Для обеспечения постоянной боевой готовности пожарных автомобилей они должны находиться в закрытом, отапливаемом гараже с расчетной температурой воздуха не ниже:
а) 15 ^{o}C
б) 16 ^{o}C
в) 17 ^{o}C
г) 18 ^{o}C

19. Подготовка личного состава подразделений ГПС включает в себя следующие виды обучения:
а) специальное первоначальное обучение и подготовку личного состава дежурных смен;
б) специальную подготовку по должности рядового и младшего начальствующего состава, стажировку;
в) служебную подготовку среднего и старшего начальствующего состава и повышение квалификации;
г) переподготовку и самостоятельную подготовку.
д) все перечисленные виды

20**.** Каким нормативным документом определено понятие «Гарнизон пожарной охраны»?
а) Федеральный закон «О пожарной безопасности»

б) Приказ МЧС России от 25 октября 2017 г. N 467 "Об утверждении Положения о пожарно-спасательных гарнизонах"
в) Приказ МЧС России от 20 октября 2017 г. № 452 "Об утверждении Устава подразделений пожарной охраны"
г) Приказ МЧС России от 16 октября 2017 г. N 444 "Об утверждении Боевого устава подразделений пожарной охраны, определяющего порядок организации тушения пожаров и проведения аварийно-спасательных работ"

Часть В

Задание для 4 семестра

Инструкция: *продолжите предложение*

1. При смене караулов команду диспетчеру «Отбой» подает … .

Ответ: Начальник подразделения (ПЧ).

Инструкция: *продолжите предложение одним словом*

2. Процесс побуждения себя или других к деятельности – это:

Ответ: Мотивация.

Инструкция: *продолжите предложение*

3. Прямым начальником личному составу караула является …

Ответ: Начальник караула.

Инструкция: *продолжите предложение одним словом*

4. Процесс правового воздействия, осуществляемый руководителем на основе власти - это:

Ответ: Руководство.

Инструкция: *закончите предложение*

5. Непосредственным начальником личному составу караула является …

Ответ: Помощник начальника караула

Инструкция: *продолжите предложение одним словом*

6. Планирование, организация, мотивация и контроль – это процесс …

Ответ: Управление.

Инструкция: *продолжите предложение*

7. Курсовое обучение пожарного проводится в … .

Ответ: В учебном пункте (центре) пожарной охраны.

Инструкция: *продолжите предложение*

8. Решающие направление боевых действий … .

Ответ: это направление боевых действий, на котором использование сил и средств пожарной охраны в данный момент времени обеспечивает наилучшие условия решения основной боевой задачи.

Часть С

Задание для 4 семестра

Инструкция: *Перечислить мероприятий*

1. Восстановление караульной службы после выполнения задач по тушению пожара.

1	
2	
3	

Ответ:

1	Выслушать доклад старшего техника пожарной части о завершении всех регламентных работ ТО - 1 ПА
2	Сообщить на ЦППС о готовности ввода в расчет пожарного автомобиля
3	При утвердительном ответе ЦППС, ввести в расчет обслуженный ПА

Инструкция: *Записать порядок*

2. Проверка состояния организации оперативно-тактической деятельности пожарно-спасательного подразделения.

1	
2	
3	
4	
5	

Ответ:

1	Проверка выполнения норматива ПСП «Сбор и выезд караула в составе двух и более отделений»
2	Проверка экипировки личного состава одеждой и снаряжением пожарного
3	Проверка знаний личным составом своих функциональных обязанностей
4	Проверка состояния пожарной техники и пожарно-технического вооружения, проведение и сроки испытаний ПТВ
5	Проверка наличия и правильность ведения служебной документации

Инструкция: *Описать алгоритм*

3. Подготовка и проведение занятий, тренировки или комплексного учения с личным составом караула.

1	
2	
3	
4	
5	
6	
7	

Ответ:

1	Разработка методического плана занятий (тренировки)
2	Утверждение методического плана занятия (тренировки) у начальника подразделения
3	Объявление темы занятий личному составу ПЧ
4	Напоминание о технике безопасности при проведении тренировки (учения)
5	Проведение занятия (тренировки, учения)
6	Подведение итогов занятий
7	Приведение техники и вооружения в готовность выезда на пожар

4. Критерии по выставлению баллов

Сводная таблица с критериями баллов

Части	Баллы
A	40
B	40
C	20
Итого (макс. баллы)	100

Критерии оценок	
Баллы	Оценки
86-100	5
71-85	4
49-70	3
Менее 48 баллов	перезачет

Время выполнения тестовых заданий: 60 минут астрономического времени.

Приложение II.2

***к программе СПО* 20.02.04 «Пожарная безопасность»**

КОНТРОЛЬНО-ОЦЕНОЧНЫЕ СРЕДСТВА МЕЖДИСЦИПЛИНАРНОГО КУРСА

МДК 01.02 Тактика тушения пожаров

Для 5 семестра

2023

СОДЕРЖАНИЕ

1. Пояснительная записка

2. Знания, умения по окончанию изучения дисциплины

3. Тестовые задания

4. Критерии по выставлению баллов

1. Пояснительная записка

Тест предназначен для студентов 2,3 курса.

Вопросы подобраны таким образом, чтобы можно было проверить подготовку студентов по усвоению соответствующих предметных результатов изученной дисциплины.

Предлагается пакет тестовых заданий по оценке качества подготовки студентов. Пакет содержит проверочные тесты, с помощью которых преподаватель может проверить качество усвоения пройденного материала:

- часть А –задания с кратким ответом – проверка теоретических знаний (задания закрытого типа);
- часть В – комплексный практический тест с заданиями открытого типа;
- часть С – комплексный практический тест с заданиями открытого развернутого типа.

С целью проверки предметных результатов изученной дисциплины каждый студент получает следующий пакет:

Часть А (проверка теоретических знаний) - информационный тест, включающий в себя 20 заданий. За каждый правильный ответ – 2 балла. Максимальное количество баллов – 40.

Часть В (проверка практических знаний и умений) - комплексный практический тест, включающий в себя 8 заданий открытого типа со свободным ответом. За каждый правильный ответ – 5 баллов. Максимальное количество баллов – 40.

Часть С (проверка практических знаний и умений) - комплексный практический тест (письменное задание), включающий в себя 2 задания повышенного уровня сложности открытого типа с развернутым ответом. За каждый правильный ответ – 10 баллов. Максимальное количество баллов – 20.

2. ЗНАНИЯ, УМЕНИЯ ПО ОКОНЧАНИЮ ИЗУЧЕНИЯ ДИСЦИПЛИНЫ

Код ПК, ОК, ЛР	Умения	Знания
ОК 01; ОК 02; ОК 04; ОК 05; ОК 06; ОК 07; ОК 08; ОК 09; ВД 1 ПК 1.3; ПК 1.4; ПК 1.6; ПК 1.7; ЛР 1; ЛР 18	Определять необходимость, пути, порядка и способов спасения людей и имущества в зависимости от обстановки на пожаре и состояния спасаемых; проводить спасательные работы с использованием способов и технических средств, обеспечивающих наибольшую безопасность людей, и проведением мероприятий по предотвращению паники; определять и устранять факторы риска при спасении людей; определять основные признаки нарушения жизненно важных функций организма человека; оказывать первую помощь пострадавшим при пожаре; проводить подъем на высоту (спуск с высоты) пострадавшего; осуществлять работы по тушению пожаров с применением мобильных средств пожаротушения; применять средства индивидуальной защиты и снаряжение пожарного; осуществлять посадку в пожарный автомобиль в соответствии с номерами табеля основных обязанностей; проводить визуальный осмотр места вызова; определять вероятные очаги пожара и пути распространения пожара; проводить развертывание сил и средств, используемых для тушения пожара; применять средства телефонной и радиосвязи; проводить радиообмен на пожаре с использованием позывных; при проведении обследования лесного (природного) пожара идентифицировать основные характеристики и факторы, определяющие его поведение и распространение, необходимые для	порядка действий, методов и способов спасения людей и имущества; оборудования, приспособлений, применяемых при поиске и спасении людей; требований приказов, указаний и других руководящих документов, регламентирующих оказание первой помощи пострадавшим при пожаре; инструкций, методических рекомендаций по видам травм, поражений; правил оказания первой помощи пострадавшим; оборудования, приспособлений, применяемых при оказании первой помощи; психологических особенностей общения с пострадавшими; нормативных правовых актов и локальных актов по организации тушения пожаров. порядка работы по тушению пожаров с применением мобильных средств пожаротушения; правил проведения аварийно-спасательных работ при тушении пожаров с применением средств индивидуальной защиты и спасения; особенностей осмотра и проведения поиска при пожарах и аварийно-спасательных работах; первичных признаков пожара; способов ведения разведки; классификации пожаров; опасных факторов пожара и последствий их воздействия на людей; тактики тушения и порядка действий, направленных на предотвращение распространения пожара в составе подразделений пожарной охраны; способов тушения пожаров в электроустановках; правил применения средств индивидуальной защиты при наличии взрывчатых и радиоактивных веществ на месте пожара; принципы организации сетей противопожарного водопровода;

	составления прогноза поведения и плана мероприятий по его тушению, самостоятельно; выявлять оптимальные опорные линии и рубежи, места для создания минерализованных полос с учетом выбранной технологии проведения работ, места организации источников забора воды, подъезда транспорта, места расположения людей, расположения полевого лагеря и стоянок пожарной, тракторной и специальной техники;	способов локализации горения; способов ликвидации горения; способов локализации и ликвидации пожара в неблагоприятных погодных условиях и в труднодоступной местности; требований охраны труда и личной безопасности; требований приказов, указаний и других руководящих документов, регламентирующих выполнение аварийно-спасательных работ; требований приказов, указаний и других руководящих документов, регламентирующих правила ведения телефонной и радиосвязи; правил работы со средствами телефонной и радиосвязи; основ организации диспетчерской службы; организации связи на пожаре; правил и порядка ведения радиообмена на пожаре; правил и порядка передачи информации с места пожара; позывных радиоабонентов и порядка их построения; основных характеристик лесных (природных) пожаров, факторов, определяющих их поведение и распространение, необходимых для составления прогноза поведения и плана мероприятий по его тушению; требований охраны труда и обеспечения безопасности при осуществлении работ по тушению лесных (природных) пожаров;

3. Тестовые задания
Часть А

Задание для 5 семестра

1. Расписание выезда подразделений пожарной охраны городского округа утверждается:
   а) начальником местного гарнизона пожарной охраны
   б) начальником территориального гарнизона пожарной охраны
   в) главой администрации городского округа
   г) органами местного самоуправления

2. Должностными лицами дежурного караулы пожарной охраны являются:
   а) начальник караула, помощник начальника караула, командир отделения, водитель и пожарный
   б) начальник караула, помощник начальника караула, командир отделения, водитель, пожарный и диспетчер
   в) начальник караула, помощник начальника караула, командир отделения, водитель, старший пожарный, пожарный
   г) начальник караула, помощник начальника караула, командир отделения, старший инструктор по вождению пожарной машины – водитель, диспетчер, старший пожарный и пожарный.

3. В каком случае не возможен выезд дежурного караула на пожар или аварию?
   а) отсутствуют сведения заявителя (фамилия, телефон).
   б) нет точных данных о пожаре или аварии (что и где).
   в) отсутствует угроза людям, животным и соседним строениям, а объект не представляет собой никакой ценности.
   г) отсутствует адрес места пожара или аварии

4. Должностными лицами гарнизона пожарной охраны являются:
   а) начальник гарнизона, заместитель начальника гарнизона, начальник оперативного штаба пожаротушения, начальник службы связи
   б) начальник гарнизона, начальник оперативного штаба пожаротушения, начальник службы ГДЗС, начальник службы связи
   в) начальник гарнизона, оперативный дежурный, начальник ГДЗС, начальник службы связи, начальник технической службы
   г) начальник гарнизона, оперативный дежурный, диспетчер гарнизона

5. Индивидуальное обучение водителей проводится
   а) в течение 7 дней по 6 часов ежедневно
   б) в течение 8 дней по 6 часов ежедневно
   в) в течение 9 дней по 6 часов ежедневно
   г) в течение 10 дней по 6 часов ежедневно

6. К горючим твердым веществам относятся:
   а) асбест
   б) цемент
   в) **уголь**
   г) известь

7.Теплота, выделяющаяся при сгорании единицы вещества, имеет размерность:

а) кДж / м
б) **кДж / кг**
в) кДж / с
г) кДж / л

8. Условия возникновения воспламенения:
а) горючее вещество, кислород
б) источник воспламенения, кислород
в) **горючее вещество, окислитель, источник воспламенения**
г) горючее вещество, восстановитель, источник воспламенения

9. К горючим жидкостям относятся:
а) соляная кислота
б) уксусная кислота
в) водный раствор аммиака
г) **этиловый спирт**

10. Наиболее доступным, дешевым и безвредным средством тушения пожара является:
а) уксусная кислота
б) нашатырный спирт
в) **вода**
г) раствор щелочи

11. Пеноэмульсии имеют кратность:
а) $K < 3$
б) $3 < K < 20$
в) $20 < K < 200$
г**) K= 200**

12. Продукты неполного сгорания органических веществ:
а) альдегиды, кетоны
б) SO_3, H_2O
в) CO_2, H_2O
г) **CO_2**

13. Процесс ускорения реакции окисления газообразных веществ и переход её в горение называется:
а) **тлением**
б) мерцанием
в) самовоспламенением
г) сиянием

14. К минеральным относятся масла:
а) **трансформаторное**
б) хлопковое
в) льняное
г) оливковое

15. Линейная скорость выгорания жидкости – её количество, выгорающее за единицу времени:
а) из единицы объема жидкости
б) **с единицы площади поверхности жидкости**

в) по высоте слоя жидкости
г) по ширине слоя жидкости

16. Высокая огнетушащяя эффективность воды обусловлена:
а) низкой энергоемкостью воды при нагревании
б) **высокой энергоемкостью воды при нагревании**
в) средней энергоемкостью воды при нагревании
г) нулевой энергоемкостью воды при нагревании

17. Пенообразователи представляют собой концентрированные водные растворы:
а) **поверхностно активных веществ**
б) неорганических кислот
в) органических кислот
г) щелочей

18. Горючие вещества не способны к горению:
а) в воздухе
б) **в азоте**
в) в кислороде
г) в озоне

19. К растительным относятся масла:
а) соляровое
б) **конопляное**
в) машинное
г) дизельное

20. С увеличением скорости ветра скорость выгорания жидкости:
а) уменьшается
б) **увеличивается**
в) не меняется
г) усредняется

Часть В

Задание для 5 семестра

Инструкция: *продолжите предложение*

1. Тушение пожаров … .

Ответ: «это боевые действия, направленные на спасение людей, имущества и ликвидацию пожаров.

Инструкция: *продолжите предложение*

2. Локализация пожара « … .

Ответ: «это стадия тушения пожара, на котором отсутствует или ликвидирована угроза людям и животным, прекращено распространение пожара и созданы условия для его ликвидации имеющимися силами и средствами.

Инструкция: *продолжите предложение*

3. Ликвидация пожара « … .

Ответ: «это стадия тушения пожара, на которой прекращено горение и устранена условия для его самопроизвольного возникновения.

Инструкция: *продолжите предложение*

4. Боевая позиция « … .

Ответ: «это место расположения сил средств пожарной охраны, осуществляющих непосредственное ведение боевых действий по спасению людей и имущества, подачи огнетушащих веществ, выполнению специальных работ на пожаре.

Инструкция: *продолжите предложение*

5. Тыл на пожаре « … .

Ответ: «силы и средства пожарной охраны, обеспечивающие ведение боевых действий на боевых позициях.

Инструкция: *продолжите предложение*

6. Разведка ведется « … .

Ответ: «непрерывны с момента выезда на пожар и до его ликвидация.

Инструкция: *Записать последовательность*

7. Виды действий по тушению пожара и проведению аварийно-спасательных работ

1	
2	
3	
4	
5	
6	
7	
8	

Ответ:

1.	Прием и обработка сообщения о пожаре
2.	Выезд и следование на пожар
3.	Разведка места пожара
4.	Аварийно-спасательные работы, связанные с тушением пожара
5.	Развертывание сил и средств
6.	Ликвидация горения
7.	Специальные работы
8.	Сбор и возвращение к месту постоянного расположения

Инструкция: *Записать последовательность*

8. Вывод пожарного автомобиля с расчета для проведения планового ТО - 1.

1	
2	
3	

Ответ:

1	При смене караулов, информировать начальника пожарной части о проведении планового ТО - 1 ПА.
2	Сообщить на ЦППС о выводе с расчета пожарного автомобиля на плановое ТО - 1
3	При утвердительном ответе ЦППС, ввести в расчет резервный пожарный автомобиль

Часть С

Инструкция: *Определить*

1. Расстояние, пройденное фронтом горения, если:
   - скорость распространения горения – 1 м/мин;
   - время развития пожара – 12 мин.

Ответ: 7 метров.

Инструкция: *Определить*

2. Определить требуемый расход воды для тушения пожара, если:
   - горит одноэтажный деревянный сарай размерами 15 х 10 м;
   - требуемая интенсивность подачи воды – 0,2 л/(с$*$м^2);
   - на тушение подаются ручные стволы.

Ответ: 30 л/с.

4. Критерии по выставлению баллов

Сводная таблица с критериями баллов	
Части	Баллы
A	40
B	40
C	20
Итого (макс. баллы)	100

Критерии оценок	
Баллы	Оценки
86-100	5
71-85	4
49-70	3
Менее 48 баллов	перезачет

Время выполнения тестовых заданий: 60 минут астрономического времени.

Приложение II.3

к программе СПО 20.02.04 «Пожарная безопасность»

КОНТРОЛЬНО-ОЦЕНОЧНЫЕ СРЕДСТВА МЕЖДИСЦИПЛИНАРНОГО КУРСА

МДК 01.03 Тактика аварийно-спасательных работ

2023

СОДЕРЖАНИЕ

1. Пояснительная записка

2. Знания, умения по окончанию изучения дисциплины

3. Тестовые задания

4. Критерии по выставлению баллов

1. Пояснительная записка

Тест предназначен для студентов 3 курса.

Вопросы подобраны таким образом, чтобы можно было проверить подготовку студентов по усвоению соответствующих предметных результатов изученной дисциплины.

Предлагается пакет тестовых заданий по оценке качества подготовки студентов. Пакет содержит проверочные тесты, с помощью которых преподаватель может проверить качество усвоения пройденного материала:

- часть А –задания с кратким ответом – проверка теоретических знаний (задания закрытого типа);
- часть В – комплексный практический тест с заданиями открытого типа;
- часть С – комплексный практический тест с заданиями открытого развернутого типа.

С целью проверки предметных результатов изученной дисциплины каждый студент получает следующий пакет:

Часть А (проверка теоретических знаний) - информационный тест, включающий в себя 20 заданий. За каждый правильный ответ – 2 балла. Максимальное количество баллов – 40.

Часть В (проверка практических знаний и умений) - комплексный практический тест, включающий в себя 8 заданий открытого типа со свободным ответом. За каждый правильный ответ – 5 баллов. Максимальное количество баллов – 40.

Часть С (проверка практических знаний и умений) - комплексный практический тест (письменное задание), включающий в себя 2 задания повышенного уровня сложности открытого типа с развернутым ответом. За каждый правильный ответ – 10 баллов. Максимальное количество баллов – 20.

2. ЗНАНИЯ, УМЕНИЯ ПО ОКОНЧАНИЮ ИЗУЧЕНИЯ ДИСЦИПЛИНЫ

Код ПК, ОК, ЛР	Умения	Знания
ОК 1; ОК2; ОК4; ОК 7; ОК 8; ОК 9; ПК 1.3; ПК 1.4; ПК 1.5; ЛР 4; ЛР 10; ЛР 13; ЛР 14; ЛР 15	Выполнять обязанности пожарного; Применять пожарное оборудование и инструмент; Определять необходимость, пути, порядок и способы спасения людей и имущества в зависимости от обстановки на пожаре и состояния спасаемых; Проводить спасательные работы с использованием способов и технических средств, обеспечивающих наибольшую безопасность людей, и проведением мероприятий по предотвращению паники; Определять и устранять факторы риска при спасении людей; Определять основные признаки нарушения жизненно важных функций организма человека; Проводить развертывание сил и средств, используемых для тушения пожара; Пользоваться первичными средствами пожаротушения; Пользоваться пожарным оборудованием и инструментом, пожарным снаряжением, приспособлениями и средствами оказания первой помощи пострадавшим; Пользоваться специальной техникой и инструментом для создания минерализованных полос, противопожарных барьеров, для расчистки участков от горючих природных и строительных материалов; Определять зоны безопасности при проведении аварийно-спасательных работ; Проводить подъем на высоту (спуск с высоты); Проводить аварийно-спасательные работы в составе звена газодымозащитной службы;	Порядок действий, методы и способы спасения людей и имущества; Оборудование, приспособления, применяемые при поиске и спасении людей; Нормативные правовые акты и локальные акты организаций по тушению пожаров Нормативы и способы применения средств индивидуальной защиты и снаряжения; Первичные признаки пожара; Способы проведения разведки; Классификация пожаров; Опасные факторы пожара и последствия их воздействия на людей; Нормативные правовые акты и локальные акты организаций по тушению пожаров; Тактика тушения и правила борьбы с распространением пожара в составе подразделений пожарной охраны; Способы тушения возгораний в электроустановках; Правила применения средств индивидуальной защиты при наличии взрывчатых и радиоактивных веществ в очаге возгорания Способы локализации и ликвидации пожара в неблагоприятных погодных условиях и в труднодоступной местности; Принцип организации сетей противопожарного водопровода, расположение пожарных гидрантов в районе выезда подразделений пожарной охраны Способы локализации горения Способы ликвидации горения Пожаровзрывоопасные свойства веществ и материалов Правила проведения аварийно-спасательных работ при тушении пожаров с применением средств индивидуальной защиты и спасения Правила ведения телефонной и

	Ориентироваться в условиях ограниченной видимости Пользоваться первичными средствами пожаротушения, установками пожаротушения, средствами пожарной автоматики, пожарной сигнализации применять средства телефонной и радиосвязи; проводить радиообмен на пожаре с использованием позывных;	радиосвязи Правила применения, функциональное назначение и технические характеристики первичных средств пожаротушения, пожарного оборудования и инструмента, пожарного снаряжения и средств индивидуальной защиты Особенности осмотра и проведения поиска при пожарах и аварийно-спасательных работах Инструкции, порядок действий, методы и способы спасения людей и имущества

3. Тестовые задания

часть А

1**. Разведка пожара проводится**

а) с момента прибытия на пожар до его ликвидации

б) с момента прибытия на пожар до возвращения в подразделение

в) **с момента сообщения о пожаре и до завершения его ликвидации**

2. Должностными лицами гарнизона пожарной охраны являются:

а) начальник гарнизона, заместитель начальника гарнизона, начальник оперативного штаба пожаротушения, начальник службы связи

б) начальник гарнизона, оперативный дежурный, начальник ГДЗС, начальник службы связи, начальник технической службы

в) начальник гарнизона, оперативный дежурный, диспетчер гарнизона

3. Каким нормативным документом определено понятие «Гарнизон пожарной охраны»?

а) **Федеральный закон «О пожарной безопасности»**

б) Приказ МЧС России от 25 октября 2017 г. N 467 "Об утверждении Положения о пожарно-спасательных гарнизонах"

в) Приказ МЧС России от 16 октября 2017 г. № 444 "Об утверждении Боевого устава подразделений пожарной охраны, определяющего порядок организации тушения пожаров и проведения аварийно-спасательных работ".

г) Приказ МЧС России от 20.10.2017 N 452 (ред. от 28.02.2020) Об утверждении Устава подразделений пожарной охраны (Зарегистрировано в Минюсте России 22.03.2018 N 50452)

4. В каком случае не возможен выезд дежурного караула на пожар или аварию?

а) нет точных данных о пожаре или аварии (что горит).

б) отсутствует угроза людям, животным и соседним строениям, а объект не представляет собой никакой ценности.

в) **отсутствует адрес места пожара или аварии**

г) в любом случае

5 В каком нормативном документе перечислены должностные лица гарнизона пожарной охраны?

а) Федеральный закон «О пожарной безопасности»

б) Приказ МЧС России от 25 октября 2017 г. N 467 "Об утверждении Положения о пожарно-спасательных гарнизонах"

в) **Приказ МЧС России от 20.10.2017 N 452 (ред. от 28.02.2020). Об утверждении Устава подразделений пожарной охраны (Зарегистрировано в Минюсте России 22.03.2018 N 50452)**

г) Приказ МЧС России от 16 октября 2017 г. № 444 "Об утверждении Боевого устава подразделений пожарной охраны, определяющего порядок организации тушения пожаров и проведения аварийно-спасательных работ".

6. В гарнизонах пожарной охраны создаются следующие нештатные службы:

а) управления, ГДЗС и техническая

б) **управления, ГДЗС, техническая и связи**

в) СПТ, ГДЗС, техническая и связи

7. Согласно какого нормативного документа создаются нештатные службы гарнизона?

а) Федеральный закон «О пожарной безопасности»

б) **Приказ МЧС России от 25 октября 2017 г. N 467 "Об утверждении Положения о пожарно-спасательных гарнизонах"**

в) Приказ МЧС России от 20 октября 2017 г. № 452 "Об утверждении Устава подразделений пожарной охраны"

г) Приказ МЧС России от 16 октября 2017 г. N 444 "Об утверждении Боевого устава подразделений пожарной охраны, определяющего порядок организации тушения пожаров и проведения аварийно-спасательных работ"

8. Основными задачами гарнизонной службы являются:

а) создание необходимых условий для эффективного применения сил и средств гарнизона при тушении пожаров и проведении АСР

б) создание единой системы управления силами и средствами

в) организация взаимодействия со службами жизнеобеспечения

г) организация и проведение совместных мероприятий всех видов пожарной охраны и аварийно-спасательных формирований, входящих в гарнизон пожарной охраны

д) **все выше перечисленные задачи**

9. Разработку Плана привлечения на территории субъекта Российской федерации осуществляет:

а) **старшее должностное лицо ГПС**

б) оперативный дежурный гарнизона

в) начальник территориального гарнизона

г) глава администрации

10. План гарнизонных мероприятий составляется:

а) на полгода

б) **на год**

в) на два года

г) раз в квартал

11. Разработку Расписания выезда подразделений пожарной охраны гарнизона на территории муниципального района, городского округа осуществляет:

а) **старшее должностное лицо ГПС**

б) оперативный дежурный гарнизона

в) начальник местного гарнизона пожарной охраны

г) глава администрации

12. В караульном помещении температура воздуха должна быть не ниже:

а) 15 ^{o}C

б) **18 ^{o}C**

в) 20 ^{o}C

г) 22 ^{o}C

13. Комплекс помещений, предназначенных для размещения личного состава подразделения пожарной охраны и пожарной техники для выполнения возложенных задач – это:

а) караульное помещение
б) пожарное подразделение
в) **пожарное депо**
г) пожарная часть

14. Разведка пожара проводится непрерывно

а) с момента прибытия на пожар до его ликвидации
б) с момента прибытия на пожар до возвращения в подразделение
в) с момента выезда на пожар до его ликвидации
г) постоянно

15. Стажировка в должности пожарного по месту постоянной службы, после окончания курсового обучения проводится:

а) в течении 5 дежурств в закрепленной смене
б) в течении 6 дежурств в закрепленной смене
в) **в течении 7 дежурств в закрепленной смене**
г) в течении 8 дежурств в закрепленной смене

16. Должностными лицами гарнизона пожарной охраны являются:

а) начальник гарнизона, заместитель начальника гарнизона, начальник оперативного штаба пожаротушения, начальник службы связи
б) начальник гарнизона, начальник оперативного штаба пожаротушения, начальник службы ГДЗС, начальник службы связи
в) начальник гарнизона, оперативный дежурный, начальник ГДЗС, начальник службы связи, начальник технической службы
г) начальник гарнизона, оперативный дежурный, диспетчер гарнизона

17. Комплекс помещений, предназначенных для размещения личного состава подразделения пожарной охраны и пожарной техники для выполнения возложенных задач – это:

а) караульное помещение
б) пожарное подразделение
в) **пожарное депо**
г) пожарная часть

18. В каком случае не возможен выезд дежурного караула на пожар или аварию?

а) нет точных данных о пожаре или аварии (что горит).
б) отсутствует угроза людям, животным и соседним строениям, а объект не представляет собой никакой ценности.
в) **отсутствует адрес места пожара или аварии**
г) в любом случае

19 В каком нормативном документе перечислены должностные лица гарнизона пожарной охраны?

а) Федеральный закон «О пожарной безопасности»
б) Приказ МЧС России от 25 октября 2017 г. N 467 "Об утверждении Положения о пожарно-спасательных гарнизонах"
в) **Приказ МЧС России от 20.10.2017 N 452 (ред. от 28.02.2020). Об утверждении Устава подразделений пожарной охраны (Зарегистрировано в Минюсте России 22.03.2018 N 50452)**

г) Приказ МЧС России от 16 октября 2017 г. № 444 "Об утверждении Боевого устава подразделений пожарной охраны, определяющего порядок организации тушения пожаров и проведения аварийно-спасательных работ".

20. В гарнизонах пожарной охраны создаются следующие нештатные службы:

а) управления, ГДЗС и техническая

б) **управления, ГДЗС, техническая и связи**

в) СПТ, ГДЗС, техническая и связи

часть **В.**

Инструкция: *продолжите предложение*

1. При смене караулов команду диспетчеру «Отбой» подает … .

Ответ: Начальник подразделения (ПЧ).

Инструкция: *продолжите предложение одним словом*

2. Процесс побуждения себя или других к деятельности – это:

Ответ: Мотивация.

Инструкция: *продолжите предложение*

3. Прямым начальником личному составу караула является …

Ответ: Начальник караула.

Инструкция: *продолжите предложение одним словом*

4. Процесс правового воздействия, осуществляемый руководителем на основе власти - это:

Ответ: Руководство.

Инструкция: *закончите предложение*

5. Непосредственным начальником личному составу караула является …

Ответ: Помощник начальника караула

Инструкция: *продолжите предложение одним словом*

6. Планирование, организация, мотивация и контроль – это процесс …

Ответ: Управление.

Инструкция: *продолжите предложение*

7. При смене караулов команду диспетчеру «Отбой» подает … .

Ответ: Начальник подразделения (ПЧ).

Инструкция: *продолжите предложение одним словом*

8. Процесс побуждения себя или других к деятельности – это:

Ответ: Мотивация.

часть **С**

Инструкция: *Записать последовательность*

5. Виды действий по тушению пожара и проведению аварийно-спасательных работ

1	
2	
3	
4	
5	
6	
7	
8	

Ответ:

1.	Прием и обработка сообщения о пожаре
2.	Выезд и следование на пожар
3.	Разведка места пожара
4.	Аварийно-спасательные работы, связанные с тушением пожара
5.	Развертывание сил и средств
6.	Ликвидация горения
7.	Специальные работы
8.	Сбор и возвращение к месту постоянного расположения

Инструкция: *Записать последовательность*

6. Вывод пожарного автомобиля с расчета для проведения планового ТО - 1.

1	
2	
3	

Ответ:

1	При смене караулов, информировать начальника пожарной части о проведении планового ТО - 1 ПА.
2	Сообщить на ЦППС о выводе с расчета пожарного автомобиля на плановое ТО - 1
3	При утвердительном ответе ЦППС, ввести в расчет резервный пожарный автомобиль

4. Критерии по выставлению баллов

Сводная таблица с критериями баллов	
Части	Баллы
A	40
B	40
C	20
Итого (макс. баллы)	100

Критерии оценок	
Баллы	Оценки
86-100	5
71-85	4
49-70	3
Менее 48 баллов	перезачет

Время выполнения тестовых заданий: 60 минут астрономического времени.

к программе СПО 20.02.04 «Пожарная безопасность»

КОНТРОЛЬНО-ОЦЕНОЧНЫЕ СРЕДСТВА МЕЖДИСЦИПЛИНАРНОГО КУРСА МДК.01.04 Пожарно- спасательная техника и оборудование

2023

СОДЕРЖАНИЕ

1. Пояснительная записка

2. Знания, умения по окончанию изучения дисциплины

3. Тестовые задания

4. Критерии по выставлению баллов

1. ПОЯСНИТЕЛЬНАЯ ЗАПИСКА

Тест предназначен для студентов.

Вопросы подобраны таким образом, чтобы можно было проверить подготовку студентов по усвоению соответствующих знаний и умений изученного междисциплинарного курса.

Предлагается пакет тестовых заданий по оценке качества подготовки студентов. Пакет содержит проверочные тесты, с помощью которых преподаватель может проверить качество усвоения пройденного материала.

Часть А (проверка теоретических знаний) - информационный тест, включающий в себя 80 заданий.

Часть В (проверка практических знаний и умений) - комплексный практический тест, включающий в себя 20 заданий открытого типа со свободным ответом.

Часть С (проверка практических знаний и умений) - комплексный практический тест (письменное задание), включающий в себя 8 заданий повышенного уровня сложности открытого типа с развернутым ответом.

С целью проверки знаний и умений изученной дисциплины каждый студент получает следующий пакет:

Часть А (проверка теоретических знаний) - информационный тест, включающий в себя 80 заданий.

Часть А тестового задания включает в себя:

48. выбор правильного ответа;
49. множественный выбор;
50. установление соответствия;
51. установление правильной последовательности;
52. закончить предложение.

За каждый правильный ответ – 1 балл.

Максимальное количество баллов – 80.

Часть В (проверка практических знаний и умений) - комплексный практический тест, включающий в себя 20 заданий открытого типа со свободным ответом.

За каждый правильный ответ – 0,5 балла.

Максимальное количество баллов –10.

Часть С (проверка практических знаний и умений) – комплексный практический тест (письменное задание), включающий в себя 5 заданий повышенного уровня сложности открытого типа с развернутым ответом.

За каждый правильный ответ – 1,25 балла.

Максимальное количество баллов – 10.

2. ЗНАНИЯ, УМЕНИЯ ПО ОКОНЧАНИЮ ИЗУЧЕНИЯ ДИСЦИПЛИНЫ

Код ПК, ОК, ЛР	Умения	Знания
ОК 1; ОК2; ОК3; ОК4; ОК 5; ОК 9; ОК 10; ПК 1.2; ПК 1.5; ЛР 19; ЛР 20;	организовывать и проводить техническое обслуживание пожарной, аварийно-спасательной техники и оборудования; осуществлять ведение документации по регламентному обслуживанию, по складскому учету и ремонту пожарной и аварийно-спасательной техники и оборудования; оценивать неисправности и осуществлять несложный ремонт пожарной техники и аварийно-спасательного оборудования; принимать решения по прекращению эксплуатации неисправных технических средств; использовать слесарный и электротехнический инструмент; консервировать и хранить пожарную, аварийно-спасательную технику и оборудование; расконсервировать и подготавливать к работе пожарную и аварийно-спасательную технику и оборудование.	устройство, принцип действия, правила и безопасные приемы эксплуатации пожарной, аварийно-спасательной техники и оборудования; технические возможности и условия применения различных видов транспорта, инженерной и аварийно-спасательной техники и оборудования; порядок организации регламентного обслуживания пожарной, аварийно-спасательной техники и оборудования; классификацию пожарно-спасательных средств, их назначение, характеристики и принцип работы; порядок проведения периодического испытания технических средств; основные нормативные технические параметры пожарно-спасательной техники и оборудования; устройство и принцип работы основных видов пожарно-спасательной техники и оборудования; назначение и применение слесарного и электротехнического инструмента; правила хранения, расконсервирования и подготовки к работе пожарной, аварийно-спасательной техники и оборудования; основные свойства и классификацию горюче-смазочных материалов; режимы и условия эксплуатации основных видов пожарно-спасательной техники и оборудования.

Приложение 1

Задания для оценки освоения умений и усвоения знаний

1. Условный проход пожарной колонки составляет:
   - 100 мм.
   - **125 мм.**
   3. 150 мм.

2. Пожарный насос ПН-40 УВ. Главный параметр 40 это:
   - 40 м.вод.ст.
   - 40 н/м
   - **40 м^3/с (л/с)**

3. Испытание всасывающих рукавов производится:
   - Раз в месяц
   - Раз в квартал
   3. **Раз в 6 месяцев**

4. В маркировке боевой одежды пожарных и снаряжения номер пожарной части наносится:
   1. На спине пожарного.
   2. На каске спереди и сзади.
   3. На пожарном спасательном поясе.

5. Для забора воды из подземного пожарного гидранта используют:
   1. ВС-125, Г-600А, пожарную колонку, всасывающие рукава, ТОК-200.
   2. Пожарную колонку, ВС-125, всасывающие и напорные рукава.
   3. СВ-125, Г-600А, пожарную колонку, всасывающие и напорные рукава.

6. Спасательные верёвки испытывают:
   1. 2 раза в месяц, после каждого ремонта, перед каждым применением.
   2. 2 раза в год, после пожара, после каждого ремонта и перед постановкой в боевой расчет.
   3. 2 раза в год, после каждого ремонта, перед каждым занятием и при постановке в боевой расчёт.

7. Комплекс помещений, предназначенных для размещения личного состава подразделения пожарной охраны и пожарной техники для выполнения возложенных задач – это:
   1. караульное помещение
   2. пожарная команда
   3. пожарное депо

8. К снаряжению пожарного относится:
   1. Спасательный пояс и карабин.
   2. Спасательный пояс, карабин и кобура с поясным топором.
   3. Каска, БОП, ППС, карабин, кобура с поясным топором, ручные пожарные лестницы.

9. Как классифицируются пожарные рукава, предназначенные для подвода огнетушащих средств от открытого водоисточника к патрубку насоса?
   1. Напорные.
   2. Рабочие.
   3. Всасывающие.

10. Пропускная способность СВ-125 равна:
1. 13.3 л/с.
2. 20 л/с.
3. **40 л/с.**

11. Какой ручной пожарный ствол имеет диаметр спрыска 13 мм?
1. **РСК-50.**
2. РС- 70.
3. СВП-4.

12. Как проводится проведение периодических испытаний напорно-всасывающих пожарных рукавов?
1. **Проверка прочности и герметичности рукава под избыточным давлением и при вакууме.**
2. Проверка прочности рукава натяжением с помощью динамометра.
3. Проверка исправности рукава внешним осмотром.

13. Боевая одежда пожарного классифицируется по:
1. Степени защиты, климатическому исполнению, виду покрытия и типоразмерам.
2. Цвету, огнестойкости и материалу исполнения .
3. Длине, ширине и разметке.

14. Существует 2 типа багров пожарных:
1. Большой и малый.
2. Тяжёлый и лёгкий.
3. **Металлический и насадной.**

15. Спасательные средства подразделяются на:
1. **Групповые и индивидуальные.**
2. Групповые и специальные.
3. Индивидуальные и стационарные.

16. Карабин пожарный испытывают:
1. 1 раз в месяц.
2. **1 раз в год и перед постановкой в боевой расчет.**
3. 1 раз в год, перед постановкой в боевой расчет и перед каждым применением.

17. Двойная цветная просновка пожарных рукавов обозначает:
1. Материал, из которого изготовлен рукав.
2. Твёрдость рукава.
3. **Усиленный к напору рукав.**

18. Тремя цветными просновками обозначаются рукава:
1. Нормальные.
2. **Повышенной прочности.**
3. Магистральные.

19. К напорным патрубкам пожарного насоса подсоединяются:
1. Напорно-всасывающие рукава.
2. **Рукава магистральной линии.**
3. Рукава рабочей линии.

20. Спасательную верёвку испытывают нагрузкой 350 кг:

1. В течение 3-5 секунд
2. В течение 3 минут
3. **В течение 5 минут**

Часть В

1. Определить время работы автоцистерны АЦ 3,0-40 при подаче воды стационарным лафетным стволом ПЛС-20 с диаметром насадка 28 мм при напоре 0,6 мПа.
Ответ: 2,4 мин;
2. Рассчитать расход воды при подаче ручным пожарным стволом РС-70 от автоцистерны ёмкостью 6000 л, если в схеме 4 рукава д77 и 1 д51, а тушение продолжалось 18 минут (1080 сек).
Ответ: 5,2 л/сек;
3. Рассчитайте точный напор насоса ПН-40 при подаче 1 ствола РС-70 при рабочем давлении.
Ответ: 40 м в ст;
4. Определите количество рукавов и объём в них воды при тушении пожара насосом ПН-40 стволом РС-70 с длиной магистральной линии 60 м.
Ответ: 4 маг. и 1 раб. рук. линий; 410 л;
5. Определите тип рукавов, используемых при постановке автоцистерны на пожарный гидрант, если рабочее давление в системе водоснабжения 0,1 мПа.
Ответ: 2 напорно-всасывающих;
6. Определить время работы автоцистерны АЦ 3,0-40 при подаче воды стационарным лафетным стволом ПЛС-20 с диаметром насадка 28 мм при напоре 0,6 мПа.
Ответ: 2,4 мин;
7. Рассчитать расход воды при подаче ручным пожарным стволом РС-70 от автоцистерны ёмкостью 6000 л, если в схеме 4 рукава д77 и 1 д51, а тушение продолжалось 18 минут (1080 сек).
Ответ: 5,2 л/сек;
8.Рассчитайте точный напор насоса ПН-40 при подаче 1 ствола РС-70 при рабочем давлении.
Ответ: 40 м в ст;

Часть С

1.Где устанавливается ручной пожарный ствол при пожаре?
Ответ: На конце рабочей рукавной линии.
2.Что является рабочими деталями струйного насоса? Ответ: Сопло и диффузор.
3.Расшифруйте аббревиатуру СВ-125? Ответ: Сетка всасывающая диаметром 125 мм.

4. Критерии по выставлению баллов

Сводная таблица с критериями баллов	
Части	Баллы
A	40
B	40
C	20
Итого (макс. баллы)	100

Критерии оценок	
Баллы	Оценки
86-100	5
71-85	4
49-70	3
Менее 48 баллов	перезачет

Время выполнения тестовых заданий: 60 минут астрономического времени.

Приложение II.5

к программе СПО 20.02.04 «Пожарная безопасность»

КОНТРОЛЬНО-ОЦЕНОЧНЫЕ СРЕДСТВА МЕЖДИСЦИПЛИНАРНОГО КУРСА МДК.01.05 Оказание первой помощи и психологическая подготовка

IV семестр

2023

СОДЕРЖАНИЕ

1. Пояснительная записка

2. Знания, умения по окончанию изучения дисциплины

3. Тестовые задания

4. Критерии по выставлению баллов

1. Пояснительная записка

Тест предназначен для студентов 3 курса.

Вопросы подобраны таким образом, чтобы можно было проверить подготовку студентов по усвоению соответствующих предметных результатов изученной дисциплины.

Предлагается пакет тестовых заданий по оценке качества подготовки студентов. Пакет содержит проверочные тесты, с помощью которых преподаватель может проверить качество усвоения пройденного материала:

- часть А –задания с кратким ответом – проверка теоретических знаний (задания закрытого типа);
- часть В – комплексный практический тест с заданиями открытого типа;
- часть С – комплексный практический тест с заданиями открытого развернутого типа.

С целью проверки предметных результатов изученной дисциплины каждый студент получает следующий пакет:

Часть А (проверка теоретических знаний) - информационный тест, включающий в себя 20 заданий. За каждый правильный ответ – 2 балла. Максимальное количество баллов – 40.

Часть В (проверка практических знаний и умений) - комплексный практический тест, включающий в себя 8 заданий открытого типа со свободным ответом. За каждый правильный ответ – 5 баллов. Максимальное количество баллов – 40.

Часть С (проверка практических знаний и умений) - комплексный практический тест (письменное задание), включающий в себя 2 задания повышенного уровня сложности открытого типа с развернутым ответом. За каждый правильный ответ – 10 баллов. Максимальное количество баллов – 20.

2. ЗНАНИЯ, УМЕНИЯ ПО ОКОНЧАНИЮ ИЗУЧЕНИЯ ДИСЦИПЛИНЫ

Код ПК, ОК, ЛР	Умения	Знания
ОК 0.1; ОК 0.2; ОК 0.3; ОК 0.4; ОК 0.5; ОК 0.6; ОК 0.7; ОК 0.8; ОК 0.9; ПК 1.3; ПК 1.4; ПК 3.1; ПК 3.2; ПК 3.3; ПК3.5; ПК 3.6 ЛР 4; ЛР 10; ЛР 13; ЛР 14; ЛР 15	распознавать задачу и/или проблему в профессиональном и/или социальном контексте; анализировать задачу и/или проблему и выделять её составные части; определять этапы решения задачи; выявлять и эффективно искать информацию, необходимую для решения задачи и/или проблемы; составлять план действия; определять необходимые ресурсы; владеть актуальными методами работы в профессиональной и смежных сферах; реализовывать составленный план; оценивать результат и последствия своих действий (самостоятельно или с помощью наставника) определять задачи для поиска информации; определять необходимые источники информации; планировать процесс поиска; структурировать получаемую информацию; выделять наиболее значимое в перечне информации; оценивать практическую значимость результатов поиска; оформлять результаты поиска, применять средства информационных технологий для решения профессиональных задач; использовать современное программное обеспечение; использовать различные цифровые средства для решения профессиональных задач.	актуальный профессиональный и социальный контекст, в котором приходится работать и жить; основные источники информации и ресурсы для решения задач и проблем в профессиональном и/или социальном контексте; алгоритмы выполнения работ в профессиональной и смежных областях; методы работы в профессиональной и смежных сферах; структуру плана для решения задач; порядок оценки результатов решения задач профессиональной деятельности

ОК 01. Выбирать способы решения задач профессиональной деятельности применительно к различным контекстам;

ОК 02. Использовать современные средства поиска, анализа и интерпретации информации и информационные технологии для выполнения задач профессиональной деятельности;

ОК 03. Планировать и реализовывать собственное профессиональное и личностное развитие, предпринимательскую деятельность в профессиональной сфере, использовать знания по финансовой грамотности в различных жизненных ситуациях;

ОК 04. Эффективно взаимодействовать и работать в коллективе и команде;

ОК 05. Осуществлять устную и письменную коммуникацию на государственном языке

Российской Федерации с учетом особенностей социального и культурного контекста;

ОК 06. Проявлять гражданско-патриотическую позицию, демонстрировать осознанное поведение на основе традиционных общечеловеческих ценностей, в том числе с учетом гармонизации межнациональных и межрелигиозных отношений, применять стандарты антикоррупционного поведения;

ОК 07. Содействовать сохранению окружающей среды, ресурсосбережению, применять знания об изменении климата, принципы бережливого производства, эффективно действовать в чрезвычайных ситуациях;

ОК 08. Использовать средства физической культуры для сохранения и укрепления здоровья в процессе профессиональной деятельности и поддержания необходимого уровня физической подготовленности;

ОК 09. Пользоваться профессиональной документацией на государственном и иностранном языках.

3. Тестовые задания

Часть А

1. Предельные значения опасных факторов, влияющих на организм человека в профессии пожарного это

1. повышенная температура, токсичные продукты горения, пониженная концентрация кислорода

2. радиоактивное излучение, бактериальные токсины

3. вышеперечисленное

2.Почему нельзя отрывать ноги друг от друга, оказавшись в поле напряжения шага

1. **потому что между ногами возникает напряжение шага равное разности потенциалов, под которыми находятся ноги**

2. потому что стекание тока определяется размером шага

3. потому что напряжение шага возникает из-за распределения электрического поля в радиусе 10 м.

3. Что относится к группе поражающих факторов

1. физические факторы, химические факторы

2.**психофизические факторы, химические факторы, физические факторы, биологические факторы**

3. нет правильного ответа

4.Венозное кровотечение характеризуется:

1. мелкоточечным кровотечением
2. **темно-вишневым цветом и медленной** скоростью истекания из поврежденного сосуда
3. ярко-алым цветом и «фонтанирующей» струей из поврежденного кровеносного сосуда

5. Три главных признака терминального состояния

1. отсутствие сознания; сильные боли в области сердца; широкие, не реагирующие на свет зрачки;

2. отсутствие пульса на сонной артерии; помутнение роговицы и появление феномена "кошачьего зрачка"; стеклышко, поднесенное ко рту, не запотевает;

3**. отсутствие сознания; отсутствие пульса** на сонной артерии; широкие, не реагирующие на свет зрачки;

6. У пострадавшего в автомобильной катастрофе определили артериальное кровотечение из раны верхней конечности. Какие остановки артериального кровотечения можно применить?

1.**прижать кровеносный сосуд на участке его протяжения, максимальное** сгибание конечности поврежденного участка

2.наложение жгута, давящей повязки, транспортной шины

3. наложение жгута, давящей повязки, максимальное сгибание конечности поврежденного участка

7. При оказании первой медицинской помощи пострадавшему, который получил термический ожог нельзя

1. давать обезболивающее;

2. накладывать стерильную повязку;
3. **обрабатывать место ожога** перекисью водорода.

8.Негативное воздействие на человека, которое приводит к ухудшению самочувствия или заболеваниям, называется
1. опасность
2. травмирующий фактор
3. **вредный фактор**

9.При синдроме длительного сдавливания конечностей необходимо в первую очередь:
1. немедленно вытащить конечности пострадавшего из-под сдавливающего предмета
2. **наложить жгут на конечности перед поднятием сдавливающего предмета**
3. ввести обезболивающее средство

10. При переломе позвоночника, больного необходимо транспортировать:
1. на носилках как можно быстрее
2. с помощью подручных материалов
3. на ровной твердой поверхности

11. При использовании метода искусственного дыхания пострадавшему производят вдувания «рот – в рот»:
1. до тех пор пока грудная клетка не начнет подниматься самостоятельно
2. до восстановления кровообращения
3. **до появления пульса на сонной артерии, и самостоятельного дыхания**

12.Признаки биологической смерти:
1.расширенные зрачки;
2. отсутствие пульса на сонной артерии;
3. **помутнение роговицы и появление феномена "кошачьего зрачка";**

13. Какие параметры микроклимата могут вызвать тепловой удар?
1. высокая t
2. высокая t и скорость давления воздуха
3. **высокая t и высокая влажность**
4. высокая влажность и высокое атмосферное давление

14. На что затрачивается основная часть энергии человека?
1. **теплообмен с окружающей средой**
2. нервно-эмоциональное напряжение
3. на обмен веществ

15. Артериальное кровотечение характеризуется:
1.ярко-алым цветом и «фонтанирующей» струей из поврежденного кровеносного сосуда
2.мелкоточечным кровоизлиянием
3.темно-вишневым цветом и медленной скоростью из поврежденного сосуда

16.Гипоксия сопровождается следующими симптомами:
1) головная боль, головокружение, тошнота, синюшность, потеря сознания;
2) неритмичное дыхание, нарушение обмена веществ,

мышечная дрожь;
3) **головная боль, замедленная реакция, нарушение нормальной работы, органов слуха и зрения**.

17.При нормировании параметров микроклимата категорирование работ по тяжести выполняется по:
1. определению норм t воздуха, скорости движения воздуха, влажности;
2. по затратам энергии в единицу времени;
3. определению норм t воздуха, скорости движения воздуха, влажности; по затратам энергии в единицу времени

18.Длительное воздействие высокой температуры особенно в сочетании с повышенной влажностью может привести к ...:
1 гипотермии;
2 гипоксия
3 **гипертерм**ия;

19.Конвективный теплообмен это:
1) **замещение менее плотного** воздуха, более теплым;
2) передача теплоты от тела с более высокой t к телу с более низкой t;
процесс затрат энергии на испарение, приводящее

20. Оптимальное соотношение вдохов искусственной вентиляции легких (ИВЛ) и ритма надавливаний на грудину при реанимации одним спасателем:
1. на 1 вдох - 5 надавливаний;
2. на 2 вдоха - 15 надавливаний;
3. **на 1 вдох - 10 надавливаний**;

Часть В

Инструкция: дополните предложение недостающим словом

1. Первая медицинская помощь при поражении человека электротоком должна начинаться с принятия необходимых мер по облегчению _____.
Ответ: дыхания

Инструкция: ответы необходимо указать в именительном падеже

2. Дополните меры первой помощи, которую следует оказать на месте пострадавшему от отморожения при невозможности быстро доставить его в теплое помещение.
Пострадавшего накрывают тёплой одеждой и _____.
растирают под этим укрытием чистыми руками.

3. Дополните основную причину сердечной недостаточности.
Заболевания сердца; ревматические пороки; миокардиты (воспаление миокарда при различных заболеваниях) ;_____.
длительная перегрузка сердечной мышцы, приводящая к её переутомлению.

4. На сколько процентов окружающая среда влияет на состояние здоровья населения?
Ответ: 20%

Инструкция: ответы необходимо указать в алфавитном порядке через запятую в единственном числе

5. Дополните меры медицинской помощи, которые необходимы при отравлении ядохимикатами.
Пострадавшего необходимо немедленно вывести или вынести из отравленной атмосферы. Загрязнённую одежду снять, кожу обильно промыть теплой водой с мылом. Глаза протереть ватой с 2-х процентным раствором питьевой соды. При отравлении через рот пострадавшему дают выпить несколько стаканов воды с питьевой содой (1 чайная ложка на стакан воды), затем вызывают рвоту (промывают желудок). Эту процедуру повторяют 2-3 раза, после чего дают выпить еще полстакана 2- х %раствора питьевой соды с добавлением активированного угля 1 столовая ложка._____.
Затем опять вызывают рвоту, чтобы очистить желудок.

6. Что называется невосприимчивостью организма к инфекционным и неинфекционным агентам и веществам.
Ответ: иммунитет

Инструкция: ответ необходимо указать в именительном падеже

7. Процесс необратимого прекращения жизнедеятельности тканей какой-то части организма называется
Ответ: некроз

Инструкция: ответ необходимо указать во множественном числе

8. Дополните определение: «При наложении повязки каждый новый тур бинта перекрывает последующий наполовину или на две трети его_____»
ширины

Часть С

1. Определите при отравлении, каким АХОВ возникает резкая загрудинная боль, резь в глазах, слезотечение, сухой кашель, рвота, нарушение координации движений, одышка. Перечислите мероприятия по оказанию первой медицинской помощи.

2. Напишите подробный алгоритм действий при оказании первой медицинской помощи пострадавшему, находящемуся в терминальном состоянии.

4. Критерии по выставлению баллов

Сводная таблица с критериями баллов	
Части	Баллы
A	40
B	40
C	20
Итого (макс. баллы)	100

Критерии оценок	
Баллы	Оценки
86-100	5
71-85	4
49-70	3
Менее 48 баллов	перезачет

Время выполнения тестовых заданий: 60 минут астрономического времени.

Приложение II.6
к программе СПО 20.02.04 «Пожарная безопасность»

КОНТРОЛЬНО-ОЦЕНОЧНЫЕ СРЕДСТВА
МЕЖДИСЦИПЛИНАРНОГО КУРСА
МДК 02.01 Анализ пожарной опасности объекта защиты

2023

СОДЕРЖАНИЕ

1. Пояснительная записка

2. Знания, умения по окончанию изучения дисциплины

3. Тестовые задания

4. Критерии по выставлению баллов

1. Пояснительная записка

Тест предназначен для студентов 3 курса.

Вопросы подобраны таким образом, чтобы можно было проверить подготовку студентов по усвоению соответствующих предметных результатов изученной дисциплины.

Предлагается пакет тестовых заданий по оценке качества подготовки студентов. Пакет содержит проверочные тесты, с помощью которых преподаватель может проверить качество усвоения пройденного материала:

- часть А –задания с кратким ответом – проверка теоретических знаний (задания закрытого типа);
- часть В – комплексный практический тест с заданиями открытого типа;
- часть С – комплексный практический тест с заданиями открытого развернутого типа.

С целью проверки предметных результатов изученной дисциплины каждый студент получает следующий пакет:

Часть А (проверка теоретических знаний) - информационный тест, включающий в себя 25 заданий. За каждый правильный ответ – 2 балла. Максимальное количество баллов – 50.

Часть В (проверка практических знаний и умений) - комплексный практический тест, включающий в себя 4 задания открытого типа со свободным ответом. За каждый правильный ответ – 10 баллов. Максимальное количество баллов – 40.

Часть С (проверка практических знаний и умений) - комплексный практический тест (письменное задание), включающий в себя 1 задание повышенного уровня сложности открытого типа с развернутым ответом. За каждый правильный ответ – 10 баллов. Максимальное количество баллов – 10.

2. ЗНАНИЯ, УМЕНИЯ ПО ОКОНЧАНИЮ ИЗУЧЕНИЯ ДИСЦИПЛИНЫ

Код ПК, ОК, ЛР	Умения	Знания
ОК 1; ОК2; ОК4; ОК 6; ПК 2.1; ПК 2.2; ПК 2.4; ПК 2.5; ПК 2.7; ПК2.9; ЛР 4; ЛР 10; ЛР 13; ЛР 14; ЛР 15	*применять законодательство, регулирующее отношения в области борьбы с пожарами, стандарты, нормы и правила пожарной безопасности;* *определять взрывопожарную опасность веществ и материалов, категории помещений по взрывопожарной опасности и пожароопасные зоны, огнестойкость строительных конструкций, степень огнестойкости зданий, классы функциональной пожарной опасности;* *применять требования по проверке систем противопожарного водоснабжения;* *вести пропаганду противопожарных знаний среди населения путем организации и проведения встреч, бесед, распространения информационных материалов*	*методику анализа взрывопожарной и пожарной опасности технологических процессов, помещений, зданий;* *особенности пожарной опасности, пожароопасные и другие опасные свойства веществ, материалов, конструкций и оборудования;* *характеристики потенциально-опасных промышленных объектов и основные виды и системы контроля за их состоянием;* *основные задачи, формы и методы противопожарной агитации и пропаганды;* *классификацию взрывопожарной опасности веществ и материалов;* *категории помещений по взрывопожарной опасности и пожароопасные зоны;* *огнестойкость строительных конструкций;* *степень огнестойкости зданий;* *классы функциональной пожарной опасности;*

3. Тестовые задания
Часть А

1. **Какой федеральный закон определяет общие правовые, экологические и социальные основы обеспечения пожарной безопасности в РФ(69-ФЗ)?**
   1) ***«О пожарной безопасности».***
   2) «О промышленной безопасности опасных производственных объектов».
   3) «О безопасности».
   4) «Технический регламент о требованиях пожарной безопасности».

2. **При каком количестве людей, единовременно находящихся на этажах зданий и сооружений, на видных местах должны вывешиваться планы эвакуации людей при пожаре? (ППР в РФ п.7)**

1) Более 5 человек.
2) Более 10 человек.
3) Более 15 человек.
4) Более 20 человек.
5) Более 25 человек.

3. **В какое время на путях эвакуации должно включаться эвакуационное освещение? (ППР в РФ п.43)**

1) Они должны быть постоянно включены
2) Должно включаться автоматически при прекращении электропитания рабочего освещения
3) В 15 часов в зимнее время и в 18 часов в летнее время года
4) В случае возникшего пожара

4. **Как по характеру и времени проведения подразделяются противопожарные инструктажи? (Приказ МЧС России от 12.12.2007 №645 п.9)**

1) Вводный, первичный, повторный, внеплановый, целевой.
2) Вводный, первичный, внеплановый, повторный,
3) Первичный, внеплановый, повторный

5. **Каким образом производится исключение условий образования горючей среды (123-ФЗ Статья 49)?**

1) Применением негорючих веществ и материалов.
2) Использованием наиболее безопасных способов размещения горючих веществ и материалов, а также материалов, взаимодействие которых друг с другом приводит к образованию горючей среды.
3) Поддержанием безопасной концентрации в среде окислителя и (или) горючих веществ или понижением концентрации окислителя в горючей среде в защищаемом объеме.
4) Установкой пожароопасного оборудования в отдельных помещениях или на открытых площадках.
5) Любой способ из указанных или их совокупность позволяет исключить условия образования горючей среды.

6. **Какой документ из указанных устанавливает общие требования пожарной безопасности к зданиям, сооружениям, промышленным объектам, пожарно-технической продукции? (123-ФЗ ст.1 п.1)**

1) Федеральный закон «О пожарной безопасности»
2) Правила противопожарного режима в РФ

3) Постановление Правительства РФ от 21.12.2004 г. №820 «О государственном пожарном надзоре»
4) Федеральный закон «Технический регламент о требованиях пожарной безопасности»

7. **Кто несет персональную ответственность за обеспечение пожарной безопасности в организации (69-ФЗ Статья 37)?**
1) Руководитель организации.
2) Инженер по пожарной безопасности организации.
3) Служба охраны труда организации во главе с ее руководителем.
4) Руководители подразделений (участков).

8. **Сколько эвакуационных выходов должны иметь помещения, предназначенные для одновременного пребывания 70 человек? (ППР РФ п.25)**
1) Достаточно одного
2) Не менее двух
3) Минимум три выхода
4) Нормативными документами не регламентируется

9. **Какой противопожарный инструктаж должны проходить работники организации при приеме на работу? (Приказ МЧС России от 12.12.2007 №645 п.11)**
1) Вводный противопожарный инструктаж
2) Целевой противопожарный инструктаж
3) Первичный противопожарный инструктаж
4) Внеплановый противопожарный инструктаж

10. **Что из перечисленного относится к опасным факторам пожара (123-ФЗ Статья 9)?**
1) Повышенная температура окружающей среды, пламя и искры, тепловой поток
2) Снижение видимости в дыму и пониженная концентрация кислорода
3) Повышенная концентрация токсичных продуктов горения и термического разложения
4) Все перечисленные факторы пожара относятся к опасным

11. **Что входит в понятие профилактики пожаров? (69-ФЗ ст.1)**
1) Исключение возникновения пожара
2) Обеспечение безопасности людей и материальных ценностей
3) Ограничение распространения пожара
4) Создание условий для успешного тушения пожаров
5) Совокупность превентивных мер, направленных на исключение возможности возникновения пожаров и ограничение их последствий

12. **При каком количестве работников должна быть разработана инструкция, определяющая действие персонала по эвакуации людей при пожаре? (ППР РФ п.12)**
1) Более 50 человек.
2) Более 10 человек.
3) Более 150 человек.
4) Более 200 человек.
5) Более 250 человек.

13. **Каким образом должны открываться двери на путях эвакуации? (ППР РФ п.34)**
1) Свободно, по направлению выхода из здания
2) Свободно, по направлению входа в здание
3) Не регламентируется
4) Двери должны быть вращающимися

14. **Какой противопожарный инструктаж должны проходить работники организации в момент приема на работу непосредственно на рабочем месте (Приказ МЧС России от 12.12.2007 №645 п.16)**
1) Вводный противопожарный инструктаж.
2) Целевой противопожарный инструктаж.
3) Первичный противопожарный инструктаж.
4) Внеплановый противопожарный инструктаж.

15. **Что из перечисленного относится ко вторичным проявлениям опасных факторов пожара, воздействующим на людей и материальные ценности (ГОСТ 12.1.004-91 п.1.5)?**
1) Дым.
2) Токсичные продукты горения.
3) Огнетушащие вещества.
4) Повышенная температура окружающей среды.
5) Все перечисленные факторы являются вторичными.

16. **Какие функции возложены на систему обеспечения пожарной безопасности? (69-ФЗ ст.3)**
1) Разработка и осуществление мер пожарной безопасности
2) Проведение противопожарной пропаганды и обучение населения мерам пожарной безопасности
3) Осуществление государственного пожарного надзора и других контрольных функций по обеспечению пожарной безопасности
4) Тушение пожаров и проведение аварийно-спасательных работ
5) Все перечисленное относится к функциям системы обеспечения пожарной безопасности

17. **Каким образом должно осуществляться оповещение людей о пожаре (123-ФЗ Статья 84)?**
1) С помощью подачи звуковых или световых сигналов во все помещения здания с постоянным или временным пребыванием людей.
2) С помощью трансляции специально разработанных текстов о необходимости эвакуации и путях эвакуации.
3) С помощью включения эвакуационного (аварийного) освещения.
4) Любым из перечисленных способов или их комбинацией.

18. **Можно ли устраивать в производственных и складских помещениях зданиях встроенные помещения из горючих материалов и листового металла? (ППР РФ п.23(л))**
1) Можно
2) Правилами запрещается
3) Можно, если на эти материалы есть сертификат пожарной безопасности
4) Можно применять только в зданиях V степени огнестойкости

19. **Какая периодичность проведения практических тренировок по эвакуации людей в случае пожара установлена Правилами противопожарного режима в РФ? (ППР в РФ п.12)**
1) Не реже одного раза в три месяца.
2) Не реже одного раза в полугодие.
3) Не реже одного раза в девять месяцев.
4) Не реже одного раза в год.

20. **Какая технологическая среда относится к пожаровзрывоопасной? (123-ФЗ ст.16 п.3)**
1) Если возможно образование горючей среды, а также появление источника зажигания достаточной мощности для возникновения взрыва или пожара

2) Если возможно образование смесей окислителя с горючими газами, парами легковоспламеняющихся жидкостей, горючими аэрозолями и горючими пылями, в которых при появлении источника зажигания возможно инициирование взрыва и (или) пожара
3) Если возможно образование смесей воздуха с горючими газами, парами легковоспламеняющихся жидкостей, горючими жидкостями, горючими аэрозолями и горючими пылями или волокнами и если при определенной концентрации горючего и появлении источника инициирования взрыва (источника зажигания) она способна взрываться

21. **Выберите правильную последовательность действий при обнаружении пожара: (ППР РФ п.71)**
1) Начать эвакуацию людей, позвонить по телефону 01, проверить включение автоматических средств пожаротушения, начать спасение материальных ценностей.
2) Позвонить по телефону 01, начать эвакуацию людей и спасение материальных ценностей, проверить включение автоматических средств пожаротушения.
3) Позвонить по телефону 01, принять посильные меры по эвакуации людей и тушению пожара.

22. **Что относится к первичным средствам пожаротушения (123-ФЗ Статья 43)?**
1) Переносные и передвижные огнетушители.
2) Песок и вода.
3) Переносные и передвижные огнетушители, пожарные краны и средства обеспечения их использования, пожарный инвентарь, покрывала для изоляции очага возгорания.
4) Огнетушители, песок, лопаты, покрывала для изоляции очага пожара.

23. **Сколько человек может одновременно пребывать в помещении с одним эвакуационным выходом? (ППР РФ п.25)**
1) Не более 100 человек.
2) Не более 50 человек.
3) Не более 200 человек.

24. **В каком случае должна проводиться внеочередная проверка знаний требований пожарной безопасности работников организации (НПБ п.41)? (Приказ МЧС России от 12.12.2007 №645 п.46)**
1) При утверждении новых или внесении изменений в нормативные правовые акты, содержащие требования пожарной безопасности.
2) По требованию должностных лиц органа государственного пожарного надзора, других органов ведомственного контроля, а также руководителя (или уполномоченного им лица) организации при установлении нарушений требований пожарной безопасности и недостаточных знаний требований пожарной безопасности.
3) После происшедших пожаров, а также при выявлении нарушений работниками организации требований нормативных правовых актов по пожарной безопасности.
4) При перерыве в работе в данной должности более одного года.
5) В любом из перечисленных случаев.

25. **Что должен обеспечить руководитель организации на объекте с ночным пребыванием людей? (ППР РФ п.9)**
1) наличие инструкции о порядке действий обслуживающего персонала на случай возникновения пожара в дневное и ночное время,
2) наличие телефонной связи,
3) наличие электрических фонарей (не менее 1 фонаря на каждого дежурного),
4) наличие средств индивидуальной защиты органов дыхания и зрения человека от токсичных продуктов горения.

5) Все перечисленное

Часть В

1. Руководители, специалисты и работники организаций, ответственные за пожарную безопасность, обучаются пожарно-техническому минимуму в объеме знаний требований нормативных правовых актов, регламентирующих пожарную безопасность, в части противопожарного режима, пожарной опасности технологического процесса и производства организации, а также приемов и действий при возникновении пожара в организации, позволяющих выработать практические навыки по … при пожаре.

Ответ: предупреждению пожара, спасению жизни, здоровья людей и имущества

2. Совокупность превентивных мер, направленных на исключение возможности возникновения пожаров и ограничение их последствий это …

Ответ: профилактика пожаров

3. Нормативное правовое регулирование и осуществление государственных мер в области пожарной безопасности;

создание пожарной охраны и организация ее деятельности;

разработка и осуществление мер пожарной безопасности;

реализация прав, обязанностей и ответственности в области пожарной безопасности;

проведение противопожарной пропаганды и обучение населения мерам пожарной безопасности – являются …

Ответ: основными функциями системы обеспечения пожарной безопасности.

4. Основными задачами пожарной охраны являются:

Ответ: организация и осуществление профилактики пожаров;

спасение людей и имущества при пожарах, оказание первой помощи

Часть С

Противопожарный режим – это …

Ответ: совокупность установленных нормативными правовыми актами Российской Федерации, нормативными правовыми актами субъектов Российской Федерации и муниципальными правовыми актами по пожарной безопасности требований пожарной безопасности, определяющих правила поведения людей, порядок организации производства и (или) содержания территорий, земельных участков, зданий, сооружений, помещений организаций и других объектов защиты в целях обеспечения пожарной безопасности

4. Критерии по выставлению баллов

Сводная таблица с критериями баллов	
Части	Баллы
A	50
B	40
C	10
Итого (макс. баллы)	100

Критерии оценок	
Баллы	Оценки
86-100	5
71-85	4
49-70	3
Менее 48 баллов	перезачет

Время выполнения тестовых заданий: 60 минут астрономического времени.

Приложение II.7

к программе СПО 20.02.04 «Пожарная безопасность»

КОНТРОЛЬНО-ОЦЕНОЧНЫЕ СРЕДСТВА МЕЖДИСЦИПЛИНАРНОГО КУРСА МДК 02.02 Пожарная профилактика

2023

СОДЕРЖАНИЕ

1. Пояснительная записка

2. Знания, умения по окончанию изучения дисциплины

3. Тестовые задания

4. Критерии по выставлению баллов

1. Пояснительная записка

Тест предназначен для студентов 3 курса.

Вопросы подобраны таким образом, чтобы можно было проверить подготовку студентов по усвоению соответствующих предметных результатов изученной дисциплины.

Предлагается пакет тестовых заданий по оценке качества подготовки студентов. Пакет содержит проверочные тесты, с помощью которых преподаватель может проверить качество усвоения пройденного материала:

- часть А –задания с кратким ответом – проверка теоретических знаний (задания закрытого типа);
- часть В – комплексный практический тест с заданиями открытого типа;
- часть С – комплексный практический тест с заданиями открытого развернутого типа.

С целью проверки предметных результатов изученной дисциплины каждый студент получает следующий пакет:

Часть А (проверка теоретических знаний) - информационный тест, включающий в себя 25 заданий. За каждый правильный ответ – 2 балла. Максимальное количество баллов – 50.

Часть В (проверка практических знаний и умений) - комплексный практический тест, включающий в себя 4 задания открытого типа со свободным ответом. За каждый правильный ответ – 10 баллов. Максимальное количество баллов – 40.

Часть С (проверка практических знаний и умений) - комплексный практический тест (письменное задание), включающий в себя 1 задание повышенного уровня сложности открытого типа с развернутым ответом. За каждый правильный ответ – 10 баллов. Максимальное количество баллов – 10.

2. ЗНАНИЯ, УМЕНИЯ ПО ОКОНЧАНИЮ ИЗУЧЕНИЯ ДИСЦИПЛИНЫ

Код ПК, ОК, ЛР	Умения	Знания
ОК 01; ОК 02; ОК 03; ОК 04; ОК 05; ОК 06; ОК 07; ОК 09; ПК 2.1; ПК 2.2; ПК 2.3; ПК 2.4; ПК 2.5; ПК 2.6; ЛР 2; ЛР 3; ЛР 4; ЛР 13; ЛР 15; ЛР 19; ЛР 20	*применять законодательство, регулирующее отношения в области борьбы с пожарами, стандарты, нормы и правила пожарной безопасности;* *проводить расчеты необходимых расходов на наружное и внутреннее противопожарное водоснабжение;* *определять взрывопожарную опасность веществ и материалов, категории помещений по взрывопожарной опасности и пожароопасные зоны, огнестойкость строительных конструкций, степень огнестойкости зданий, классы функциональной пожарной опасности;* *определять классификацию пожаров и опасные факторы пожаров;* *применять требования по проверке систем противопожарного водоснабжения;* *вести пропаганду противопожарных знаний среди населения путем организации и проведения встреч, бесед, распространения информационных материалов*	*основы нормативного правового регулирования и осуществления государственных мер в области пожарной безопасности;* *нормативные требования по обеспеченности зданий и сооружений средствами защиты и системами безопасности;* *методику анализа взрывопожарной и пожарной опасности технологических процессов, помещений, зданий;* *особенности пожарной опасности, пожароопасные и другие опасные свойства веществ, материалов, конструкций и оборудования;* *характеристики потенциально-опасных промышленных объектов и основные виды и системы контроля за их состоянием;* *основы обеспечения безопасности технологических процессов;* *способы, виды эвакуации персонала промышленных объектов;* *организацию и функционирование единой государственной системы предупреждения и ликвидации чрезвычайных ситуаций;* *основные задачи, формы и методы противопожарной агитации и пропаганды;* *принципы информационного обеспечения, противопожарной пропаганды и обучения населения в области пожарной безопасности;* *организация работы со средствами массовой информации, порядок публикации материалов в печати, выступления по районному (объектовому) радиовещанию, порядок взаимодействия с местными телеканалами, студиями кабельного телевидения;* *классификацию взрывопожарной опасности веществ и материалов;* *категории помещений по взрывопожарной опасности и пожароопасные зоны;* *огнестойкость строительных конструкций;* *степень огнестойкости зданий;* *классы функциональной пожарной опасности;* *классификацию пожаров и опасные факторы пожаров;* *порядок проверки систем противопожарного водоснабжения*

3. Тестовые задания

Часть А

1. Когда проводятся Мероприятия по контролю за состоянием систем наружного противопожарного водоснабжения?

1. при подготовке к весенне-летнему периоду.
2. при подготовке к осенне-зимнему периоду.
3. ходе проведения пожарно-тактических учений.
4. ходе решения пожарно-тактических задач.
5. ходе отработки планов и карточек тушения пожаров.
6. ходе изучения оперативно-тактической характеристики района выезда (объектов, расположенных в районе выезда).

7. Во всех выше перечисленных случаях

2. Что такое водопровод?

1. Система сооружений и устройств, доставляющая воду по трубам от водоисточника к месту потребления.

2. Сооружения и устройства, доставляющая воду по трубам от водоисточника к месту потребления.
3. Система сооружений и устройств, предназначенных для целей пожаротушения.

3. В каком случае начальником местного гарнизона пожарной охраны информационное письмо в ОНД не направляется?

1. если начальником местного гарнизона пожарной охраны является работником.

2. если начальником местного гарнизона пожарной охраны является начальник ОНД.

3. если начальником местного гарнизона пожарной охраны не является начальник ОНД.

4. Кем разрабатываются письма собственникам о предстоящей проверке водоснабжения?

1. Начальником подразделения.

2. Начальником караула.
3. Командиром отделения.

5. Срок хранения актов проверок и испытаний противопожарного водоснабжения?

1. не менее 5 лет.

2. не менее 3 лет.

3. не менее 1 года.

6. Относится ли к перечню неисправностей наружных источников противопожарного водоснабжения пункт «отсутствует подъезд»:

1. да.

2. нет.

7. Что такое насосная стация?

1. Сооружение, предназначенное для подачи воды.

2. Сооружение, предназначенное для забора воды из водоисточника и подачи ее в водопроводные сети.

3. Техническая установка, предназначенная для транспортировки воды.

8. Что такое искусственные водоемы?

1. пожарный водоем.

2. озёра, водохранилища, пруды.

9. В течение какого времени Начальник местного гарнизона направляет информацию о выявленных недостатках ППВ при тушении пожара и проведении АСР в территориальный отдел (отделение) надзорной деятельности управления надзорной деятельности ГУ МЧС России по Пермскому краю (далее – ОНД), в органы местного самоуправления муниципального образования (руководителей организаций) в полномочиях которых находятся вопросы содержания источников наружного противопожарного водоснабжения, в прокуратуру муниципального образования для принятия решений в соответствии с законодательством РФ, а в СПТ и ПАСР ФКУ «ЦУКС ГУ МЧС России по Пермскому краю» направляется рапорт о выявленных недостатках ППВ при тушении пожара и проведении АСР.

1. не позднее 3 рабочих дней.
2. не позднее 5 рабочих дней.
3. не позднее 2 рабочих дней.

10. В течение какого времени Руководитель тушения пожара (далее - РТП) направляет начальнику местного гарнизона рапорт (докладную записку) по выявлению неисправностей источников противопожарного водоснабжения?

1. не позднее 10 дежурных суток после ликвидации пожара.
2. не позднее следующих дежурных суток после ликвидации пожара.
3. не позднее 3 дежурных суток после ликвидации пожара.

11. Кому РТП направляет рапорт (докладную записку) По факту выявления недостатков противопожарного водоснабжения при тушении пожаров и проведение АСР?

1. Начальнику местного гарнизона.
2. Начальнику территориального гарнизона.
3. Начальнику части.

12. Каким Правилом противопожарного режима в Российской Федерации, утверждено постановление правительства Российской Федерации от 25.04.2012?

1. 290.
2. 390.
3. 394.

13. Что такое естественные водоемы?

1. озёра, водохранилища, пруды.
2. скважины, пирсы.
3. пожарные гидранты, емкости для хранения воды.

14. Ответственность за организацию контроля за системами наружного противопожарного водоснабжения в пожарных подразделениях закрепляется за?

1. Начальником караула
2. Начальником части
3. Зам. начальника части

15. Пределы огнестойкости R, E, I для различных видов конструкций могут находиться в пределах:

1. от 15 до 120 минут.
2. от 15 до 150 минут.
3. от 20 до 130 минут.

16. Что такое источники наружного противопожарного водоснабжения?

1. Наружные водопроводные сети с пожарными гидрантами и водные объекты, используемые для целей пожаротушения.

2. Наружные водопроводные сети с пожарными гидрантами и водные объекты, не используемые для целей пожаротушения.

3. Внутренние водопроводные сети с пожарными гидрантами и водные объекты, используемые для целей пожаротушения.

17. Пожарные гидранты надлежит располагать вдоль автомобильных дорог от края проезжей части на расстоянии не более?

1. 2,5м.

2. 3 м.

3. 2 м.

18. На каком расстоянии следует располагать гидранты вдоль автомобильных дорог, от края проезжей части?

1. не более 5 метров.

2. Не более 2,5 метров.

3. не менее 2,5 метров.

19. Какой номер приказа "О внесении изменений в приказ Главного управления МЧС России по Пермскому краю" от 05.04.2013 № 163?

1. 156

2. 155

3. 165

20. Кем проводится проверка работоспособности водоисточников?

1. Собственниками водоисточников.

2. Администрацией района.

3. Сотрудниками и работниками ПО.

21. Относится ли к перечню неисправностей водонапорных башен отсутствие на башне соединительных напорных переходных головок:

1. да

2. нет

22. К неблагоприятным факторам, действующим на конструкции при пожаре, не относятся:

1. высокая температура,

2. давление газов и продуктов горения,

3. динамические нагрузки от падающих обломков обрушившихся элементов здания и пролитой воды,

4. скорость движения воздуха.

23. На каком расстоянии следует располагать гидранты от зданий и сооружений?

1. не менее 2,5 метров.

2. не менее 5 метров.

3. не менее 10 метров.

24. Что такое безводный участок?

1. Участок местности с водоотдачей сети менее 10 л/с, либо расстояние до водоисточника более 500м.

2. Участок местности с водоотдачей сети менее 5 л/с, либо расстояние до водоисточника более 500м.

3. Участок местности с водоотдачей сети менее 10 л/с, либо расстояние до водоисточника более 200м.

25. На каком расстоянии следует располагать гидранты от зданий и сооружений?

1. не менее 2,5 метров.

2. не менее 5 метров.

3. не менее 10 метров.

Часть В

1. Повторный противопожарный инструктаж проводится лицом, …. , назначенным приказом (распоряжением) руководителя организации со всеми работниками, независимо от квалификации, образования, стажа, характера выполняемой работы, не реже одного раза в год, а с работниками организаций, имеющих пожароопасное производство, не реже одного раза в полугодие.

Ответ: ответственным за пожарную безопасность

2. Обучение пожарно-техническому минимуму руководителей, специалистов и работников организаций, не связанных с взрывопожароопасным производством, проводится в течение месяца после приема на работу и с последующей периодичностью не реже одного раза в три года после последнего обучения, а руководителей, специалистов и работников организаций, связанных с взрывопожароопасным производством, ….

   Ответ: один раз в год.

3. Для пожара необходимы 3 фактора:

   Ответ:

   1) Горючее вещество.

   2) Окислитель (кислород).

   3) Источник возгорания.

4. К опасным факторам пожара относят:

   Ответ:

   задымление выделяющимися токсичными газами, понижение общей концентрации кислорода, тепловые потоки раскаленного воздуха, которые разносят искры и угольки, способствуя распространению пламени. В особых случаях оксид углерода, образующийся при неполном сгорании некоторых материалов, может образовывать с воздухом взрывоопасную смесь (взрывной газ). Главной причиной смертей людей в пожарах является отравление газами, дымом, продуктами горения и другими опасными факторами пожара.

Часть С

К основным задачам пожарной профилактики относятся:

Ответ:

1. разработка комплекса мероприятий по изучению с персоналом причин, провоцирующих пожары и эффективных способов их устранения;
2. внедрение на объекте целого комплекса мер, направленных на то, чтобы препятствовать распространению огня на большие территории;
3. применение специальных активных и пассивных средств повышения защищенности объекта и безопасности присутствующих на нем людей;
4. правильное проектирование путей эвакуации для быстрого ухода из здания персоналом и посетителями;
5. разработка и внедрение эффективных систем сигнализации о выявлении очагов возгорания, задымленностей, областей повышенной температуры;
6. обучение персонала правилам поведения во время возникновения пожара, правилам эвакуации из здания и предоставления неотложной помощи.

4. Критерии по выставлению баллов

Сводная таблица с критериями баллов	
Части	Баллы
A	50
B	40
C	10
Итого (макс. баллы)	100

Критерии оценок	
Баллы	Оценки
86-100	5
71-85	4
49-70	3
Менее 48 баллов	перезачет

Время выполнения тестовых заданий: 60 минут астрономического времени.

Приложение II.8
к программе СПО 20.02.04 «Пожарная безопасность»

КОНТРОЛЬНО-ОЦЕНОЧНЫЕ СРЕДСТВА МЕЖДИСЦИПЛИНАРНОГО КУРСА
МДК 02.03 Правовые основы деятельности в области обеспечения пожарной безопасности

2023

СОДЕРЖАНИЕ

1. Пояснительная записка

2. Знания, умения по окончанию изучения дисциплины

3. Тестовые задания

4. Критерии по выставлению баллов

1. Пояснительная записка

Тест предназначен для студентов 3 курса.

Вопросы подобраны таким образом, чтобы можно было проверить подготовку студентов по усвоению соответствующих предметных результатов изученной дисциплины.

Предлагается пакет тестовых заданий по оценке качества подготовки студентов. Пакет содержит проверочные тесты, с помощью которых преподаватель может проверить качество усвоения пройденного материала:

- часть А –задания с кратким ответом – проверка теоретических знаний (задания закрытого типа);
- часть В – комплексный практический тест с заданиями открытого типа;
- часть С – комплексный практический тест с заданиями открытого развернутого типа.

С целью проверки предметных результатов изученной дисциплины каждый студент получает следующий пакет:

Часть А (проверка теоретических знаний) - информационный тест, включающий в себя 25 заданий. За каждый правильный ответ – 2 балла. Максимальное количество баллов – 50.

Часть В (проверка практических знаний и умений) - комплексный практический тест, включающий в себя 4 задания открытого типа со свободным ответом. За каждый правильный ответ – 10 баллов. Максимальное количество баллов – 40.

Часть С (проверка практических знаний и умений) - комплексный практический тест (письменное задание), включающий в себя 1 задание повышенного уровня сложности открытого типа с развернутым ответом. За каждый правильный ответ – 10 баллов. Максимальное количество баллов – 10.

2. Знания, умения по окончанию изучения дисциплины

Код ПК, ОК, ЛР	Умения	Знания
ОК 1; ОК3; ОК4; ОК 5; ОК 9; ПК 2.1; ПК 2.2; ЛР 4; ЛР 10; ЛР 13; ЛР 14; ЛР 15	*применять законодательство, регулирующее отношения в области борьбы с пожарами, стандарты, нормы и правила пожарной безопасности;*	*основы нормативного правового регулирования и осуществления государственных мер в области пожарной безопасности;*

3. Тестовые задания

Часть А

1. Какой федеральный закон определяет общие правовые, экономические и социальные основы обеспечения пожарной безопасности в Российской Федерации?

А) 69 ФЗ "О пожарной безопасности".

Б) 116-ФЗ "О промышленной безопасности опасных производственных объектов".

В) 390-ФЗ "О безопасности".

Г) 123-ФЗ "Технический регламент о требованиях пожарной безопасности".

2. Что понимается под термином "Пожарная профилактика", в соответствии с Федеральным законом "О пожарной безопасности"?

А) Совокупность оперативно-тактических и инженерно-технических мероприятий.

Б) Предотвращение возможности дальнейшего распространения горения.

В) Создание условий для ликвидации пожара имеющимися силами и средствами.

Г) Совокупность превентивных мер, направленных на исключение возможности возникновения пожаров и ограничение их последствий.

3. Какие функции возложены на систему обеспечения пожарной безопасности?

А) Только разработка и осуществление мер пожарной безопасности.

Б) Только проведение противопожарной пропаганды и обучение населения мерам пожарной безопасности.

В) Только осуществление государственного пожарного надзора и других контрольных функций по обеспечению пожарной безопасности.

Г) Только тушение пожаров и проведение аварийно-спасательных работ.

Д) Все перечисленныек функциям.

4. Какой документ из указанных устанавливает общие требования пожарной безопасности к зданиям, сооружениям, промышленным объектам, пожарно-технической продукции?

А) 69-ФЗ Федеральный закон "О пожарной безопасности".

Б) Правила пожарной безопасности в Российской Федерации № 390.

В) Постановление Правительства РФ от 12.04.2012 N 290 "О федеральном государственном пожарном надзоре".

Г) 123-ФЗ Федеральный закон "Технический регламент о требованиях пожарной безопасности".

5. Что из перечисленного не относится к основным элементам системы обеспечения пожарной безопасности?

А) Органы государственной власти, принимающие участие в обеспечении пожарной безопасности в соответствии с законодательством Российской Федерации.

Б) Граждане, принимающие участие в обеспечении пожарной безопасности в соответствии с законодательством Российской Федерации.

В) Технические средства пожаротушения.

Г) Органы местного самоуправления, принимающие участие в обеспечении пожарной безопасности в соответствии с законодательством Российской Федерации.

Д) Организации, принимающие участие в обеспечении пожарной безопасности в соответствии с законодательством Российской Федерации.

6. На какие виды подразделяется пожарная охрана?

А) Государственная противопожарная служба, муниципальная и ведомственная пожарная охрана.

Б) Государственная противопожарная служба, муниципальная, ведомственная, частная и добровольная пожарная охрана.

В) Государственная, муниципальная, ведомственная и частная пожарная охрана.

Г) Государственная противопожарная служба, региональная противопожарная служба, ведомственная и добровольная пожарная охрана.

7. Что из перечисленного не входит в задачи добровольной пожарной охраны?

А) Осуществление профилактики пожаров.

Б) Спасение людей и имущества при пожарах, проведении аварийно-спасательных работ и оказание первой помощи пострадавшим.

В) Участие в тушении пожаров и проведении аварийно-спасательных работ.

Г) Участие в случае необходимости в ликвидации массовых беспорядков.

Д) Все перечисленное относится к задачам добровольной пожарной охраны.

8. Кто несет персональную ответственность за соблюдение требований пожарной безопасности в организации?

А) Руководитель организации.

Б) Специалист по пожарной безопасности организации.

В) Служба охраны труда организации во главе с ее руководителем.

Г) Руководители подразделений (участков).

9. К какому виду ответственности не могут быть привлечены должностные лица организации за нарушение требований пожарной безопасности?

А) К дисциплинарной ответственности.

Б) К уголовной ответственности.

В) К административной ответственности.

Г) К гражданской ответственности.

Д) Могут быть привлечены к любому виду ответственности из перечисленных.

10. В каком размере на должностное лицо организации может быть наложен административный штраф за нарушение требований пожарной безопасности, установленных стандартами, нормами и правилами?

А) От одной до двух тысяч рублей.

Б) От одной тысячи до десяти тысяч рублей.

В) От десяти тысяч до двадцати тысяч рублей.

Г) От шести тысяч до пятнадцати тысяч рублей.

11. Какому административному наказанию могут быть подвергнуты должностные лица организации за нарушение требований пожарной безопасности в условиях особого противопожарного режима?

А) Административному штрафу в размере от пятнадцати тысяч до тридцати тысяч рублей.

Б) Административному штрафу в размере от одной тысячи до двух тысяч рублей или административному аресту на срок до пятнадцати суток.

В) Административному штрафу в размере от десяти тысяч до пятидесяти тысяч рублей или административному приостановлению деятельности на срок до девяноста суток.

Г) Административному штрафу в размере от трех тысяч до четырех тысяч рублей.

12. Какому административному наказанию может быть подвергнуто юридическое лицо за нарушение требований пожарной безопасности в условиях особого противопожарного режима?

А) Административному штрафу в размере от двух тысяч до четырех тысяч рублей.

Б) Административному штрафу в размере от пятнадцати тысяч до тридцати тысяч рублей.

В) Административному штрафу в размере от тридцати тысяч до сорока тысяч рублей.

Г) Административному штрафу в размере от двухсот тысяч до четырехсот тысяч рублей.

13. Какой административный штраф может быть наложен на граждан за нарушение требований пожарной безопасности, повлекшее за собой возникновение пожара и уничтожение или повреждение чужого имущества либо причинение легкого или средней тяжести вреда здоровью человека?

А) От одной до двух тысяч рублей.

Б) От одной тысячи до десяти тысяч рублей.

В) От десяти тысяч до двадцати тысяч рублей.

Г) От четырех тысяч до пяти тысяч рублей.

14. Какое из перечисленных наказаний установлено Уголовным кодексом РФ за нарушение требований пожарной безопасности, совершенное лицом, на которое возложены обязанности по их соблюдению, если это повлекло по неосторожности смерть человека?

А) Лишение свободы на срок до пяти лет с лишением права занимать определенные должности или заниматься определенной деятельностью на срок до трех лет или без такового.

Б) Штраф в размере до восьмидесяти тысяч рублей или в размере заработной платы или иного дохода осужденного за период до шести месяцев, либо ограничением свободы на срок до трех лет.

В) Принудительные работы на срок до трех лет с лишением права занимать определенные должности или заниматься определенной деятельностью на срок до трех лет или без такового.

Г) Лишение свободы на срок до семи лет с лишением права занимать определенные должности или заниматься определенной деятельностью на срок до трех лет или без такового.

15. Какое из перечисленных наказаний установлено Уголовным кодексом РФ за нарушение требований пожарной безопасности, совершенное лицом, на которое возложены обязанности по их соблюдению, если это повлекло по неосторожности смерть двух или более лиц?

А) Лишение свободы на срок до пяти лет с лишением права занимать определенные должности или заниматься определенной деятельностью на срок до трех лет или без такового.

Б) Принудительные работы на срок до пяти лет с лишением права занимать определенные должности или заниматься определенной деятельностью на срок до трех лет или без такового.

В) Ограничение свободы на срок до трех лет, либо принудительными работами на срок до трех лет с лишением права занимать определенные должности или заниматься определенной деятельностью на срок до трех лет или без такового.

Г) Лишение свободы на срок до трех лет с лишением права занимать определенные должности или заниматься определенной деятельностью на срок до трех лет или без

такового.

Д) Лишением свободы на срок до семи лет с лишением права занимать определенные должности или заниматься определенной деятельностью на срок до трех лет или без такового.

16. Каким образом должен поступить государственный инспектор по пожарному надзору в случае обнаружения нарушений выполнения требований пожарной безопасности в организации?

А) Выдать организациям предписание по устранению нарушений требований пожарной безопасности на объекте.

Б) Остановить работу в организации и привлечь руководителя к административной ответственности.

В) Отстранить руководителя от занимаемой должности без права последующего руководства.

Г) Выполнить любое из перечисленных действий.

17. **На основании какого документа должностные лица органов государственного пожарного надзора имеют право посещать объекты защиты, территории, земельные участки и проводить их обследование в целях контроля за соблюдением требований пожарной безопасности?**

А) Только на основании приказа (распоряжения) руководителя (заместителя руководителя) органа государственного пожарного надзора о назначении проверки.

Б) Только на основании документа, удостоверяющего личность должностного лица.

В) На основании предъявления служебного удостоверения и копии приказа (распоряжения) руководителя (заместителя руководителя) органа государственного пожарного надзора о назначении проверки.

Г) Имеют право посещать территории и помещения организаций, в целях контроля за соблюдением требований пожарной безопасности, без предъявления каких либо документов.

18. В отношении каких объектов из перечисленных должна быть составлена декларация пожарной безопасности?

А) В отношении отдельно стоящих жилых домов высотой не более трех этажей, предназначенных для проживания одной семьи (объекты индивидуального жилищного строительства).

Б) В отношении отдельно стоящих особо опасных объектов капитального строительства высотой не более двух этажей, общая площадь которых составляет не более чем 1500 м2 и которые не предназначены для проживания граждан и осуществления производственной деятельности.

В) В отношении отдельно стоящих объектов капитального строительства высотой не более двух этажей, общая площадь которых составляет не более чем 1500 м2, которые предназначены для осуществления производственной деятельности и для которых не требуется установление санитарно-защитных зон.

Г) В отношении всех перечисленных объектов.

19. Что, в соответствии с Федеральным законом "О пожарной безопасности", определяется как "Территория, на которой существует угроза причинения вреда жизни и здоровью граждан, имуществу физических и юридических лиц в результате воздействия опасных факторов пожара и (или) осуществляются действия по тушению пожара и проведению аварийно-спасательных работ, связанных с тушением пожара"?

А) Локализация пожара.

Б) Зона пожара.

В) Пожар.

Г) Пожарная охрана.

20. К какой категории риска относятся объекты, относящиеся по функциональной пожарной опасности к классу Ф5.1, в которых располагаются опасные производственные объекты I, II, и III классов опасности?

А) Высокого риска.

Б) Значительного риска.

В) Среднего риска.

Г) Умеренного риска.

21. С какой периодичностью осуществляется проведение плановых проверок объектов защиты категории значительного риска?

А) Один раз в 3 года.

Б) Один раз в 4 года.

В) Один раз в 7 лет.

Г) Один раз в 10 лет.

22. Что из перечисленного не относится к опасным факторам пожара, воздействующим на людей и имущество?

А) Повышенная температура окружающей среды.

Б) Пламя и искры.

В) Пониженная температура воздуха на открытой территории.

Г) Пониженная концентрация кислорода.

23. В каком из приведенных вариантов правильно указана классификация веществ и материалов (за исключением строительных, текстильных и кожевенных материалов) по горючести?

А) Негорючие, трудногорючие и горючие.

Б) Негорючие, плохогорючие и горючие.

В) Негорючие, трудногорючие, нормально горючие и сильногорючие.

24. Каким способом можно предотвратить образование в горючей среде источников зажигания?

А) Только с помощью применения оборудования и режимов проведения технологического процесса, исключающих образование статического электричества.

Б) Только с помощью устройства молниезащиты зданий, сооружений и применения электрооборудования, соответствующего классу пожароопасной и (или) взрывоопасной зоны, категории и группе взрывоопасной смеси.

В) Только с помощью искробезопасного инструмента при работе с легковоспламеняющимися жидкостями и горючими газами.

Г) С помощью применения любого из перечисленных способов или их комбинации.

Часть В

1. От кого организации имеют право в установленном порядке получать информацию по вопросам пожарной безопасности?

Ответ: От органов управления и подразделений пожарной охраны.

2. На основании чего проводятся мероприятия по контролю?

Ответ: Распоряжений (приказов) органов ГПС.

3. Кто должен вести журнал учета мероприятий по контролю?

Ответ: Юридические лица и индивидуальные предприниматели.

4. Каким документом не может быть принят технический регламент?

Ответ: Нормативно-правовым актом федерального органа исполнительной власти.

Часть С

На какие группы подразделяются горючие строительные материалы?

Ответ:

1) слабогорючие (Г1), имеющие температуру дымовых газов не более 135 градусов Цельсия, степень повреждения по длине испытываемого образца не более 65 процентов, степень повреждения по массе испытываемого образца не более 20 процентов, продолжительность самостоятельного горения 0 секунд;
2) умеренногорючие (Г2), имеющие температуру дымовых газов не более 235 градусов Цельсия, степень повреждения по длине испытываемого образца не более 85 процентов, степень повреждения по массе испытываемого образца не более 50 процентов, продолжительность самостоятельного горения не более 30 секунд;
3) нормальногорючие (Г3), имеющие температуру дымовых газов не более 450 градусов Цельсия, степень повреждения по длине испытываемого образца более 85 процентов, степень повреждения по массе испытываемого образца не более 50 процентов, продолжительность самостоятельного горения не более 300 секунд;
4) сильногорючие (Г4), имеющие температуру дымовых газов более 450 градусов Цельсия, степень повреждения по длине испытываемого образца более 85 процентов, степень повреждения по массе испытываемого образца более 50 процентов, продолжительность самостоятельного горения более 300 секунд.

4. Критерии по выставлению баллов

Сводная таблица с критериями баллов	
Части	Баллы
A	50
B	40
C	10
Итого (макс. баллы)	100

Критерии оценок	
Баллы	Оценки
86-100	5
71-85	4
49-70	3
Менее 48 баллов	перезачет

Время выполнения тестовых заданий: 60 минут астрономического времени.

Приложение II.9

к программе СПО 20.02.04 «Пожарная безопасность»

КОНТРОЛЬНО-ОЦЕНОЧНЫЕ СРЕДСТВА МЕЖДИСЦИПЛИНАРНОГО КУРСА

МДК 03.01 Основы организации и управления силами и средствами на пожаре

2023

СОДЕРЖАНИЕ

1. Пояснительная записка

2. Знания, умения по окончанию изучения дисциплины

3. Тестовые задания

4. Критерии по выставлению баллов

1. Пояснительная записка

Тест предназначен для студентов 4 курса.

Вопросы подобраны таким образом, чтобы можно было проверить подготовку студентов по усвоению соответствующих предметных результатов изученной дисциплины.

Предлагается пакет тестовых заданий по оценке качества подготовки студентов. Пакет содержит проверочные тесты, с помощью которых преподаватель может проверить качество усвоения пройденного материала:

- часть А –задания с кратким ответом – проверка теоретических знаний (задания закрытого типа);
- часть В – комплексный практический тест с заданиями открытого типа;
- часть С – комплексный практический тест с заданиями открытого развернутого типа.

С целью проверки предметных результатов изученной дисциплины каждый студент получает следующий пакет:

Часть А (проверка теоретических знаний) - информационный тест, включающий в себя 20 заданий. За каждый правильный ответ – 2 балла. Максимальное количество баллов – 40.

Часть В (проверка практических знаний и умений) - комплексный практический тест, включающий в себя 8 заданий открытого типа со свободным ответом. За каждый правильный ответ – 5 баллов. Максимальное количество баллов – 40.

Часть С (проверка практических знаний и умений) - комплексный практический тест (письменное задание), включающий в себя 2 задания повышенного уровня сложности открытого типа с развернутым ответом. За каждый правильный ответ – 10 баллов. Максимальное количество баллов – 20.

2. ЗНАНИЯ, УМЕНИЯ ПО ОКОНЧАНИЮ ИЗУЧЕНИЯ ДИСЦИПЛИНЫ

Код ПК, ОК, ЛР	Умения	Знания
ОК 1; ОК 2; ОК 4; ОК 5; ОК 6; ОК 7; ОК 9;	Выбирать способы решения задач профессиональной деятельности применительно к различным контекстам. Осуществлять поиск, анализ и интерпретацию информации, необходимой для выполнения задач профессиональной деятельности Работать в коллективе и команде, эффективно взаимодействовать с коллегами, руководством, клиентами Осуществлять устную и письменную коммуникацию на государственном языке Российской Федерации с учетом особенностей социального и культурного контекста Проявлять гражданско-патриотическую позицию, демонстрировать осознанное поведение на основе традиционных общечеловеческих ценностей, применять стандарты антикоррупционного поведения Содействовать сохранению окружающей среды, ресурсосбережению, эффективно действовать в чрезвычайных ситуациях Пользоваться профессиональной документацией на государственном и иностранных языках	обосновывает постановку цели, выбора и применения методов и способов решения профессиональных задач; проводит адекватную оценку и самооценку эффективности и качества выполнения профессиональных задач использует различные источники, включая электронные ресурсы, медиа ресурсы, Интернет-ресурсы, периодические издания по профессии для решения профессиональных задач взаимодействует с обучающимися, преподавателями и мастерами в ходе обучения, с руководителями учебной и производственной практик; обосновывает анализ работы членов команды (подчиненных) умеет грамотно излагать свои мысли и оформлять документы по профессиональной тематике на государственном языке, проявлять толерантность в рабочем коллективе; знает особенности социального и культурного контекста; правила оформления документов и построения устных сообщений понимает значимость гражданско-патриотической позиции, значимость традиционных общечеловеческих ценностей; демонстрирует свою гражданско-патриотическую позицию, осознанное поведение на основе традиционных общечеловеческих ценностей; применяет стандарты антикоррупционного поведения. демонстрирует знания алгоритма действий в чрезвычайных ситуациях; демонстрирует знания правил экологической безопасности при ведении профессиональной деятельности; понимает значимость необходимости сохранения окружающей среды, ресурсосбережения понимает общий смысл четко произнесенных высказываний на

		известные темы (профессиональные и бытовые), понимает тексты на базовые профессиональные темы; участвует в диалогах на знакомые общие и профессиональные темы; строит простые высказывания о себе и о своей профессиональной деятельности на иностранных языках
ПК 3.1; ПК 3.7 ПК 3.11 ЛР 1; ЛР 18.	Организовывать и контролировать проведение оценки состояния пострадавшего по основным наблюдаемым симптомам или путем опроса пострадавшего; работать с пожарно-техническим и спасательным вооружением и оборудованием; проводить оценку обстановки по внешним признакам на месте вызова; осуществлять расчет вероятного развития пожара; определять ранг пожара; руководить действиями по оказанию первой помощи пострадавшему в соответствии с универсальной схемой оказания первой помощи до оказания медицинской помощи на месте происшествия; рассчитывать необходимое количество сил и средств организовывать действия личного состава отделения по приведению в состояние готовности мобильных средств пожаротушения, пожарных спасательных устройств и снаряжения, сиз, огнетушащих веществ и специальных агрегатов; использовать средства связи и оповещения, приборы и технические средства для сбора и обработки оперативной информации; производить развертывание сил и средств, используемых для тушения пожара; выбирать решающее направление действий по тушению пожаров; указывать подчиненному личному составу водоисточник, направление и способы прокладки рукавных линий, место установки разветвления, количество и виды стволов, боевые позиции ствольщиков, места установки пожарных лестниц;	Универсальной схемы оказания первой помощи до оказания медицинской помощи на месте происшествия; перечня состояний, при которых оказывается первая помощь; перечня мероприятий по оказанию первой помощи; психологических особенностей общения и поведения с пострадавшими людьми и людьми, пребывающими в экстремальной или критической ситуациях; ответственности руководителя пожарного подразделения при оказании первой помощи пострадавшим; основных характеристик пожара, тактика тушения и правила борьбы с распространением пожара; способов проведения разведки на месте пожара, обязанностей ведущих разведку, мер безопасности; порядка оценки обстановки на пожаре и принятия решения о ведении действий по тушению пожара и проведению аварийно-спасательных работ; правил выбора решающего направления действий по тушению пожара; порядка привлечения дополнительных сил и средств для тушения пожара и проведения аварийно-спасательных работ; правил эксплуатации пожарных гидрантов; требований охраны труда при тушении пожара; горючих свойств материалов, побочных факторов горения взрывчатых и радиоактивных веществ; нормативно-правовой базы по вопросам организации пожаротушения и проведению аварийно-спасательных работ; требований охраны труда и обеспечения безопасности при оказании первой помощи пострадавшим при пожаре;

	выявлять опасные факторы пожара и принимать меры по защите личного состава от их воздействия принимать решение об использовании сиз ставить задачи перед участниками тушения пожара контролировать выполнение поставленных задач применять пожарную, аварийно-спасательную и инженерную технику и оборудование при тушении пожаров и проведении аварийно-спасательных работ организовывать мероприятия по обеспечению безопасности работ, защите личного состава от поражающих факторов выбирать пожарную, аварийно-спасательную и инженерную технику и оборудование в зависимости от ситуации при тушении пожаров и проведении аварийно-спасательных работ. Планировать и составлять документы предварительного планирования боевых действий по тушению пожаров; анализировать оперативно-тактическую деятельность подразделений по тушению пожаров и проведению аварийно-спасательных работ; обрабатывать данные, полученные при использовании дистанционно пилотируемых воздушных судов вертолетного типа. Обеспечивать безопасность личного состава при сборе и выезде; поддерживать групповое взаимодействие и работать в команде; анализировать информацию об угрозах природного и техногенного характера; организовывать мероприятия по обеспечению безопасности работ, защите личного состава от поражающих факторов осуществлять заправку специальной пожарной техники горюче-смазочными материалами, а также	порядка передачи и содержание оперативной правила ведения радиосвязи, порядка радиотелефонного обмена информации. Порядка, форм и методов проверки состояния организации оперативно-тактической деятельности пожарно-спасательного подразделения; требований приказов, указаний и других руководящих документов, регламентирующих планирование и составление документов предварительного планирования действий пожарных подразделений; порядка организации работы с документами предварительного планирования боевых действий по тушению пожаров; методики анализа оперативно-тактической деятельности подразделений по тушению пожаров и проведению аварийно-спасательных работ; методики изучения пожаров; порядка осуществления обработки данных, полученных при использовании дистанционно пилотируемых воздушных судов вертолетного типа. Методов организации руководства основными действиями личного состава при тушении пожаров; мер безопасности при эксплуатации оборудования; комплектности закрепленного пожарного оборудования, СИЗ пожарных и средств самоспасания пожарных, пожарного инструмента, средств спасения людей, средств связи размещения и крепления на пожарных автомобилях пожарного оборудования, СИЗ пожарных и средств самоспасания пожарных, пожарного инструмента, средств спасения людей порядка укладки боевой одежды и снаряжения.

	огнетушащими веществами; организовывать замену неисправного пожарного оборудования, СИЗ пожарных и средств самоспасания пожарных, пожарного инструмента, средств спасения людей, средств связи, обмундирования (боевой одежды, форменной одежды) управлять работой пожарных насосов с подачей огнетушащих веществ; проводить подачу огнетушащих веществ для тушения пожаров от пожарных автомобилей	

3. Тестовые задания
Часть А

Инструкция: *выберите один правильный ответ*

1. Разведка пожара проводится

а) с момента прибытия на пожар до его ликвидации
б) с момента прибытия на пожар до возвращения в подразделение
в) **с момента сообщения о пожаре и до завершения его ликвидации**
г) все вышеперечисленные варианты.

2. Кто принимает решение о создании оперативного штаба пожаротушения?

а) СПТ
б) начальник отряда
в) **РТП**
г) начальник гарнизона

3. Основными задачами гарнизонной службы являются:

а) создание необходимых условий для эффективного применения сил и средств гарнизона при тушении пожаров и проведении АСР
б) создание единой системы управления силами и средствами
в) организация взаимодействия со службами жизнеобеспечения
г) **все выше перечисленные задачи**

4. Номер ранг пожара является:

а) единой системой номеров(рангов) пожаров
б) условным признаком сложности пожара
в) определением количества расчетов(отделений) на основных ПА, привлекаемых для тушения пожаров (ЧС)
г) условным признаком сложности пожара, определением количества расчетов(отделений) на основных ПА, привлекаемых для тушения пожаров (ЧС)

5. Кого назначают замыкающим в составе звена ГДЗС?

а) командира звена
б) **наиболее опытного газодымозащитника**
в) наиболее НЕ опытного газодымозащитника
г) все выше перечисленные ответы.

6. Вмешиваться в радиообмен между двумя радиостанциями разрешается только:

а) РТП
б) центральный узел связи МЧС России (ЦУС)
в) **радиостанциям, работающим на месте пожара**
г) радиостанции ПСЧ в районе выезда которой произошел пожар

7. В каком случае не возможен выезд дежурного караула на пожар или аварию?

а) отсутствуют сведения заявителя (фамилия, телефон).
б) нет точных данных о пожаре или аварии (что горит).

в) отсутствует угроза людям, животным и соседним строениям, а объект не представляет собой никакой ценности.

г) отсутствует адрес места пожара или аварии

8. Сбор сил и средств производится после:

а) локализации пожара

б) ликвидации открытого горения

в) **ликвидации пожара или сокращения объема работ при пожаре**

г) увеличения объемов горения.

9. В организацию работы оперативного штаба входит:

а) **организовывать бесперебойное водоснабжение места пожара**

б) установить границы территории, на которой осуществляются боевые действия

в) провести разведку пожара и определить решающее направление боевых действий

г) определять номер вызова.

10. Кем может быть приостановлено следование к месту пожара подразделений ПО?

а) начальником караула

б) **распоряжением диспетчера гарнизона (подразделения ПО)**

в) РТП

г) начальником гарнизона

11. Какое должностное лицо вправе отменять распоряжения РТП-1?

а) начальник управления ПО

б) начальник пожарно-спасательного гарнизона

в) РТП-2

г) начальник штаба

12. Допускается ли полное боевое развертывание на месте пожара без указания РТП?

а) **допускается в случае очевидной необходимости подачи огнетушащих веществ**

б) не допускается

в) допускается в случае обрушения без горения

г) если на месте вызова имеется водоисточник

13. За какой период должно быть осуществлено восстановление боеготовности подразделения ПО по прибытии с места пожара в место постоянной дислокации?

а) не должно превышать 30 минут

б) не должно превышать 40 минут

в) не должно превышать 60 минут

г) время не регламентируется

14. Имеет ли право РТП принимать решения, ограничивающие права должностных лиц и граждан в пределах границ территории, на которой проводятся боевые действия по тушению пожара?

а) не имеет

б) имеет

в) ограничивать права только посторонних лиц

г) правильного ответа нет

15. Выезд специальных ПА осуществляется в следующем порядке:

а) определенном в расписании выезда

б) **определенном в расписании выезда, либо по вызову РТП согласно оперативно-тактической обстановке складывающейся на пожаре**

в) по вызову РТП согласно оперативно-тактической обстановке складывающейся на пожаре

г) по вызову РТП

16. Какой максимальный радиус (в метрах) разлета осколков баллона, разорвавшегося на открытой площадке

а) 150

б) 250

в) 300

г) 500

17. При отсутствии в гарнизоне службы пожаротушения может ли назначиться начальник караула оперативным дежурным?

а) нет

б) да

в) да, если допущен к руководству тушения пожаров

г) да, если имеет опыт более 3 лет

18. На месте ДТП, в первой зоне (в радиусе … метров) находятся пожарные(спасатели) выполняющие работы по оказанию помощи пострадавшим

а) **5**

б) 10

в) 15

г) Нет правильного ответа

19. На каком расстоянии от горящего резервуара следует размещать ПА?

а) **не ближе 120 метров**

б) не дальше 150 метров

в) не регламентируется

г) в зависимости от водоисточников на объекте

20. Как часто проводятся занятия в школе повышения оперативного мастерства?

а) ежемесячно

б) **ежеквартально**

в) ежегодно

г) по мере необходимости

Часть В

Инструкция: *закончите предложение*

1. **Интенсивность подачи огнетушащего вещества** - количество огнетушащего вещества, подаваемого на единицу площади (объема) в … .

Ответ: единицу времени.

Инструкция: *вставьте слово в предложение*

2. **Охлаждение резервуара** - подача воды на орошение резервуара стационарными системами охлаждения или пожарными стволами от передвижной пожарной техники, водопровода … давления.

Ответ: высокого.

Инструкция: *продолжите предложение одним словом*

3. Процесс правового воздействия, осуществляемый руководителем на основе власти - это:

Ответ: руководство.

Инструкция: *продолжите предложение*

4. **Время свободного развития пожара** - интервал времени от момента возникновения пожара до момента ….

Ответ: подачи огнетушащих веществ.

Инструкция: *продолжите предложение*

5. Простое вещество или сложное химическое соединение, выброс которого в окружающую среду вследствие аварии на производстве, складе или при транспортировке может привести к образованию очага поражения, а также заражению почвы и открытых водоисточников-это …

Ответ: химически опасное вещество(ХОВ).

Инструкция: *продолжите предложение*

6. Территория, в пределах которой в результате аварии на ХОО произошли массовые поражения людей, животных, растений-это …

Ответ: очаг поражения.

Инструкция: *продолжите предложение*

7. Планирование, организация, мотивация и контроль – это процесс …

Ответ: управления.

Инструкция: *продолжите предложение*

8. Уровень взлива - высота открытой поверхности горючей жидкости в резервуаре относительно его …

Ответ: основания.

Часть С

<u>Задача 1.</u>

Определить количество ГПС—600 и пенообразователя необходимых для заполнения подвала объемом 450м^3.

Дано:

$V_{пом}$= 450 м^3

_____

$N_{гпс}$ -- ?

Решение:

1. Определяем количество ГПС--600

$$N_{ГПС} = \frac{V_{ПОМ} \times K}{q_{ПЕНЫ} \times \tau p} = \frac{450 \times 3}{36 \times 10} = 3{,}7$$

2. Определяем количество ПО.

$V_{по}$ -- ? $$V_{ПО} = \frac{V_{ПОМ} \times K}{1,7} = \frac{450 \times 3}{1,7} = 794л.$$

Ответ: $N_{гпс}$ = 4шт; $V_{по}$ = 794 л.

<u>Задача 2.</u>

Определить время работы АЦ-40 (43202) от пожарного водоёма объёмом 50 $м^3$ при подаче 2-х стволов «Б». Начертить схему расстановки сил и средств, нанести соответствующие условные обозначения.

<u>Решение:</u>

$$T_{раб.} = \frac{0,9 * W_{ПВ}}{N_{ст.} * q_{ст.} * 60} = \frac{0,9 * 50000}{7*60} = 107 \text{ мин.} = 1 \text{ час } 47 \text{ минут}$$

<u>Ответ:</u> 1 час 47 минут

4. Критерии по выставлению баллов

Сводная таблица с критериями баллов	
Части	Баллы
A	40
B	40
C	20
Итого (макс. баллы)	100

Критерии оценок	
Баллы	Оценки
86-100	5
71-85	4
49-70	3
Менее 48 баллов	перезачет

Время выполнения тестовых заданий: 60 минут астрономического времени.

Приложение II.10

к программе СПО 20.02.04 «Пожарная безопасность»

КОНТРОЛЬНО-ОЦЕНОЧНЫЕ СРЕДСТВА МЕЖДИСЦИПЛИНАРНОГО КУРСА

МДК 03.02 Организация газодымозащитной службы

2023

СОДЕРЖАНИЕ

1. Пояснительная записка

2. Знания, умения по окончанию изучения дисциплины

3. Тестовые задания

4. Критерии по выставлению баллов

1. Пояснительная записка

Тест предназначен для студентов 4 курса.

Вопросы подобраны таким образом, чтобы можно было проверить подготовку студентов по усвоению соответствующих предметных результатов изученной дисциплины.

Предлагается пакет тестовых заданий по оценке качества подготовки студентов. Пакет содержит проверочные тесты, с помощью которых преподаватель может проверить качество усвоения пройденного материала:

- часть А –задания с кратким ответом – проверка теоретических знаний (задания закрытого типа);
- часть В – комплексный практический тест с заданиями открытого типа;
- часть С – комплексный практический тест с заданиями открытого развернутого типа.

С целью проверки предметных результатов изученной дисциплины каждый студент получает следующий пакет:

Часть А (проверка теоретических знаний) - информационный тест, включающий в себя 20 заданий. За каждый правильный ответ – 2 балла. Максимальное количество баллов – 50.

Часть В (проверка практических знаний и умений) - комплексный практический тест, включающий в себя 4 задания открытого типа со свободным ответом. За каждый правильный ответ – 10 баллов. Максимальное количество баллов – 40.

Часть С (проверка практических знаний и умений) - комплексный практический тест (письменное задание), включающий в себя 1 задание повышенного уровня сложности открытого типа с развернутым ответом. За каждый правильный ответ – 10 баллов. Максимальное количество баллов – 10.

2. ЗНАНИЯ, УМЕНИЯ ПО ОКОНЧАНИЮ ИЗУЧЕНИЯ ДИСЦИПЛИНЫ

Код ПК, ОК, ЛР	Умения	Знания
ОК 1; ОК2; ОК4; ОК 5; ОК 8; ОК 9; ПК 3.2; ПК 3.8; ПК 3.12; ЛР 4; ЛР 10; ЛР 13; ЛР 14; ЛР 15	Рассчитывать необходимое количество сил и средств Организовывать действия личного состава отделения по приведению в состояние готовности мобильных средств пожаротушения, пожарных спасательных устройств и снаряжения, СИЗ, огнетушащих веществ и специальных агрегатов Использовать средства связи и оповещения, приборы и технические средства для сбора и обработки оперативной информации Принимать решение об использовании СИЗ Ставить задачи перед участниками тушения пожара Контролировать выполнение поставленных задач Организовывать мероприятия по обеспечению безопасности работ, защите личного состава от поражающих факторов Организовывать и проводить разведку пожара, оценивать создавшуюся обстановку на пожарах и авариях с использованием средств индивидуальной защиты органов дыхания и зрения в непригодной для дыхания среде; Осуществлять выбор решающего направления действий по тушению пожара с использованием средств индивидуальной защиты органов дыхания и зрения в непригодной для дыхания среде; Применять расчеты требуемых сил и средств для тушения пожаров с использованием средств индивидуальной защиты органов дыхания и зрения в непригодной для дыхания среде; Определять приемы, способы тушения пожаров и проведение аварийно-спасательных работ на объектах различного назначения с использованием средств индивидуальной защиты органов дыхания и зрения в непригодной для дыхания среде; Осуществлять тушение пожара в сложных условиях с использованием средств	Правила проведения аварийно-спасательных работ при тушении пожаров с использованием СИЗ органов дыхания и зрения в непригодной для дыхания среде; Применять расчеты требуемых сил и средств для тушения пожаров с использованием средств индивидуальной защиты органов дыхания и зрения в непригодной для дыхания среде; Организовывать и контролировать выполнение личным составом караула работ по проверке работоспособности снаряжения, СИЗОД

	индивидуальной защиты органов дыхания и зрения в непригодной для дыхания среде; Организовывать и контролировать выполнение личным составом караула работ по проверке работоспособности мобильных средств пожаротушения, пожарных спасательных устройств и снаряжения, СИЗ, огнетушащих веществ и специальных агрегатов, приспособлений и средств оказания первой помощи пострадавшим Осуществлять контроль за действиями личного состава по приемке и передаче закрепленных мобильных средств пожаротушения, пожарных спасательных устройств и снаряжения, СИЗ, огнетушащих веществ и специальных агрегатов, приспособлений и средств оказания первой помощи пострадавшим Контролировать выполнение личным составом караула требований охраны труда, пожарной безопасности и санитарно-гигиенических норм Контролировать несение службы личным составом караула Контролировать содержание боевой одежды, СИЗОД личного состава дежурного караула в исправном состоянии Организовывать действия личного состава отделения по приведению в состояние готовности мобильных средств пожаротушения, пожарных спасательных устройств и снаряжения, СИЗ, огнетушащих веществ и специальных агрегатов Принимать решение об использовании СИЗ Организовывать замену неисправного пожарного оборудования, СИЗ пожарных и средств самоспасания пожарных, пожарного инструмента, средств спасения людей, средств связи, обмундирования (боевой одежды, форменной одежды)	

3. Тестовые задания
Часть А

1. Постовой на посту безопасности при осуществлении своей деятельности обязан?

1. информировать командира звена ГДЗС через каждые 5 минут о времени, прошедшем с момента включения в СИЗОД
2. **информировать командира звена ГДЗС через каждые 10 минут о времени, прошедшем с момента включения в СИЗОД**
3. информировать командира звена ГДЗС через каждые 15 минут о времени, прошедшем с момента включения в СИЗОД

2. При использовании ДАСВ в непригодной для дыхания среде газодымозащитник обязан?

1. допускается не использовать на баллонах защитные чехлы
2. **использовать на баллонах защитные чехлы**

3. ДАСВ закрепляется за газодымозащитниками по групповому принципу?

1. один ДАСВ не более чем на четырёх человек при условии, что за каждым газодымозащитником персонально закреплена лицевая часть (панорамная маска).
2. **один ДАСВ не более чем на двух человек при условии, что за каждым газодымозащитником персонально закреплена лицевая часть (панорамная маска).**
3. один ДАСВ не более чем на двух человек при условии, что за ними закреплена одна лицевая часть (панорамная маска).

4. Подготовка (техническое обслуживание) СИЗОД к использованию осуществляется на обслуживающем посту ГДЗС в период?

1. смены дежурства караулов (дежурных смен) личным составом заступающего караула (дежурной смены).
2. **подготовки к смене дежурства караулов (дежурных смен) личным составом заступающего караула (дежурной смены).**
3. подготовки к смене дежурства караулов (дежурных смен) личным составом сменяющегося караула (дежурной смены).

5. Состав звена ГДЗС формирует?

1. РТП
2. начальник караула
3. **командир звена ГДЗС**

6. Основными задачами личного состава при тушении пожаров в непригодной для дыхания среде являются?

1. эвакуации культурных и материальных ценностей; защита людей и имущества от воздействия ОФП и (или) ограничение развития пожара; обеспечение безопасной работы личного состава при тушении пожаров в непригодной для дыхания среде.
2. **создание условий, которые необходимы для спасания людей, эвакуации культурных и материальных ценностей; защита людей и имущества от воздействия ОФП и (или) ограничение развития пожара; обеспечение безопасной работы личного состава при тушении пожаров в непригодной для дыхания среде.**
3. создание условий, которые необходимы для спасания людей, эвакуации культурных и материальных ценностей; защита людей и имущества от воздействия ОФП и (или) ограничение развития пожара;

7. Основанием для допуска личного состава к использованию СИЗОД является?

1. **приказ соответствующего руководителя (начальника) территориального органа МЧС России, подразделения и учреждения МЧС России после прохождения личным составом военно-врачебной комиссии, специального обучения по утвержденным в установленном порядке программам подготовки и аттестации на право использования СИЗОД.**
2. приказ министра МЧС России после прохождения личным составом военно-врачебной комиссии, специального обучения по утвержденным в установленном порядке программам подготовки и аттестации на право использования СИЗОД.
3. приказ соответствующего руководителя (начальника) территориального органа МЧС России, подразделения и учреждения МЧС России после прохождения личным составом военно-врачебной комиссии, индивидуального обучения по месту службы в установленном порядке программам подготовки.

8. Использование пожарных рукавов как ориентира, для движения к месту ведения действий по тушению пожаров в непригодной для дыхания среде?

1. **Допускается**
2. не допускается

9. При спасении людей в небольших по объему помещениях с несложной планировкой и наличием в непосредственной близости выходов на свежий воздух, по решению РТП направляется не менее?

1. двух пожарных
2. трёх газодымозащитников в составе звена ГДЗС
3. **двух газодымозащитников в составе звена ГДЗС**

10. Для обозначения пути следования газодымозащитников в непригодную для дыхания среду применяется путевой трос?

1. **по решению командира звена ГДЗС**
2. по решению постового на посту безопасности
3. в любом случае

11. ГДЗС создается?

1. во всех подразделениях, в территориальных органах МЧС России (службах пожаротушения) и учреждениях МЧС России имеющих численность личного состава в одном карауле (дежурной смене) 3 человека и более

2. **во всех подразделениях, имеющих численность личного состава в одном карауле (дежурной смене) 3 человека и более, а в территориальных органах МЧС России (службах пожаротушения) и учреждениях МЧС России - во всех случаях.**
3. во всех подразделениях, имеющих численность личного состава в одном карауле (дежурной смене) 2 человека и более, а в территориальных органах МЧС России (службах пожаротушения) и учреждениях МЧС России - во всех случаях.

12. Первичной тактической единицей при тушении пожаров в непригодной для дыхания среде является?

1. отделение на АЦ, которое возглавляет командир отделения
2. **звено ГДЗС, которое возглавляет командир звена ГДЗС**
3. звенья ГДЗС, входящие в состав караула (дежурной смены)

13. По окончании рабочей проверки, газодымозащитник докладывает?

1. постовому на посту безопасности о готовности к включению, значении рабочего давления в баллоне (баллонах): «Газодымозащитник Петров к включению готов, давление 280 атмосфер»
2. **командиру звена ГДЗС (руководителю занятия) о готовности к включению, значении рабочего давления в баллоне (баллонах): «Газодымозащитник Петров к включению готов, давление 280 атмосфер»**
3. командиру звена ГДЗС (руководителю занятия) о готовности к включению, значении рабочего давления в баллоне (баллонах): «К включению готов, давление 280»

14. Рабочая проверка СИЗОД проводится газодымозагцитником по команде?

1. **командира звена ГДЗС (руководителя занятий): «Звено, дыхательные аппараты проверь». Время проведения рабочей проверки не должно превышать 1 минуты**
2. постового на посту безопасности (руководителя занятий): «Звено, дыхательные аппараты проверь». Время проведения рабочей проверки не должно превышать 1 минуты
3. командира звена ГДЗС (руководителя занятий): «Аппараты проверь». Время проведения рабочей проверки не менее 1 минуты

15. При тушении пожаров в подземных сооружениях метрополитена, подземных фойе зданий, зданиях повышенной этажности, зданиях и сооружениях со сложной планировкой, трюмах судов, кабельных и транспортных тоннелях, звено ГДЗС состоит не менее чем из?

1. двух газодымозащитников, включая командира звена ГДЗС
2. трех газодымозащитников, включая командира звена ГДЗС
3. **пяти газодымозащитников, включая командира звена ГДЗС**

16. Информация о наличии личного состава, пожарной и аварийно- спасательной техники и огнетушащих веществ передается диспетчеру гарнизона пожарной охраны?

1. **ежедневно после смены караулов (дежурных смен), а также во всех случаях, связанных с изменением режима повседневной деятельности**
2. ежедневно перед сменой караулов (дежурных смен), а также во всех случаях, связанных с изменением режима повседневной деятельности

3. ежедневно во время смены караулов (дежурных смен), а также во всех случаях, связанных с изменением режима повседневной деятельности

17. Давать указания командиру звена ГДЗС и постовому на посту безопасности имеет право?

1. РТП или начальник УТП (СТП), начальник оперативного штаба пожаротушения, начальник КПП, руководитель работ по ликвидации аварии
2. должностное лицо федеральной противопожарной службы Государственной противопожарной службы на пожаре (аварии) имеет право давать указания командиру звена ГДЗС только в том случае, если звено ГДЗС подчинено непосредственно ему, о чем командир звена ГДЗС должен знать лично.
3. **ответ 1и 2**

18. Укладка СИЗОД на пожарный автомобиль (в отсек корабля, катера) производится?

1. **после смены караулов (дежурных смен)**
2. перед сменой караулов (дежурных смен)
3. во время смены караулов (дежурных смен)

19. Первичной тактической единицей при тушении пожаров в непригодной для дыхания среде является?

1. отделение на АЦ, которое возглавляет командир отделения
2. **звено ГДЗС, которое возглавляет командир звена ГДЗС**
3. звенья ГДЗС, входящие в состав караула (дежурной смены)

20. При групповом использовании ДАСВ в целях качественного обслуживания и организации смены караулов (дежурных смен) закрепление ДАСВ за личным составом подразделений производится в следующем порядке?

1. первый - второй караул (дежурная смена), третий - четвертый караул (дежурная смена) при достаточном наличии СИЗОД
2. первый - четвёртый караул (дежурная смена), второй - третий караул (дежурная смена) при достаточном наличии СИЗОД
3. **первый - третий караул (дежурная смена), второй - четвертый караул (дежурная смена) при достаточном наличии СИЗОД**

21. При пожарах в тоннелях метрополитена, подземных сооружениях большой протяженности (площади), в зданиях высотой более девяти этажей, на посту безопасности выставляется?

1. одно резервное звено ГДЗС на каждые три работающих
2. одно резервное звено ГДЗС на каждые пять работающих
3. **одно резервное звено ГДЗС на каждое работающее**

22. Действия личного состава по тушению пожаров в непригодной для дыхания среде начинаются?

1. с момента получения боевой задачи звеном ГДЗС

2. **с момента прибытия личного состава к месту вызова**
3. с момента выезда подразделения

23. При пожарах на посту безопасности выставляется?

1. **одно резервное звено ГДЗС на каждые три работающих**
2. одно резервное звено ГДЗС на каждые пять работающих
3. одно резервное звено ГДЗС на каждое работающее

24. Основным условием для выбора места расположения поста безопасности является?

1. возможность его максимально безопасного приближения к зоне с непригодной для дыхания средой - с подветренной стороны
2. **возможность его максимально безопасного приближения к зоне с непригодной для дыхания средой - с наветренной стороны**
3. возможность его мининально безопасного приближения к зоне с непригодной для дыхания средой - с наветренной стороны.

25. Постовой на посту безопасности при осуществлении своей деятельности обязан?

1. информировать командира звена ГДЗС через каждые 5 минут о времени, прошедшем с момента включения в СИЗОД
2. **информировать командира звена ГДЗС через каждые 10 минут о времени, прошедшем с момента включения в СИЗОД**
3. информировать командира звена ГДЗС через каждые 15 минут о времени, прошедшем с момента включения в СИЗОД

Часть В

1. Для ведения боевых действий по тушению пожаров и проведения АСР, проведения учений, занятий и тренировок в непригодной для дыхания среде формируется …, объединенная поставленной боевой задачей и единым руководством.

Ответ: группа газодымозащитников (звено ГДЗС)

2. При работах по спасанию людей, работах на подъемных механизмах и открытых участках территории в зоне с непригодной для дыхания средой, по решению РТП (РЛЧС), допускается формирование звеньев ГДЗС, состоящих из … газодымозащитников, включая командира звена ГДЗС.

Ответ: двух

3. Боевая проверка СИЗОД проводится газодымозащитником по команде командира звена ГДЗС (руководителя занятий): «Звено, аппараты проверь». Время проведения боевой проверки не должно превышать … .

Ответ: 1 минуты

4. Включение в СИЗОД проводится на свежем воздухе непосредственно у входа в непригодную для дыхания среду либо с наветренной стороны при наличии зоны с непригодной для дыхания средой на открытой территории, по решению командира звена ГДЗС. При отрицательных температурах окружающего воздуха включение в СИЗОД осуществляется …. .

Ответ: в отапливаемом помещении или кабине боевого расчета пожарного автомобиля

Часть С

Организация деятельности ГДЗС включает:
Ответ:

1) проведение мероприятий по поддержанию ГДЗС в состоянии постоянной готовности к действиям по предназначению;
2) формирование звеньев ГДЗС и их подготовку к ведению боевых действий по тушению пожаров и проведению АСР в непригодной для дыхания среде;
3) изучение и обобщение практики тушения пожаров в непригодной для дыхания среде;
4) обеспечение эффективной и безопасной эксплуатации технических средств ГДЗС;
5) организацию и осуществление подготовки газодымозащитников;
6) разработку предложений по техническому переоснащению газодымозащитной службы и развитию учебных объектов;
7) организацию материально-технического обеспечения;
8) создание эффективной системы взаимодействия органов управления, подразделений, сил и средств ГДЗС с аварийно-спасательными формированиями (службами) и службами жизнеобеспечения различных форм собственности, в эксплуатации которых находятся СИЗОД;
9) изучение и обобщение опыта работы с применением СИЗОД, разработку перспективных мер развития и совершенствования деятельности ГДЗС;
10) контроль, учет и анализ деятельности ГДЗС.

4. Критерии по выставлению баллов

Сводная таблица с критериями баллов	
Части	Баллы
А	50
В	40
С	10
Итого (макс. баллы)	100

Критерии оценок	
Баллы	Оценки
86-100	5
71-85	4
49-70	3
Менее 48 баллов	перезачет

Время выполнения тестовых заданий: 60 минут астрономического времени.

Приложение II.11
к программе СПО 20.02.04 «Пожарная безопасность»

КОНТРОЛЬНО-ОЦЕНОЧНЫЕ СРЕДСТВА МЕЖДИСЦИПЛИНАРНОГО КУРСА

МДК 03.03 Организация службы и подготовки в подразделениях пожарной охраны

2023

СОДЕРЖАНИЕ

1. Пояснительная записка

2. Знания, умения по окончанию изучения дисциплины

3. Тестовые задания

4. Критерии по выставлению баллов

1. Пояснительная записка

Тест предназначен для студентов 4 курса.

Вопросы подобраны таким образом, чтобы можно было проверить подготовку студентов по усвоению соответствующих предметных результатов изученной дисциплины.

Предлагается пакет тестовых заданий по оценке качества подготовки студентов. Пакет содержит проверочные тесты, с помощью которых преподаватель может проверить качество усвоения пройденного материала:

- часть А –задания с кратким ответом – проверка теоретических знаний (задания закрытого типа);
- часть В – комплексный практический тест с заданиями открытого типа;
- часть С – комплексный практический тест с заданиями открытого развернутого типа.

С целью проверки предметных результатов изученной дисциплины каждый студент получает следующий пакет:

Часть А (проверка теоретических знаний) - информационный тест, включающий в себя 25 заданий. За каждый правильный ответ – 2 балла. Максимальное количество баллов – 50.

Часть В (проверка практических знаний и умений) - комплексный практический тест, включающий в себя 4 заданий открытого типа со свободным ответом. За каждый правильный ответ – 10 баллов. Максимальное количество баллов – 40.

Часть С (проверка практических знаний и умений) - комплексный практический тест (письменное задание), включающий в себя 2 задания повышенного уровня сложности открытого типа с развернутым ответом. За каждый правильный ответ – 10 баллов. Максимальное количество баллов – 10.

2. ЗНАНИЯ, УМЕНИЯ ПО ОКОНЧАНИЮ ИЗУЧЕНИЯ ДИСЦИПЛИНЫ

Код ПК, ОК, ЛР	Умения	Знания
ОК 1; ОК2; ОК3; ОК4; ОК 8; ОК 9; ПК 3.3; ПК 3.4; ПК 3.5; ПК 3.9;	Организовывать действия личного состава отделения по приведению в состояние готовности мобильных средств пожаротушения, пожарных спасательных устройств и снаряжения, СИЗ, огнетушащих веществ и специальных агрегатов Использовать средства связи и оповещения, приборы и технические средства для сбора и обработки оперативной информации Производить развертывание сил и средств, используемых для тушения пожара Выбирать решающее направление действий по тушению пожаров Указывать подчиненному личному составу водоисточник, направление и способы прокладки рукавных линий, место установки разветвления, количество и виды стволов, боевые позиции ствольщиков, места установки пожарных лестниц Выявлять опасные факторы пожара и принимать меры по защите личного состава от их воздействия Принимать решение об использовании СИЗ Ставить задачи перед участниками тушения пожара Контролировать выполнение поставленных задач Применять пожарную, аварийно-спасательную и инженерную технику и оборудование при тушении пожаров и проведении аварийно-спасательных работ Осуществлять контроль за действиями личного состава по приемке и передаче закрепленных мобильных средств пожаротушения, пожарных спасательных устройств и снаряжения, СИЗ, огнетушащих веществ и специальных агрегатов, приспособлений и средств оказания первой помощи пострадавшим	Основные характеристики пожара, тактика тушения и правила борьбы с распространением пожара Способы проведения разведки на месте пожара, обязанности ведущих разведку, меры безопасности Порядок оценки обстановки на пожаре и принятия решения о ведении действий по тушению пожара и проведению аварийно-спасательных работ Правила выбора решающего направления действий по тушению пожара Порядок привлечения дополнительных сил и средств для тушения пожара и проведения аварийно-спасательных работ Правила эксплуатации пожарных гидрантов Требования охраны труда при тушении пожара Горючие свойства материалов, побочные факторы горения взрывчатых и радиоактивных веществ Нормативно-правовую базу по вопросам организации пожаротушения и проведению аварийно-спасательных работ

	Контролировать выполнение личным составом караула требований охраны труда, пожарной безопасности и санитарно-гигиенических норм Контролировать несение службы личным составом караула Планировать и осуществлять мероприятия, вести документацию согласно специализации караула Вести учетную документацию по обслуживанию техники и пожарно-технического вооружения караула Обеспечивать постоянную готовность к ведению действий по тушению пожаров в период дежурства Организовывать и контролировать проверку наружного противопожарного водоснабжения Контролировать выполнение должностных обязанностей личным составом дежурного караула	

3. Тестовые задания

Часть А

1. В караульном помещении температура воздуха должна быть не ниже:

а) 15 ^{o}C
б) 18 ^{o}C
в) 20 ^{o}C
г) 22 ^{o}C

2. Комплекс помещений, предназначенных для размещения личного состава подразделения пожарной охраны и пожарной техники для выполнения возложенных задач – это:

а) караульное помещение
б) пожарное подразделение
в) пожарное депо
г) пожарная часть

3. Полы в караульном помещении должны быть:

а) деревянными
б) бетонными
в) металлическими
г) линолеумом поверх любого материала

4. Для обеспечения постоянной боевой готовности пожарных автомобилей они должны находиться в закрытом, отапливаемом гараже с расчетной температурой воздуха не ниже:

а) 15 ^{o}C
б) 16 ^{o}C
в) 17 ^{o}C
г) 18 ^{o}C

5. Разведка пожара проводится непрерывно

а) с момента прибытия на пожар до его ликвидации
б) с момента прибытия на пожар до возвращения в подразделение
в) с момента выезда на пожар до его ликвидации
г) с момента получения сообщения о пожаре и до его ликвидации

6. Запрещается ли использовать специальный звуковой сигнал и проблесковые огни при следовании автомобиля не на вызов (пожар) и при возвращении в подразделение?

а) да
б) нет
в) нет, по усмотрению начальника караула
г) нет, если это не опасно для участников дорожного движения

7. Что включает в себя подготовка к тушению пожаров?

а) определение структуры пожарной охраны
б) обоснование численности и дислокации пожарных подразделений
в) разработку и корректировку оперативных документов, планирующих тактическую и психологическую подготовку подразделений пожарной охраны

г) разработку мероприятий, обеспечивающих быстрое сосредоточение сил и средств на пожаре и успешное его тушение

д) всё выше перечисленное.

8. Каким нормативным документом определено понятие «Гарнизон пожарной охраны»?

а) Федеральный закон «О пожарной безопасности»

б) Приказ МЧС РФ № 467 «Об утверждении Положения о пожарно-спасательных гарнизонах»

в) Приказ МЧС РФ № 452 «Об утверждении устава подразделений пожарной охраны»

г) Приказ МЧС РФ № 444 «Об утверждении Боевого устава подразделений пожарной охраны,…»

9. Должностными лицами гарнизона пожарной охраны являются:

а) начальник гарнизона, заместитель начальника гарнизона, начальник оперативного штаба пожаротушения, начальник службы связи

б) начальник гарнизона, начальник оперативного штаба пожаротушения, начальник службы ГДЗС, начальник службы связи

в) начальник гарнизона, оперативный дежурный, начальник ГДЗС, начальник службы связи, начальник технической службы

г) **начальник гарнизона, оперативный дежурный, диспетчер гарнизона**

10. В каком нормативном документе перечислены должностные лица гарнизона пожарной охраны?

а) Федеральный закон «О пожарной безопасности»

б) Приказ МЧС РФ № 467 «Об утверждении Положения о пожарно-спасательных гарнизонах»

в) Приказ МЧС РФ № 452 «Об утверждении устава подразделений пожарной охраны»

г) Приказ МЧС РФ № 444 «Об утверждении Боевого устава подразделений пожарной охраны,…»

11. В каком случае не возможен выезд дежурного караула на пожар или аварию?

а) отсутствуют сведения заявителя (фамилия, телефон).

б) нет точных данных о пожаре или аварии (что и где).

в) отсутствует угроза людям, животным и соседним строениям, а объект не представляет собой никакой ценности.

г) отсутствует адрес места пожара или аварии

12. В гарнизонах пожарной охраны создаются следующие нештатные службы:

а) управления, ГДЗС и техническая

б) СПТ, ГДЗС и техническая

в) управления, ГДЗС, техническая и связи

г) СПТ, ГДЗС, техническая и связи

13. Начальником территориального гарнизона пожарной охраны назначается:

а) начальник Главного управления МЧС России

б) заместитель начальника Главного управления субъекта РФ

в) старшее должностное лицо Главного управления из числа начальствующего состава ФПС допущенное к руководству тушения пожаров
г) начальник службы пожаротушения Главного управления субъекта РФ

14. Основными задачами гарнизонной службы являются:
а) создание необходимых условий для эффективного применения сил и средств гарнизона при тушении пожаров и проведении АСР
б) создание единой системы управления силами и средствами
в) организация взаимодействия со службами жизнеобеспечения
г) организация и проведение совместных мероприятий с подразделениями гарнизона
д) **все выше перечисленные задачи**

15. Должностными лицами дежурного караулы пожарной охраны являются:
а) начальник караула, помощник начальника караула, командир отделения, водитель и пожарный
б) начальник караула, помощник начальника караула, командир отделения, водитель, пожарный и диспетчер
в) начальник караула, помощник начальника караула, командир отделения, водитель, старший пожарный, пожарный
г**) начальник караула, помощник начальника караула, командир отделения, старший инструктор по вождению пожарной машины – водитель, диспетчер, старший пожарный и пожарный.**

16. Расписание выезда подразделений пожарной охраны городского округа утверждается:
а) начальником местного гарнизона пожарной охраны
б) начальником территориального гарнизона пожарной охраны
в**) главой администрации городского округа**
г) органами местного самоуправления

17. Направление действий для успешного выполнения основной задачи, в соответствии с которым использование сил и средств подразделений обеспечивает эффективные условия для его решения называется - …
а) решительные действия на пожаре
б) основные действия на пожаре
в) **решающее направление на пожаре**
г) основное направление на пожаре

18. Спасение людей в случае угрозы их жизни, здоровью, достижение локализации и ликвидации пожара в кротчайшие сроки - …
а) **основная задача**
б) основная обязанность
в) главная задача
г) непосредственная обязанность

19. Корректировка Расписания выезда проводится …
а) по необходимости;
б) каждый год;
в) по необходимости, но не реже одного раза в год;

г) по необходимости, но не реже одного раза в три года.

20. Прямым начальником личному составу отделения является … .

а) начальник караула;

б) командир отделения;

в) помошник начальника караула;

г) начальник караула и командир отделения.

21. Стажировка в должности пожарного по месту постоянной службы, после окончания курсового обучения проводится:

1. в течении 5 дежурств в закрепленной смене

2. в течении 6 дежурств в закрепленной смене

3. в течении 7 дежурств в закрепленной смене

4. в течении 8 дежурств в закрепленной смене

22. Комплекс помещений, предназначенных для размещения личного состава подразделения пожарной охраны и пожарной техники для выполнения возложенных задач – это:

1. караульное помещение

2. пожарное подразделение

3. пожарное депо

4. пожарная часть

23. Для обеспечения постоянной боевой готовности пожарных автомобилей они должны находиться в закрытом, отапливаемом гараже с расчетной температурой воздуха не ниже:

1. 15 ^{o}C

2. 16 ^{o}C

3. 17 ^{o}C

4. 18 ^{o}C

24. Подготовка личного состава подразделений ГПС включает в себя следующие виды обучения:

1. специальное первоначальное обучение и подготовку личного состава дежурных смен;

2. специальную подготовку по должности рядового и младшего начальствующего состава, стажировку;

3. служебную подготовку среднего и старшего начальствующего состава и повышение квалификации;

4. переподготовку и самостоятельную подготовку.

5. все перечисленные виды

25. Каким нормативным документом определено понятие «Гарнизон пожарной охраны»?

а) Федеральный закон «О пожарной безопасности»

б) Приказ МЧС РФ № 467 «Об утверждении Положения о пожарно-спасательных гарнизонах»
в) Приказ МЧС РФ № 452 «Об утверждении устава подразделений пожарной охраны»
г) Приказ МЧС РФ № 444 «Об утверждении Боевого устава подразделений пожарной охраны,…»

26. Водитель подчиняется командиру отделения, а в вопросах технического обслуживания … .

1. начальнику части;
2. механику;
3. **старшему водителю;**
4. начальнику караула.

27. Основными задачами гарнизонной службы являются:

1. создание необходимых условий для эффективного применения сил и средств гарнизона при тушении пожаров и проведении АСР
2. создание единой системы управления силами и средствами
3. организация взаимодействия со службами жизнеобеспечения
4. организация и проведение совместных мероприятий с подразделениями гарнизона
5. **все выше перечисленные задачи**

28. В гарнизонах пожарной охраны создаются следующие нештатные службы:

1. управления, ГДЗС и техническая
2. СПТ, ГДЗС и техническая
3. **управления, ГДЗС, техническая и связи**
4. СПТ, ГДЗС, техническая и связи

29. Индивидуальное обучение пожарных вновь принятых на службу в ГПС (практический курс) проводится:

1. **в течении 5 дежурств в закрепленной смене**
2. в течении 6 дежурств в закрепленной смене
3. в течении 7 дежурств в закрепленной смене
4. в течении 8 дежурств в закрепленной смене

30. Индивидуальное обучение водителей проводится

1. в течение 7 дней по 6 часов ежедневно
2. в течение 8 дней по 6 часов ежедневно
3. в течение 9 дней по 6 часов ежедневно
4. **в течение 10 дней по 6 часов ежедневно**

31. Кому подчиняется диспетчер пункта связи части (ПСЧ) ?
а) начальнику части;

б) начальнику караула;

в) начальнику караула, а в оперативном отношении- диспетчеру гарнизона;

г) диспетчеру гарнизона.

32. Водителю пожарного автомобиля запрещается….

а) передавать управление автомобилем командиру отделения;

б) передавать управление автомобилем другим лицам, в том числе и тем , которым он подчинен;

в) передавать управление автомобилем старшему водителю.

33. Кем производится уборка, поддержание чистоты и порядка в служебных помещениях караула и на территории подразделения ?

а) уборщицей;

б) уборщицей и личным составом караула;

в) личным составом караула.

34. Сколько времени отводится на смену дежурства караула ?

а) 20 минут;

б) не более 25 минут;

в) не более 30 минут;

г) 40 минут.

35. Какой караул выезжает к месту вызова в случае объявления сигнала «Тревога» во время смены до подачи сигнала «Отбой» ?

а) заступающий караул;

б) сменяющийся караул;

в) оба караула.

36. Если во время смены дежурства сменяющийся караул находится на месте вызова , где проводится смена караулов ?

а) в пожарной части , без сменяющегося караула;

б) в пожарной части , после прибытия сменяющегося караула;

в) на месте вызова;

г) смена не проводиться.

37. Из числа кого назначается дневальный по гаражу ?

а) водители;

б) пожарные;

в) водители и пожарные.

38. Диспетчер пункта связи части (ПСЧ) обязан отвечать немедленно на все вызовы по телефону ……

а) «Пожарно-спасательная служба»;

б) «Пожарная охрана»;

в) «Пожарная служба»;

г) «Спасательная служба».

39. Кем утверждаются должностные инструкции должностных лиц караула ?

а) Начальником части;

б) Начальником гарнизона;

в) Работодателем;

г) МЧС России.

40. Переодичность проведения повторного инструктажа по охране труда …

а) 1 раз в год;

б) 1 раз в два года;

в) 1 раз в 6 месяцев;

г) 1 раз в три года.

Часть В

1. Заполнить.

Путевка для выезда на пожар (вызов)

Для выезда караула (отделения) _____
(наименование подразделения)

_____

1. Место вызова (пожара), адрес _____
2. Что горит _____
3. Время получения извещения _____ час. _____ мин.
4. Фамилия и № телефона заявителя _____

_____
(подпись дежурного диспетчера (радиотелефониста)

«__»_____20 __ г.

Ответ: Путевка для выезда на пожар (вызов)

Для выезда караула (отделения) _____1 караула ПЧ-6_____
(наименование подразделения)

_____

1. Место вызова (пожара), адрес __г. Уфа__,ул. Г.Горбатого 1_____
2. Что горит __трава_____
3. Время получения извещения ___15___ час. ___27_____ мин.
4. Фамилия и № телефона заявителя Сидоров В.А. 225-25-25

_____Петрова А.С._____
(подпись дежурного диспетчера (радиотелефониста)

«_10»___06__20 13_ г.

2. Указать порядок построения дежурного караула пожарной части
Ответ:

Ответ:

		В	П	П	ПФ
НК	ПНК	КО	П	П	Д

3. Записать порядок допуска пожарного к выполнению своих прямых обязанностей на пожаре.

Ответ:

1	Индивидуальное обучение
2	Сдача зачета и допуск к работе на пожаре с ограничениями
3	Курсовое обучение
4	Стажировка в должности
5	Сдача зачета и допуск к самостоятельной работе в должности без ограничений

4. Записать последовательность видов действий по тушению пожара и проведению аварийно-спасательных работ

Ответ:

А	Прием и обработка сообщения о пожаре
Б	Выезд и следование на пожар
В	Разведка места пожара
Г	Аварийно-спасательные работы, связанные с тушением пожара
Д	Развертывание сил и средств
Е	Ликвидация горения
Ж	Специальные работы
З	Сбор и возвращение к месту постоянного расположения

5. Записать порядок проверки состояния организации оперативно-тактической деятельности пожарно-спасательного подразделения

Ответ:

1	Проверка выполнения норматива ПСП «Сбор и выезд караула в составе двух и более отделений»
2	Проверка экипировки личного состава одеждой и снаряжением пожарного
3	Проверка знаний личным составом своих функциональных обязанностей
4	Проверка состояния пожарной техники и пожарно-технического вооружения, проведение и сроки испытаний ПТВ
5	Проверка наличия и правильность ведения служебной документации

6. Записать последовательность вывода пожарного автомобиля (ПА) с расчета для проведения планового ТО - 1.

Ответ:

1	При смене караулов, информировать начальника пожарной части о проведении планового ТО - 1 ПА.
2	Сообщить на ЦППС о выводе с расчета пожарного автомобиля на плановое ТО - 1
3	При утвердительном ответе ЦППС, вывести ПА на ТО-1 и ввести в расчет резервный пожарный автомобиль

7. Записать последовательность ввода пожарного автомобиля (ПА) в расчет после проведения планового ТО - 1.

Ответ:

1	Выслушать доклад старшего техника пожарной части о завершении всех

	регламентных работ ТО - 1 ПА
2	Сообщить на ЦППС о готовности ввода в расчет пожарного автомобиля
3	При утвердительном ответе ЦППС, ввести в расчет обслуженный ПА

8. Корректировка Расписания выезда Гарнизона пожарной охраны проводится … .
Ответ: по необходимости, но не реже 1 раза в 3 года.

9. Прямым начальником личному составу отделения является … .
Ответ: командир отделения.

10. Водитель подчиняется командиру отделения, а в вопросах технического обслуживания … .
Ответ: старшему водителю.

Часть С

1. Заполнить состав внутреннего наряда.

Вид наряда	**Фамилия и инициалы**	**Время заступления**					

Ответ:

Вид наряда	**Фамилия и инициалы**	**Время заступления**					
Дежурный по караулу	Хохлов	9:00			9:00		
Дневальный по гаражу	Зинчук	9:00	15:00	23:00	05:00		
	Самсонов	11:00	17:00	01:00	07:00		
	Зарипов	13:00	19:00	03:00			
Дневальный по помещениям	Аминов	9:00			9:00		
Постовой у фасада ПЧ	Петров	9:00	15:00	23:00	05:00		
	Сидоров	11:00	17:00	01:00	07:00		
	Аминов	13:00		19:00	03:00		

2. Заполнить наряд на службу 1 караула ПЧ-1 численностью 10 человек

Наряд на службу
_____ караула

С 9:00 час. « 15» октября 2012 г. До 9:00 час. «16» октября 2012 г.

Начальник караула _____
Диспетчер (радиотелефонист)_____

1. Состав наряда

По списку _____ Налицо _____ В расчете _____
В отпуске _____ В командировке _____ Отсутствуют по болезни _____ другие причины _____

Расчет

Состав расчета	Автомобиль	Автомобиль	Автомобиль
Помощник начальника караула			
Командир отделения			
Водитель			
Пожарный №1, и далее по номерам пожарного расчета (стажер)			

Ответ **Наряд на службу**

_____1_____ караула

С 9:00 час. « 15» октября 2012 г. До 9:00 час. «16» октября 2012 г.

Начальник караула _____Иванов И.И_____
Диспетчер (радиотелефонист)_____Липункова Н.А_____

1. Состав наряда

По списку ___10___ Налицо ___9_____ В расчете ___8_____
В отпуске ____1____ В командировке _____ Отсутствуют по болезни _____ другие причины _____

Расчет

Состав расчета	Автомобиль	Автомобиль	Автомобиль
	АЦ	АЦ	АЛ
Помощник начальника караула	Киримов		
Командир отделения		Хохлов	
Водитель	Зинчук	Самсонов	Зарипов
Пожарный №1, и далее по номерам пожарного расчета (стажер)	Петров		
	Сидоров		

3. ***Инструкция:*** Перечислить мероприятий по восстановлению караульной службы после выполнения задач по тушению пожара.

1	
2	
3	

Ответ:

1	Провести ТО пожарного автомобиля после пожара (учения)
2	Уложить боевую одежду на стеллажи.
3	Доложить на ЦППС о готовности к следующему выезду

4. Критерии по выставлению баллов

Сводная таблица с критериями баллов	
Части	Баллы
A	50
B	40
C	10
Итого (макс. баллы)	100

Критерии оценок	
Баллы	Оценки
86-100	5
71-85	4
49-70	3
Менее 48 баллов	перезачет

Время выполнения тестовых заданий: 60 минут астрономического времени.

Приложение II.12

к программе СПО 20.02.04 «Пожарная безопасность»

КОНТРОЛЬНО-ОЦЕНОЧНЫЕ СРЕДСТВА МЕЖДИСЦИПЛИНАРНОГО КУРСА

МДК 03.04 Тактика аварийно-спасательных работ

2023

СОДЕРЖАНИЕ

1. Пояснительная записка

2. Знания, умения по окончанию изучения дисциплины

3. Тестовые задания

4. Критерии по выставлению баллов

1. Пояснительная записка

Тест предназначен для студентов 3 курса.

Вопросы подобраны таким образом, чтобы можно было проверить подготовку студентов по усвоению соответствующих предметных результатов изученной дисциплины.

Предлагается пакет тестовых заданий по оценке качества подготовки студентов. Пакет содержит проверочные тесты, с помощью которых преподаватель может проверить качество усвоения пройденного материала:

- часть А –задания с кратким ответом – проверка теоретических знаний (задания закрытого типа);
- часть В – комплексный практический тест с заданиями открытого типа;
- часть С – комплексный практический тест с заданиями открытого развернутого типа.

С целью проверки предметных результатов изученной дисциплины каждый студент получает следующий пакет:

Часть А (проверка теоретических знаний) - информационный тест, включающий в себя 20 заданий. За каждый правильный ответ – 2 балла. Максимальное количество баллов – 40.

Часть В (проверка практических знаний и умений) - комплексный практический тест, включающий в себя 8 заданий открытого типа со свободным ответом. За каждый правильный ответ – 5 баллов. Максимальное количество баллов – 40.

Часть С (проверка практических знаний и умений) - комплексный практический тест (письменное задание), включающий в себя 2 задания повышенного уровня сложности открытого типа с развернутым ответом. За каждый правильный ответ – 10 баллов. Максимальное количество баллов – 20.

2. ЗНАНИЯ, УМЕНИЯ ПО ОКОНЧАНИЮ ИЗУЧЕНИЯ ДИСЦИПЛИНЫ

Код ПК, ОК, ЛР	Умения	Знания
ОК 1; ОК2; ОК4; ОК 7; ОК 8; ОК 9; ПК 1.3; ПК 1.4; ПК 1.5; ЛР 4; ЛР 10; ЛР 13; ЛР 14; ЛР 15	Выполнять обязанности пожарного; Применять пожарное оборудование и инструмент; Определять необходимость, пути, порядок и способы спасения людей и имущества в зависимости от обстановки на пожаре и состояния спасаемых; Проводить спасательные работы с использованием способов и технических средств, обеспечивающих наибольшую безопасность людей, и проведением мероприятий по предотвращению паники; Определять и устранять факторы риска при спасении людей; Определять основные признаки нарушения жизненно важных функций организма человека; Проводить развертывание сил и средств, используемых для тушения пожара; Пользоваться первичными средствами пожаротушения; Пользоваться пожарным оборудованием и инструментом, пожарным снаряжением, приспособлениями и средствами оказания первой помощи пострадавшим; Пользоваться специальной техникой и инструментом для создания минерализованных полос, противопожарных барьеров, для расчистки участков от горючих природных и строительных материалов; Определять зоны безопасности при проведении аварийно-спасательных работ; Проводить подъем на высоту (спуск с высоты); Проводить аварийно-спасательные работы в составе звена газодымозащитной службы;	Порядок действий, методы и способы спасения людей и имущества; Оборудование, приспособления, применяемые при поиске и спасении людей; Нормативные правовые акты и локальные акты организаций по тушению пожаров Нормативы и способы применения средств индивидуальной защиты и снаряжения; Первичные признаки пожара; Способы проведения разведки; Классификация пожаров; Опасные факторы пожара и последствия их воздействия на людей; Нормативные правовые акты и локальные акты организаций по тушению пожаров; Тактика тушения и правила борьбы с распространением пожара в составе подразделений пожарной охраны; Способы тушения возгораний в электроустановках; Правила применения средств индивидуальной защиты при наличии взрывчатых и радиоактивных веществ в очаге возгорания Способы локализации и ликвидации пожара в неблагоприятных погодных условиях и в труднодоступной местности; Принцип организации сетей противопожарного водопровода, расположение пожарных гидрантов в районе выезда подразделений пожарной охраны Способы локализации горения Способы ликвидации горения Пожаровзрывоопасные свойства веществ и материалов Правила проведения аварийно-спасательных работ при тушении пожаров с применением средств индивидуальной защиты и спасения Правила ведения телефонной и

	Ориентироваться в условиях ограниченной видимости Пользоваться первичными средствами пожаротушения, установками пожаротушения, средствами пожарной автоматики, пожарной сигнализации применять средства телефонной и радиосвязи; проводить радиообмен на пожаре с использованием позывных;	радиосвязи Правила применения, функциональное назначение и технические характеристики первичных средств пожаротушения, пожарного оборудования и инструмента, пожарного снаряжения и средств индивидуальной защиты Особенности осмотра и проведения поиска при пожарах и аварийно-спасательных работах Инструкции, порядок действий, методы и способы спасения людей и имущества

3. Тестовые задания

1.Вопрос: Наставление по организации экстренного реагирования и ведения аварийно-спасательных и других неотложных работ при ликвидации чрезвычайных ситуаций, разработано в соответствии с положениями?

1. Конституция Российской Федерации.
2. Федеральный закон от 22 июля 2008 г. N 123-ФЗ Технический регламент о требованиях пожарной безопасности.
3. Организационно-методические указания по тактической подготовке начальствующего состава федеральной противопожарной службы МЧС России от 28 июня 2007 г.
4. Приказ МЧС России от 30.11.2005 г. № 854 «О специальном первоначальном обучении, повышении квалификации и переподготовке личного состава Государственной противопожарной службы в пожарно-технических образовательных учреждениях и учебных подразделениях Государственной противопожарной службы».

2. Вопрос: Единая государственная система предупреждения и ликвидации чрезвычайных ситуаций это?

1. Обстановка на определенной территории (акватории), сложившаяся в результате аварии, опасного природного явления, катастрофы, стихийного или иного бедствия, которые могут повлечь или повлекли за собой человеческие жертвы, ущерб здоровью людей или природной среде, значительные материальные потери и нарушение условий жизнедеятельности населения.
2. Аварийно-спасательные и другие неотложные работы, проводимые при возникновении ЧС и направленные на спасание жизни и сохранение здоровья людей, снижение материальных потерь и размеров ущерба окружающей природной среде, а также на локализацию зоны ЧС, прекращение действия опасных факторов ЧС.
3. Органы управления, силы и средства федеральных органов исполнительной власти, органов исполнительной власти субъектов Российской Федерации, органов местного самоуправления и организаций, в полномочия которых входит решение вопросов в области защиты населения и территорий от чрезвычайных ситуаций.
4. Предотвращение дальнейшего распространения опасных факторов ЧС в результате выполнения комплекса аварийно-спасательных и других неотложных работ.

3. Вопрос: Основными задачами руководства АСР являются?

1. Расчет сил и средств для проведения АСР.
2. Мобилизация всех участников АСР.
3. Изучение характера и особенностей ЧС, определение степени опасности последствий ЧС для людей и окружающей природной среды, установление границ опасных зон.
4. Спуск, подъем и транспортирование пострадавших до уровня движения автотранспорта.

4. Вопрос: Локализация чрезвычайной ситуации это?

1. Аварийно-спасательные и другие неотложные работы, проводимые при возникновении ЧС и направленные на спасание жизни и сохранение здоровья людей, снижение материальных потерь и размеров ущерба окружающей природной среде, а также на локализацию зоны ЧС, прекращение действия опасных факторов ЧС.
2. Деятельность по всестороннему обеспечению аварийно-спасательных работ, оказанию пострадавшему при ЧС населению медицинской и других видов помощи, созданию условий, минимально необходимых для сохранения жизни и здоровья людей, поддержания их работоспособности.

3. Совокупность органов управления, сил и средств, предназначенных для решения задач по предупреждению и ликвидации ЧС, функционально объединенных в единую систему, основу которой составляют аварийно-спасательные формирования.
4. Предотвращение дальнейшего распространения опасных факторов ЧС в результате выполнения комплекса аварийно-спасательных и других неотложных работ.

5. Вопрос: Решающее направление АСР это?
1. Самостоятельная или входящая в состав аварийно-спасательной службы структура, предназначенная для проведения аварийно-спасательных работ, основу которой составляют подразделения спасателей, оснащенные специальной техникой, оборудованием, снаряжением, инструментами и материалами.
2. Спасание людей в случае возникновения угрозы их жизни, обеспечение локализации и ликвидации ЧС в сроки и в размерах, определяемых возможностями привлеченных к ее ликвидации сил и средств.
3. Направление действий АСР, на котором использование сил и средств в данный момент времени обеспечивает решение основной задачи.
4. Обстановка на определенной территории (акватории), сложившаяся в результате аварии, опасного природного явления, ката-строфы, стихийного или иного бедствия, которые могут повлечь или повлекли за собой человеческие жертвы, ущерб здоровью людей или природной среде, значительные материальные потери и нарушение условий жизнедеятельности населения.

6. Вопрос: Буквенное обозначение пожарной техники (АПП)?
1. Пожарный автомобиль связи и освещения.
2. Пожарная автоцистерна.
3. Пожарный автомобиль насосно-рукавный.
4. Пожарный автомобиль первой помощи.

7. Вопрос: При проведении АСР на высотных объектах основным поражающим фактором является?
1. Поражение электрическим токам.
2. Возможность падения на спасателя или на участника АСР различных предметов, элементов конструкций сооружений, снаряжения и т.д.
3. Возможность падения человека с высоты, вторым фактором — возможность падения на спасателя или на участника АСР различных предметов, элементов конструкций сооружений, снаряжения и т.д.
4. Поражение спасателя элементами конструкций здания, с выше расположенных этажей.

8. Вопрос: К причинам и предпосылкам разрушения зданий, связанным с их собственным состоянием относятся?
1. Воздействия средствами вооруженной борьбы; действия отдельных людей или групп, влекущие за собой взрывы и пожары.
2. Неудачные проектные решения и отступления от проекта, некачественное изготовление и монтаж конструкций, перенапряжения в результате недооценки действующей нагрузки.
3. Землетрясения, извержения вулканов, бури, ураганы, смерчи, тайфуны, сход лавин, сели, оползни, провалы, ландшафтные пожары, наводнения, затопления, цунами и т.д.
4. Зараженность территории и объектов проведения работ, наличие в воздухе АХОВ.

9. Вопрос: На продолжительность и эффективность ведения спасательных работ влияют?

1. Дождь и снег.
2. Погода и время суток.
3. Грозы и молнии.
4. Сильный мороз, знойная жара.

10. Вопрос: Большое количество погибших в течение двух суток с момента начала ЧС находится?
1. В нижних слоях завала.
2. В средних слоях завала.
3. В подвале.
4. В верхних слоях завала.

11. Вопрос: При обрушении зданий и сооружений, наличии пострадавших АСР должны начинаться?
1. После разбора завала.
2. Только при создании оперативного штаба.
3. Немедленно и вестись непрерывно, днем и ночью, в любую погоду, обеспечивать спасение пострадавших с учетом сроков их выживания.
4. По прибытию руководящих лиц.

12. Вопрос: Руководство АСР состоит из следующих звеньев?
1. Руководителей направлений на объектах, резерва сил и средств.
2. Руководителя АСР, штаба руководства, руководителей взаимодействующих ведомственных сил: медицины катастроф, противопожарной службы, подразделений обеспечения, подразделений МВД, ГИБДД, ФСБ и др.
3. Спасателей, первыми прибывшими к месту ЧС.
4. Граждан находящихся на месте ЧС.

13. Вопрос: Чрезвычайная ситуация это?
1. Аварийно-спасательные и другие неотложные работы, проводимые при возникновении ЧС и направленные на спасание жизни и сохранение здоровья людей, снижение материальных потерь и размеров ущерба окружающей природной среде, а также на локализацию зоны ЧС, прекращение действия опасных факторов ЧС.
2. Комплекс действий, направленных на спасание людей и имущества, локализацию ЧС и подавление или доведение до минимально возможного уровня воздействия опасных факторов ЧС при все-стороннем обеспечении проводимых работ и оказании пострадавшему при ЧС населению медицинской и других видов помощи, создании условий, минимально необходимых для сохранения жизни и здоровья людей, поддержания их работоспособности.
3. Действия по спасанию людей, материальных и культурных ценностей, защите природной среды в зоне ЧС, локализации чрезвычайной ситуации и подавлению или доведению до минимально возможного уровня воздействия опасных факторов ЧС.
4. Обстановка на определенной территории (акватории), сложившаяся в результате аварии, опасного природного явления, катастрофы, стихийного или иного бедствия, которые могут повлечь или повлекли за собой человеческие жертвы, ущерб здоровью людей или природной среде, значительные материальные потери и нарушение условий жизнедеятельности населения.

14. Вопрос: Основными силами, привлекаемыми к АСР, являются?
1. Служба обеспечения общественного порядка МВД России
2. Поисково-спасательные службы МЧС России, территориальные ПСФ, соединения (воинские части) ГО, силы и средства других министерств и ведомств.
3. Учреждения, подразделения и службы Минздрава России.
4. Инженерные подразделения.

15. Вопрос: Для проведения АСР при ликвидации последствий ЧС в условиях разрушения зданий и сооружений необходимы следующие аварийно-спасательные средства (АСС)?

1. Приборы поиска, аварийно-спасательный инструмент (пневматический, гидравлический, электрический), тяжелая техника (автокраны с большим вылетом стрелы, автолестницы, автоплощадки, экскаваторы, бульдозеры, автопогрузчики, самосвалы), средства УКВ радиосвязи.
2. Автокраны с вылетом стрелы 30—40 м грузоподъемностью 30—60 т.
3. Доврачебная и первая врачебная помощь.
4. Космические технологии.

16. Вопрос: Основные способы предотвращения распространения и уменьшения воздействия опасных факторов ЧС?

1. Применение выбранного способа осуществляется в соответствии с нормативными правовыми актами, регламентирующими действия сил, предназначенных для проведения АСДНР,
2. Снижение воздействия, изоляция, механическое воздействие, химическая нейтрализация опасных факторов ЧС посредством использования соответствующих веществ и (или) иных средств.
3. Увеличение технологического процесса.
4. Предотвращение распространения и уменьшение воздействия опасных факторов ЧС.

17. Вопрос: Пожарные автонасосы предназначены?

1. Для доставки к месту пожара боевого расчёта, напорных рукавов и средств пожаротушения, прокладки напорных магистральных рукавных линий, обеспечения подачи воды или воздушно-механической пены в очаг пожара.
2. Для несения пожарно-спасательной службы непосредственно на взлётно-посадочной полосе (ВПП) аэродромов, тушения пожаров самолёта и проведения работ по эвакуации пассажиров из самолёта, потерпевшего аварию. Они служат для доставки к месту аварии самолёта боевого расчёта, пожарно-технического вооружения и подачи в очаг пожара огнетушащих веществ.
3. Для доставки к месту пожара боевого расчёта, пенообразователя, пожарно-технического вооружения и подачи воздушно-механической пены в очаг пожара.
4. Для доставки к месту пожара боевого расчета, создания мощных воздушно-пенных струй, тушения разлившихся и находящихся в резервуарах нефтепродуктов.

18. Вопрос: Принцип действия ГАСИ?

1. Основан на передаче энергии сжатого воздуха под давлением от источника во внутреннюю полость пневмодомкрата, который за счет своего расширения создает подъемную силу, способная произвести работу по перемещению груза.
2. Основан на передаче энергии (электроэнергии по проводам), от источника во внутреннюю полость электродомкрата, который за счет своего расширения создает подъемную силу, способная произвести работу по перемещению груза.
3. Основан на передаче энергии (рабочей жидкости под давлением), преобразующей поступательное движение поршня и штока гидроцилиндра с помощью рычажно-шарнирных звеньев в работу по выполнению различных операций.
4. Основан на передаче энергии ветра (электроэнергии по проводам), от источника во внутреннюю полость электродомкрата, который за счет своего расширения создает подъемную силу, способная произвести работу по перемещению груза.

19. Вопрос: Предназначение гидравлических домкратов?

1. Для расширения узких проемов, подъема и перемещения различных предметов, деформирования и стягивания.

2. Для подъема на небольшую высоту и перемещения различных объектов (элементов строительных конструкций, транспортных средств, грузов).
3. Для резания арматуры, кабелей, элементов стальных конструкций различного профиля, оконных и дверных стоек, металлических труб, стальных тросов.
4. Для перекусывания арматуры из стали любого класса, прутков из различных материалов, кабелей, стальных тросов, гаек болтовых соединений.

20. Вопрос: При проведении АСР на месте ДТП, на сколько зон требуется разделить место проведения АСР?
1. Разделение места выполнения АСР на 2 зоны. В первой зоне (в радиусе 5 м) находятся только спасатели, выполняющие работы по оказанию помощи пострадавшим. Во второй зоне (в радиусе 10 м) располагается остальные члены спасательной группы, которые обеспечивают готовность к применению аварийно-спасательных средств и оказанию первой медицинской помощи.
2. Разделение места выполнения АСР на 1 зону. В радиусе 10 м располагается все члены спасательной группы, которые обеспечивают готовность к применению аварийно-спасательных средств и оказанию первой медицинской помощи.
3. Разделение места выполнения АСР на 3 зоны. В первой зоне (в радиусе 5 м) находятся только спасатели, выполняющие работы по оказанию помощи пострадавшим. Во второй зоне (в радиусе 10 м) располагается остальные члены спасательной группы, которые обеспечивают готовность к применению аварийно-спасательных средств и оказанию первой медицинской помощи. В третьей зоне (более 10 м) находятся средства доставки спасателей к месту ДТП, средства освещения и ограждения, части ТС и т.д.
4. Нет необходимости делить на зоны.

21. Вопрос: Немедленное извлечение пострадавшего из транспортного средства в следующих случаях?
1. При плохих погодных условиях.
2. При большом количестве пострадавших.
3. Если подходит к концу дежурная смена.
4. При угрозе воздействия или воздействии вторичных поражающих факторов на пострадавшего и спасателей, при угрозе смерти пострадавшего.

22. Вопрос: Противопожарная спасательная служба гражданской обороны республики организована по территориально-производственному принципу и включает в себя?
1. Подразделения Федеральной противопожарной службы.
2. Подразделения Федеральной противопожарной службы, подразделения объектов экономики, муниципальную, ведомственную, добровольную пожарную охрану, а также нештатные противопожарные аварийно-спасательные формирования.
3. Подразделения муниципальной, ведомственной, добровольной пожарной охраны, а также нештатные противопожарные аварийно-спасательные формирования.
4. Только нештатные противопожарные аварийно-спасательные формирования.

23. Вопрос: Для эффективного управления службой по гражданской обороне разрабатывается?
1. Приказ.
2. Методические рекомендации.
3. План привлечения сил и средств соответствующих гарнизонов.
4. «План обеспечения мероприятий по гражданской обороне противопожарной спасательной службой», в каждом соответствующем муниципальном образовании.

24. Вопрос: При получении сигнала ГО заполняется строевая записка, с какой периодичностью необходимо отправлять строевую записку на ЦППС МБУ УПО г Уфы?

1. 1 час.
2. 2 часа.
3. 30 мин.
4. 15 мин.

25. Вопрос: Химически опасное вещество это?
1. Огнетушащие вещество.
2. Простое вещество или сложное химическое соединение, выброс которого в окружающую среду вследствие аварии на производстве, складе или при транспортировке может привести к образованию очага поражения, а также заражению почвы и открытых водоисточников.
3. Свойство веществ вызывать отравления (интоксикацию) организма. Характеризуется дозой вещества, вызывающей ту или иную степень отравления.
4. Вещества и токсическая доза (токсодоза). ПДК- концентрация, которая при ежедневном воздействии на человека в течение длительного времени не вызывает патологических изменений или заболеваний.

26. Вопрос: Первая медицинская помощь при состоянии комы?
1. Приложить холод к голове, удалить слизь и содержимое желудка, повернуть пострадавшего на живот.
2. Повернуть пострадавшего на спину, приложить холод к голове, удалить слизь и содержимое желудка.
3. Повернуть пострадавшего на живот, удалить слизь и содержимое желудка, приложить холод к голове.
4. Ставить пострадавшего лежа на спине и ожидать прибытия врачей.

27. Вопрос: Медицинская помощь при артериальном кровотечении на конечностях?
1. Прижать артерию в местах кровотечения, наложить кровоостанавливающий жгут.
2. Освободить конечность от одежды, наложить кровоостанавливающий жгут.
3. Наложить кровоостанавливающий жгут, прижать пальцами или кулаком артерию в местах кровотечения.
4. Прижать пальцами или кулаком артерию выше места кровотечения, наложить кровоостанавливающий жгут.

28. Вопрос: Первая медицинская помощь при ранениях конечностей?
1. Промыть водой, прибинтовать салфетку или прикрепить ее лейкопластырем.
2. Влить в рану спиртовые или любые другие растворы, накрыть рану любой чистой салфеткой, прибинтовать салфетку или прикрепить ее лейкопластырем.
3. Накрыть рану любой чистой салфеткой, полностью прикрыв края раны, прибинтовать салфетку или прикрепить ее лейкопластырем.
4. Прибинтовать салфетку или прикрепить ее лейкопластырь.

29. Вопрос: Первая медицинская помощь в случае утопления?
1. Повернуть на живот, приступить к реанимации, приподнять ноги.
2. Убедиться в отсутствии пульса, приступить к реанимации, приложить холод к голове, повернуть на спину.
3. Дождаться скорую помощь.
4. Повернуть на спину, убедиться в отсутствии пульса, приступить к реанимации, приложить холод к голове.

30. Вопрос: На какой срок может быть наложен кровоостанавливающий жгут в холодное время года?

1. Не более часа.
2. Не более получаса.
3. Не более полутора часа.
4. Время не ограничено.

31. Вопрос: МЧС это?

1. Министерство по чрезвычайным ситуациям Российской Федерации.
2. Министерство Российской Федерации по делам гражданской обороны, чрезвычайным ситуациям и ликвидации последствий стихийных бедствий.
3. Министерство гражданской обороны, чрезвычайных ситуаций и ликвидации стихийных бедствий и их последствий.
4. Расписание выезда, устанавливающее порядок привлечения сил и средств гарнизона (гарнизонов) к тушению пожаров на территории субъекта Российской Федерации, сельского района.

32. Вопрос: Какой из углеродных газов, заправляемый в баллоны, представляет наибольшую взрывоопасность?
1. Пропан.
2. Ацетилен.
3. Углекислый.
4. Бутан.

33. Вопрос: В какой цвет окрашиваются газовые баллоны с этиленом?
1. Фиолетовый.
2. Красный.
3. Белый.
4. Черный

34. Вопрос: Максимальный радиус разлета осколков при взрыве 50 литрового газового баллона составляет?
1. Не более 100 м.
2. 150-200 м.
3. 250 м.
4. 350 м.

35. Вопрос: Укажите основные способы прекращения горения?
1. Охлаждение, изоляция.
2. Охлаждение, механическое сбивание пламени, изоляция, разбавление, химическое торможение реакции горения, каталитический реформинг.
3. Охлаждение, изоляция, разбавление, химическое торможение реакции горения.
4. Охлаждение, механическое сбивание пламени, изоляция, разбавление, химическое торможение реакции горения.

36. Вопрос: При горении железнодорожной цистерны с ЛВЖ (ГЖ), какую часть цистерны необходимо охлаждать?
1. Подать водяные стволы для охлаждения в верхнюю часть цистерны.
2. Подать стволы в нижнюю часть цистерны.
3. Подать стволы в торцовые части цистерны.
4. Подать стволы в любую часть цистерны, так как это значения не имеет.

37. Вопрос: Разрешается ли использовать пожарные автомобили в качестве искусственного сооружения для укрытия от поражающих факторов взрыва газового баллона?

1. Разрешается.
2. Не разрешается.
3. Разрешается только для автоцистерн тяжелого типа.
4. Разрешается с учётом возможности опрокидывания автомобиля.

38. Вопрос: При тушении трансформаторов сливать масло из него в аварийную емкость?

1. Разрешается не более 50% объема масла, имеющегося в баке.
2. Разрешается только часть масла, равную объему расширительного бачка.
3. Запрещается.
4. Не определено.

39. Вопрос: Чем определяется выбор подаваемого огнетушащего вещества?

1. Физико-химическими свойствами горючего вещества или материала.
2. Применяемым способом прекращения горения.
3. Поставленной боевой задачей.
4. Всем перечисленным.

40. Вопрос: Какие стволы целесообразно подавать на тушение пожара в пустотах конструкций зданий и вентиляционных каналах?

1. Стволы "СВП".
2. Лафетные стволы.
3. Стволы РС-70.
4. Стволы РСК-50 и пенные стволы.

41. Вопрос: Укажите интенсивность подачи огнетушащего вещества ВМП средней кратности для тушения ЛВЖ с температурой вспышки ниже 28С.

1. 0.02 л/(м2 х сек).
2. 0,08 л/(м2 х сек).
3. 0,05 л/(м2 х сек).
4. 0,2 л/(м2 х сек).

42. Вопрос: Сечение переносных заземлителей должно быть не менее?

1. 6 мм.
2. 9 мм.
3. 12 мм.
4. 15 мм.

43. Вопрос: В каком случае разрешается начинать тушение пламени горючих газов, выходящих под давлением из трубопровода?

1. По усмотрению РТП.
2. Немедленно по прибытии к месту вызова.
3. Только после согласования с администрацией объекта.
4. После доклада на ЦППС (ПСЧ).

44. Вопрос: Какие из перечисленных пожарных автомобилей относятся к основным пожарным автомобилям?

1. АЦ, АНР, АА.
2. АВ, АП.
3. АГВТ.
4. Все вышеперечисленное.

45. Вопрос: Оперативный штаб пожаротушения, в каких случаях создается в обязательном порядке?

1. Привлечении на тушение пожара и проведение АСР сил и средств подразделений по повышенному номеру (рангу) пожара.
2. Привлечении на тушение пожара и проведение АСР сил и средств подразделений по повышенному номеру (рангу) пожара, организации на месте пожара трех и более участков тушения пожара, необходимости детального согласования с администрацией организации действий по тушению пожара и проведению АСР.
3. При организации на месте пожара трех и более участков тушения пожара, необходимости детального согласования с администрацией организации действий по тушению пожара и проведению АСР.
4. При необходимости детального согласования с администрацией организации действий по тушению пожара и проведению АСР.

46. Вопрос: Зона химического заражения это?

1. Территория, в пределах которой под воздействием направления ветра может перемещаться облако зараженного воздуха. Размеры зоны возможного химического заражения обычно определяются по данным прогноза с учетом погодных условий.
2. Количественная характеристика опасности АХОВ, соответствующая определенному уровню поражения при его воздействии на живой организм.
3. Территория, в пределах которой в приземном слое воздуха содержатся такие количества ХОВ, которые могут представлять опасность для людей. Характеристикой опасности служит концентрация, вызывающая поражение людей при воздействии 30-60 мин.
4. Территория, в пределах которой в результате аварии на ХОО произошли массовые поражения людей, животных, растений.

47. Вопрос: Перед тушением энергетических объектов, необходимо получить от руководства данным объектом?

1. Письменный допуск на тушение.
2. Диэлектрические средства.
3. Средства тушения.
4. Средства заземления.

48. Вопрос: Под взрывом понимается?

1. Возникновение повышенного давления в области взрыва.
2. Исходная потенциальная энергия вещества превращается, как правило, в энергию нагретых сжатых газов.
3. Расширение сжатых газов переходит в энергию движения.
4. Изменением состояния вещества, сопровождающимся резким звуковым эффектом и быстрым выделением энергии, приводящим к разогреву, движению и сжатию продуктов взрыва и окружающей среды.

49. Вопрос: Организацию аварийно-спасательных работ при пожарах в зданиях повышенной этажности, необходимо проводить?

1. С подветренной стороны здания балконы и лоджии.
2. По незадымленным лестничным клеткам, пожарным лифтам, маршевым лестницам и лестницам, соединяющие балконы и лоджии здания.
3. Путем вывода людей к оконным проемам с дальнейшим спуском их по АЛ и АКП, при помощи спасательных веревок, ручных пожарных лестниц и других специальных устройств, и приборов.

4. По незадымленным лестничным клеткам, пожарным лифтам, маршевым лестницам и лестницам, соединяющие балконы и лоджии здания. Путем вывода людей к оконным проемам с дальнейшим спуском их по АЛ и АКП, при помощи спасательных веревок, ручных пожарных лестниц и других специальных устройств, и приборов.

50. Вопрос: Наиболее доступным способом снижения скорости испарения АХОВ является?

1. Разбавление жидкой фазы струей воды.
2. Разбавление жидкой фазы струей ЛВЖ и ГЖ.
3. Разбавление жидкой фазы струей воды или растворами нейтрализующих веществ
4. Разбавление жидкой фазы струей огнетушащими веществами.

51. Вопрос: На атомных станциях и в условиях радиоактивного загрязнения, наибольшая опасность для человека исходит?

1. От теплового излучения.
2. От радиоактивного излучения.
3. От задымления.
4. От огнетушащих веществ.

52. Вопрос: Пожарная охрана подразделяется на следующие виды?

1. Государственная противопожарная служба, муниципальная пожарная охрана, ведомственная пожарная охрана, частная пожарная охрана, добровольная пожарная охрана.
2. Государственная противопожарная служба
3. Муниципальная пожарная охрана, ведомственная пожарная охрана.
4. Добровольная пожарная охрана.

53. Вопрос: Аварийно-спасательные службы, аварийно-спасательные формирования в своей деятельности руководствуются?

1. Приказами.
2. Законодательством Российской Федерации, соответствующими положениями, уставами, правилами и другими нормативными правовыми актами.
3. Уставом.
4. Распоряжениями РТП, АСР.

54. Вопрос: Основным средством тушения пожаров в резервуарах является?

1. Воздушно-механическая пена (ВМП) средней кратности, подаваемая на поверхность горючей жидкости.
2. Порошок, подаваемый на поверхность горючей жидкости.
3. Вода, подаваемая на поверхность горючей жидкости.
4. Способ химического торможения.

55. Вопрос: Выброс нефтепродукта из горящего РВС можно объяснить следующим образом?

1. Отсутствием в нефтепродукте воды.
2. Высокой температурой.
3. Температура прогретого слоя нефти может достигать 300°С. Этот слой, соприкасаясь с водой, нагревает ее до температуры значительно большей, чем температура кипения. При этом происходит бурное вскипание воды с выделением большого количества пара, который выбрасывает находящуюся над водой нефть за пределы резервуара.
4. Не достаточным сил и средств для тушения РВС.

56. Вопрос: В зависимости от увеличения влажности древесины, скорость распространения пожара?

1. Увеличится.

2. Уменьшится.
3. Не изменится.
4. Не имеет значения.

57. Вопрос: Основное тактическое подразделение пожарной охраны – это?
1. Структурная единица пожарной охраны.
2. Караул в составе 2-х и более отделений на основных пожарных автомобилях способный самостоятельно решать боевые задачи, в соответствии со своими тактическими возможностями.
3. Отделение на пожарной автоцистерне или пожарном автонасосе, способное самостоятельно выполнять отдельные задачи по спасению людей, материальных ценностей и тушению пожара.
4. Звено ГДЗС.

58. Вопрос: Боевое развертывание включает в себя следующие этапы?
1. Подготовку к боевому развертыванию, полное боевое развертывание.
2. Подготовку к боевому развертыванию, предварительное боевое развертывание, полное боевое развертывание.
3. Подготовку к боевому развертыванию, предварительное боевое развертывание, основное боевое развертывание.
4. Подготовку к боевому развертыванию, предварительное, боевое развертывание заключительное боевое развертывание.

59. Вопрос: Каким огнетушащим веществом разрешается тушить битум?
1. Компактной струёй.
2. Водой со смачивателем.
3. Распылённой водой.
4. Всем перечисленным, кроме порошка.

60. Вопрос: Кто отдает распоряжение на эвакуацию населения, материальных и культурных ценностей в безопасные районы в период действия военного положения?
1. Президент РФ.
2. Председатель Правительства РФ.
3. Министр МЧС РФ.
4. Министр обороны РФ

61. Вопрос: Кратность пены – это?
1. Отношение объема пены к объему раствора, из которого она получена.
2. Отношение объема пенообразователя к объему воды.
3. Соотношение водного раствора пенообразователя и воды.
4. Свойство пены не разрушаться под воздействием теплоты и других факторов.

Вариант В.

1. Территория или акватория, подверженная воздействию опасных факторов ЧС, границы которой установлены руководителем работ по ликвидации чрезвычайной ситуации, называется зона _____ _____.
Ответ:

2. Направление действий АСР, на котором использование сил и средств в данный момент времени обеспечивает решение основной задачи, называется _____ _____.
Ответ:

3. В зависимости от условия возникновения чрезвычайной ситуации они разделяются на угрозы природные и _____.
Ответ:

4. На продолжительность и эффективность ведения спасательных работ влияют погода и _____ _____.
Ответ:

5. Экстренное реагирование на ЧС разделяется по территории: _____, муниципальная, региональная, федеральная.
Ответ:

6. Дать расшифровку аббревиатуре АСДНР – это аварийно-спасательные и _____ _____ работы.
Ответ:

7. Дать расшифровку аббревиатуре РСЧС – это _____ _____ система предупреждения и ликвидации чрезвычайных ситуаций.
Ответ:

8. Дать расшифровку аббревиатуре ОФП – это опасные _____ пожара.
Ответ:

9. Дать определение «Спасатель», это _____, подготовленный и аттестованный на проведение аварийно-спасательных работ.
Ответ:

10. Дать расшифровку аббревиатуре КЧС – это комиссия по _____ _____ чрезвычайной ситуации и обеспечению пожарной безопасности.
Ответ:

11. Мероприятия по предотвращению воздействия поражающих факторов дорожно-транспортного происшествия, проводятся в следующей последовательности:

1. Проведение разведки.
2. Определение зоны проведения АСР.
3. Уборка осколков.
4. Ликвидация угрозы срабатывания средств пассивной безопасности.

Ответ:
12. Действия по экстренному реагированию на пожары и ЧС включают в себя:

1. Выезд и следование к месту вызова (ЧС).
2. Развёртывание сил и средств, предназначенных для ликвидации ЧС.
3. Разведку зоны ЧС.
4. Поиск и спасение пострадавших в зоне ЧС

Ответ:
13. Для ликвидации ЧС или последствий ЧС развёртывание сил и средств осуществляется в три этапа:

1. Подготовка к развёртыванию.
2. Предварительное развертывание.
3. Полное развертывание.

Ответ:

14. Аварийно-спасательные работы при дорожно-транспортном происшествии проводятся в следующей очерёдности:

1. Отключение систем зажигания.
2. Снижение или устранение воздействия поражающих факторов ДТП.
3. Стабилизация транспортного средства.
4. Извлечение пострадавшего.

Ответ:

15. Организация готовности органов управления и сил РСЧС к экстренному реагированию включает в себя следующие этапы:

1. В режиме повседневной деятельности.
2. В режиме повышенной готовности.
3. В режиме чрезвычайной ситуации.

Ответ:

Вариант С

1. Установите соответствие между оборудованием, снаряжением и областью применения

1.	Разветвление	А.	Страховка
2.	ГАСИ	Б.	Тушение пожара
3	Карабин	В.	Поднятие конструкций
4.	Домкрат	Г.	Разбор конструкций

Ответ: 1_

2. Установите соответствие между гидравлическим инструментом и областью его применения

1.	НКГС-80	А.	Резание
2.	КРСМГ-80	Б.	Поднятие
3	ККМГ-80	В.	Расширение
4.	КЦМГ-1/80	Г.	Отжатие

Ответ: 1_

3. Установите соответствие между спасательными службами и областью деятельности этих служб

1.	ГИМС	А.	АСР на воде
2.	ПСЧ	Б.	АСР при пожаре
3	ПСС	В.	АСР в горах
4.	АСС	Г.	АСР при разрушении

Ответ: 1_

4. Установите соответствие между уровнями единой системы и постоянными органами управления

1.	Федеральный	А.	МЧС
2.	Межрегиональный	Б.	Региональный центр
3	Региональный	В.	Главное управление
4.	Муниципальный	Г.	Отряд ФПС

Ответ: 1_.

5. Действия по экстренному реагированию на пожары и ЧС включают в себя:

1. Выезд и следование к месту вызова (ЧС).

2. Развёртывание сил и средств, предназначенных для ликвидации ЧС.
3. Разведку зоны ЧС.
4. Поиск и спасение пострадавших в зоне ЧС

Ответ:

4. Критерии по выставлению баллов

Сводная таблица с критериями баллов	
Части	Баллы
A	40
B	40
C	20
Итого (макс. баллы)	100

Критерии оценок	
Баллы	Оценки
86-100	5
71-85	4
49-70	3
Менее 48 баллов	перезачет

Время выполнения тестовых заданий: 60 минут астрономического времени.

Приложение II.13

к программе СПО 20.02.04 «Пожарная безопасность»

КОНТРОЛЬНО-ОЦЕНОЧНЫЕ СРЕДСТВА МЕЖДИСЦИПЛИНАРНОГО КУРСА
МДК.03.05 Эксплуатация пожарных автомобилей и пожарного оборудования

2023

СОДЕРЖАНИЕ

1. Пояснительная записка

2. Знания, умения по окончанию изучения дисциплины

3. Тестовые задания

4. Критерии по выставлению баллов

1. ПОЯСНИТЕЛЬНАЯ ЗАПИСКА

Тест предназначен для студентов специальности 20.02.04 «Пожарная безопасность» четвёртого курса.

Вопросы подобраны таким образом, чтобы можно было проверить подготовку студентов по усвоению соответствующих знаний и умений изученного междисциплинарного курса.

Предлагается пакет тестовых заданий по оценке качества подготовки студентов. Пакет содержит проверочные тесты, с помощью которых преподаватель может проверить качество усвоения пройденного материала.

Часть А (проверка теоретических знаний) - информационный тест, включающий в себя 80 заданий.

Часть В (проверка практических знаний и умений) - комплексный практический тест, включающий в себя 20 заданий открытого типа со свободным ответом.

Часть С (проверка практических знаний и умений) - комплексный практический тест (письменное задание), включающий в себя 8 заданий повышенного уровня сложности открытого типа с развернутым ответом.

С целью проверки знаний и умений изученной дисциплины каждый студент получает следующий пакет:

Часть А (проверка теоретических знаний) - информационный тест, включающий в себя 80 заданий.

Часть А тестового задания включает в себя:

- выбор правильного ответа;
- множественный выбор;
- установление соответствия;
- установление правильной последовательности;
- закончить предложение.

За каждый правильный ответ – 1 балл.

Максимальное количество баллов – 80.

Часть В (проверка практических знаний и умений) - комплексный практический тест, включающий в себя 20 заданий открытого типа со свободным ответом.

За каждый правильный ответ – 0,5 балла.

Максимальное количество баллов –10.

Часть С (проверка практических знаний и умений) – комплексный практический тест (письменное задание), включающий в себя 5 заданий повышенного уровня сложности открытого типа с развернутым ответом.

За каждый правильный ответ – 1,25 балла.

Максимальное количество баллов – 10.

2. ЗНАНИЯ, УМЕНИЯ ПО ОКОНЧАНИЮ ИЗУЧЕНИЯ ДИСЦИПЛИНЫ

Код ПК, ОК, ЛР	Умения	Знания
ОК 1; ОК2; ОК3; ОК4; ОК 5; ОК 9; ОК 10; ПК 3.1; ПК 3.8; ПК 3.10; ПК 3.11; ПК 3.12; ЛР 1; ЛР 2; ЛР 9; ЛР 10; ЛР 12; ЛР 13; ЛР 15; ЛР 18; ЛР 19; ЛР 20;	Выбирать способы решения задач профессиональной деятельности применительно к различным контекстам; использовать современные средства поиска, анализа и интерпретации информации, и информационные технологии для выполнения задач профессиональной деятельности; планировать и реализовывать собственное профессиональное и личностное развитие, эффективно взаимодействовать и работать в коллективе и команде; осуществлять устную и письменную коммуникацию на государственном языке Российской Федерации с учетом особенностей социального и культурного контекста; руководить деятельностью отделения (караула) пожарной части (отдельного поста) при тушении пожаров и проведении аварийно-спасательных работ, связанных с тушением пожара; организовывать тушение пожаров с применением мобильных средств пожаротушения, в том числе специальных пожарных автомобилей; выполнять работы по приемке (передаче) и содержанию в состоянии постоянной готовности к тушению пожара и проведению поисково-спасательных работ мобильных средств пожаротушения, средств связи, средств индивидуальной защиты и спасения, огнетушащих веществ и специальных агрегатов, аварийно-спасательной техники; обеспечивать работоспособность и организовывать подготовку к эксплуатации мобильных средств пожаротушения.; организовывать и проводить техническое обслуживание пожарной, аварийно-спасательной	устройство, принцип действия, правила и безопасные приемы эксплуатации пожарной, аварийно-спасательной техники и оборудования; технические возможности и условия применения различных видов транспорта, инженерной и аварийно-спасательной техники и оборудования; порядок организации регламентного обслуживания пожарной, аварийно-спасательной техники и оборудования; классификацию пожарно-спасательных средств, их назначение, характеристики и принцип работы; порядок проведения периодического испытания технических средств; правила эксплуатации пожарных гидрантов; основные нормативные технические параметры пожарно-спасательной техники и оборудования; устройство и принцип работы основных видов пожарно-спасательной техники и оборудования; назначение и применение слесарного и электротехнического инструмента; правила хранения, расконсервирования и подготовки к работе пожарной, аварийно-спасательной техники и оборудования; основные свойства и классификацию горюче-смазочных материалов; режимы и условия эксплуатации основных видов пожарно-спасательной техники и оборудования.

	техники и оборудования; организовывать действия по обслуживанию и ремонту пожарного оборудования, средств индивидуальной защиты и спасения людей при пожаре. осуществлять ведение документации по регламентному обслуживанию, по складскому учету и ремонту пожарной и аварийно-спасательной техники и оборудования; оценивать неисправности и осуществлять несложный ремонт пожарной техники и аварийно-спасательного оборудования; принимать решения по прекращению эксплуатации неисправных технических средств; использовать слесарный и электротехнический инструмент; консервировать и хранить пожарную, аварийно-спасательную технику и оборудование; расконсервировать и подготавливать к работе пожарную и аварийно-спасательную технику и оборудование.	

3. Тестовые задания
Часть А

1. Назовите все виды технического обслуживания пожарно-технического вооружения в пожарных частях:
   1. ТО-1, ТО-2, ТО-3, Контрольное ТО;
   2. **Входной контроль, ЕТО, ТО-1, сезонное обслуживание, ТО-2, ТО на пожаре, ТО после пожара**
   3. ТО плановое, ТО контрольное, ТО выборочное.

2. К какому виду пожарной техники относятся пожарные мотопомпы?
   1. **Пожарные машины;**
   2. Пожарные автомобили;
   3. Аварийно-спасательное оборудование.

3. Что понимают под понятием «Силы пожарной охраны»?
   1. **Органы управления и личный состав подразделений;**
   2. Пожарные автомобили и мотопомпы;
   3. Пожарная и спецтехника, средства связи, огнетушащие вещества, аварийно-спасательное оборудование и иные средства, находящиеся на вооружении пожарной охраны.

4. Пожарный насос ПН-40 УВ. Параметр 40 в маркировке – это единица измерения, обозначающая:
   1. 40 м.вод.ст.;
   2. 40 н/м;
   3. **40 л/с.**

5. Комплекс помещений, предназначенных для размещения личного состава подразделения пожарной охраны и пожарной техники для выполнения возложенных задач – это:
   1. караульное помещение
   2. пожарная команда
   3. **пожарное депо**

6. Документами учёта источников водоснабжения являются:
   1. Карточка учёта гидрантов и формуляр.
   2. Карта-схема расположения гидрантов и установочный паспорт.
   3. **Журнал учёта гидрантов и планшет.**

7. В каких случаях, согласно требований нормативных документов, боевая одежда пожарного может использоваться на пожаре без утеплителя?
   1. **Использование без утеплителя не разрешается.**
   2. При температуре воздуха +25 ^{o}С и более.
   3. С распоряжения РТП**.**

8. Назвать документы учёта пожарных рукавов в пожарной части:
   1. Паспорт рукава и суточную ведомость движения рукавов.
   2. **Ведомость рукавного хозяйства, формуляр рукава, книга Службы части, и акт на списание.**
   3. Паспорт рукава и планшет.

9. Отличительный знак на каске начальника караула пожарной части, это:
1. Номер части, заключённый в ромб.
2. Номер части, заключённый в круг.
3. Номер части, заключённый в треугольник.

10. По назначению пожарные автомобили подразделяются на:

1. Основные, специальные и вспомогательные;
2. Основные общего и целевого назначения и специальные;
3. Автомобили для жидких и сыпучих огнетушащих веществ.

11. Автомобиль дымоудаления (АД) является:
1. Специальным автомобилем;
2. Основным автомобилем;
3. Автомобилем подачи сыпучих огнетушащих средств.

12. Что такое формуляр пожарного автомобиля?

1. Документ, удостоверяющий принадлежность техники к территориальному органу, содержащий сведения о комплектности, техсостоянии, эксплуатации и ремонте машин и агрегатов;
2. Документ, подтверждающий регистрацию пожарного автомобиля в органах Госавтоинспекции;
3. Документ,.являющийся свидетельством о допуске к управлению пожарной или специальной техники.

13. Коробка отбора мощности пожарного автомобиля:

1. Передаёт мощность от двигателя на ведущие колёса автомобиля;
2. Повышает мощность передаваемых усилий с полуоси на ведущие колёса пожарного автомобиля;
3. Передаёт крутящий момент на спецагрегат пожарного автомобиля.

14. Струйный насос пеносмесителя ПС-5 пожарной автоцистерны служит для:

1. Создания вакуума при подаче пенообразователя из ёмкости для получения воздушно-механической пены;
2. Обеспечения герметичности водопенных коммуникаций при работе автоцистерны от пожарного гидранта;
3. Для забора воды из открытого водоисточника, расположенного ниже оси пожарного насоса.

15. Что означает понятие «легированные стали»?

1. Стали, покрытые специальными составами в процессе гальванизации;
2. Стали с лакокрасочным покрытием;
3. Стали, обогащённые специальными компонентами, придающими особые свойства.

16. Какие элементы включает система дополнительного охлаждения пожарного автомобиля?

1. Кабина боевого расчёта оборудована элементами вентиляции салона с более высокой, чем базовая эффективностью;

2. Комплектация пожарного автомобиля включает пожарный дымосос ДП-5;

3. Пожарный автомобиль в системе охлаждения двигателя имеет встроенный теплообменник с циркуляцией охлаждающей жидкости от постороннего источника и оросители отдельных узлов.

17. Автоцистерна АЦ-3,0-40(4308). Параметр 40 в маркировке – это единица измерения, обозначающая:
1.Максимальное давление насосной системы;
2.Максимальная дальность подачи пены лафетным стволом;
3.Расход пожарного насоса автоцистерны.

18. Каким образом проводится проверка герметичности и исправности насосной установки автоцистерны при ежедневном техническом обслуживании?

1. Гидравлическим давлением;
2. Проверкой на так называемый «Сухой вакуум»;
3. Визуальный контроль соединений насосной установки, находящейся под избыточным давлением при обмыливании.

19. Какие требования предъявляются Техническим регламентом к пожарным гидроэлеваторам?

1. Пожарные гидроэлеваторы должны обеспечивать забор воды из открытых водоемов с разницей уровней зеркала воды и расположения пожарного насоса, превышающей максимальную высоту всасывания, а также удаление из помещений воды, пролитой при тушении пожара;
2. Пожарные гидроэлеваторы должны быть оборудованы обратными клапанами для обеспечения бесперебойной подачи воды.
3. Пожарные гидроэлеваторы должны иметь детали шарнирных соединений из материалов, не подверженных коррозии.

20. Что такое «рабочее поле» пожарной автолестницы?

1. Максимальная высота подъёма от уровня земли до вершины лестницы;
2. Зона максимальной досягаемости, очерченная вершиной лестницы при вращении;
3. Ширина автомобиля при максимальном выдвигании аутриггеров.

Часть В

1. Определить время работы автоцистерны АЦ 3,0-40 при подаче воды стационарным лафетным стволом ПЛС-20 с диаметром насадка 28 мм при напоре 0,6 мПа.
Ответ: 2,4 мин;
2. Рассчитать расход воды при подаче ручным пожарным стволом РС-70 от автоцистерны ёмкостью 6000 л, если в схеме 4 рукава д77 и 1 д51, а тушение продолжалось 18 минут (1080 сек).
Ответ: 5,2 л/сек;
3. Назовите напор насоса ПН-40 для ствола РС-70 при рабочем давлении.
Ответ: 40 м в ст;
4. Определите количество рукавов и объём в них воды при тушении пожара насосом ПН-40 стволом РС-70 с длиной магистральной линии 60 м.
Ответ: 4 маг. и 1 раб. рук. линий; 410 л;

5. Определите тип рукавов, используемых при постановке автоцистерны на пожарный гидрант, если рабочее давление в системе водоснабжения 0,1 мПа.
Ответ: 2 напорно-всасывающих;
6. Определите время работы автоцистерны АЦ 8,0-40 без установки на водоисточник при подаче воды на тушение пожара, если в рукавной схеме 2 рукава Д77 и 4 рукава Д66, а тушение ведётся двумя стволами РС-70 и двумя стволами РС-50.
Ответ: 5,6 мин;
7. Закончить предложение: к пожарным машинам относятся: пожарные суда, пожарные самолёты, пожарные …
Ответ: автомобили и мотопомпы.
8. Закончить предложение: Рабочей жидкостью Г-600 является …..
Ответ: вода.
9. Определите напор насоса ПН-40 при подаче воды стволом «В» на высоту третьего этажа жилого дома без учёта потерь напора в рукавах.
Ответ: 50 м в ст;
10. Закончить предложение: Рабочей жидкостью газоструйного ваккуум-аппарата является …
Ответ: выхлопные газы.
11. Назовите расход ствола «А» при рабочем давлении перед стволом.
Ответ: 7,8 л/с.
12. Назовите расход ствола РСК-50 с насадком диаметром 13 мм при напоре на насосе 20 м.в.ст.
Ответ: 2,6 л/с;
13. Ответьте, обеспечит ли нормативный расход при рабочем давлении один магистральный рукав диаметром «66», если для тушения требуется 3 ствола РС-70.
Ответ: нет;
14. Обеспечит ли работу 3 стволов «А» при рабочем давлении насос ПН-40 при подаче 1 прорезиненным напорным рукавом диаметром 77 мм?
Ответ: да;
15. Закончить предложение: для передвижения по крутым кровлям крыш из снаряжения пожарный использует …
Ответ: пожарный топор.
16. Сможет ли обеспечить нормативную дальность подачи ствол РС-70 при рабочем давлении на манометре насоса, если работа ведётся на высоте 80м?
Ответ: нет;
17. Определите расход стационарного лафетного ствола, если АЦ 3,0-40 на пожаре без установки на водоисточник работала в течение 2,5 минут?
Ответ: 20 л/с;
18. Сможет ли ствол РСК-50 обеспечить нормативные характеристики подачи, если на насосе давление 2 кгс/см^2?
Ответ: нет;
19. За какое время заполнится бочка ёмкостью 1м^3 при подаче стволом «В» и рабочем давлении на насосе?
Ответ: 4,5 мин.
20. Дать расход ствола с насадком 25 мм при напоре на насосе 60 м. в. ст.
Ответ: 16,5 мин;

При выполнении заданий допускается пользование справочником РТП, калькулятором.

Часть С

1.Где устанавливается ручной пожарный ствол при пожаре?
Ответ: На конце рабочей рукавной линии.
2.Что является рабочими деталями струйного насоса? Ответ: Сопло и диффузор.
3.Расшифруйте аббревиатуру СВ-125? Ответ: Сетка всасывающая диаметром 125 мм.
4.«РС-70» предназначен... Ответ: для подачи сплошной струи воды.
5.Назовите предназначение гидроэлеватора. Ответ: Забор воды из удалённого водоисточника.
6.Дайте определение понятию «Кратность пены». Ответ: Это отношение объёма пены к объёму раствора пенообразователя для её получения.
7.Какие параметры надо знать для расчёта потери напора рукава при подаче воды? Ответ: Коэффициент сопротивления рукавов и количество подаваемых ОТВ.
8.Что является пожарной машиной? Ответ: Пожарные поезд, автомобиль, корабль, мотопомпа и самолёт.

4. Критерии по выставлению баллов

Сводная таблица с критериями баллов	
Части	Баллы
А	40
В	40
С	20
Итого (макс. баллы)	100

Критерии оценок	
Баллы	Оценки
86-100	5
71-85	4
49-70	3
Менее 48 баллов	перезачет

Время выполнения тестовых заданий: 60 минут астрономического времени.

Приложение II.14

к программе СПО 20.02.04 «Пожарная безопасность»

КОНТРОЛЬНО-ОЦЕНОЧНЫЕ СРЕДСТВА МЕЖДИСЦИПЛИНАРНОГО КУРСА

МДК 04.01 Организация деятельности государственного пожарного надзора

2023

СОДЕРЖАНИЕ

1. Пояснительная записка

2. Знания, умения по окончанию изучения дисциплины

3. Тестовые задания

4. Критерии по выставлению баллов

1. Пояснительная записка

Тест предназначен для студентов 3, 4 курса.

Вопросы подобраны таким образом, чтобы можно было проверить подготовку студентов по усвоению соответствующих предметных результатов изученной дисциплины.

Предлагается пакет тестовых заданий по оценке качества подготовки студентов. Пакет содержит проверочные тесты, с помощью которых преподаватель может проверить качество усвоения пройденного материала:

- часть А –задания с кратким ответом – проверка теоретических знаний (задания закрытого типа);
- часть В – комплексный практический тест с заданиями открытого типа;
- часть С – комплексный практический тест с заданиями открытого развернутого типа.

С целью проверки предметных результатов изученной дисциплины каждый студент получает следующий пакет:

Часть А (проверка теоретических знаний) - информационный тест, включающий в себя 25 заданий. За каждый правильный ответ – 2 балла. Максимальное количество баллов – 50.

Часть В (проверка практических знаний и умений) - комплексный практический тест, включающий в себя 4 задания открытого типа со свободным ответом. За каждый правильный ответ – 10 баллов. Максимальное количество баллов – 40.

Часть С (проверка практических знаний и умений) - комплексный практический тест (письменное задание), включающий в себя 1 задание повышенного уровня сложности открытого типа с развернутым ответом. За каждый правильный ответ – 10 баллов. Максимальное количество баллов – 10.

2. Знания, умения по окончанию изучения дисциплины

Код ПК, ОК, ЛР	Умения	Знания
ОК 1; ОК3; ОК 4; ОК 5; ОК 7; ОК 9; ПК 4.1; ПК 4.2; ПК 4.3; ПК 4.5; ЛР 4; ЛР 10; ЛР 13; ЛР 14; ЛР 15	*Применять нормы и требования общеотраслевых, отраслевых правил, регламентов, требования локальных нормативных документов по пожарной безопасности;* *Применять противопожарные требования строительных норм, правил и стандартов;* *Определять пожарную опасность контролируемых объектов, в т.ч. используемых производственных технологий, особенностей эксплуатации оборудования, применяемого в организации, определять средства пожаротушения, используемые на объекте;* *Составлять схемы действий персонала организации при пожаре;* *Определять причины пожаров и взрывов и их основные поражающие факторы;* *Применять организационные основы обеспечения пожарной безопасности в организации;* *Проводить обследования и проверки обслуживаемых объектов (зданий, сооружений, помещений и территорий) на соответствие их требованиям пожарной безопасности и по их результатам оформлять необходимые документы;* *Проводить анализ и прогноз обстановки по обеспечению пожарной безопасности на обслуживаемой территории;* *Осуществлять планирование и контроль реализации планируемых мероприятий, требований нормативных актов в области обеспечения пожарной безопасности;* *Обеспечивать проведение противопожарных мероприятий, предусмотренных правилами,*	*Законодательство, требования уставов, наставлений и приказов, других государственных и ведомственных нормативных актов, регламентирующих организацию и осуществление государственного пожарного надзора;* *основы пожарно-технической экспертизы проектов и методику проведения пожарно-технического обследования объектов;* *Основные направления, современные формы и методы работы по осуществлению государственного пожарного надзора и совершенствованию системы обеспечения пожарной безопасности населенных пунктов и организаций;* *Принципы и порядок разработки противопожарных и противоаварийных мероприятий;* *Порядок организации и проведения проверок соблюдения требований пожарной безопасности на объектах;* *Цели, задачи, функции, права, обязанности и ответственность государственных инспекторов по пожарному надзору;* *Порядок лицензирования деятельности в области пожарной безопасности и подтверждения соответствия продукции и услуг в области пожарной безопасности;* *Методики расчета путей эвакуации персонала организации;* *Порядок привлечения юридических лиц, должностных лиц и граждан к административной ответственности за правонарушения в области пожарной безопасности, а также применения других мер пресечения нарушений требований пожарной безопасности;* *Порядок организации и осуществления должностными лицами органов государственного пожарного надзора правоприменительной деятельности по делам о пожарах, о нарушениях и*

	нормами и стандартами на строительные работы, технологические процессы и отдельные виды продукции; *Проверять исполнение персоналом организации положений инструкции о мерах пожарной безопасности;* *Применять меры административного воздействия при нарушении требований пожарной безопасности; Принимать меры к устранению нарушений противопожарного режима на охраняемых объектах;* *Информировать органы исполнительной власти, руководителей организаций о фактах нарушений мер пожарной безопасности, которые могут привести к пожарам, авариям и катастрофам техногенного характера, а также при проведении оздоровительных, культурных, спортивных и других массовых мероприятий;* *Готовить проекты приказов (распоряжений) по вопросам пожарной безопасности по обслуживаемому объекту;* *Оформлять необходимые документы для получения заключения о соответствии объектов правилам пожарной безопасности;* *Представлять по требованию должностных лиц Государственной противопожарной службы сведения и документы о состоянии пожарной безопасности в организации, в том числе о пожарной опасности производимой организацией продукции, а также о происшедших на их территориях пожарах и их последствиях;*	*пресечению нарушений требований пожарной безопасности;* *Права и обязанности должностных лиц органов государственного пожарного надзора при осуществлении правоприменительной деятельности по делам о пожарах и нарушениях требований пожарной безопасности;* *Порядок обжалования действий должностных лиц органов государственного пожарного надзора при осуществлении правоприменительной деятельности по делам о пожарах и нарушениях требований пожарной безопасности;* *Порядок взаимодействия с органами государственной власти, органами местного самоуправления, юридическими лицами, индивидуальными предпринимателями, другими надзорными и правоохранительными органами по вопросам нарушения состояния пожарной безопасности объектов контроля (надзора);* *Формы дознания, обязанности органа дознания (государственного пожарного надзора федеральной противопожарной службы), компетенции органов государственного пожарного надзора как органа дознания, назначение пожарно-технической экспертизы, права, обязанности, компетенцию и ответственность эксперта, версии о причине пожара, порядок осмотра места пожара;*

3. Тестовые задания

Часть А

1. Федеральный государственный пожарный надзор не осуществляется:

А) на объектах защиты граждан

Б) в лесах

В) при проведении горных работ

Г) нет верного варианта ответа

2. Руководит в МЧС России надзором за выполнением требований пожарной безопасности:

А) министр

Б) заместитель министра

В) директор Департамента надзорной деятельности (ДНД)

Г) государственный инспектор РФ по пожарному надзору

3. Заместитель директора ДНД МЧС России одновременно является:

А) начальником регионального центра МЧС России

Б) заместителем главного государственного инспектора РФ по пожарному надзору

В) заместителем министра МЧС России

Г) заместителем начальника регионального центра МЧС России

4. Проверять деятельность федеральных органов исполнительной власти имее(ю)т право:

А) сотрудники региональных центров МЧС России

Б) сотрудники ДНД МЧС России

В) главный государственный инспектор РФ по пожарному надзору

Г) все перечисленные государственные инспекторы

5. К предмету ГПН не относится:

А) соблюдение требований пожарной безопасности на бесхозных объектах

Б) соблюдение требований к перевозке пиротехнических изделий

В) соблюдение требований пожарной безопасности лицами без гражданства на объектах защиты

Г) выполнение предписаний органов ГПН

6. Максимально возможный срок проведения проверки органами ГПН малых предприятий, предусмотренный административным регламентом, составляет:

А) 20 рабочих дней

Б) 50 часов

В) 65 часов

Г) 40 рабочих дней

7. Общий срок проведения проверки предприятия, где работают 10 человек, а оборот по хозяйственной деятельности составляет 500 млн. рублей в год не может превышать:

А) 20 рабочих дней

Б) 50 часов

В) 15 часов

Г) 8 часов в рабочий день

8. Объект был введен в эксплуатацию в 2012 году, а в 2013 году собственник на нём произвёл текущий ремонт. Когда на данном объекте должна пройти плановая проверка органами ГПН?

А) в 2012 году и в 2013 году

Б) в 2013 году

В) в 2014 году

Г) в 2015 году

9. В ходе проверки должностное лицо органа ГПН имеет право:

А) превышать по уважительным причинам установленные сроки проведения проверки

Б) отбирать образцы продукции для проведения их исследований

В) требовать представления информации, не относящейся к предмету проверки, но влияющей на оформление её результатов

Г) осуществлять проверку в случае, если уполномоченное лицо объекта защиты находится в служебной командировке

10. Если начало плановой проверки объекта защиты намечено на вторник, то орган ГПН должен уведомить о ней:

А) в понедельник

Б) до пятницы на предыдущей неделе

В) в четверг на предыдущей недели

Г) до четверга на предыдущей неделе

11. Стукачев Олег сообщил в орган ГПН, что его сосед по даче построил в 2 метрах от его дома свой дом с соломенной крышей. Когда может быть проведена внеплановая проверка соседского дома органами ГПН?

А) по истечении трех лет с даты ввода дома в эксплуатацию

Б) по истечении 24 часов после уведомления соседа органами ГПН

В) после согласования проверки с органом прокуратуры

Г) в тот же день

12. Внеплановая проверка с целью контроля выполнения предписаний об устранении нарушений, выявленных в ходе проведения плановой проверки объекта защиты, должна быть проведена:

А) через месяц после окончания плановой проверки

Б) через год после окончания плановой проверки

В) через три года после окончания плановой проверки

Г) срок законодательством не определен

13. Обжалование действий должностного лица органа ГПН, предпринятых им по результатам проверки, возможно:

А) в течение 15 дней

Б) через 15 дней

В) в течение 15 рабочих дней

Г) через 15 рабочих дней

14. При рассмотрении жалобы государственный инспектор по пожарному надзору вправе запрашивать необходимые документы у:

А) Следственного комитета МВД РФ

Б) судов

В) губернатора

Г) нет верного варианта ответа

15. В отношении каких субъектов составляется единый план проведения проверок?

А) юридических лиц и индивидуальных предпринимателей

Б) физических лиц-правообладателей и индивидуальных предпринимателей

В) юридических лиц и органов власти

Г) юридических лиц и физических лиц-правообладателей

16. Что запрещено при эксплуатации систем вентиляции и кондиционирования воздуха?

А) Держать закрытыми двери венткамер

Б) Открывать вытяжные отверстия, решетки и каналы

В) Подключать к воздуховодам отопительное оборудование газового типа

17. Расстояние между прожекторами и горючими конструкциями составляет:

А) Не менее 5 метров

Б) Определяется техпаспортом прожектора

В) Не менее 10 метров

18. Как часто следует проводить эксплуатационные испытания пожарных лестниц и ограждений на крышах зданий и сооружений?

А) Не реже 1 раза в 3 года

Б) Не реже 1 раза в 5 лет

19. Укажите принцип расположения настенных звуковых оповещателей о пожаре.

А) Расстояние от оповещателя до потолка не менее 150 мм

Б) Расстояние между оповещателями максимум 150 см

В) Расстояние от пола до оповещателя не менее 200 см

20. Укажите сроки очистки воздуховодов и вентиляционных камер от горючих производственных отходов.

А) По требованию государственной пожарной инспекции

Б) Не реже 1 раза в год

21. Укажите вид обуви, в котором работникам запрещено посещать склад, в котором хранятся баллоны с горючим газом.

А) С резиновой подошвой

Б) Подбитая металлическими гвоздями или подковами

22. При возникновении пожара звонящий сообщает в пожарную службу следующие данные:

А) Адрес объекта, серьезность возгорания

Б) Адрес объекта, наличие на объекте пострадавших

В) Адрес объекта, точное место пожара, свои имя и фамилию

23. По степени горючести строительные материалы бывают:

А) Классов А, В и С

Б) Воспламеняемые и невоспламеняемые

В) Горючие и негорючие

24. Покрывало для изоляции очага возгорания имеет размеры:

А) Минимум 100 на 100 см

Б) Минимум 75 на 75 см

В) Размер – любой, обязательна квадратная форма

25. Как часто следует перезаряжать углекислотные огнетушители?

А) Не реже 1 раза в 7 лет

Б) Не реже 1 раза в 5 лет

Часть В

1. **Для помещения, в котором возможно пребывание до 70 человек одновременно, предусмотрено … пожарных выходов.**

Ответ: 2

2. **Водные огнетушители предназначены для тушения пожаров класса (классов):**

Ответ: предназначенные для тушения пожаров класса А (возгорание твердых веществ) и В (горение жидких веществ)

3. **В помещениях, оборудованных ЭВМ, устанавливают следующие виды пожарных извещателей:**

Ответ:

— Тепловые и дымовые

— Тепловые и пламени

4. **Место проведения огневых работ обязательно оснащают:**

Ответ: ящиком с песком

Часть С

Какую деятельность осуществляет государственный пожарный надзор?

Ответ: Органы государственного пожарного надзора осуществляют деятельность, направленную на предупреждение, выявление и пресечение нарушений организациями и гражданами требований, установленных законодательством Российской Федерации о пожарной безопасности, посредством организации и проведения в установленном порядке проверок деятельности организаций и граждан, состояния используемых (эксплуатируемых) ими объектов защиты, территорий.

4. Критерии по выставлению баллов

Сводная таблица с критериями баллов	
Части	Баллы
А	50
В	40
С	10
Итого (макс. баллы)	100

Критерии оценок	
Баллы	Оценки
86-100	5

71-85	4
49-70	3
Менее 48 баллов	перезачет

Время выполнения тестовых заданий: 60 минут астрономического времени.

Приложение II.15
к программе СПО 20.02.04 «Пожарная безопасность»

КОНТРОЛЬНО-ОЦЕНОЧНЫЕ СРЕДСТВА МЕЖДИСЦИПЛИНАРНОГО КУРСА
МДК 04.02 Организация пожарно-профилактических работ на объекте защиты

2023

СОДЕРЖАНИЕ

1. Пояснительная записка

2. Знания, умения по окончанию изучения дисциплины

3. Тестовые задания

4. Критерии по выставлению баллов

1. Пояснительная записка

Тест предназначен для студентов 3, 4 курса.

Вопросы подобраны таким образом, чтобы можно было проверить подготовку студентов по усвоению соответствующих предметных результатов изученной дисциплины.

Предлагается пакет тестовых заданий по оценке качества подготовки студентов. Пакет содержит проверочные тесты, с помощью которых преподаватель может проверить качество усвоения пройденного материала:

- часть А –задания с кратким ответом – проверка теоретических знаний (задания закрытого типа);
- часть В – комплексный практический тест с заданиями открытого типа;
- часть С – комплексный практический тест с заданиями открытого развернутого типа.

С целью проверки предметных результатов изученной дисциплины каждый студент получает следующий пакет:

Часть А (проверка теоретических знаний) - информационный тест, включающий в себя 25 заданий. За каждый правильный ответ – 2 балла. Максимальное количество баллов – 50.

Часть В (проверка практических знаний и умений) - комплексный практический тест, включающий в себя 4 задания открытого типа со свободным ответом. За каждый правильный ответ – 10 баллов. Максимальное количество баллов – 40.

Часть С (проверка практических знаний и умений) - комплексный практический тест (письменное задание), включающий в себя 1 задание повышенного уровня сложности открытого типа с развернутым ответом. За каждый правильный ответ – 10 баллов. Максимальное количество баллов – 10.

2. Знания, умения по окончанию изучения дисциплины

Код ПК, ОК, ЛР	Умения	Знания
ОК 1; ОК2; ОК3; ОК4; ОК 5; ОК 9; ПК 4.1; ПК 4.2; ПК 4.3; ПК 4.4; ПК 4.8; ЛР 4; ЛР 10; ЛР 13; ЛР 14; ЛР 15	*Применять нормы и требования общеотраслевых, отраслевых правил, регламентов, требования локальных нормативных документов по пожарной безопасности;* *Применять противопожарные требования строительных норм, правил и стандартов;* *Определять пожарную опасность контролируемых объектов, в т.ч. используемых производственных технологий, особенностей эксплуатации оборудования, применяемого в организации, определять средства пожаротушения, используемые на объекте;* *Составлять схемы действий персонала организации при пожаре;* *Проводить обследования и проверки обслуживаемых объектов (зданий, сооружений, помещений и территорий) на соответствие их требованиям пожарной безопасности и по их результатам оформлять необходимые документы;* *Обеспечивать проведение противопожарных мероприятий, предусмотренных правилами, нормами и стандартами на строительные работы, технологические процессы и отдельные виды продукции;* *Рассчитывать пути эвакуации, составлять планы эвакуации персонала из зданий и сооружений;* *Определять огнестойкость зданий и строительных конструкций;* *Осуществлять расчет автоматических систем пожарной сигнализации, необходимых для защиты зданий и сооружений и технологических установок;* *Осуществлять расчеты систем противопожарного водоснабжения*	*Порядок оформления необходимых документов для получения заключения о соответствии объектов правилам пожарной безопасности;* *Принцип проведения пожарно-технического обследования объектов;* *Порядок руководства действиями работников при пожаре;* *Законодательство, требования уставов, наставлений и приказов, других государственных и ведомственных нормативных актов, регламентирующих организацию и осуществление государственного пожарного надзора;* *основы пожарно-технической экспертизы проектов и методику проведения пожарно-технического обследования объектов;* *Принципы и порядок разработки противопожарных и противоаварийных мероприятий;* *Порядок организации и проведения проверок соблюдения требований пожарной безопасности на объектах;* *Методики расчета путей эвакуации персонала организации;*

	объектов и зданий; *Определять места установки датчиков, извещателей, оповещателей, сигнализаторов, расширителей, изоляторов КЗ, релейных модулей, пультов управления, приборов приемно-контрольных, контрольных панелей систем ОПС, датчиков, релейных модулей, контроллеров, модулей пожаротушения и сигнально-пусковых устройств систем пожаротушения, клапанов, контроллеров, релейных модулей исполнительных устройств инженерной автоматики;* *осуществлять контроль за эксплуатацией линейных сооружений ОПС, СКУД, СОТ, оповещения, пожаротушения, дымоудаления, инженерной автоматики и оборудования охранного освещения;*	

3. Тестовые задания

Часть А

1. На какие группы делятся вещества и материалы по горючести:
а) Негорючие, трудногорючие и горючие
б) Негорючие, плохогорючие и горючие
в) Негорючие, трудногорючие, нормально горючие и сильногорючие

2. На каком этапе строительства объекта должен вводиться в действие внутренний противопожарный водопровод:
а) К моменту пусконаладочных работ
б) К началу основных строительных работ
в) К полному окончанию строительства

3. На какие группы по воспламеняемости подразделяются горючие строительные материалы:
а) Трудновоспламеняемые, умеренновоспламеняемые, слабовоспламеняемые
б) Трудновоспламеняемые, нормальновоспламеняемые, слабовоспламеняемые
в) Трудновоспламеняемые, умеренновоспламеняемые, легковоспламеняемые

4. На каком этапе строительства объекта должны вводиться в действие автоматические системы пожаротушения и сигнализации:
а) К началу основных строительных работ
б) К моменту пусконаладочных работ
в) К началу отделочных работ

5. В какой цвет должны быть окрашены пожарные шкафы:
а) В белый с красными полосками
б) В красный
в) По согласованию заказчика

6. Что такое нейтрализатор статического электричества:
а) Устройство, обеспечивающее необходимую влажность поверхности или объема заряженного материала
б) Устройство, предназначенное для снижения уровня электростатических зарядов путем ионизации электризующегося материала или среды вблизи его поверхности
в) Это совокупность заземлителя и заземляющих проводников

7. Какие требования предъявляются к установке системы противодымной защиты объектов:
а) Система должна обеспечивать незадымление и защиту материальных ценностей
б) Система должна обеспечивать удаление продуктов горения и термического разложения
в) Система должна обеспечивать защиту людей на путях эвакуации и в безопасных зонах от воздействия опасных факторов пожара в течение времени, необходимого для эвакуации людей в безопасную зону, или всего времени развития и тушения пожара посредством удаления продуктов горения и термического разложения и (или) предотвращения их распространения

8. Что относится к первичным средствам пожаротушения:
а) Переносные и передвижные огнетушители, пожарные краны и средства обеспечения их использования, пожарный инвентарь, покрывала для изоляции очага возгорания
б) Только переносные и передвижные огнетушители
в) Огнетушители, песок, лопаты, покрывала для изоляции очага пожара

9. Сколько вентилей и где должно быть установлено на топливопроводе к каждой форсунке котлов и теплогенераторных установок:
а) Не менее одного — у емкости с топливом
б) Не менее одного — у топки
в) Не менее двух: один — у топки, другой — у емкости с топливом

10. Каким образом должны убираться пролитые на пол лакокрасочные материалы:
а) С помощью любого подручного средства
б) С помощью опилок или воды
в) С помощью ветоши, смоченной в бензине

11. Где должна производиться сушка одежды и обуви:
а) В специально приспособленных для этого помещениях
б) Непосредственно на рабочем месте
в) В любом удобном месте

12. Один из классов пожарной безопасности для строительных конструкций:
а) Крупнопожароопасные
б) Пожароопасные
в) Сильнопожароопасные

13. Один из классов пожарной безопасности для строительных конструкций:
а) Умереннопожароопасные
б) Сильнопожароопасные
в) Мелкопожароопасные

14. Один из классов пожарной безопасности для строительных конструкций:
а) Крупнопожароопасные
б) Мелкопожароопасные
в) Малопожароопасные

15. Один из классов пожарной безопасности для строительных конструкций:
а) Непожароопасные
б) Сильнопожароопасные
в) мелкопожароопасные

16. Какие сведения необходимо сообщать во время звонка в пожарную охрану в случае возникновения пожара:
а) Адрес объекта, место возгорания, количество пострадавших
б) Адрес объекта, место возгорания, количество пострадавших, данные позвонившего
в) Адрес, по которому случилось возгорание, количество пострадавших

17. В течение какого времени кабели и провода систем противопожарной защиты, систем оповещения и управления эвакуацией людей при пожаре должны сохранять работоспособность в условиях пожара:
а) Время зависит от типа систем противопожарной защиты
б) В течение одного часа
в) В течение времени, необходимого для полной эвакуации людей в безопасную зону

18. Можно ли на окнах устанавливать решетки:
а) Категорически запрещается

б) Можно, если есть разрешение Госпожнадзора
в) Можно, если они распашные

19. Какое подразделения из перечисленных не относятся к органам государственного пожарного надзора:
а) Федеральный орган исполнительной власти, уполномоченный на решение задач в области пожарной безопасности, в лице структурного подразделения его центрального аппарата
б) Структурные подразделения территориальных органов управления федерального органа исполнительной власти, уполномоченного на решение задач в области пожарной безопасности
в) Подразделения противопожарной службы, созданные в организациях независимо от формы собственности

20. Каким образом должен поступить государственный инспектор по пожарному надзору в случае обнаружения нарушений выполнения требований пожарной безопасности в организации:
а) Остановить работу в организации и привлечь руководителя к административной ответственности
б) Выдать руководителю организации предписание по устранению нарушений требований пожарной безопасности на объекте
в) Отстранить руководителя от занимаемой должности без права последующего руководства

21. Какие пожарные извещатели необходимо устанавливать в складских помещениях, предназначенных для хранения лаков, красок, растворителей, ЛВЖ, ГЖ:
а) Тепловые, пламени
б) Дымовые
в) Дымовые, пламени

22. На какие группы горючести классифицируются горючие строительные материалы:
а) Слабогорючие, среднегорючие, сильногорючие
б) Слабогорючие, умеренногорючие, нормальногорючие, сильногорючие
в) Слабогорючие, умеренногорючие, сильногорючие

23. Что из перечисленного не учитывается при определении видов и количества первичных средств пожаротушения:
а) Категория защищаемого помещения
б) Площадь защищаемого объекта
в) Количество работающих

24. Какой вес должны иметь передвижные огнетушители:
а) Не менее 15 кг, но не более 200 кг
б) Не менее 20 кг, но не более 400 кг
в) Не менее 30 кг, но не более 500 кг

25. Какова периодичность проведения практических тренировок по эвакуации людей в случае пожара:
а) Не реже одного раза в три месяца
б) Не реже одного раза в год
в) Не реже одного раза в полугодие

Часть В

1. Предел огнестойкости строительных конструкций по времени устанавливается в … **Ответ: минутах.**

2. В помещениях, оборудованных вычислительной техникой, необходимо устанавливать … вид пожарных извещателей.
Ответ: Дымовой.

3. Электрооборудование с максимальным напряжением … можно тушить углекислотным огнетушителем.
Ответ: не выше 10 кВ.

4. Данные о конструктивных и технологических особенностях объекта, прилегающих строений и сооружений, о количестве и пожароопасных свойствах хранимых и применяемых на объекте веществ, материалов, изделий, а также другие сведения, необходимые для успешной ликвидации пожара должны быть доведены до сведения … , прибывшего для тушения пожара. **Ответ: руководителя пожарного подразделения**

Часть С

К опасным факторам пожара, воздействующим на людей и имущество, относятся:
Ответ:
пламя и искры; тепловой поток; повышенная температура окружающей среды; повышенная концентрация токсичных продуктов горения и термического разложения; пониженная концентрация кислорода; снижение видимости в дыму.

4. Критерии по выставлению баллов

Сводная таблица с критериями баллов	
Части	Баллы
А	50
В	40
С	10
Итого (макс. баллы)	100

Критерии оценок	
Баллы	Оценки
86-100	5
71-85	4
49-70	3
Менее 48 баллов	перезачет

Время выполнения тестовых заданий: 60 минут астрономического времени.

Приложение II.16

к программе СПО 20.02.04 «Пожарная безопасность»

КОНТРОЛЬНО-ОЦЕНОЧНЫЕ СРЕДСТВА МЕЖДИСЦИПЛИНАРНОГО КУРСА МДК 04.03 Пожарная автоматика

2023

СОДЕРЖАНИЕ

1. Пояснительная записка

2. Знания, умения по окончанию изучения дисциплины

3. Тестовые задания

4. Критерии по выставлению баллов

1. Пояснительная записка

Тест предназначен для студентов 4 курса.

Вопросы подобраны таким образом, чтобы можно было проверить подготовку студентов по усвоению соответствующих предметных результатов изученной дисциплины.

Предлагается пакет тестовых заданий по оценке качества подготовки студентов. Пакет содержит проверочные тесты, с помощью которых преподаватель может проверить качество усвоения пройденного материала:

- часть А –задания с кратким ответом – проверка теоретических знаний (задания закрытого типа);
- часть В – комплексный практический тест с заданиями открытого типа;
- часть С – комплексный практический тест с заданиями открытого развернутого типа.

С целью проверки предметных результатов изученной дисциплины каждый студент получает следующий пакет:

Часть А (проверка теоретических знаний) - информационный тест, включающий в себя 25 заданий. За каждый правильный ответ – 2 балла. Максимальное количество баллов – 50.

Часть В (проверка практических знаний и умений) - комплексный практический тест, включающий в себя 4 задания открытого типа со свободным ответом. За каждый правильный ответ – 10 баллов. Максимальное количество баллов – 40.

Часть С (проверка практических знаний и умений) - комплексный практический тест (письменное задание), включающий в себя 1 задание повышенного уровня сложности открытого типа с развернутым ответом. За каждый правильный ответ – 10 баллов. Максимальное количество баллов – 10.

2. Знания, умения по окончанию изучения дисциплины

Код ПК, ОК, ЛР	Умения	Знания
ОК 2 ОК 3 ОК 5 ОК 9 ПК 4.2; ПК 4.4; ПК 4.7; ЛР 4; ЛР 10; ЛР 13; ЛР 14; ЛР 15	*Представлять по требованию должностных лиц Государственной противопожарной службы сведения и документы о состоянии пожарной безопасности в организации, в том числе о пожарной опасности производимой организацией продукции, а также о происшедших на их территориях пожарах и их последствиях;* *Определять места установки датчиков, извещателей, оповещателей, сигнализаторов, расширителей, изоляторов КЗ, релейных модулей, пультов управления, приборов приемно-контрольных, контрольных панелей систем ОПС, датчиков, релейных модулей, контроллеров, модулей пожаротушения и сигнально-пусковых устройств систем пожаротушения, клапанов, контроллеров, релейных модулей исполнительных устройств инженерной автоматики;* *осуществлять контроль за эксплуатацией линейных сооружений ОПС, СКУД, СОТ, оповещения, пожаротушения, дымоудаления, инженерной автоматики и оборудования охранного освещения;* *Осуществлять контроль за эксплуатацией ОПС, СКУД, СОТ, систем оповещения, пожаротушения, дымоудаления, инженерной автоматики и оборудования охранного освещения;* *Осуществлять контроль за эксплуатацией приборов приемно-контрольных, сигнально-пусковых устройств, контроллеров, мультиплексоров, мониторов;* *Осуществлять контроль за эксплуатацией датчиков и извещателей системы ОПС, считывателей, контроллеров и*	*Нормы и правила установки датчиков, извещателей, оповещателей, сигнализаторов, расширителей, изоляторов короткого замыкания (далее - КЗ), релейных модулей, пультов управления, приборов приемно-контрольных, контрольных панелей систем охранно-пожарной сигнализации (далее - ОПС);* *Нормы и правила установки датчиков, релейных модулей, контроллеров, модулей пожаротушения и сигнально-пусковых устройств систем пожаротушения;* *нормы и правила установки датчиков, клапанов, контроллеров, релейных модулей исполнительных устройств инженерной автоматики;* *Порядок эксплуатации линейных сооружений ОПС, системы контроля и управления доступом (далее – СКУД), системы охранного телевидения (далее – СОТ), систем оповещения, пожаротушения, дымоудаления, инженерной автоматики и оборудования охранного освещения; порядок обслуживания источников бесперебойного электропитания;* *Порядок обслуживания источников резервного электропитания; порядок выявления и устранения неисправности источников электропитания;* *Порядок обслуживания приборов контроля и защиты состояния источников бесперебойного и резервного электропитания;* *Порядок выполнения работ по замене химических источников электропитания*

	исполнительных устройств СКУД, телекамер, кронштейнов, поворотных устройств и приборов охранного освещения СОТ, клапанов, датчиков и модулей пожаротушения, датчиков инженерной автоматики, клапанов и реле дымоудаления; *Контролировать порядок обслуживания источников бесперебойного электропитания, резервного электропитания, защиты состояния источников бесперебойного и резервного электропитания*	

3. Тестовые задания

Часть А

1. **Что означает знак?**

А) Место размещения пожарного гидранта
Б) **Кнопка включения средств и систем пожарной автоматики**
В) Звуковой оповещатель пожарной опасности

2. **Укажите принцип расположения настенных звуковых оповещателей о пожаре.**
А) **Расстояние от оповещателя до потолка не менее 150 мм**
Б) Расстояние между оповещателями максимум 150 см
В) Расстояние от пола до оповещателя не менее 200 см

3. **В какое время на путях эвакуации должно включаться эвакуационное освещение? (ППР в РФ п.43)**

А) Они должны быть постоянно включены

Б) Должно включаться автоматически при прекращении электропитания рабочего освещения

В) В 15 часов в зимнее время и в 18 часов в летнее время года

Г) В случае возникшего пожара

4. **Проверка состояния стационарного оборудования и электропроводки аварийного и рабочего освещения, испытание и измерение сопротивления изоляции проводов, кабелей и заземляющих устройств должны проводиться:**
А) при вводе сети электрического освещения в эксплуатацию
Б) 1 раз в 3 года
В) 1 раз в год
Г) А и Б

5. **В обычных условиях воздух это:**
А) проводник;
Б) **диэлектрик.**

6. **Дымовые оптико – электронные пожарные извещатели имеют высокую чувствительность к:**

А) **светлому дыму**;

Б) черному дыму.

7. **Пыль, оседающая на стенках камеры дымового оптического извещателя, приводит к:**

А) выходу из строя извещателя;

Б) **ложному срабатыванию.**

8. **Тепловые пожарные извещатели следует применять в помещениях с высотой потолка:**

А) **до 8 метров;**

Б) больше 8-9 метров.

9. **Электрорубильник складских помещений необходимо располагать:**

А) На складе

Б) Вне склада на несгораемой стене

В) Вне склада

10. **При тушении электроустановок, находящихся под напряжением, не допускается подводить раструб огнетушителя ближе ….м. до электроустановки и пламени**

А) 3 м

Б)1 м

В)2 м

11. **Какое расстояние между пожарными ручными извещателями внутри помещения.**

А) Не более 50 м.

Б) Не менее 50 м

В) 60 м

12. **Какое количество тепловых извещателей устанавливается в одном помещении**

А) Не менее двух

Б) Не менее трех

В) Достаточно одного

13. **С какой периодичностью необходимо проверять работу всей системы автоматической установки пожаротушения…**

А) 1 раз в год с отметкой в журнале.

Б) 1 раз в полугодие.

В) 1 раз в квартал с составлением акта.

14. **Установка пожаротушения -……**

А) совокупность стационарных технически средств тушения пожара путём выпуска огнетушащего вещества.

Б) Установка предназначенная для тушения пожара

В) Техническое устройство имеющее в своем составе огнетушащее вещество

15. **Расстояние от точечного пожарного извещателя до стен при установке под перекрытием …**

А) **не менее 0,1 м**

Б) не менее 0,2 м

В) не менее 0,5 м

16. **Как часто проводится техническое обслуживание установок пожарной автоматики.**

А) **По графику ТО, согласно регламенту работ**.

Б) Согласно рекомендациям завода изготовителя

В) По графику разработанному эксплуатирующей организацией

17. **На каком этапе строительства объекта должны вводиться в действие автоматические системы пожаротушения и сигнализации:**

А) К началу основных строительных работ

Б) К моменту пусконаладочных работ

В) К началу отделочных работ

18. **В какой цвет должны быть окрашены пожарные шкафы:**

А) В белый с красными полосками

Б) В красный

В) По согласованию заказчика

19. **Что такое нейтрализатор статического электричества:**

А) Устройство, обеспечивающее необходимую влажность поверхности или объема заряженного материала

Б) Устройство, предназначенное для снижения уровня электростатических зарядов путем ионизации электризующегося материала или среды вблизи его поверхности

В) Это совокупность заземлителя и заземляющих проводников

20. Какие требования предъявляются к установке системы противодымной защиты объектов:

А) Система должна обеспечивать незадымление и защиту материальных ценностей

Б) Система должна обеспечивать удаление продуктов горения и термического разложения

В) Система должна обеспечивать защиту людей на путях эвакуации и в безопасных зонах от воздействия опасных факторов пожара в течение времени, необходимого для эвакуации людей в безопасную зону, или всего времени развития и тушения пожара посредством удаления продуктов горения и термического разложения и (или) предотвращения их распространения

21. **В течение какого времени кабели и провода систем противопожарной защиты, систем оповещения и управления эвакуацией людей при пожаре должны сохранять работоспособность в условиях пожара:**

А) Время зависит от типа систем противопожарной защиты

Б) В течение одного часа

В) В течение времени, необходимого для полной эвакуации людей в безопасную зону

22. **Можно ли на окнах устанавливать решетки:**

А) Категорически запрещается

Б) Можно, если есть разрешение Госпожнадзора
В) Можно, если они распашные

23. **Какие пожарные извещатели необходимо устанавливать в складских помещениях, предназначенных для хранения лаков, красок, растворителей, ЛВЖ, ГЖ:**

А) Тепловые, пламени

Б) Дымовые

В) Дымовые, пламени

24. **Какова периодичность проведения практических тренировок по эвакуации людей в случае пожара:**

А) Не реже одного раза в три месяца

Б) Не реже одного раза в год

В) Не реже одного раза в полугодие

25. **Как часто должна проводиться проверка устройств блокировки вентиляционных систем с автоматическими установками пожарной сигнализации или пожаротушения:**

А) В установленные сроки

Б) Не реже одного раза в месяц

В) Не реже одного раза в год

Часть В

1. Пожарный извещатель - это техническое средство предназначенное для…..

Ответ: Формирования сигнала о пожаре

2. Подвальные и цокольные этажи производственных помещений должны оборудоваться автоматическими установками пожаротушения в случае, если их площадь составляет……

Ответ: Независимо от площади

3. Огнетушители следует располагать на видных местах вблизи от выходов на высоте не более ….

Ответ: 1,5 метра

4. Состояние объекта защиты, характеризуемое возможностью предотвращения возникновения и развития пожара, а также воздействия на людей и имущество опасных факторов пожара называется…

Ответ: пожарная безопасность объекта

Часть С

Принцип работы дымового пожарного извещателя:

Ответ: Принцип работы извещателя основан на регистрации изменения оптической плотности воздуха за единицу времени, с характерным для задымления пороговым значением. Срабатывание извещателя сопровождается включением встроенного оптического индикатора (светодиода).

4. Критерии по выставлению баллов

Сводная таблица с критериями баллов	
Части	Баллы
A	50
B	40
C	10
Итого (макс. баллы)	100

Критерии оценок	
Баллы	Оценки
86-100	5
71-85	4
49-70	3
Менее 48 баллов	перезачет

Время выполнения тестовых заданий: 60 минут астрономического времени.

Приложение II.17
к программе СПО 20.02.04 «Пожарная безопасность»

КОНТРОЛЬНО-ОЦЕНОЧНЫЕ СРЕДСТВА МЕЖДИСЦИПЛИНАРНОГО КУРСА
МДК 04.04 Расследование и экспертиза пожаров

2023

СОДЕРЖАНИЕ

1. Пояснительная записка

2. Знания, умения по окончанию изучения дисциплины

3. Тестовые задания

4. Критерии по выставлению баллов

1. Пояснительная записка

Тест предназначен для студентов 4 курса.

Вопросы подобраны таким образом, чтобы можно было проверить подготовку студентов по усвоению соответствующих предметных результатов изученной дисциплины.

Предлагается пакет тестовых заданий по оценке качества подготовки студентов. Пакет содержит проверочные тесты, с помощью которых преподаватель может проверить качество усвоения пройденного материала:

- часть А –задания с кратким ответом – проверка теоретических знаний (задания закрытого типа);
- часть В – комплексный практический тест с заданиями открытого типа;
- часть С – комплексный практический тест с заданиями открытого развернутого типа.

С целью проверки предметных результатов изученной дисциплины каждый студент получает следующий пакет:

Часть А (проверка теоретических знаний) - информационный тест, включающий в себя 20 заданий. За каждый правильный ответ – 2 балла. Максимальное количество баллов – 40.

Часть В (проверка практических знаний и умений) - комплексный практический тест, включающий в себя 4 задания открытого типа со свободным ответом. За каждый правильный ответ – 10 баллов. Максимальное количество баллов – 40.

Часть С (проверка практических знаний и умений) - комплексный практический тест (письменное задание), включающий в себя 2 задания повышенного уровня сложности открытого типа с развернутым ответом. За каждый правильный ответ – 10 баллов. Максимальное количество баллов – 20.

2. Знания, умения по окончанию изучения дисциплины

Код ПК, ОК, ЛР	Умения	Знания
ОК 2 ОК 4 ОК 7 ПК 1.3; ПК 4.2; ПК 4.6 ЛР 4; ЛР 10; ЛР 13; ЛР 14; ЛР 15	*Осуществлять планирование и контроль реализации планируемых мероприятий, требований нормативных актов в области обеспечения пожарной безопасности;* *Применять меры административного воздействия при нарушении требований пожарной безопасности; Принимать меры к устранению нарушений противопожарного режима на охраняемых объектах;* *Представлять по требованию должностных лиц Государственной противопожарной службы сведения и документы о состоянии пожарной безопасности в организации, в том числе о пожарной опасности производимой организацией продукции, а также о происшедших на их территориях пожарах и их последствиях;*	*основы пожарно-технической экспертизы проектов и методику проведения пожарно-технического обследования объектов;* *Основные направления, современные формы и методы работы по осуществлению государственного пожарного надзора и совершенствованию системы обеспечения пожарной безопасности населенных пунктов и организаций;* *Порядок организации и осуществления должностными лицами органов государственного пожарного надзора правоприменительной деятельности по делам о пожарах, о нарушениях и пресечению нарушений требований пожарной безопасности;* *Права и обязанности должностных лиц органов государственного пожарного надзора при осуществлении правоприменительной деятельности по делам о пожарах и нарушениях требований пожарной безопасности;* *Порядок обжалования действий должностных лиц органов государственного пожарного надзора при осуществлении правоприменительной деятельности по делам о пожарах и нарушениях требований пожарной безопасности;* *Порядок взаимодействия с органами государственной власти, органами местного самоуправления, юридическими лицами, индивидуальными предпринимателями, другими надзорными и правоохранительными органами по вопросам нарушения состояния пожарной безопасности объектов контроля (надзора);* *Формы дознания, обязанности органа дознания (государственного пожарного надзора федеральной противопожарной службы), компетенции органов государственного пожарного надзора как органа дознания, назначение*

		пожарно-технической экспертизы, права, обязанности, компетенцию и ответственность эксперта, версии о причине пожара, порядок осмотра места пожара; *Форма и содержание заключения пожарно-технического эксперта;* *Методы исследование параметров развития пожара;*

3. Тестовые задания

Часть А

1. Физический или имущественный вред, причинённый в результате совершения преступления относится к …... преступления:

А) объекту
Б) субъекту
В) объективной стороне
Г) субъективной стороне

2. Ведут расследование дел о поджогах в России:

А) МВД, прокуратура, суд
Б) ГПС, МВД, ФСБ, прокуратура
В) ГПС, судебно-экспертные учреждения, МВД
Г) ГПС, МВД, прокуратура, суд

3. Уголовная ответственность за совершение террористического акта – взрыва, поджога или иных действий, устрашающих население и создающих опасность гибели человека, причинения значительного имущественного ущерба либо наступления иных тяжких последствий, в целях воздействия на принятие решения органами власти или международными организациями, а также угроза совершения указанных действий в тех же целях – устанавливается с возраста:

А) 12 лет
Б) 14 лет
В) 16 лет
Г) 18 лет

4. Выберите правильное утверждение.

А) служебное расследование пожара проводится независимо от проведения расследования государственными органами

Б) служебное расследование пожара – начальный этап расследования дела уполномоченными государственными органами власти

В) служебное расследование пожара проводится только в случае наличия пострадавших от пожара людей

Г) сотрудники органов государственной власти, уполномоченных расследовать дела о пожарах, руководят работой ведомственных органов, проводящих служебное расследование пожара

5. Служебное расследование случая пожара на железнодорожном транспорте должно быть закончено:

А) в 5-дневный срок с момента возникновения пожара
Б) в 10-дневный срок
В) в 30-дневный срок с момента возбуждения уголовного дела
Г) нет верного варианта ответа

6. В отношении пожара, явившегося причиной или следствием технологического нарушения в работе оборудования на объектах энергетики составляе(ю)тся:

А) акт расследования пожара
Б) акт расследования технологического нарушения
В) акт расследования пожара и акт расследования технологического нарушения

Г) акт расследования пожара, либо акт расследования технологического нарушения

7. Количество пострадавших от чрезвычайно ситуации составляет свыше 50 человек, но не более 500 человек либо размер материального ущерба составляет свыше 5 млн. рублей, но не более 500 млн. рублей – это признаки …… чрезвычайной ситуации:

А) межмуниципальной либо региональной

Б) региональной

В) региональной либо межрегиональной

Г) региональной либо федеральной

8. Установленный порядок учета пожаров и их последствий не обязателен для исполнения:

А) некоммерческими организациями

Б) органами местного самоуправления

В) гражданами

Г) нет верного варианта ответа

9. Официальному статистическому учету подлежит:

А) случай горения зарегистрированного автотранспортного средства

Б) пожар, возникший из-за землетрясения

В) каждое загорание

Г) пожар в здании американского посольства в Москве

10. Первичные статистические данные по форме N 1-ПОЖАРЫ предоставляются респондентами……:

А) до 10 числа месяца, следующего за отчетным

Б) 2 раза в год

В) до 20 числа месяца, следующего за отчетным

Г) 4 раза в год

11. Какой лесной пожар из указанных подлежит учёту:

А) возникший из-за извержения вулкана

Б) возникший из-за горения мусора на свалке

В) ограниченный территорией, относящейся к частной собственности

Г) все варианты верны

12. Согласно Инструкции по служебному расследованию, учету пожаров и последствий от них на железнодорожном транспорте:

А) погибшим при пожаре лицом считается лицо, травмированное или пострадавшее на пожаре

Б) травмированным при пожаре лицом считается лицо, погибшее или пострадавшее на пожаре

В) пострадавшим при пожаре лицом считается лицо, травмированное или погибшее на пожаре

Г) пострадавшее при пожаре лицо – это лицо, погибшее на пожаре или умершее в течение трех месяцев (90 дней) со дня происшествия от телесных повреждений (травм) полученных вследствие воздействия опасных факторов пожара

13. Ведомственный учет пожаров на ОАО «РЖД» осуществляет:

А) Федеральная служба государственной статистики

Б) Федеральное агентство железнодорожного транспорта

В) Министерство транспорта РФ

Г) нет верного варианта ответа

14. Выберите правильное утверждение. 1. Пожары, происшедшие в зданиях энергетических предприятий, арендуемых сторонними организациями, расследуются комиссией, создаваемой арендаторами. 2. Обязательной частью акта расследования пожара на объекте энергетики являются мероприятия, направленные на предотвращение аналогичных пожаров.

А) верно только 1
Б) верно только 2
В) оба верны
Г) оба не верны

15. Официальный статистический учет пожаров и их последствий в Российской Федерации осуществляется:

А) Федеральной службой государственной статистики
Б) управлениями противопожарной службы субъектов Российской Федерации
В) ФПС МЧС России
Г) Правительством РФ

53595. . **Определите верное суждение. 1. Оценка пожарного риска, обеспеченного на объекте защиты, рассчитывается только для объектов, на которых выявлены нарушения нормативных документов по пожарной безопасности. 2. Декларацию пожарной безопасности не обязательно подавать лично, можно просто выслать по почте.**

А) верно только 1
Б) верно только 2
В) оба верны
Г) оба не верны

53596. **Декларацию пожарной безопасности следует подавать в:**

А) орган по сертификации
Б) ГПН МЧС России
В) Ростехнадзор
Г) нет верного варианта ответа

53597. **Федеральный государственный пожарный надзор не осуществляется:**

А) на объектах защиты граждан
Б) в лесах
В) при проведении горных работ
Г) нет верного варианта ответа

53598. **Лицензирующим органом в области пожарной безопасности не является:**

А) Федеральная противопожарная служба ГПС
Б) МЧС России
В) Рослесхоз
Г) Ростехнадзор

53599. **Официальному статистическому учету подлежит:**

А) случай горения зарегистрированного автотранспортного средства
Б) пожар, возникший из-за землетрясения
В) каждое загорание
Г) пожар в здании американского посольства в Москве

Часть В

1. К основным квалификационным признакам поджога относится …

Ответ: быстрая динамика развития пожара

2. Что понимается под понятием «очаг пожара»?

Ответ: место первоначального возникновения горения

3. Быстрая локализация и тушение пожара способствует …

Ответ: сохранению очаговых признаков

Часть С

Перечислите данные для расследования и экспертизы пожаров
Ответ:

- очаг возгорания, местоположение;
- планы распространения огня, дыма;
- время начала пожара;
- сколько продолжался;
- какие материалы использовались при строительстве объекта;
- могли ли материалы воспламениться от конкретного источника;
- могло ли произойти самовозгорание при благоприятных условиях (повышение температуры, проводка);
- исправны ли приборы, оборудование, электросети;
- проходит ли объект по правилам пожарной безопасности;
- сработали ли установки пожаротушения, какой эффект;
- пожар произошел по техническим причинам или по человеческому фактору.

4. Критерии по выставлению баллов

Сводная таблица с критериями баллов	
Части	Баллы
A	40
B	40
C	20
Итого (макс. баллы)	100

Критерии оценок	
Баллы	Оценки
86-100	5
71-85	4
49-70	3
Менее 48 баллов	перезачет

Время выполнения тестовых заданий: 60 минут астрономического времени.

Приложение III.1

к программе СПО 20.02.04 «Пожарная безопасность»

КОНТРОЛЬНО-ОЦЕНОЧНЫЕ СРЕДСТВА ПРОФЕССИОНАЛЬНОГО МОДУЛЯ

ПМ.01. Выполнение работ по осуществлению караульной службы, тушению пожаров, проведению аварийно-спасательных работ

2023

Составитель:

Демиденко Сергей Владимирович, преподаватель ГБПОУ УКРТБ

Валиев Рустем Рафимович, преподаватель ГБПОУ УКРТБ

Куц Вячеслав Викторович, преподаватель ГБПОУ УКРТБ

Петров Валерий Евгеньевич, преподаватель ГБПОУ УКРТБ

Хакимова Альбина Расыховна, преподаватель ГБПОУ УКРТБ

Халикова Олеся Данисовна, преподаватель ГБПОУ УКРТБ

Паспорт комплекта контрольно-оценочных средств
Область применения

Комплект контрольно-оценочных средств предназначен для проверки результатов освоения профессионального модуля (далее ПМ) основной профессиональной образовательной программы (далее ОПОП) по специальности СПО

20.02.04 Пожарная безопасность (базовой подготовки)

код *наименование специальности (уровень подготовки)*

в части освоения основного вида профессионального модуля:
Выполнение работ по осуществлению караульной службы, тушению пожаров, проведению аварийно-спасательных работ

Организация контроля и оценки освоения программы ПМ осуществляется в соответствии с положением об экзамене (квалификационном).

Образовательные результаты и способы их проверки
Освоение профессиональных компетенций (ПК), соответствующих виду профессиональной деятельности, и общих компетенций (ОК):

Профессиональные и общие компетенции	Показатели оценки результата
1	**2**
ПК 1.1. Осуществлять караульную службу	- организовал смену караулов; - назначил состав внутреннего наряда; - назначил и определил номера боевого расчета личного состава дежурного караула; - определил порядок выезда по тревоге из подразделения.
ПК 1.2. Выполнять работы по приемке (передаче) и обслуживанию технических средств, пожарного оборудования, инструмента и средств индивидуальной защиты	- организовал занятия с личным составом дежурного караула пожарной части по тактической подготовке; - разработал методические планы занятий; - провел занятия с личным составом дежурного караула
ПК 1.3. Выполнять работы по спасению, защите, эвакуации людей и имущества из зоны пожара, оказанию первой помощи пострадавшим	- прием и обработка сообщений о пожаре; - сбор, выезд по тревоге и следование к месту вызова; - проведение разведки; - развертывание сил и средств; - ликвидация горения;

	- специальные работы; - сбор и возвращение в подразделение.
ПК1.4. Выполнять работы по тушению пожаров и проводить аварийно-спасательные работы, связанные с тушением пожаров, в том числе в составе звена газодымозащитной службы	прием сообщений о аварии; - выезд и следование к месту вызова; - проведение разведки; - аварийно-спасательные работы; - развертывание сил и средств; - ликвидация последствий аварии; - специальные работы; - сбор и возвращение в подразделение.
ПК 1.5 Выполнять работы по эксплуатации первичных средств пожаротушения и установок пожаротушения	- выполняют работы по эксплуатации первичных средств пожаротушения; - выполняют работы по эксплуатации установок пожаротушения.
ПК 1.6. Применять средства телефонной и радиосвязи	- выполняют работы по эксплуатации первичных средств пожаротушения и установок пожаротушения
ПК 1.7. Выполнять работы по защите населенных пунктов и объектов инфраструктуры от угрозы лесных (природных) пожаров	- Применяют средства телефонной и радиосвязи
Базовая подготовка	
ОК 01. Выбирать способы решения задач профессиональной деятельности применительно к различным контекстам	- ориентируется в маршруте студента по специальности; - называет основные виды работ, выполняемые при работе по специальности.
ОК 02. Организовывать собственную деятельность, выбирать типовые методы и способы выполнения профессиональных задач, оценивать их эффективность и качество.	- планирует деятельность по решению задачи в рамках заданных (известных) технологий, в том числе выделяя отдельные составляющие технологии;
ОК 03. Планировать и реализовывать собственное профессиональное и личностное развитие, предпринимательскую деятельность в профессиональной сфере, использовать знания по финансовой грамотности в различных жизненных ситуациях	- самостоятельно задает критерии для анализа рабочей ситуации на основе заданной эталонной ситуации; - планирует текущий контроль своей деятельности в соответствии с заданной технологией деятельности и определенным результатом (целью) или продуктом деятельности; - оценивает продукт своей деятельности на основе заданных критериев.
ОК 04. Эффективно взаимодействовать и работать в коллективе и команде	- эффективно взаимодействует и работает в коллективе и команде - указывает на недостаток информации, необходимой для решения задачи.
ОК 05. Осуществлять устную и письменную коммуникацию на государственном языке Российской Федерации с учетом особенностей социального и культурного контекста	- ориентируется в информационно- коммуникационных технологиях, применяемых в профессиональной деятельности.
ОК 06. Работать в коллективе и в команде, эффективно общаться с коллегами, руководством, потребителями.	- работает в коллективе и в команде; - эффективно общается с коллегами, руководством, потребителями.
ОК 07. Содействовать сохранению	- содействует сохранению окружающей среды,

окружающей среды, ресурсосбережению, применять знания об изменении климата, принципы бережливого производства, эффективно действовать в чрезвычайных ситуациях	ресурсосбережению; - применяет знания об изменении климата, принципы бережливого производства, эффективно действовать в чрезвычайных ситуациях.
ОК 08. Использовать средства физической культуры для сохранения и укрепления здоровья в процессе профессиональной деятельности и поддержания необходимого уровня физической подготовленности	- использует средства физической культуры для сохранения и укрепления здоровья в процессе профессиональной деятельности; - поддерживает необходимый уровень физической подготовленности.
ОК 09. Пользоваться профессиональной документацией на государственном и иностранном языках	- Пользуется профессиональной документацией на государственном и иностранном языках

Освоение умений и усвоение знаний:

Освоенные умения, усвоенные знания	Показатели оценки результата

1	2
Умения:	
Осуществлять службу во внутреннем наряде караула; Осуществлять службу в объектовых и специальных подразделениях федеральной противопожарной службы Государственной противопожарной службы; Выполнять обязанности пожарного; Выполнять распорядок дня дежурного караула Применять пожарное оборудование и инструмент; проводить техническое обслуживание пожарного оборудования и инструмента; Применять правила охраны труда при эксплуатации и техническом обслуживании пожарного оборудования и инструмента; Эксплуатировать средства, оборудование и инструмент в соответствии с требованиями организации-изготовителя; Проверять состояние работоспособности средств, пожарного оборудования и инструмента; Проводить работы по устранению неисправностей пожарного оборудования и инструмента; Осуществлять прием (передачу) пожарного оборудования и инструмента; Выполнять работы по приемке (передаче) и содержанию в исправном состоянии средств индивидуальной защиты и спасения; Определять необходимость, пути, порядок и способы спасения людей и имущества в зависимости от обстановки на пожаре и состояния спасаемых; Проводить спасательные работы с использованием способов и технических средств, обеспечивающих наибольшую безопасность людей, и проведением мероприятий по предотвращению паники; Определять и устранять факторы риска при спасении людей; Определять основные признаки нарушения жизненно важных функций организма человека; Оказать первую помощь пострадавшим при пожаре; Осуществлять посадку в пожарный автомобиль в соответствии с номерами табеля основных обязанностей; Проводить визуальный осмотр места вызова; Проводить развертывание сил и средств, используемых для тушения пожара; Пользоваться первичными средствами пожаротушения; Пользоваться пожарным оборудованием и инструментом, пожарным снаряжением, приспособлениями и средствами оказания первой помощи пострадавшим; Пользоваться специальной техникой и инструментом для создания минерализованных полос, противопожарных барьеров, для расчистки участков от горючих природных и строительных материалов; Содержать в постоянной готовности пожарное оборудование и инструмент, пожарное снаряжение и средства индивидуальной защиты;	- изучение распорядка дня дежурного караула пожарной части, состава и обязанностей внутреннего наряда; - эксплуатация и техническое обслуживание пожарных рукавов в пожарной части - изучение района обслуживания (выезда) пожарной части - Организация и проведение разведки, оценка создавшейся обстановки на пожаре и аварии. - Проведение расчета вероятного развития пожара на момент его локализации. - Расчет сил и средств для тушения пожара, планирование их эффективного использования. - Выбор главного направления действий по тушению пожаров. - Выявление опасных факторов пожара и принятие мер по защите личного состава от их воздействий. Определение коэффициента газообмена в помещении. - Использование средств связи и оповещения, приборы, и технические средства для сбора и обработки оперативной информации. - Передача оперативной информации на ПСЧ, ЦППС, ЭДДС, ЦУКС - Спасание пострадавшего с помощью спасательной веревки с третьего этажа учебной башни. - Выбор и применение пожарной, аварийно-спасательной и инженерной техники и оборудования для тушения пожаров и проведения аварийно-спасательных работ.

Определять зоны безопасности при проведении аварийно-спасательных работ; Проводить подъем на высоту (спуск с высоты); Вести действия по тушению пожаров в составе звена газодымозащитной службы; Проводить аварийно-спасательные работы в составе звена газодымозащитной службы; Оказывать первую помощь пострадавшим на пожаре; Ориентироваться в условиях ограниченной видимости Пользоваться первичными средствами пожаротушения, установками пожаротушения, средствами пожарной автоматики, пожарной сигнализации применять средства телефонной и радиосвязи; проводить радиообмен на пожаре с использованием позывных; - При проведении обследования лесного (природного) пожара идентифицировать основные характеристики и факторы, определяющие его поведение и распространение, необходимые для составления прогноза поведения и плана мероприятий по его тушению, самостоятельно;	
Знания:	
- организация обработки вызовов, порядок выезда и следования к месту вызова; - основные параметры характеристик районов выезда пожарных частей; - принципы и документы предварительного планирования основных действий по тушению пожаров;	- Организация службы в частях и гарнизонах пожарной охраны. - Организация деятельности пожарно-спасательного подразделения. - Организация профессиональной подготовки личного состава пожарной охраны. - Действия по тушению пожаров. - Порядок допуска личного состава пожарно-спасательных подразделений для работы на пожарах и авариях. - Подготовка и допуск личного состава к работе в СИЗОД. - Организация проведения аварийно-спасательных работ. - Аварийно-спасательные работы.
- порядок допуска личного состава пожарно-спасательных подразделений для работы на пожарах и авариях;	
-приемы и способы тушения пожаров и проведения аварийно-спасательных работ;	
- требования наставлений, указаний и других руководящих документов, регламентирующих организацию и несение караульной и гарнизонной службы; - задачи гарнизонной (территориальной) и караульной (дежурной) службы; - обязанности должностных лиц караула и лиц внутреннего наряда, порядок смены караула;	

Формы промежуточной аттестации по ОПОП при освоении профессионального модуля

Элементы модуля, профессиональный модуль	Формы промежуточной аттестации
1	**2**
МДК 01.01 . Основы караульной службы	Дифференцированный зачет
МДК 01.02 Тактика тушения пожаров.	Экзамен
МДК 01.03 Тактика аварийно-спасательных работ	Дифференцированный зачет
МДК 01.04 Пожарно-спасательная техника и оборудование	Экзамен, Дифференцированный зачет
МДК 01.05 Оказание первой помощи и психологическая подготовка	Дифференцированный зачет
УП	Портфолио
ПП	Портфолио
ПМ	**Экзамен (квалификационный)**

Приложение 1

Задания для оценки освоения умений и усвоения знаний
ЧАСТЬ А
МДК 01.01 Основы караульной службы

1. В караульном помещении температура воздуха должна быть не ниже:

а) 15 ºС
б) 18 ºС
в) 20 ºС
г) 22 ºС

2. Комплекс помещений, предназначенных для размещения личного состава подразделения пожарной охраны и пожарной техники для выполнения возложенных задач – это:

а) караульное помещение
а) пожарное подразделение
б) пожарное депо
в) пожарная часть

3. Полы в караульном помещении должны быть:

а) деревянными
а) бетонными
б) металлическими
в) линолеумом поверх любого материала

4. Для обеспечения постоянной боевой готовности пожарных автомобилей они должны находиться в закрытом, отапливаемом гараже с расчетной температурой воздуха не ниже:

а) 15 ºС
а) **16** ºС
б) 17 ºС
в) 18 ºС

5. Разведка пожара проводится непрерывно

а) с момента прибытия на пожар до его ликвидации
а) с момента прибытия на пожар до возвращения в подразделение
б) с момента выезда на пожар до его ликвидации
в) с момента получения сообщения о пожаре и до его ликвидации

6. Запрещается ли использовать специальный звуковой сигнал и проблесковые огни при следовании автомобиля не на вызов (пожар) и при возвращении в подразделение?

да
д) нет
е) нет, по усмотрению начальника караула
ж) нет, если это не опасно для участников дорожного движения

7.Что включает в себя подготовка к тушению пожаров?

а) определение структуры пожарной охраны
а) обоснование численности и дислокации пожарных подразделений

б) разработку и корректировку оперативных документов, планирующих тактическую и психологическую подготовку подразделений пожарной охраны

а) разработку мероприятий, обеспечивающих быстрое сосредоточение сил и средств на пожаре и успешное его тушение

д) всё выше перечисленное.

8.Каким нормативным документом определено понятие «Гарнизон пожарной охраны»?

а) Федеральный закон «О пожарной безопасности»

б) Приказ МЧС РФ № 467 «Об утверждении Положения о пожарно-спасательных гарнизонах»

в) Приказ МЧС РФ № 452 «Об утверждении устава подразделений пожарной охраны»

г) Приказ МЧС РФ № 444 «Об утверждении Боевого устава подразделений пожарной охраны,…»

9.Должностными лицами гарнизона пожарной охраны являются:

а) начальник гарнизона, заместитель начальника гарнизона, начальник оперативного штаба пожаротушения, начальник службы связи

б) начальник гарнизона, начальник оперативного штаба пожаротушения, начальник службы ГДЗС, начальник службы связи

в) начальник гарнизона, оперативный дежурный, начальник ГДЗС, начальник службы связи, начальник технической службы

г) **начальник гарнизона, оперативный дежурный, диспетчер гарнизона**

10.В каком нормативном документе перечислены должностные лица гарнизона пожарной охраны?

а) Федеральный закон «О пожарной безопасности»

б) Приказ МЧС РФ № 467 «Об утверждении Положения о пожарно-спасательных гарнизонах»

в) Приказ МЧС РФ № 452 «Об утверждении устава подразделений пожарной охраны»

г) Приказ МЧС РФ № 444 «Об утверждении Боевого устава подразделений пожарной охраны,…»

11.В каком случае не возможен выезд дежурного караула на пожар или аварию?

а) отсутствуют сведения заявителя (фамилия, телефон).

а) нет точных данных о пожаре или аварии (что и где).

б) отсутствует угроза людям, животным и соседним строениям, а объект не представляет собой никакой ценности.

в) отсутствует адрес места пожара или аварии

12.В гарнизонах пожарной охраны создаются следующие нештатные службы:

а) управления, ГДЗС и техническая

а) СПТ, ГДЗС и техническая

б) **управления, ГДЗС, техническая и связи**

в) СПТ, ГДЗС, техническая и связи

13.Начальником территориального гарнизона пожарной охраны назначается:

а) начальник Главного управления МЧС России

б) заместитель начальника Главного управления субъекта РФ

в) старшее должностное лицо Главного управления из числа начальствующего состава ФПС допущенное к руководству тушения пожаров
г) начальник службы пожаротушения Главного управления субъекта РФ

14.Основными задачами гарнизонной службы являются:
а) создание необходимых условий для эффективного применения сил и средств гарнизона при тушении пожаров и проведении АСР
б) создание единой системы управления силами и средствами
в) организация взаимодействия со службами жизнеобеспечения
г) организация и проведение совместных мероприятий с подразделениями гарнизона
д) **все выше перечисленные задачи**

15. Должностными лицами дежурного караулы пожарной охраны являются:
а) начальник караула, помощник начальника караула, командир отделения, водитель и пожарный
б) начальник караула, помощник начальника караула, командир отделения, водитель, пожарный и диспетчер
в) начальник караула, помощник начальника караула, командир отделения, водитель, старший пожарный, пожарный
г**) начальник караула, помощник начальника караула, командир отделения, старший инструктор по вождению пожарной машины – водитель, диспетчер, старший пожарный и пожарный.**

16.Расписание выезда подразделений пожарной охраны городского округа утверждается:
а) начальником местного гарнизона пожарной охраны
б) начальником территориального гарнизона пожарной охраны
в**) главой администрации городского округа**
г) органами местного самоуправления

17. Направление действий для успешного выполнения основной задачи, в соответствии с которым использование сил и средств подразделений обеспечивает эффективные условия для его решения называется - …

а) решительные действия на пожаре
а) основные действия на пожаре
б) **решающее направление на пожаре**
в) основное направление на пожаре

18. Спасение людей в случае угрозы их жизни, здоровью, достижение локализации и ликвидации пожара в кротчайшие сроки - …

а) **основная задача**
а) основная обязанность
б) главная задача
в) непосредственная обязанность

19. Корректировка Расписания выезда проводится …

а) по необходимости;
а) каждый год;
б) по необходимости, но не реже одного раза в год;
в) **по необходимости, но не реже одного раза в три года.**

20. Прямым начальником личному составу отделения является … .

а) начальник караула;

б) командир отделения;

в) помошник начальника караула;

г) начальник караула и командир отделения.

МДК 01.02 Тактика тушения пожаров
4 семестр

Инструкция: *выберите один правильный ответ*

21. Разведка пожара проводится

а) с момента прибытия на пожар до его ликвидации

б) с момента прибытия на пожар до возвращения в подразделение

в) **с момента сообщения о пожаре и до завершения его ликвидации**

22. Должностными лицами гарнизона пожарной охраны являются:

- начальник гарнизона, заместитель начальника гарнизона, начальник оперативного штаба пожаротушения, начальник службы связи
- начальник гарнизона, оперативный дежурный, начальник ГДЗС, начальник службы связи, начальник технической службы
- **начальник гарнизона, оперативный дежурный, диспетчер гарнизона**

23. Каким нормативным документом определено понятие «Гарнизон пожарной охраны»?

а) **Федеральный закон «О пожарной безопасности»**

б) Приказ МЧС России от 25 октября 2017 г. N 467 "Об утверждении Положения о пожарно-спасательных гарнизонах"

в) Приказ МЧС России от 16 октября 2017 г. № 444 "Об утверждении Боевого устава подразделений пожарной охраны, определяющего порядок организации тушения пожаров и проведения аварийно-спасательных работ".

г) Приказ МЧС России от 20.10.2017 N 452 (ред. от 28.02.2020) Об утверждении Устава подразделений пожарной охраны (Зарегистрировано в Минюсте России 22.03.2018 N 50452)

24. В каком случае не возможен выезд дежурного караула на пожар или аварию?

а) нет точных данных о пожаре или аварии (что горит).

б) отсутствует угроза людям, животным и соседним строениям, а объект не представляет собой никакой ценности.

в) **отсутствует адрес места пожара или аварии**

г) в любом случае

25. В каком нормативном документе перечислены должностные лица гарнизона пожарной охраны?

a. Федеральный закон «О пожарной безопасности»

b. Приказ МЧС России от 25 октября 2017 г. N 467 "Об утверждении Положения о пожарно-спасательных гарнизонах"

c. **Приказ МЧС России от 20.10.2017 N 452 (ред. от 28.02.2020). Об утверждении Устава подразделений пожарной охраны (Зарегистрировано в Минюсте России 22.03.2018 N 50452)**

d. Приказ МЧС России от 16 октября 2017 г. № 444 "Об утверждении Боевого устава подразделений пожарной охраны, определяющего порядок организации тушения пожаров и проведения аварийно-спасательных работ".

26. В гарнизонах пожарной охраны создаются следующие нештатные службы:

а) управления, ГДЗС и техническая

б) **управления, ГДЗС, техническая и связи**

в) СПТ, ГДЗС, техническая и связи

27. Согласно какого нормативного документа создаются нештатные службы гарнизона?

д) Федеральный закон «О пожарной безопасности»

е) **Приказ МЧС России от 25 октября 2017 г. N 467 "Об утверждении Положения о пожарно-спасательных гарнизонах"**

ж) Приказ МЧС России от 20 октября 2017 г. № 452 "Об утверждении Устава подразделений пожарной охраны"

з) Приказ МЧС России от 16 октября 2017 г. N 444 "Об утверждении Боевого устава подразделений пожарной охраны, определяющего порядок организации тушения пожаров и проведения аварийно-спасательных работ"

28. Основными задачами гарнизонной службы являются:

а) создание необходимых условий для эффективного применения сил и средств гарнизона при тушении пожаров и проведении АСР

б) создание единой системы управления силами и средствами

в) организация взаимодействия со службами жизнеобеспечения

г) организация и проведение совместных мероприятий всех видов пожарной охраны и аварийно-спасательных формирований, входящих в гарнизон пожарной охраны

д) **все выше перечисленные задачи**

29. Разработку Плана привлечения на территории субъекта Российской федерации осуществляет:

а) старшее должностное лицо ГПС

б) оперативный дежурный гарнизона

в) начальник территориального гарнизона

г) глава администрации

30. План гарнизонных мероприятий составляется:

а) на полгода

б) на год

в) на два года

г) раз в квартал

31. Разработку Расписания выезда подразделений пожарной охраны гарнизона на территории муниципального района, городского округа осуществляет:

а) **старшее должностное лицо ГПС**

б) оперативный дежурный гарнизона

в) начальник местного гарнизона пожарной охраны

г) глава администрации

32. В караульном помещении температура воздуха должна быть не ниже:

а) 15 ºС
б) **18 ºС**
в) 20 ºС
г) 22 ºС

33. Комплекс помещений, предназначенных для размещения личного состава подразделения пожарной охраны и пожарной техники для выполнения возложенных задач – это:

а) караульное помещение
б) пожарное подразделение
в) пожарное депо
г) пожарная часть

34. Разведка пожара проводится непрерывно

а) с момента прибытия на пожар до его ликвидации
б) с момента прибытия на пожар до возвращения в подразделение
в) с момента выезда на пожар до его ликвидации
г) постоянно

35. Стажировка в должности пожарного по месту постоянной службы, после окончания курсового обучения проводится:

а) в течении 5 дежурств в закрепленной смене
б) в течении 6 дежурств в закрепленной смене
в) в течении 7 дежурств в закрепленной смене
г) в течении 8 дежурств в закрепленной смене

36. Должностными лицами гарнизона пожарной охраны являются:

а) начальник гарнизона, заместитель начальника гарнизона, начальник оперативного штаба пожаротушения, начальник службы связи
б) начальник гарнизона, начальник оперативного штаба пожаротушения, начальник службы ГДЗС, начальник службы связи
в) начальник гарнизона, оперативный дежурный, начальник ГДЗС, начальник службы связи, начальник технической службы
г) начальник гарнизона, оперативный дежурный, диспетчер гарнизона

37. Комплекс помещений, предназначенных для размещения личного состава подразделения пожарной охраны и пожарной техники для выполнения возложенных задач – это:

а) караульное помещение
б) пожарное подразделение
в) пожарное депо
г) пожарная часть

38. Для обеспечения постоянной боевой готовности пожарных автомобилей они должны находиться в закрытом, отапливаемом гараже с расчетной температурой воздуха не ниже:

)15 ºС
)16 ºС
)17 ºС
)18 ºС

39. Подготовка личного состава подразделений ГПС включает в себя следующие виды обучения:

)специальное первоначальное обучение и подготовку личного состава дежурных смен;
)специальную подготовку по должности рядового и младшего начальствующего состава, стажировку;

)служебную подготовку среднего и старшего начальствующего состава и повышение квалификации;

)переподготовку и самостоятельную подготовку.

)все перечисленные виды

40**.** Каким нормативным документом определено понятие «Гарнизон пожарной охраны»?

)**Федеральный закон «О пожарной безопасности»**

)Приказ МЧС России от 25 октября 2017 г. N 467 "Об утверждении Положения о пожарно-спасательных гарнизонах"

)Приказ МЧС России от 20 октября 2017 г. № 452 "Об утверждении Устава подразделений пожарной охраны"

)Приказ МЧС России от 16 октября 2017 г. N 444 "Об утверждении Боевого устава подразделений пожарной охраны, определяющего порядок организации тушения пожаров и проведения аварийно-спасательных работ"

МДК 01.02 Тактика тушения пожаров
5 семестр

41. Расписание выезда подразделений пожарной охраны городского округа утверждается:

)начальником местного гарнизона пожарной охраны

)начальником территориального гарнизона пожарной охраны

)**главой администрации городского округа**

)органами местного самоуправления

42. Должностными лицами дежурного караулы пожарной охраны являются:

)начальник караула, помощник начальника караула, командир отделения, водитель и пожарный

)начальник караула, помощник начальника караула, командир отделения, водитель, пожарный и диспетчер

)начальник караула, помощник начальника караула, командир отделения, водитель, старший пожарный, пожарный

)начальник караула, помощник начальника караула, командир отделения, старший инструктор по вождению пожарной машины – водитель, диспетчер, старший пожарный и пожарный.

43. В каком случае не возможен выезд дежурного караула на пожар или аварию?

)отсутствуют сведения заявителя (фамилия, телефон).

)нет точных данных о пожаре или аварии (что и где).

)отсутствует угроза людям, животным и соседним строениям, а объект не представляет собой никакой ценности.

)отсутствует адрес места пожара или аварии

44. Должностными лицами гарнизона пожарной охраны являются:

)начальник гарнизона, заместитель начальника гарнизона, начальник оперативного штаба пожаротушения, начальник службы связи

)начальник гарнизона, начальник оперативного штаба пожаротушения, начальник службы ГДЗС, начальник службы связи

)начальник гарнизона, оперативный дежурный, начальник ГДЗС, начальник службы связи, начальник технической службы

)**начальник гарнизона, оперативный дежурный, диспетчер гарнизона**

45. Индивидуальное обучение водителей проводится

)в течение 7 дней по 6 часов ежедневно
)**в течение 8 дней по 6 часов ежедневно**
)в течение 9 дней по 6 часов ежедневно
)в течение 10 дней по 6 часов ежедневно

46. К горючим твердым веществам относятся:
а) асбест
б) цемент
в) **уголь**
г) известь

47.Теплота, выделяющаяся при сгорании единицы вещества, имеет размерность:
а) кДж / м
б) **кДж / кг**
в) кДж / с
г) кДж / л

48. Условия возникновения воспламенения:
а) горючее вещество, кислород
б) источник воспламенения, кислород
в) **горючее вещество, окислитель, источник воспламенения**
г) горючее вещество, восстановитель, источник воспламенения

49. К горючим жидкостям относятся:
а) соляная кислота
б) уксусная кислота
в) водный раствор аммиака
г) **этиловый спирт**

50. Наиболее доступным, дешевым и безвредным средством тушения пожара является:
а) уксусная кислота
б) нашатырный спирт
в) **вода**
г) раствор щелочи

51. Пеноэмульсии имеют кратность:
а) $K < 3$
б) $3 < K < 20$
в) $20 < K < 200$
г) **$K = 200$**

52. Продукты неполного сгорания органических веществ:
а) альдегиды, кетоны
б) SO_3, H_2O
в) CO_2, H_2O
г) **CO_2**

53. Процесс ускорения реакции окисления газообразных веществ и переход её в горение называется:
а) **тлением**
б) мерцанием

в) самовоспламенением
г) сиянием

54. К минеральным относятся масла:
а) **трансформаторное**
б) хлопковое
в) льняное
г) оливковое

55. Линейная скорость выгорания жидкости – её количество, выгорающее за единицу времени:
а) из единицы объема жидкости
б) **с единицы площади поверхности жидкости**
в) по высоте слоя жидкости
г) по ширине слоя жидкости

56. Высокая огнетушащяя эффективность воды обусловлена:
а) низкой энергоемкостью воды при нагревании
б) **высокой энергоемкостью воды при нагревании**
в) средней энергоемкостью воды при нагревании
г) нулевой энергоемкостью воды при нагревании

57. Пенообразователи представляют собой концентрированные водные растворы:
а) **поверхностно активных веществ**
б) неорганических кислот
в) органических кислот
г) щелочей

58. Горючие вещества не способны к горению:
а) в воздухе
б) **в азоте**
в) в кислороде
г) в озоне

59. К растительным относятся масла:
а) соляровое
б) **конопляное**
в) машинное
г) дизельное

60. С увеличением скорости ветра скорость выгорания жидкости:
а) уменьшается
б) **увеличивается**
в) не меняется
г) усредняется

МДК 01.03 Тактика аварийно-спасательных работ

Инструкция: *выберите один правильный ответ*

61. Разведка пожара проводится
г) с момента прибытия на пожар до его ликвидации
д) с момента прибытия на пожар до возвращения в подразделение
е) **с момента сообщения о пожаре и до завершения его ликвидации**

62. Должностными лицами гарнизона пожарной охраны являются:

- начальник гарнизона, заместитель начальника гарнизона, начальник оперативного штаба пожаротушения, начальник службы связи
- начальник гарнизона, оперативный дежурный, начальник ГДЗС, начальник службы связи, начальник технической службы
- **начальник гарнизона, оперативный дежурный, диспетчер гарнизона**

63. Каким нормативным документом определено понятие «Гарнизон пожарной охраны»?

г) **Федеральный закон «О пожарной безопасности»**

д) Приказ МЧС России от 25 октября 2017 г. N 467 "Об утверждении Положения о пожарно-спасательных гарнизонах"

е) Приказ МЧС России от 16 октября 2017 г. № 444 "Об утверждении Боевого устава подразделений пожарной охраны, определяющего порядок организации тушения пожаров и проведения аварийно-спасательных работ".

г) Приказ МЧС России от 20.10.2017 N 452 (ред. от 28.02.2020) Об утверждении Устава подразделений пожарной охраны (Зарегистрировано в Минюсте России 22.03.2018 N 50452)

64. В каком случае не возможен выезд дежурного караула на пожар или аварию?

д) нет точных данных о пожаре или аварии (что горит).

е) отсутствует угроза людям, животным и соседним строениям, а объект не представляет собой никакой ценности.

ж) **отсутствует адрес места пожара или аварии**

з) в любом случае

65. В каком нормативном документе перечислены должностные лица гарнизона пожарной охраны?

e. Федеральный закон «О пожарной безопасности»

f. Приказ МЧС России от 25 октября 2017 г. N 467 "Об утверждении Положения о пожарно-спасательных гарнизонах"

g. **Приказ МЧС России от 20.10.2017 N 452 (ред. от 28.02.2020). Об утверждении Устава подразделений пожарной охраны (Зарегистрировано в Минюсте России 22.03.2018 N 50452)**

h. Приказ МЧС России от 16 октября 2017 г. № 444 "Об утверждении Боевого устава подразделений пожарной охраны, определяющего порядок организации тушения пожаров и проведения аварийно-спасательных работ".

66. В гарнизонах пожарной охраны создаются следующие нештатные службы:

г) управления, ГДЗС и техническая

д) **управления, ГДЗС, техническая и связи**

е) СПТ, ГДЗС, техническая и связи

67. Согласно какого нормативного документа создаются нештатные службы гарнизона?

и) Федеральный закон «О пожарной безопасности»

к) **Приказ МЧС России от 25 октября 2017 г. N 467 "Об утверждении Положения о пожарно-спасательных гарнизонах"**

л) Приказ МЧС России от 20 октября 2017 г. № 452 "Об утверждении Устава подразделений пожарной охраны"

м) Приказ МЧС России от 16 октября 2017 г. N 444 "Об утверждении Боевого устава подразделений пожарной охраны, определяющего порядок организации тушения пожаров и проведения аварийно-спасательных работ"

68. Основными задачами гарнизонной службы являются:

е) создание необходимых условий для эффективного применения сил и средств гарнизона при тушении пожаров и проведении АСР

ж) создание единой системы управления силами и средствами

з) организация взаимодействия со службами жизнеобеспечения

и) организация и проведение совместных мероприятий всех видов пожарной охраны и аварийно-спасательных формирований, входящих в гарнизон пожарной охраны

к) **все выше перечисленные задачи**

69. Разработку Плана привлечения на территории субъекта Российской федерации осуществляет:

д) старшее должностное лицо ГПС

е) оперативный дежурный гарнизона

ж) начальник территориального гарнизона

з) глава администрации

70. План гарнизонных мероприятий составляется:

д) на полгода

е) на год

ж) на два года

з) раз в квартал

71. Разработку Расписания выезда подразделений пожарной охраны гарнизона на территории муниципального района, городского округа осуществляет:

д) **старшее должностное лицо ГПС**

е) оперативный дежурный гарнизона

ж) начальник местного гарнизона пожарной охраны

з) глава администрации

72. В караульном помещении температура воздуха должна быть не ниже:

д) 15 ^{o}C

е) **18 ^{o}C**

ж) 20 ^{o}C

з) 22 ^{o}C

73. Комплекс помещений, предназначенных для размещения личного состава подразделения пожарной охраны и пожарной техники для выполнения возложенных задач – это:

д) караульное помещение

е) пожарное подразделение

ж) пожарное депо

з) пожарная часть

74. Разведка пожара проводится непрерывно

д) с момента прибытия на пожар до его ликвидации

е) с момента прибытия на пожар до возвращения в подразделение

ж) с момента выезда на пожар до его ликвидации

з) постоянно

75. Стажировка в должности пожарного по месту постоянной службы, после окончания курсового обучения проводится:

д) в течении 5 дежурств в закрепленной смене
е) в течении 6 дежурств в закрепленной смене
ж) в течении 7 дежурств в закрепленной смене
з) в течении 8 дежурств в закрепленной смене

76. Должностными лицами гарнизона пожарной охраны являются:

д) начальник гарнизона, заместитель начальника гарнизона, начальник оперативного штаба пожаротушения, начальник службы связи
е) начальник гарнизона, начальник оперативного штаба пожаротушения, начальник службы ГДЗС, начальник службы связи
ж) начальник гарнизона, оперативный дежурный, начальник ГДЗС, начальник службы связи, начальник технической службы
з) начальник гарнизона, оперативный дежурный, диспетчер гарнизона

77. Комплекс помещений, предназначенных для размещения личного состава подразделения пожарной охраны и пожарной техники для выполнения возложенных задач – это:

д) караульное помещение
е) пожарное подразделение
ж) пожарное депо
з) пожарная часть

78. В каком случае не возможен выезд дежурного караула на пожар или аварию?

а) нет точных данных о пожаре или аварии (что горит).
б) отсутствует угроза людям, животным и соседним строениям, а объект не представляет собой никакой ценности.
в) **отсутствует адрес места пожара или аварии**
г) в любом случае

79 В каком нормативном документе перечислены должностные лица гарнизона пожарной охраны?

а) Федеральный закон «О пожарной безопасности»
б) Приказ МЧС России от 25 октября 2017 г. N 467 "Об утверждении Положения о пожарно-спасательных гарнизонах"
в) **Приказ МЧС России от 20.10.2017 N 452 (ред. от 28.02.2020). Об утверждении Устава подразделений пожарной охраны (Зарегистрировано в Минюсте России 22.03.2018 N 50452)**
г) Приказ МЧС России от 16 октября 2017 г. № 444 "Об утверждении Боевого устава подразделений пожарной охраны, определяющего порядок организации тушения пожаров и проведения аварийно-спасательных работ".

80. В гарнизонах пожарной охраны создаются следующие нештатные службы:

а) управления, ГДЗС и техническая
б) **управления, ГДЗС, техническая и связи**

МДК.01.04 Пожарно- спасательная техника и оборудование

81. Условный проход пожарной колонки составляет:

1. 100 мм.
2. **125 мм.**

3. 150 мм.

82. Пожарный насос ПН-40 УВ. Главный параметр 40 это:
5. 40 м.вод.ст.
6. 40 н/м
7. 40 м^3/с (л/с)

83. Испытание всасывающих рукавов производится:
1. Раз в месяц
2. Раз в квартал
3. Раз в 6 месяцев

84. В маркировке боевой одежды пожарных и снаряжения номер пожарной части наносится:
1. На спине пожарного.
2. На каске спереди и сзади.
3. На пожарном спасательном поясе.

85. Для забора воды из подземного пожарного гидранта используют:
1. ВС-125, Г-600А, пожарную колонку, всасывающие рукава, ТОК-200.
2. Пожарную колонку, ВС-125, всасывающие и напорные рукава.
3. СВ-125, Г-600А, пожарную колонку, всасывающие и напорные рукава.

86. Спасательные верёвки испытывают:
1. 2 раза в месяц, после каждого ремонта, перед каждым применением.
2. 2 раза в год, после пожара, после каждого ремонта и перед постановкой в боевой расчет.
3. 2 раза в год, после каждого ремонта, перед каждым занятием и при постановке в боевой расчёт.

87. Комплекс помещений, предназначенных для размещения личного состава подразделения пожарной охраны и пожарной техники для выполнения возложенных задач – это:
1. караульное помещение
2. пожарная команда
3. пожарное депо

88. К снаряжению пожарного относится:
1. Спасательный пояс и карабин.
2. Спасательный пояс, карабин и кобура с поясным топором.
3. Каска, БОП, ППС, карабин, кобура с поясным топором, ручные пожарные лестницы.

89. Как классифицируются пожарные рукава, предназначенные для подвода огнетушащих средств от открытого водоисточника к патрубку насоса?
1. Напорные.
2. Рабочие.
3. Всасывающие.

90. Пропускная способность СВ-125 равна:
1. 13.3 л/с.
2. 20 л/с.
3. 40 л/с.

91. Какой ручной пожарный ствол имеет диаметр спрыска 13 мм?
1. РСК-50.

2. РС- 70.
3. СВП-4.

92. Как проводится проведение периодических испытаний напорно-всасывающих пожарных рукавов?

1. Проверка прочности и герметичности рукава под избыточным давлением и при вакууме.

2. Проверка прочности рукава натяжением с помощью динамометра.
3. Проверка исправности рукава внешним осмотром.

93. Боевая одежда пожарного классифицируется по:

1. Степени защиты, климатическому исполнению, виду покрытия и типоразмерам.
2. Цвету, огнестойкости и материалу исполнения .
3. Длине, ширине и разметке.

94. Существует 2 типа багров пожарных:

1. Большой и малый.
2. Тяжёлый и лёгкий.
3. **Металлический и насадной.**

95. Спасательные средства подразделяются на:

1. **Групповые и индивидуальные.**
2. Групповые и специальные.
3. Индивидуальные и стационарные.

96. Карабин пожарный испытывают:

1. 1 раз в месяц.
2. **1 раз в год и перед постановкой в боевой расчет.**
3. 1 раз в год, перед постановкой в боевой расчет и перед каждым применением.

97. Двойная цветная просновка пожарных рукавов обозначает:

1. Материал, из которого изготовлен рукав.
2. Твёрдость рукава.
3. **Усиленный к напору рукав.**

98. Тремя цветными просновками обозначаются рукава:

1. Нормальные.
2. **Повышенной прочности.**
3. Магистральные.

99. К напорным патрубкам пожарного насоса подсоединяются:

1. Напорно-всасывающие рукава.
2. **Рукава магистральной линии.**
3. Рукава рабочей линии.

100. Спасательную верёвку испытывают нагрузкой 350 кг:

1. В течение 3-5 секунд
2. В течение 3 минут
3. **В течение 5 минут**

МДК.01.05 Оказание первой помощи и психологическая подготовка

Оказание первой помощи и психологическая подготовка

101. Предельные значения опасных факторов, влияющих на организм человека в профессии пожарного это

1. **повышенная температура, токсичные продукты горения, пониженная концентрация кислорода**
2. радиоактивное излучение, бактериальные токсины
3. вышеперечисленное

102.Почему нельзя отрывать ноги друг от друга, оказавшись в поле напряжения шага

1. **потому что между ногами возникает напряжение шага равное разности потенциалов, под которыми находятся ноги**
1. потому что стекание тока определяется размером шага
2. потому что напряжение шага возникает из-за распределения электрического поля в радиусе 10 м.

103. Что относится к группе поражающих факторов

1. физические факторы, химические факторы
2.**психофизические факторы, химические факторы, физические факторы, биологические факторы**
3. нет правильного ответа

104.Венозное кровотечение характеризуется:

1. мелкоточечным кровотечением
1. **темно-вишневым цветом и медленной** скоростью истекания из поврежденного сосуда
2. ярко-алым цветом и «фонтанирующей» струей из поврежденного кровеносного сосуда

105. Три главных признака терминального состояния

1. отсутствие сознания; сильные боли в области сердца; широкие, не реагирующие на свет зрачки;
2. отсутствие пульса на сонной артерии; помутнение роговицы и появление феномена "кошачьего зрачка"; стеклышко, поднесенное ко рту, не запотевает;
3**. отсутствие сознания; отсутствие пульса** на сонной артерии; широкие, не реагирующие на свет зрачки;

106. У пострадавшего в автомобильной катастрофе определили артериальное кровотечение из раны верхней конечности. Какие остановки артериального кровотечения можно применить?

1.**прижать кровеносный сосуд на участке его протяжения, максимальное** сгибание конечности поврежденного участка
2.наложение жгута, давящей повязки, транспортной шины
3. наложение жгута, давящей повязки, максимальное сгибание конечности поврежденного участка

107. При оказании первой медицинской помощи пострадавшему, который получил термический ожог нельзя

1. давать обезболивающее;
2. накладывать стерильную повязку;
3. **обрабатывать место ожога** перекисью водорода.

108.Негативное воздействие на человека, которое приводит к ухудшению самочувствия или заболеваниям, называется

1. опасность

2. травмирующий фактор
3. **вредный фактор**

109.При синдроме длительного сдавливания конечностей необходимо в первую очередь:
1. немедленно вытащить конечности пострадавшего из-под сдавливающего предмета
1. **наложить жгут на конечности перед поднятием сдавливающего предмета**
2. ввести обезболивающее средство

110. При переломе позвоночника, больного необходимо транспортировать:
1. на носилках как можно быстрее
2. с помощью подручных материалов
3. на ровной твердой поверхности

111. При использовании метода искусственного дыхания пострадавшему производят вдувания «рот – в рот»:
1. до тех пор пока грудная клетка не начнет подниматься самостоятельно
1. до восстановления кровообращения
2. до появления пульса на сонной артерии, и самостоятельного дыхания

112.Признаки биологической смерти:
1.расширенные зрачки;
2. отсутствие пульса на сонной артерии;
3. **помутнение роговицы и появление феномена "кошачьего зрачка";**

113.Какие параметры микроклимата могут вызвать тепловой удар?
1. высокая t
2. высокая t и скорость давления воздуха
3. **высокая t и высокая влажность**
4. высокая влажность и высокое атмосферное давление

114. На что затрачивается основная часть энергии человека?
1. **теплообмен с окружающей средой**
2. нервно-эмоциональное напряжение
3. на обмен веществ

115.Артериальное кровотечение характеризуется:
1.ярко-алым цветом и «фонтанирующей» струей из поврежденного кровеносного сосуда
2.мелкоточечным кровоизлиянием
3.темно-вишневым цветом и медленной скоростью из поврежденного сосуда

116.Гипоксия сопровождается следующими симптомами:
1) головная боль, головокружение, тошнота, синюшность,
потеря сознания;
2) неритмичное дыхание, нарушение обмена веществ,
мышечная дрожь;
3) **головная боль, замедленная реакция, нарушение**
нормальной работы, органов слуха и зрения.

117.При нормировании параметров микроклимата категорирование работ
по тяжести выполняется по:

1.определению норм t воздуха, скорости движения воздуха,
влажности;
2.по затратам энергии в единицу времени;
3.определению норм t воздуха, скорости движения воздуха,
влажности; по затратам энергии в единицу времени

118.Длительное воздействие высокой температуры особенно в сочетании с
повышенной влажностью может привести к ...:
1 гипотермии;
2 гипоксия
3 **гипертерм**ия;

119.Конвективный теплообмен это:

1. **замещение менее плотного** воздуха, более теплым;
2. передача теплоты от тела с более высокой t к телу сболее низкой t;
3. процесс затрат энергии на испарение, приводящее

120. Оптимальное соотношение вдохов искусственной вентиляции легких (ИВЛ) и ритма
надавливаний на грудину при реанимации одним спасателем:
1. на 1 вдох - 5 надавливаний;
2. на 2 вдоха - 15 надавливаний;
3. **на 1 вдох - 10 надавливаний**;

121. Обстановка на определенной территории, сложившаяся в результате аварии, опасного природного явления, катастрофы, стихийного или иного бедствия, которое может повлечь за собой человеческие жертвы, ущерб здоровью людей или окружающей среде, значительные материальные потери и нарушение условий жизнедеятельности людей это…

а) **экстремальная ситуация**
а) **чрезвычайная ситуация**
а) **критическая ситуация**
б) **кризисная ситуация**

122. Какой основной кризисный период жизни может быть выражен фразой: «Я меняю смысл»?

а) пубертатный (13-15 лет)
а) **кризис самоопределения (29-33 года)**
а) кризис второй половины жизни (45-55 лет)
б) кризис зрелого возраста (57-65 лет)

123. Экстремальная психология (ЭП) — отрасль психологической науки, изучающая…

1. **общие психологические закономерности жизни и деятельности человека в измененных (непривычных) условиях существования.**
2. психику в ее развитии и проявлении в различных видах деятельности.
3. психологические особенности и закономерности поведения и деятельности, обусловленные их включением в социальные группы, а также психологический характеристики самих этих групп.
4. острые стрессовые реакции.

124. Внезапно возникшая ситуация, угрожающая или субъективно воспринимающаяся человеком как угрожающая жизни, здоровью, личностной целостности, благополучию.

а) **экстремальная ситуация**
а) **чрезвычайная ситуация**
а) **критическая ситуация**
б) **кризисная ситуация**

125. Определите соответствия по видам чрезвычайных ситуаций (ЧС):

1.	медленно распространяющиеся	А.	внезапное разрушение сооружений и зданий
1.	Конфликтные	А.	истощение природных ресурсов
2.	ЧС техногенного характера	Б.	террористические акты
3.	ЧС природного (естественного) характера	В.	землетрясения

Ответ: 1Б, 2В, 3А, 4Г

126. Какой основной кризисный период жизни может быть выражен фразой: «Я ищу смысл»?

а) **пубертатный (13-15 лет)**
а) кризис самоопределения (29-33 года)
а) кризис второй половины жизни (45-55 лет)
б) кризис зрелого возраста (57-65 лет)

127. К какой группе субъектов экстремальной ситуации относятся люди изолированные в очаге чрезвычайной ситуации (заложники, люди под завалами, на крышах затопленных домов и т.д.)

1. **жертвы**
2. **пострадавшие**
3. **свидетели**
4. **наблюдатели**

128. Стресс - это…

1. тот заряд бодрости, который помогает нам справиться с делами в срок. Без него наша жизнь была бы серой и скучной.
2. эмоционально-стрессовые состояния, связанные с отрицательными переживаниями и имеющие ослабляющую, деструктивную силу
3. **неспецифическая ответная реакция организма на, различного рода, раздражители, помогающая ему приспособиться к изменяющимся условиям.**
4. г) отклик организма на опасность

129. «Первоначальный отклик нашего организма на опасность или угрозу, возникающий для того, чтобы помочь нам справиться с ситуацией», относится к какой стадии развития стрессовой ситуации?

1. **к первой стадии тревоги**

2. ко второй стадии сопротивления
3. к третьей стадии истощения
4. к четвертой стадии восстановления

130. Копинг-механизмы относятся к…

1. бессознательным поведенческим реакциям на стресс
2. **осознанным поведенческим реакциям на стресс**
3. острым стрессовым реакциям
4. стрессорам

131. Дистресс - это…

1. тот заряд бодрости, который помогает нам справиться с делами в срок. Без него наша жизнь была бы серой и скучной.
2. **эмоционально-стрессовые состояния, связанные с отрицательными переживаниями и имеющие ослабляющую, деструктивную силу**
3. неспецифическая ответная реакция организма наразличного рода, раздражители, помогающая ему приспособиться к изменяющимся условиям.
4. г) стимул, который побуждается человека к реакции борьбы или бегства

132.На какой стадии развития стрессовой ситуации энергия исчерпана, физиологическая и психологическая защиты оказываются сломленными, человек не имеет больше возможности сопротивляться стрессу.

1. на первой стадии тревоги
2. на второй стадии сопротивления
3. **на третьей стадии истощения**
4. на четвертой стадии восстановления

133.Эустресс - это…

1. **тот заряд бодрости, который помогает нам справиться с делами в срок. Без него наша жизнь была бы серой и скучной.**
2. неспецифическая ответная реакция организма наразличного рода, раздражители, помогающая ему приспособиться к изменяющимся условиям.
3. эмоционально-стрессовые состояния, связанные с отрицательными переживаниями и имеющие ослабляющую, деструктивную силу
4. стимул, который побуждается человека к реакции борьбы или бегства

134.На какой стадии развития стрессовой ситуации активность физиологических процессов резко снижается, все ресурсы расходуются оптимально — организм готов к длительной борьбе за жизнь, его устойчивость к различным воздействиям повышена.

1. на первой стадии тревоги
2. **на второй стадии сопротивления**
3. на третьей стадии истощения
4. на четвертой стадии восстановления

135. Отметьте основные механизмы формирования толпы.

а) любопытство
2. циркулярная реакция
3. слухи
4. паника

136. Установите правильную последовательность этапов формирования толпы.

1. образование ядра толпы
2. активизация индивидов через возбуждение
3. появление нового общего объекта внимания
4. процесс кружения

Ответ: а, г, в, б

137. Какие типы темперамента человека менее устойчивы к стрессу?

1. сангвиник
2. флегматик
3. **холерик**
4. **меланхолик**

138. На каком этапе динамики переживания травматической ситуации человек пытается обвинять в произошедшем тех, кто прямо или косвенно имел отношение к травматическому событию?

1. фаза отрицания или шока
2. **фаза агрессии и вины**
3. фаза депрессии
4. фаза исцеления

139.На каком этапе динамики переживания травматической ситуации человек принимает свое прошлое и обретает новый смысл жизни: «То, что случилось, действительно было, я не могу этого измениться могу измениться сам и продолжать жизнь, несмотря на травму»?

1. фаза отрицания или шока
2. фаза агрессии и вины
3. фаза депрессии
4. **фаза исцеления**

140. Какой основной принцип оказания экстренной психологической помощи?

1. Позаботься о собственной безопасности
2. **Не навреди**
3. Вызови скорую помощь
4. Не оставляй человека одного

ЧАСТЬ В

МДК 01.01 Основы караульной службы

1. Заполнить.

Путевка для выезда на пожар (вызов)

Для выезда караула (отделения) _____
(наименование подразделения)

_____

1. Место вызова (пожара), адрес _____
2. Что горит _____
3. Время получения извещения _____ час. _____ мин.
4. Фамилия и № телефона заявителя _____

_____
(подпись дежурного диспетчера (радиотелефониста)

«__»_____20 __ г.

Ответ: Путевка для выезда на пожар (вызов)

Для выезда караула (отделения) _____1 караула ПЧ-6_____
(наименование подразделения)

_____

1. Место вызова (пожара), адрес __г. Уфа_,ул. Г.Горбатова 1_____
2. Что горит __трава_____
3. Время получения извещения ___15___ час. ___27_____ мин.
4. Фамилия и № телефона заявителя Сидоров В.А. 225-25-25_

_____Петрова А.С._____
(подпись дежурного диспетчера (радиотелефониста)

«_10»___06__20 13_ г.

2. Указать порядок построения дежурного караула пожарной части

Ответ:

Ответ:

		В	П	П	ПФ

НК	ПНК	КО	П	П	Д

3. Записать порядок допуска пожарного к выполнению своих прямых обязанностей на пожаре.

Ответ:

1	Индивидуальное обучение
2	Сдача зачета и допуск к работе на пожаре с ограничениями
3	Курсовое обучение
4	Стажировка в должности
5	Сдача зачета и допуск к самостоятельной работе в должности без ограничений

4. Записать последовательность видов действий по тушению пожара и проведению аварийно-спасательных работ

Ответ:

А	Прием и обработка сообщения о пожаре
Б	Выезд и следование на пожар
В	Разведка места пожара
Г	Аварийно-спасательные работы, связанные с тушением пожара
Д	Развертывание сил и средств
Е	Ликвидация горения
Ж	Специальные работы
З	Сбор и возвращение к месту постоянного расположения

5. Записать порядок проверки состояния организации оперативно-тактической деятельности пожарно-спасательного подразделения

Ответ:

1	Проверка выполнения норматива ПСП «Сбор и выезд караула в составе двух и более отделений»
2	Проверка экипировки личного состава одеждой и снаряжением пожарного
3	Проверка знаний личным составом своих функциональных обязанностей
4	Проверка состояния пожарной техники и пожарно-технического вооружения, проведение и сроки испытаний ПТВ
5	Проверка наличия и правильность ведения служебной документации

6. Записать последовательность вывода пожарного автомобиля (ПА) с расчета для проведения планового ТО - 1.

Ответ:

1	При смене караулов, информировать начальника пожарной части о проведении планового ТО - 1 ПА.
2	Сообщить на ЦППС о выводе с расчета пожарного автомобиля на плановое ТО - 1
3	При утвердительном ответе ЦППС, вывести ПА на ТО-1 и ввести в расчет резервный пожарный автомобиль

7. Записать последовательность ввода пожарного автомобиля (ПА) в расчет после проведения планового ТО - 1.

Ответ:

1	Выслушать доклад старшего техника пожарной части о завершении всех регламентных работ ТО - 1 ПА
2	Сообщить на ЦППС о готовности ввода в расчет пожарного автомобиля
3	При утвердительном ответе ЦППС, ввести в расчет обслуженный ПА

8. Корректировка Расписания выезда Гарнизона пожарной охраны проводится … .
Ответ: по необходимости, но не реже 1 раза в 3 года.

МДК 01.02 Тактика тушения пожаров
4 семестр

Инструкция: *продолжите предложение*
9. При смене караулов команду диспетчеру «Отбой» подает … .

Ответ: Начальник подразделения (ПЧ).

Инструкция: *продолжите предложение одним словом*
10. Процесс побуждения себя или других к деятельности – это:

Ответ: Мотивация.

Инструкция: *продолжите предложение*
11. Прямым начальником личному составу караула является …

Ответ: Начальник караула.

Инструкция: *продолжите предложение одним словом*
12. Процесс правового воздействия, осуществляемый руководителем на основе власти - это:

Ответ: Руководство.
Инструкция: *закончите предложение*
13. Непосредственным начальником личному составу караула является …

Ответ: Помощник начальника караула

Инструкция: *продолжите предложение одним словом*
14. Планирование, организация, мотивация и контроль – это процесс …

Ответ: Управление.

Инструкция: *продолжите предложение*
15. Курсовое обучение пожарного проводится в … .

Ответ: В учебном пункте (центре) пожарной охраны.

Инструкция: *продолжите предложение*
16. Решающие направление боевых действий … .

Ответ: это направление боевых действий, на котором использование сил и средств пожарной охраны в данный момент времени обеспечивает наилучшие условия решения основной боевой задачи.

МДК 01.02 Тактика тушения пожаров
5 семестр

Инструкция: *продолжите предложение*

17.Тушение пожаров … .

Ответ: «это боевые действия, направленные на спасение людей, имущества и ликвидацию пожаров.

Инструкция: *продолжите предложение*

18. Локализация пожара « … .

Ответ: «это стадия тушения пожара, на котором отсутствует или ликвидирована угроза людям и животным, прекращено распространение пожара и созданы условия для его ликвидации имеющимися силами и средствами.

Инструкция: *продолжите предложение*

19. Ликвидация пожара « … .

Ответ: «это стадия тушения пожара, на которой прекращено горение и устранена условия для его самопроизвольного возникновения.

Инструкция: *продолжите предложение*

20. Боевая позиция « … .

Ответ: «это место расположения сил средств пожарной охраны, осуществляющих непосредственное ведение боевых действий по спасению людей и имущества, подачи огнетушащих веществ, выполнению специальных работ на пожаре.

Инструкция: *продолжите предложение*

21. Тыл на пожаре « … .

Ответ: «силы и средства пожарной охраны, обеспечивающие ведение боевых действий на боевых позициях.

Инструкция: *продолжите предложение*

22. Разведка ведется « … .

Ответ: «непрерывны с момента выезда на пожар и до его ликвидация.

Инструкция: *Записать последовательность*

23. Виды действий по тушению пожара и проведению аварийно-спасательных работ

1	
2	
3	
4	
5	
6	
7	
8	

Ответ:

1.	Прием и обработка сообщения о пожаре
2.	Выезд и следование на пожар
3.	Разведка места пожара
4.	Аварийно-спасательные работы, связанные с тушением пожара
5.	Развертывание сил и средств
6.	Ликвидация горения
7.	Специальные работы
8.	Сбор и возвращение к месту постоянного расположения

Инструкция: *Записать последовательность*

24. Вывод пожарного автомобиля с расчета для проведения планового ТО - 1.

1	
2	
3	

Ответ:

1	При смене караулов, информировать начальника пожарной части о проведении планового ТО - 1 ПА.
2	Сообщить на ЦППС о выводе с расчета пожарного автомобиля на плановое ТО - 1
3	При утвердительном ответе ЦППС, ввести в расчет резервный пожарный автомобиль

МДК 01.03 Тактика аварийно-спасательных работ

Инструкция: *продолжите предложение*

25. При смене караулов команду диспетчеру «Отбой» подает … .

Ответ: Начальник подразделения (ПЧ).

Инструкция: *продолжите предложение одним словом*

26. Процесс побуждения себя или других к деятельности – это:

Ответ: Мотивация.

Инструкция: *продолжите предложение*

27. Прямым начальником личному составу караула является …

Ответ: Начальник караула.

Инструкция: *продолжите предложение одним словом*

28. Процесс правового воздействия, осуществляемый руководителем на основе власти - это:

Ответ: Руководство.

Инструкция: *закончите предложение*

29. Непосредственным начальником личному составу караула является …

Ответ: Помощник начальника караула

Инструкция: *продолжите предложение одним словом*

30. Планирование, организация, мотивация и контроль – это процесс …

Инструкция: *продолжите предложение*

31. При смене караулов команду диспетчеру «Отбой» подает … .

Ответ: Начальник подразделения (ПЧ).

Инструкция: *продолжите предложение одним словом*

32. Процесс побуждения себя или других к деятельности – это:

Ответ: Управление.

МДК.01.04 Пожарно- спасательная техника и оборудование

33. Определить время работы автоцистерны АЦ 3,0-40 при подаче воды стационарным лафетным стволом ПЛС-20 с диаметром насадка 28 мм при напоре 0,6 мПа.
Ответ: 2,4 мин;
34. Рассчитать расход воды при подаче ручным пожарным стволом РС-70 от автоцистерны ёмкостью 6000 л, если в схеме 4 рукава д77 и 1 д51, а тушение продолжалось 18 минут (1080 сек).
Ответ: 5,2 л/сек;
35. Рассчитайте точный напор насоса ПН-40 при подаче 1 ствола РС-70 при рабочем давлении.
Ответ: 40 м в ст;
36. Определите количество рукавов и объём в них воды при тушении пожара насосом ПН-40 стволом РС-70 с длиной магистральной линии 60 м.
Ответ: 4 маг. и 1 раб. рук. линий; 410 л;
37. Определите тип рукавов, используемых при постановке автоцистерны на пожарный гидрант, если рабочее давление в системе водоснабжения 0,1 мПа.
Ответ: 2 напорно-всасывающих;
38. Определить время работы автоцистерны АЦ 3,0-40 при подаче воды стационарным лафетным стволом ПЛС-20 с диаметром насадка 28 мм при напоре 0,6 мПа.
Ответ: 2,4 мин;
39. Рассчитать расход воды при подаче ручным пожарным стволом РС-70 от автоцистерны ёмкостью 6000 л, если в схеме 4 рукава д77 и 1 д51, а тушение продолжалось 18 минут (1080 сек).
Ответ: 5,2 л/сек;

40.Рассчитайте точный напор насоса ПН-40 при подаче 1 ствола РС-70 при рабочем давлении.
Ответ: 40 м в ст;

МДК.01.05 Оказание первой помощи и психологическая подготовка

Инструкция: дополните предложение недостающим словом

41. Первая медицинская помощь при поражении человека электротоком должна начинаться с принятия необходимых мер по облегчению _____.

Ответ: дыхания

Инструкция: ответы необходимо указать в именительном падеже

42. Дополните меры первой помощи, которую следует оказать на месте пострадавшему от отморожения при невозможности быстро доставить его в теплое помещение.
Пострадавшего накрывают тёплой одеждой и _____.

растирают под этим укрытием чистыми руками.

43. Дополните основную причину сердечной недостаточности.
Заболевания сердца; ревматические пороки; миокардиты (воспаление миокарда при различных заболеваниях) ;_____.

длительная перегрузка сердечной мышцы, приводящая к её переутомлению.

44. На сколько процентов окружающая среда влияет на состояние здоровья населения?

Ответ: 20%

Инструкция: ответы необходимо указать в алфавитном порядке через запятую в единственном числе

45. Дополните меры медицинской помощи, которые необходимы при отравлении ядохимикатами.

Пострадавшего необходимо немедленно вывести или вынести из отравленной атмосферы. Загрязнённую одежду снять, кожу обильно промыть теплой водой с мылом. Глаза протереть ватой с 2-х процентным раствором питьевой соды. При отравлении через рот пострадавшему дают выпить несколько стаканов воды с питьевой содой (1 чайная ложка на стакан воды), затем вызывают рвоту (промывают желудок). Эту процедуру повторяют 2-3 раза, после чего дают выпить еще полстакана 2- х %раствора питьевой соды с добавлением активированного угля 1 столовая ложка._____.

Затем опять вызывают рвоту, чтобы очистить желудок.

46. Что называется невосприимчивостью организма к инфекционным и неинфекционным агентам и веществам.

Ответ: иммунитет

Инструкция: ответ необходимо указать в именительном падеже

47. Процесс необратимого прекращения жизнедеятельности тканей какой-то части организма называется

Ответ: некроз

Инструкция: ответ необходимо указать во множественном числе

48. Дополните определение: «При наложении повязки каждый новый тур бинта перекрывает последующий наполовину или на две трети его_____»

Ширины

Оказание первой помощи и психологическая подготовка

49. **Назовите бесструктурное скопление людей, лишенных ясно осознаваемой общности целей, но взаимно связанных сходством эмоционального состояния и общим объектом внимания.**

Ответ: толпа

50. Назовите эмоциональное состояние, возникающее в толпе как следствие либо дефицита информации о какой-то пугающей или непонятной ситуации, либо ее чрезмерного избытка и проявляющееся в импульсивных действиях.

Ответ: паника

51. Назовите обычную эмоцию, встречающуюся в эмоциональном спектре каждого человека. Появляется перед опасностью, после переживания травматической ситуации. Сопровождается головокружением, учащенным сердцебиением, повышенной потливостью.

Ответ: страх

52. Назовите способность организма сохранять компенсаторные и защитные свойства, обеспечивающие профессиональную надежность и работоспособность в трудовой деятельности.

Ответ: профессиональное здоровье

53. Назовите постепенно накопившееся негативное изменение способа деятельности и личности. Развивается в наибольшей степени у спасателей или пожарных и порождается многолетним выполнением одной и той же работы, и вызывает профессионально нежелательные качества.

Ответ: профессиональная деструкция

54. Назовите одну из наиболее распространенных форм нарушений профессионального здоровья, выработанный личностью защитный механизм в ответ на психотравмирующие воздействия в сфере профессиональной деятельности.

Ответ: профессиональное выгорание

55. Назовите одну из распространенных форм групповой профилактики профессионального стресса специалистов экстремального профиля.

Ответ: дибрифинг

56. Назовите тип высшей нервной деятельности (темперамент), который соответствует описанию: сильный, уравновешенный, подвижный тип, обладает оптимально сбалансированным сочетанием эмоционально-волевых и коммуникативных качеств, хорошо развитой адаптивностью. Человек с этим типом высшей нервной деятельности отличается высокой работоспособностью и выносливостью.

Ответ: сангвиник

ЧАСТЬ С

МДК 01.01 Основы караульной службы

1. **Заполнить состав внутреннего наряда.**

Вид наряда	Фамилия и инициалы	Время заступления					

Ответ:

Вид наряда	Фамилия и инициалы	Время заступления					
Дежурный по караулу	Хохлов	9:00			9:00		
Дневальный по гаражу	Зинчук	9:00	15:00	23:00	05:00		
	Самсонов	11:00	17:00	01:00	07:00		
	Зарипов	13:00	19:00	03:00			

Дневальный по помещениям	Аминов	9:00			9:00		
Постовой у фасада ПЧ	Петров	9:00	15:00	23:00	05:00		
	Сидоров	11:00	17:00	01:00	07:00		
	Аминов	13:00		19:00	03:00		

- Заполнить наряд на службу 1 караула ПЧ-1 численностью 10 человек

Наряд на службу
_____ караула

С 9:00 час. « 15» октября 2012 г. До 9:00 час. «16» октября 2012 г.

Начальник караула _____
Диспетчер (радиотелефонист)_____

1. Состав наряда

По списку _____ Налицо _____ В расчете _____
В отпуске _____ В командировке _____ Отсутствуют по болезни _____ другие причины _____

Расчет

Состав расчета	Автомобиль	Автомобиль	Автомобиль
Помощник начальника караула			
Командир отделения			
Водитель			
Пожарный №1, и далее по номерам пожарного расчета (стажер)			

Ответ **Наряд на службу**
_____1_____ караула

С 9:00 час. « 15» октября 2012 г. До 9:00 час. «16» октября 2012 г.

Начальник караула _____Иванов И.И_____
Диспетчер (радиотелефонист)_____Липункова Н.А_____

1. Состав наряда

По списку ___10___ Налицо ___9_____ В расчете ___8_____
В отпуске ____1____ В командировке _____ Отсутствуют по болезни _____ другие причины _____

Расчет

Состав расчета	Автомобиль	Автомобиль	Автомобиль
	АЦ	АЦ	АЛ
Помощник начальника караула	Киримов		
Командир отделения		Хохлов	
Водитель	Зинчук	Самсонов	Зарипов
Пожарный №1, и далее по номерам пожарного расчета	Петров		
	Сидоров		

(стажер)			

2. ***Инструкция:*** Перечислить мероприятий по восстановлению караульной службы после выполнения задач по тушению пожара.

1	
2	
3	

Ответ:

1	Провести ТО пожарного автомобиля после пожара (учения)
2	Уложить боевую одежду на стеллажи.
3	Доложить на ЦППС о готовности к следующему выезду

МДК 01.02 Тактика тушения пожаров
4 семестр

Инструкция: *Записать последовательность*

3. Виды действий по тушению пожара и проведению аварийно-спасательных работ

1	
2	
3	
4	
5	
6	
7	
8	

Ответ:

1.	Прием и обработка сообщения о пожаре
2.	Выезд и следование на пожар
3.	Разведка места пожара
4.	Аварийно-спасательные работы, связанные с тушением пожара
5.	Развертывание сил и средств
6.	Ликвидация горения

7.	Специальные работы
8.	Сбор и возвращение к месту постоянного расположения

Инструкция: *Записать последовательность*

4. Вывод пожарного автомобиля с расчета для проведения планового ТО - 1.

1	
2	
3	

Ответ:

1	При смене караулов, информировать начальника пожарной части о проведении планового ТО - 1 ПА.
2	Сообщить на ЦППС о выводе с расчета пожарного автомобиля на плановое ТО - 1
3	При утвердительном ответе ЦППС, ввести в расчет резервный пожарный автомобиль

МДК 01.02 Тактика тушения пожаров

5 семестр

Инструкция: *Определить*

5. Расстояние, пройденное фронтом горения, если:

- скорость распространения горения – 1 м/мин;
- время развития пожара – 12 мин.

Ответ: 7 метров.

Инструкция: *Определить*

6. Определить требуемый расход воды для тушения пожара, если:

- горит одноэтажный деревянный сарай размерами 15 х 10 м;
- требуемая интенсивность подачи воды – 0,2 л/(с*м^2);
- на тушение подаются ручные стволы.

Ответ: 30 л/с.

МДК 01.03 Тактика аварийно-спасательных работ

Инструкция: *Записать последовательность*

7. Виды действий по тушению пожара и проведению аварийно-спасательных работ

1	
2	
3	
4	
5	
6	

7	
8	

Ответ:

9.	Прием и обработка сообщения о пожаре
10.	Выезд и следование на пожар
11.	Разведка места пожара
12.	Аварийно-спасательные работы, связанные с тушением пожара
13.	Развертывание сил и средств
14.	Ликвидация горения
15.	Специальные работы
16.	Сбор и возвращение к месту постоянного расположения

Инструкция: *Записать последовательность*

8. Вывод пожарного автомобиля с расчета для проведения планового ТО - 1.

1	
2	
3	

Ответ:

1	При смене караулов, информировать начальника пожарной части о проведении планового ТО - 1 ПА.
2	Сообщить на ЦППС о выводе с расчета пожарного автомобиля на плановое ТО - 1
3	При утвердительном ответе ЦППС, ввести в расчет резервный пожарный автомобиль

МДК.01.04 Пожарно- спасательная техника и оборудование

9.Где устанавливается ручной пожарный ствол при пожаре?

Ответ: На конце рабочей рукавной линии.

8.Что является рабочими деталями струйного насоса? Ответ: Сопло и диффузор

МДК.01.05 Оказание первой помощи и психологическая подготовка

10. Определите при отравлении, каким АХОВ возникает резкая загрудинная боль, резь в глазах, слезотечение, сухой кашель, рвота, нарушение координации движений, одышка. Перечислите мероприятия по оказанию первой медицинской помощи.

11. Напишите подробный алгоритм действий при оказании первой медицинской помощи пострадавшему, находящемуся в терминальном состоянии.

Оказание первой помощи и психологическая подготовка

12.Перечислите правила оказания экстренной психологической помощи.

Ответ:

- позаботиться о собственной безопасности

- позаботиться о медицинской помощи

- не терять самообладания
- если не готов оказать человеку помощь, не делать этого

13.Опишите действия экстренной психологической помощи при истерике.

Ответ:

- Удалить зрителей, создать спокойную обстановку. Остаться с человеком наедине, если это не опасно для вас.

- Неожиданно совершить действие, которое может сильно удивить (дать пощечину, облить водой, с грохотом уронить предмет, резко крикнуть на пострадавшего)

- После того, как истерика пошла на спад, говорить с пострадавшим короткими фразами, уверенным, но доброжелательным тоном («выпей воды», «умойся»)

- Дать человеку возможность отдохнуть.

Приложение 1

Задания для оценки сформированности профессиональных компетенций

Защита портфолио смешанного типа

Технология оценивания: сопоставление установленных квалификационных требований с набором документированных *свидетельских показаний, содержащихся в портфолио.*

Основные требования

Требования к структуре и оформлению портфолио:
страницы текста отчета и включенные в него таблицы, графики, схемы, рисунки, диаграммы и т.д. должны соответствовать формату А4 и располагаться на одной стороне листа;
- нумерация страниц документа и приложений, входящих в состав документа, должна быть сквозная;
- размеры полей: левое – 25 мм, правое 15 мм, верхнее и нижнее – 20 мм;
- шрифт Times New Roman, размер – 14, стиль – обычный, цвет шрифта черный;
- выравнивание текста – по ширине, отступ первой строки абзаца -1,25 см, межстрочный интервал – 1,5 (полуторный);

1. Титульный лист (Приложение 3)
2. Аттестационные листы по видам практик
3. Портфолио по учебной и производственной практик
   - А) Задание
   - Б) Индивидуальный план прохождения практики
   - В) Дневник отчета
   - Г) Материалы по выполнению индивидуального задания
   - Д) Документы достижений: грамоты, свидетельства, диплоты, удостоверения.

Требования к презентации и защите портфолио:
- Титульный лист презентации

- Перечень профессиональных компетенций (ПК)
- Набор документированных свидетельств по освоению каждого ПК

Приложение 2

Уфимский колледж радиоэлектроники, телекоммуникаций и безопасности

ПОРТФОЛИО

По освоению профессионального модуля ПМ.01 Выполнение работ по осуществлению караульной службы, тушению пожаров, проведению аварийно-спасательных работ

группа _____ специальность 20.02.04

студента (ки) _____

Приложение III.2

к программе СПО 20.02.04 «Пожарная безопасность»

КОНТРОЛЬНО-ОЦЕНОЧНЫЕ СРЕДСТВА ПРОФЕССИОНАЛЬНОГО МОДУЛЯ ПМ.02. Выполнение работ по профилактике пожаров

2023

СОДЕРЖАНИЕ

1. Пояснительная записка

2. Знания, умения по окончанию изучения дисциплины

3. Тестовые задания

4. Критерии по выставлению баллов

1. Пояснительная записка

Тест предназначен для студентов 3 курса.

Вопросы подобраны таким образом, чтобы можно было проверить подготовку студентов по усвоению соответствующих предметных результатов изученной дисциплины.

Предлагается пакет тестовых заданий по оценке качества подготовки студентов. Пакет содержит проверочные тесты, с помощью которых преподаватель может проверить качество усвоения пройденного материала:

- часть А – задания с кратким ответом – проверка теоретических знаний (задания закрытого типа);
- часть В – комплексный практический тест с заданиями открытого типа;
- часть С – комплексный практический тест с заданиями открытого развернутого типа.

С целью проверки предметных результатов изученной дисциплины каждый студент получает следующий пакет:

Часть А (проверка теоретических знаний) - информационный тест, включающий в себя 70 заданий. За каждый правильный ответ – 2 балла. Максимальное количество баллов – 140.

Часть В (проверка практических знаний и умений) - комплексный практический тест, включающий в себя 10 заданий открытого типа со свободным ответом. За каждый правильный ответ – 5 баллов. Максимальное количество баллов – 50.

Часть С (проверка практических знаний и умений) - комплексный практический тест (письменное задание), включающий в себя 3 задания повышенного уровня сложности открытого типа с развернутым ответом. За каждый правильный ответ – 10 баллов. Максимальное количество баллов – 30.

2. Знания, умения по окончанию изучения дисциплины

Код ПК, ОК, ЛР	Умения	Знания
ОК 01; ОК 02; ОК 03; ОК 04; ОК 05; ОК 06; ОК 07; ОК 09; ПК 2.1; ПК 2.2; ПК 2.3; ПК 2.4; ПК 2.5; ПК 2.6; ЛР 2; ЛР 3; ЛР 4 ЛР 13; ЛР 15; ЛР 19; ЛР 20	*применять законодательство, регулирующее отношения в области борьбы с пожарами, стандарты, нормы и правила пожарной безопасности;* *проводить расчеты необходимых расходов на наружное и внутреннее противопожарное водоснабжение;* *определять взрывопожарную опасность веществ и материалов, категории помещений по взрывопожарной опасности и пожароопасные зоны, огнестойкость строительных конструкций, степень огнестойкости зданий, классы функциональной пожарной опасности;* *определять классификацию пожаров и опасные факторы пожаров;* *применять требования по проверке систем противопожарного водоснабжения;* *вести пропаганду противопожарных знаний среди населения путем организации и проведения встреч, бесед, распространения информационных материалов*	*основы нормативного правового регулирования и осуществления государственных мер в области пожарной безопасности;* *нормативные требования по обеспеченности зданий и сооружений средствами защиты и системами безопасности;* *методику анализа взрывопожарной и пожарной опасности технологических процессов, помещений, зданий;* *особенности пожарной опасности, пожароопасные и другие опасные свойства веществ, материалов, конструкций и оборудования;* *характеристики потенциально-опасных промышленных объектов и основные виды и системы контроля за их состоянием;* *основы обеспечения безопасности технологических процессов;* *способы, виды эвакуации персонала промышленных объектов;* *организацию и функционирование единой государственной системы предупреждения и ликвидации чрезвычайных ситуаций;* *основные задачи, формы и методы противопожарной агитации и пропаганды;* *принципы информационного обеспечения, противопожарной пропаганды и обучения населения в области пожарной безопасности;* *организация работы со средствами массовой информации, порядок публикации материалов в печати, выступления по районному (объектовому) радиовещанию, порядок взаимодействия с местными телеканалами, студиями кабельного телевидения;* *классификацию взрывопожарной опасности веществ и материалов;* *категории помещений по взрывопожарной опасности и пожароопасные зоны;* *огнестойкость строительных конструкций;* *степень огнестойкости зданий;* *классы функциональной пожарной опасности;* *классификацию пожаров и опасные факторы пожаров;* *порядок проверки систем противопожарного водоснабжения*

3. Тестовые задания

Часть А

1. **Какой федеральный закон определяет общие правовые, экологические и социальные основы обеспечения пожарной безопасности в РФ(69-ФЗ)?**

1) ***«О пожарной безопасности».***
2) «О промышленной безопасности опасных производственных объектов».
3) «О безопасности».
4) «Технический регламент о требованиях пожарной безопасности».

2. **При каком количестве людей, единовременно находящихся на этажах зданий и сооружений, на видных местах должны вывешиваться планы эвакуации людей при пожаре? (ППР в РФ п.7)**

1) Более 5 человек.
2) Более 10 человек.
3) Более 15 человек.
4) Более 20 человек.
5) Более 25 человек.

3. **В какое время на путях эвакуации должно включаться эвакуационное освещение? (ППР в РФ п.43)**

1) Они должны быть постоянно включены
2) Должно включаться автоматически при прекращении электропитания рабочего освещения
3) В 15 часов в зимнее время и в 18 часов в летнее время года
4) В случае возникшего пожара

4. **Как по характеру и времени проведения подразделяются противопожарные инструктажи? (Приказ МЧС России от 12.12.2007 №645 п.9)**

1) Вводный, первичный, повторный, внеплановый, целевой.
2) Вводный, первичный, внеплановый, повторный,
3) Первичный, внеплановый, повторный

5. **Какой документ из указанных устанавливает общие требования пожарной безопасности к зданиям, сооружениям, промышленным объектам, пожарно-технической продукции? (123-ФЗ ст.1 п.1)**

1) Федеральный закон «О пожарной безопасности»
2) Правила противопожарного режима в РФ
3) Постановление Правительства РФ от 21.12.2004 г. №820 «О государственном пожарном надзоре»
4) Федеральный закон «Технический регламент о требованиях пожарной безопасности»

6. **Кто несет персональную ответственность за обеспечение пожарной безопасности в организации (69-ФЗ Статья 37)?**

1) Руководитель организации.
2) Инженер по пожарной безопасности организации.
3) Служба охраны труда организации во главе с ее руководителем.
4) Руководители подразделений (участков).

7. **Сколько эвакуационных выходов должны иметь помещения, предназначенные для одновременного пребывания 70 человек? (ППР РФ п.25)**

1) Достаточно одного
2) Не менее двух
3) Минимум три выхода
4) Нормативными документами не регламентируется

8. **Какой противопожарный инструктаж должны проходить работники организации при приеме на работу? (Приказ МЧС России от 12.12.2007 №645 п.11)**

1) Вводный противопожарный инструктаж
2) Целевой противопожарный инструктаж
3) Первичный противопожарный инструктаж
4) Внеплановый противопожарный инструктаж

9. **Что из перечисленного относится к опасным факторам пожара (123-ФЗ Статья 9)?**

1) Повышенная температура окружающей среды, пламя и искры, тепловой поток
2) Снижение видимости в дыму и пониженная концентрация кислорода
3) Повышенная концентрация токсичных продуктов горения и термического разложения
4) Все перечисленные факторы пожара относятся к опасным

10. **Что входит в понятие профилактики пожаров? (69-ФЗ ст.1)**

1) Исключение возникновения пожара
2) Обеспечение безопасности людей и материальных ценностей
3) Ограничение распространения пожара
4) Создание условий для успешного тушения пожаров
5) Совокупность превентивных мер, направленных на исключение возможности возникновения пожаров и ограничение их последствий

11. **При каком количестве работников должна быть разработана инструкция, определяющая действие персонала по эвакуации людей при пожаре? (ППР РФ п.12)**

1) Более 50 человек.
2) Более 10 человек.
3) Более 150 человек.
4) Более 200 человек.
5) Более 250 человек.

12. **Каким образом должны открываться двери на путях эвакуации? (ППР РФ п.34)**

1) Свободно, по направлению выхода из здания
2) Свободно, по направлению входа в здание
3) Не регламентируется
4) Двери должны быть вращающимися

13. **Какой противопожарный инструктаж должны проходить работники организации в момент приема на работу непосредственно на рабочем месте (Приказ МЧС России от 12.12.2007 №645 п.16)**

1) Вводный противопожарный инструктаж.
2) Целевой противопожарный инструктаж.
3) Первичный противопожарный инструктаж.
4) Внеплановый противопожарный инструктаж.

14. **Что из перечисленного относится ко вторичным проявлениям опасных факторов пожара, воздействующим на людей и материальные ценности (ГОСТ 12.1.004-91 п.1.5)?**

1) Дым.
2) Токсичные продукты горения.
3) Огнетушащие вещества.
4) Повышенная температура окружающей среды.
5) Все перечисленные факторы являются вторичными.

15. **Какие функции возложены на систему обеспечения пожарной безопасности? (69-ФЗ ст.3)**

1) Разработка и осуществление мер пожарной безопасности
2) Проведение противопожарной пропаганды и обучение населения мерам пожарной безопасности
3) Осуществление государственного пожарного надзора и других контрольных функций по обеспечению пожарной безопасности
4) Тушение пожаров и проведение аварийно-спасательных работ
5) Все перечисленное относится к функциям системы обеспечения пожарной безопасности

16. **Каким образом должно осуществляться оповещение людей о пожаре (123-ФЗ Статья 84)?**

1) С помощью подачи звуковых или световых сигналов во все помещения здания с постоянным или временным пребыванием людей.
2) С помощью трансляции специально разработанных текстов о необходимости эвакуации и путях эвакуации.
3) С помощью включения эвакуационного (аварийного) освещения.
4) Любым из перечисленных способов или их комбинацией.

17. **Какая периодичность проведения практических тренировок по эвакуации людей в случае пожара установлена Правилами противопожарного режима в РФ? (ППР в РФ п.12)**

1) Не реже одного раза в три месяца.
2) Не реже одного раза в полугодие.
3) Не реже одного раза в девять месяцев.
4) Не реже одного раза в год.

18. **Какая технологическая среда относится к пожаровзрывоопасной? (123-ФЗ ст.16 п.3)**

1) Если возможно образование горючей среды, а также появление источника зажигания достаточной мощности для возникновения взрыва или пожара
2) Если возможно образование смесей окислителя с горючими газами, парами легковоспламеняющихся жидкостей, горючими аэрозолями и горючими пылями, в которых при появлении источника зажигания возможно инициирование взрыва и (или) пожара
3) Если возможно образование смесей воздуха с горючими газами, парами легковоспламеняющихся жидкостей, горючими жидкостями, горючими аэрозолями и горючими пылями или волокнами и если при определенной концентрации горючего и появлении источника инициирования взрыва (источника зажигания) она способна взрываться

19. **Выберите правильную последовательность действий при обнаружении пожара: (ППР РФ п.71)**

1) Начать эвакуацию людей, позвонить по телефону 01, проверить включение автоматических средств пожаротушения, начать спасение материальных ценностей.
2) Позвонить по телефону 01, начать эвакуацию людей и спасение материальных ценностей, проверить включение автоматических средств пожаротушения.
3) Позвонить по телефону 01, принять посильные меры по эвакуации людей и тушению пожара.

20. **Что относится к первичным средствам пожаротушения (123-ФЗ Статья 43)?**

1) Переносные и передвижные огнетушители.

2) Песок и вода.

3) Переносные и передвижные огнетушители, пожарные краны и средства обеспечения их использования, пожарный инвентарь, покрывала для изоляции очага возгорания.

4) Огнетушители, песок, лопаты, покрывала для изоляции очага пожара.

21. **Сколько человек может одновременно пребывать в помещении с одним эвакуационным выходом? (ППР РФ п.25)**

1) Не более 100 человек.

2) Не более 50 человек.

3) Не более 200 человек.

22. **В каком случае должна проводиться внеочередная проверка знаний требований пожарной безопасности работников организации (НПБ п.41)? (Приказ МЧС России от 12.12.2007 №645 п.46)**

1) При утверждении новых или внесении изменений в нормативные правовые акты, содержащие требования пожарной безопасности.

2) По требованию должностных лиц органа государственного пожарного надзора, других органов ведомственного контроля, а также руководителя (или уполномоченного им лица) организации при установлении нарушений требований пожарной безопасности и недостаточных знаний требований пожарной безопасности.

3) После происшедших пожаров, а также при выявлении нарушений работниками организации требований нормативных правовых актов по пожарной безопасности.

4) При перерыве в работе в данной должности более одного года.

5) В любом из перечисленных случаев.

23. **Что должен обеспечить руководитель организации на объекте с ночным пребыванием людей? (ППР РФ п.9)**

1) наличие инструкции о порядке действий обслуживающего персонала на случай возникновения пожара в дневное и ночное время,

2) наличие телефонной связи,

3) наличие электрических фонарей (не менее 1 фонаря на каждого дежурного),

4) наличие средств индивидуальной защиты органов дыхания и зрения человека от токсичных продуктов горения.

5) Все перечисленное

24. **Когда проводятся Мероприятия по контролю за состоянием систем наружного противопожарного водоснабжения?**

1. при подготовке к весенне-летнему периоду.
2. при подготовке к осенне-зимнему периоду.
3. ходе проведения пожарно-тактических учений.
4. ходе решения пожарно-тактических задач.
5. ходе отработки планов и карточек тушения пожаров.
6. ходе изучения оперативно-тактической характеристики района выезда (объектов, расположенных в районе выезда).

7. Во всех выше перечисленных случаях

25. **Что такое водопровод?**

1. Система сооружений и устройств, доставляющая воду по трубам от водоисточника к месту потребления.

2. Сооружения и устройства, доставляющая воду по трубам от водоисточника к месту потребления.

3. Система сооружений и устройств, предназначенных для целей пожаротушения.

26. **В каком случае начальником местного гарнизона пожарной охраны информационное письмо в ОНД не направляется?**

1. если начальником местного гарнизона пожарной охраны является работником.

2. если начальником местного гарнизона пожарной охраны является начальник ОНД.

3. если начальником местного гарнизона пожарной охраны не является начальник ОНД.

27. **Кем разрабатываются письма собственникам о предстоящей проверке водоснабжения?**

1. Начальником подразделения.

2. Начальником караула.

3. Командиром отделения.

28. **Срок хранения актов проверок и испытаний противопожарного водоснабжения?**

1. не менее 5 лет.

2. не менее 3 лет.

3. не менее 1 года.

29. **Относится ли к перечню неисправностей наружных источников противопожарного водоснабжения пункт «отсутствует подъезд»:**

1. да.

2. нет.

30. **Что такое насосная стация?**

1. Сооружение, предназначенное для подачи воды.

2. Сооружение, предназначенное для забора воды из водоисточника и подачи ее в водопроводные сети.

3. Техническая установка, предназначенная для транспортировки воды.

31. **Что такое искусственные водоемы?**

1. пожарный водоем.

2. озёра, водохранилища, пруды.

32. **В течение какого времени Начальник местного гарнизона направляет информацию о выявленных недостатках ППВ при тушении пожара и проведении АСР в территориальный отдел (отделение) надзорной деятельности управления надзорной деятельности ГУ МЧС России по Пермскому краю (далее – ОНД), в органы местного самоуправления муниципального образования (руководителей организаций) в полномочиях которых находятся вопросы содержания источников наружного противопожарного водоснабжения, в прокуратуру муниципального образования для принятия решений в соответствии с законодательством РФ, а в СПТ и ПАСР ФКУ «ЦУКС ГУ МЧС России по Пермскому краю» направляется рапорт о выявленных недостатках ППВ при тушении пожара и проведении АСР.**

1. не позднее 3 рабочих дней.

2. не позднее 5 рабочих дней.

3. не позднее 2 рабочих дней.

33. **В течение какого времени Руководитель тушения пожара (далее - РТП) направляет начальнику местного гарнизона рапорт (докладную записку) по выявлению неисправностей источников противопожарного водоснабжения?**

1. не позднее 10 дежурных суток после ликвидации пожара.
2. **не позднее следующих дежурных суток после ликвидации пожара.**
3. не позднее 3 дежурных суток после ликвидации пожара.

34. **Кому РТП направляет рапорт (докладную записку) По факту выявления недостатков противопожарного водоснабжения при тушении пожаров и проведение АСР?**

1. **Начальнику местного гарнизона.**
2. Начальнику территориального гарнизона.
3. Начальнику части.

35. **Каким постановлением Правительства Российской Федерации утверждены Правила противопожарного режима в Российской Федерации?**

1. 1749.
2. **1479.**
3. 1497.

36. **Что такое естественные водоемы?**

1. **озёра, водохранилища, пруды.**
2. скважины, пирсы.
3. пожарные гидранты, емкости для хранения воды.

37. **Ответственность за организацию контроля за системами наружного противопожарного водоснабжения в пожарных подразделениях закрепляется за?**

1. **Начальником караула**
2. Начальником части
3. Зам. начальника части

38. **Пределы огнестойкости R, E, I для различных видов конструкций могут находиться в пределах:**

1. от 15 до 120 минут.
2. **от 15 до 150 минут.**
3. от 20 до 130 минут.

39. **Что такое источники наружного противопожарного водоснабжения?**

1. **Наружные водопроводные сети с пожарными гидрантами и водные объекты, используемые для целей пожаротушения.**
2. Наружные водопроводные сети с пожарными гидрантами и водные объекты, не используемые для целей пожаротушения.
3. Внутренние водопроводные сети с пожарными гидрантами и водные объекты, используемые для целей пожаротушения.

40. **Пожарные гидранты надлежит располагать вдоль автомобильных дорог от края проезжей части на расстоянии не более?**

1. **2,5м.**
2. 3 м.
3. 2 м.

41. **На каком расстоянии следует располагать гидранты вдоль автомобильных дорог, от края проезжей части?**

1. не более 5 метров.
2. Не более 2,5 метров.
3. не менее 2,5 метров.

42. **Какой номер приказа "О внесении изменений в приказ Главного управления МЧС России по Пермскому краю" от 05.04.2013 № 163?**
1. 156
2. 155
3. 165

43. **Кем проводится проверка работоспособности водоисточников?**
1. Собственниками водоисточников.
2. Администрацией района.
3. Сотрудниками и работниками ПО.

44. **Относится ли к перечню неисправностей водонапорных башен отсутствие на башне соединительных напорных переходных головок:**
1. да
2. нет

45. **К неблагоприятным факторам, действующим на конструкции при пожаре, не относятся:**
1. высокая температура,
2. давление газов и продуктов горения,
3. динамические нагрузки от падающих обломков обрушившихся элементов здания и пролитой воды,
4. скорость движения воздуха.

46. **На каком расстоянии следует располагать гидранты от зданий и сооружений?**
1. не менее 2,5 метров.
2. не менее 5 метров.
3. не менее 10 метров.

47. **Что такое безводный участок?**
1. Участок местности с водоотдачей сети менее 10 л/с, либо расстояние до водоисточника более 500м.
2. Участок местности с водоотдачей сети менее 5 л/с, либо расстояние до водоисточника более 500м.
3. Участок местности с водоотдачей сети менее 10 л/с, либо расстояние до водоисточника более 200м.

48. **На каком расстоянии следует располагать гидранты от зданий и сооружений?**
1. не менее 2,5 метров.
2. не менее 5 метров.
3. не менее 10 метров.

49. **Какой федеральный закон определяет общие правовые, экономические и социальные основы обеспечения пожарной безопасности в Российской Федерации?**
А) 69 ФЗ "О пожарной безопасности".
Б) 116-ФЗ "О промышленной безопасности опасных производственных объектов".
В) 390-ФЗ "О безопасности".
Г) 123-ФЗ "Технический регламент о требованиях пожарной безопасности"

50. **Что понимается под термином "Пожарная профилактика", в соответствии с Федеральным законом "О пожарной безопасности"?**

А) Совокупность оперативно-тактических и инженерно-технических мероприятий.

Б) Предотвращение возможности дальнейшего распространения горения.

В) Создание условий для ликвидации пожара имеющимися силами и средствами.

Г) Совокупность превентивных мер, направленных на исключение возможности возникновения пожаров и ограничение их последствий.

51. **Какие функции возложены на систему обеспечения пожарной безопасности?**

А) Только разработка и осуществление мер пожарной безопасности.

Б) Только проведение противопожарной пропаганды и обучение населения мерам пожарной безопасности.

В) Только осуществление государственного пожарного надзора и других контрольных функций по обеспечению пожарной безопасности.

Г) Только тушение пожаров и проведение аварийно-спасательных работ.

Д) Все перечисленныек функциям.

52. **Какой документ из указанных устанавливает общие требования пожарной безопасности к зданиям, сооружениям, промышленным объектам, пожарно-технической продукции?**

А) 69-ФЗ Федеральный закон "О пожарной безопасности".

Б) Правила пожарной безопасности в Российской Федерации № 390.

В) Постановление Правительства РФ от 12.04.2012 N 290 "О федеральном государственном пожарном надзоре".

Г) 123-ФЗ Федеральный закон "Технический регламент о требованиях пожарной безопасности".

53. **Что из перечисленного не относится к основным элементам системы обеспечения пожарной безопасности?**

А) Органы государственной власти, принимающие участие в обеспечении пожарной безопасности в соответствии с законодательством Российской Федерации.

Б) Граждане, принимающие участие в обеспечении пожарной безопасности в соответствии с законодательством Российской Федерации.

В) Технические средства пожаротушения.

Г) Органы местного самоуправления, принимающие участие в обеспечении пожарной безопасности в соответствии с законодательством Российской Федерации.

Д) Организации, принимающие участие в обеспечении пожарной безопасности в соответствии с законодательством Российской Федерации

54. **На какие виды подразделяется пожарная охрана?**

А) Государственная противопожарная служба, муниципальная и ведомственная пожарная охрана.

Б) Государственная противопожарная служба, муниципальная, ведомственная, частная и добровольная пожарная охрана.

В) Государственная, муниципальная, ведомственная и частная пожарная охрана.

Г) Государственная противопожарная служба, региональная противопожарная служба, ведомственная и добровольная пожарная охрана.

55. **Кто несет персональную ответственность за соблюдение требований пожарной безопасности в организации?**

А) Руководитель организации.

Б) Специалист по пожарной безопасности организации.

В) Служба охраны труда организации во главе с ее руководителем.

Г) Руководители подразделений (участков).

56. **К какому виду ответственности не могут быть привлечены должностные лица организации за нарушение требований пожарной безопасности?**

А) К дисциплинарной ответственности.

Б) К уголовной ответственности.

В) К административной ответственности.

Г) К гражданской ответственности.

Д) Могут быть привлечены к любому виду ответственности из перечисленных

57. **В каком размере на должностное лицо организации может быть наложен административный штраф за нарушение требований пожарной безопасности, установленных стандартами, нормами и правилами?**

А) От одной до двух тысяч рублей.

Б) От одной тысячи до десяти тысяч рублей.

В) От десяти тысяч до двадцати тысяч рублей.

Г) От шести тысяч до пятнадцати тысяч рублей

58. **Какому административному наказанию могут быть подвергнуты должностные лица организации за нарушение требований пожарной безопасности в условиях особого противопожарного режима?**

А) Административному штрафу в размере от пятнадцати тысяч до тридцати тысяч рублей.

Б) Административному штрафу в размере от одной тысячи до двух тысяч рублей или административному аресту на срок до пятнадцати суток.

В) Административному штрафу в размере от десяти тысяч до пятидесяти тысяч рублей или административному приостановлению деятельности на срок до девяноста суток.

Г) Административному штрафу в размере от трех тысяч до четырех тысяч рублей

59. **Какому административному наказанию может быть подвергнуто юридическое лицо за нарушение требований пожарной безопасности в условиях особого противопожарного режима?**

А) Административному штрафу в размере от двух тысяч до четырех тысяч рублей.

Б) Административному штрафу в размере от пятнадцати тысяч до тридцати тысяч рублей.

В) Административному штрафу в размере от тридцати тысяч до сорока тысяч рублей.

Г) Административному штрафу в размере от двухсот тысяч до четырехсот тысяч рублей.

60. **Какой административный штраф может быть наложен на граждан за нарушение требований пожарной безопасности, повлекшее за собой возникновение пожара и уничтожение или повреждение чужого имущества либо причинение легкого или средней тяжести вреда здоровью человека?**

А) От одной до двух тысяч рублей.

Б) От одной тысячи до десяти тысяч рублей.

В) От десяти тысяч до двадцати тысяч рублей.

Г) От четырех тысяч до пяти тысяч рублей

61. **Какое из перечисленных наказаний установлено Уголовным кодексом РФ за нарушение требований пожарной безопасности, совершенное лицом, на которое возложены обязанности по их соблюдению, если это повлекло по неосторожности смерть человека?**

А) Лишение свободы на срок до пяти лет с лишением права занимать определенные должности или заниматься определенной деятельностью на срок до трех лет или без такового.

Б) Штраф в размере до восьмидесяти тысяч рублей или в размере заработной платы или иного дохода осужденного за период до шести месяцев, либо ограничением свободы на срок до трех лет.

В) Принудительные работы на срок до трех лет с лишением права занимать определенные должности или заниматься определенной деятельностью на срок до трех лет или без такового.

Г) Лишение свободы на срок до семи лет с лишением права занимать определенные должности или заниматься определенной деятельностью на срок до трех лет или без такового.

62. **Какое из перечисленных наказаний установлено Уголовным кодексом РФ за нарушение требований пожарной безопасности, совершенное лицом, на которое возложены обязанности по их соблюдению, если это повлекло по неосторожности смерть двух или более лиц?**

А) Лишение свободы на срок до пяти лет с лишением права занимать определенные должности или заниматься определенной деятельностью на срок до трех лет или без такового.

Б) Принудительные работы на срок до пяти лет с лишением права занимать определенные должности или заниматься определенной деятельностью на срок до трех лет или без такового.

В) Ограничение свободы на срок до трех лет, либо принудительными работами на срок до трех лет с лишением права занимать определенные должности или заниматься определенной деятельностью на срок до трех лет или без такового.

Г) Лишение свободы на срок до трех лет с лишением права занимать определенные должности или заниматься определенной деятельностью на срок до трех лет или без такового.

Д) Лишением свободы на срок до семи лет с лишением права занимать определенные должности или заниматься определенной деятельностью на срок до трех лет или без такового

63. **Каким образом должен поступить государственный инспектор по пожарному надзору в случае обнаружения нарушений выполнения требований пожарной безопасности в организации?**

А) Выдать организациям предписание по устранению нарушений требований пожарной безопасности на объекте.

Б) Остановить работу в организации и привлечь руководителя к административной ответственности.

В) Отстранить руководителя от занимаемой должности без права последующего руководства.

Г) Выполнить любое из перечисленных действий

64. **На основании какого документа должностные лица органов государственного пожарного надзора имеют право посещать объекты защиты, территории, земельные участки и проводить их обследование в целях контроля за соблюдением требований пожарной безопасности?**

А) Только на основании приказа (распоряжения) руководителя (заместителя руководителя) органа государственного пожарного надзора о назначении проверки.

Б) Только на основании документа, удостоверяющего личность должностного лица.

В) На основании предъявления служебного удостоверения и копии приказа (распоряжения) руководителя (заместителя руководителя) органа государственного пожарного надзора о назначении проверки.

Г) Имеют право посещать территории и помещения организаций, в целях контроля за соблюдением требований пожарной безопасности, без предъявления каких-либо документов.

65. **В отношении каких объектов из перечисленных должна быть составлена декларация пожарной безопасности?**

А) В отношении отдельно стоящих жилых домов высотой не более трех этажей, предназначенных для проживания одной семьи (объекты индивидуального жилищного строительства).

Б) В отношении отдельно стоящих особо опасных объектов капитального строительства высотой не более двух этажей, общая площадь которых составляет не более чем 1500 м2 и которые не предназначены для проживания граждан и осуществления производственной деятельности.

В) В отношении отдельно стоящих объектов капитального строительства высотой не более двух этажей, общая площадь которых составляет не более чем 1500 м2, которые предназначены для осуществления производственной деятельности и для которых не требуется установление санитарно-защитных зон.

Г) В отношении всех перечисленных объектов

66. **Что, в соответствии с Федеральным законом "О пожарной безопасности", определяется как "Территория, на которой существует угроза причинения вреда жизни и здоровью граждан, имуществу физических и юридических лиц в результате воздействия опасных факторов пожара и (или) осуществляются действия по тушению пожара и проведению аварийно-спасательных работ, связанных с тушением пожара"?**

А) Локализация пожара.

Б) Зона пожара.

В) Пожар.

Г) Пожарная охрана.

67. **К какой категории риска относятся объекты, относящиеся по функциональной пожарной опасности к классу Ф5.1, в которых располагаются опасные производственные объекты I, II, и III классов опасности?**

А) Высокого риска.

Б) Значительного риска.

В) Среднего риска.

Г) Умеренного риска.

68. **С какой периодичностью осуществляется проведение плановых проверок объектов защиты категории значительного риска?**

А) Один раз в 3 года.

Б) Один раз в 4 года.

В) Один раз в 7 лет.

Г) Один раз в 10 лет

69. **В каком из приведенных вариантов правильно указана классификация веществ и материалов (за исключением строительных, текстильных и кожевенных материалов) по горючести?**

А) Негорючие, трудногорючие и горючие.

Б) Негорючие, плохогорючие и горючие.

В) Негорючие, трудногорючие, нормально горючие и сильногорючие

70. **Каким способом можно предотвратить образование в горючей среде источников зажигания?**

А) Только с помощью применения оборудования и режимов проведения технологического процесса, исключающих образование статического электричества.

Б) Только с помощью устройства молниезащиты зданий, сооружений и применения электрооборудования, соответствующего классу пожароопасной и (или) взрывоопасной зоны, категории и группе взрывоопасной смеси.

В) Только с помощью искробезопасного инструмента при работе с легковоспламеняющимися жидкостями и горючими газами.

Г) С помощью применения любого из перечисленных способов или их комбинации

Часть В

1. Руководители, специалисты и работники организаций, ответственные за пожарную безопасность, обучаются пожарно-техническому минимуму в объеме знаний требований нормативных правовых актов, регламентирующих пожарную безопасность, в части противопожарного режима, пожарной опасности технологического процесса и производства организации, а также приемов и действий при возникновении пожара в организации, позволяющих выработать практические навыки по … при пожаре.

Ответ: предупреждению пожара, спасению жизни, здоровья людей и имущества

2. Совокупность превентивных мер, направленных на исключение возможности возникновения пожаров и ограничение их последствий это …

Ответ: профилактика пожаров

3. Нормативное правовое регулирование и осуществление государственных мер в области пожарной безопасности;

создание пожарной охраны и организация ее деятельности;

разработка и осуществление мер пожарной безопасности;

реализация прав, обязанностей и ответственности в области пожарной безопасности;

проведение противопожарной пропаганды и обучение населения мерам пожарной безопасности – являются …

Ответ: основными функциями системы обеспечения пожарной безопасности.

4. Основными задачами пожарной охраны являются:

Ответ: организация и осуществление профилактики пожаров;

спасение людей и имущества при пожарах, оказание первой помощи

5. Повторный противопожарный инструктаж проводится лицом, …. , назначенным приказом (распоряжением) руководителя организации со всеми работниками, независимо от квалификации, образования, стажа, характера выполняемой работы, не реже одного раза в год, а с работниками организаций, имеющих пожароопасное производство, не реже одного раза в полугодие.

Ответ: ответственным за пожарную безопасность

6. Обучение пожарно-техническому минимуму руководителей, специалистов и работников организаций, не связанных с взрывопожароопасным производством, проводится в течение месяца после приема на работу и с последующей периодичностью не реже одного раза в три года после последнего обучения, а руководителей, специалистов и работников организаций, связанных с взрывопожароопасным производством, ….

Ответ: один раз в год.

7. К опасным факторам пожара относят:

Ответ:

задымление выделяющимися токсичными газами, понижение общей концентрации кислорода, тепловые потоки раскаленного воздуха, которые разносят искры и угольки, способствуя распространению пламени. В особых случаях оксид углерода, образующийся при неполном сгорании некоторых материалов, может образовывать с воздухом взрывоопасную смесь (взрывной газ). Главной причиной смертей людей в пожарах является отравление газами, дымом, продуктами горения и другими опасными факторами пожара.

8. От кого организации имеют право в установленном порядке получать информацию по вопросам пожарной безопасности?

Ответ: От органов управления и подразделений пожарной охраны.

9. На основании чего проводятся мероприятия по контролю?

Ответ: Распоряжений (приказов) органов ГПС.

10. Кто должен вести журнал учета мероприятий по контролю?

Ответ: Юридические лица и индивидуальные предприниматели.

Часть С

1. Противопожарный режим – это …

Ответ: совокупность установленных нормативными правовыми актами Российской Федерации, нормативными правовыми актами субъектов Российской Федерации и муниципальными правовыми актами по пожарной безопасности требований пожарной безопасности, определяющих правила поведения людей, порядок организации производства и (или) содержания территорий, земельных участков, зданий, сооружений, помещений организаций и других объектов защиты в целях обеспечения пожарной безопасности

2. К основным задачам пожарной профилактики относятся:

Ответ:

7. разработка комплекса мероприятий по изучению с персоналом причин, провоцирующих пожары и эффективных способов их устранения;
8. внедрение на объекте целого комплекса мер, направленных на то, чтобы препятствовать распространению огня на большие территории;
9. применение специальных активных и пассивных средств повышения защищенности объекта и безопасности присутствующих на нем людей;
10. правильное проектирование путей эвакуации для быстрого ухода из здания персоналом и посетителями;
11. разработка и внедрение эффективных систем сигнализации о выявлении очагов возгорания, задымленностей, областей повышенной температуры;
12. обучение персонала правилам поведения во время возникновения пожара, правилам эвакуации из здания и предоставления неотложной помощи.

3. На какие группы подразделяются горючие строительные материалы?

Ответ:

1) слабогорючие (Г1), имеющие температуру дымовых газов не более 135 градусов Цельсия, степень повреждения по длине испытываемого образца не более 65 процентов, степень повреждения по массе испытываемого образца не более 20 процентов, продолжительность самостоятельного горения 0 секунд;

2) умеренногорючие (Г2), имеющие температуру дымовых газов не более 235 градусов Цельсия, степень повреждения по длине испытываемого образца не более 85 процентов, степень повреждения по массе испытываемого образца не более 50 процентов, продолжительность самостоятельного горения не более 30 секунд;

3) нормальногорючие (Г3), имеющие температуру дымовых газов не более 450 градусов Цельсия, степень повреждения по длине испытываемого образца более 85 процентов, степень повреждения по массе испытываемого образца не более 50 процентов, продолжительность самостоятельного горения не более 300 секунд;

4) сильногорючие (Г4), имеющие температуру дымовых газов более 450 градусов Цельсия, степень повреждения по длине испытываемого образца более 85 процентов, степень повреждения по массе испытываемого образца более 50 процентов, продолжительность самостоятельного горения более 300 секунд.

4. Критерии по выставлению баллов

Сводная таблица с критериями баллов	
Части	Баллы
A	140
B	50
C	30
Итого (макс. баллы)	220

Критерии оценок	
Баллы	Оценки
189-220	5
156-188	4
108-155	3
Менее 107 баллов	перезачет

Время выполнения тестовых заданий: 60 минут астрономического времени.

Приложение III.3

к программе СПО 20.02.04 «Пожарная безопасность»

КОНТРОЛЬНО-ОЦЕНОЧНЫЕ ПРОФЕССИОНАЛЬНОГО МОДУЛЯ

ПМ 03. ОРГАНИЗАЦИЯ ТУШЕНИЯ ПОЖАРОВ И ПРОВЕДЕНИЯ АВАРИЙНО-СПАСАТЕЛЬНЫХ РАБОТ

2023

СОДЕРЖАНИЕ

1. Пояснительная записка

2. Знания, умения по окончанию изучения дисциплины

3. Тестовые задания

4. Критерии по выставлению баллов

1. Пояснительная записка

Тест предназначен для студентов 4 курса.

Вопросы подобраны таким образом, чтобы можно было проверить подготовку студентов по усвоению соответствующих предметных результатов изученной дисциплины.

Предлагается пакет тестовых заданий по оценке качества подготовки студентов. Пакет содержит проверочные тесты, с помощью которых преподаватель может проверить качество усвоения пройденного материала:

- часть А –задания с кратким ответом – проверка теоретических знаний (задания закрытого типа);
- часть В – комплексный практический тест с заданиями открытого типа;
- часть С – комплексный практический тест с заданиями открытого развернутого типа.

С целью проверки предметных результатов изученной дисциплины каждый студент получает следующий пакет:

Часть А (проверка теоретических знаний) - информационный тест, включающий в себя 20 заданий. За каждый правильный ответ – 2 балла. Максимальное количество баллов – 40.

Часть В (проверка практических знаний и умений) - комплексный практический тест, включающий в себя 8 заданий открытого типа со свободным ответом. За каждый правильный ответ – 5 баллов. Максимальное количество баллов – 40.

Часть С (проверка практических знаний и умений) - комплексный практический тест (письменное задание), включающий в себя 2 задания повышенного уровня сложности открытого типа с развернутым ответом. За каждый правильный ответ – 10 баллов. Максимальное количество баллов – 20.

2. ЗНАНИЯ, УМЕНИЯ ПО ОКОНЧАНИЮ ИЗУЧЕНИЯ ДИСЦИПЛИНЫ

Код ПК, ОК, ЛР	Умения	Знания
ОК 1;	Выбирать способы решения задач профессиональной деятельности применительно к различным контекстам.	обосновывает постановку цели, выбора и применения методов и способов решения профессиональных задач; проводит адекватную оценку и самооценку эффективности и качества выполнения профессиональных задач
ОК 2;	Осуществлять поиск, анализ и интерпретацию информации, необходимой для выполнения задач профессиональной деятельности	использует различные источники, включая электронные ресурсы, медиа ресурсы, Интернет-ресурсы, периодические издания по профессии для решения профессиональных задач
ОК 4;	Работать в коллективе и команде, эффективно взаимодействовать с коллегами, руководством, клиентами	взаимодействует с обучающимися, преподавателями и мастерами в ходе обучения, с руководителями учебной и производственной практик; обосновывает анализ работы членов команды (подчиненных)
ОК 5;	Осуществлять устную и письменную коммуникацию на государственном языке Российской Федерации с учетом особенностей социального и культурного контекста	умеет грамотно излагать свои мысли и оформлять документы по профессиональной тематике на государственном языке, проявлять толерантность в рабочем коллективе; знает особенности социального и культурного контекста; правила оформления документов и построения устных сообщений
ОК 6;	Проявлять гражданско-патриотическую позицию, демонстрировать осознанное поведение на основе традиционных общечеловеческих ценностей, применять стандарты антикоррупционного поведения	понимает значимость гражданско-патриотической позиции, значимость традиционных общечеловеческих ценностей; демонстрирует свою гражданско-патриотическую позицию, осознанное поведение на основе традиционных общечеловеческих ценностей; применяет стандарты антикоррупционного поведения.
ОК 7;	Содействовать сохранению окружающей среды, ресурсосбережению, эффективно действовать в чрезвычайных ситуациях	демонстрирует знания алгоритма действий в чрезвычайных ситуациях; демонстрирует знания правил экологической безопасности при ведении профессиональной деятельности; понимает значимость необходимости

		сохранения окружающей среды, ресурсосбережения
ОК 9;	Пользоваться профессиональной документацией на государственном и иностранных языках	понимает общий смысл четко произнесенных высказываний на известные темы (профессиональные и бытовые), понимает тексты на базовые профессиональные темы; участвует в диалогах на знакомые общие и профессиональные темы; строит простые высказывания о себе и о своей профессиональной деятельности на иностранных языках
ПК 3.1;	организовывать и контролировать проведение оценки состояния пострадавшего по основным наблюдаемым симптомам или путем опроса пострадавшего; работать с пожарно-техническим и спасательным вооружением и оборудованием; проводить оценку обстановки по внешним признакам на месте вызова; осуществлять расчет вероятного развития пожара; определять ранг пожара; руководить действиями по оказанию первой помощи пострадавшему в соответствии с универсальной схемой оказания первой помощи до оказания медицинской помощи на месте происшествия; рассчитывать необходимое количество сил и средств организовывать действия личного состава отделения по приведению в состояние готовности мобильных средств пожаротушения, пожарных спасательных устройств и снаряжения, сиз, огнетушащих веществ и специальных агрегатов; использовать средства связи и оповещения, приборы и технические средства для сбора и обработки оперативной информации; производить развертывание сил и средств, используемых для тушения пожара; выбирать решающее направление действий по тушению пожаров; указывать подчиненному личному составу водоисточник, направление и способы прокладки рукавных линий, место установки разветвления,	универсальной схемы оказания первой помощи до оказания медицинской помощи на месте происшествия; перечня состояний, при которых оказывается первая помощь; перечня мероприятий по оказанию первой помощи; психологических особенностей общения и поведения с пострадавшими людьми и людьми, пребывающими в экстремальной или критической ситуациях; ответственности руководителя пожарного подразделения при оказании первой помощи пострадавшим; основных характеристик пожара, тактика тушения и правила борьбы с распространением пожара; способов проведения разведки на месте пожара, обязанностей ведущих разведку, мер безопасности; порядка оценки обстановки на пожаре и принятия решения о ведении действий по тушению пожара и проведению аварийно-спасательных работ; правил выбора решающего направления действий по тушению пожара; порядка привлечения дополнительных сил и средств для тушения пожара и проведения аварийно-спасательных работ; правил эксплуатации пожарных гидрантов; требований охраны труда при тушении пожара; горючих свойств материалов, побочных факторов горения взрывчатых и радиоактивных веществ; нормативно-правовой базы по вопросам организации пожаротушения и проведению аварийно-спасательных работ; требований охраны труда и обеспечения безопасности при оказании первой помощи пострадавшим при пожаре;

	количество и виды стволов, боевые позиции ствольщиков, места установки пожарных лестниц; выявлять опасные факторы пожара и принимать меры по защите личного состава от их воздействия принимать решение об использовании сиз ставить задачи перед участниками тушения пожара контролировать выполнение поставленных задач применять пожарную, аварийно-спасательную и инженерную технику и оборудование при тушении пожаров и проведении аварийно-спасательных работ организовывать мероприятия по обеспечению безопасности работ, защите личного состава от поражающих факторов выбирать пожарную, аварийно-спасательную и инженерную технику и оборудование в зависимости от ситуации при тушении пожаров и проведении аварийно-спасательных работ	порядка передачи и содержание оперативной правила ведения радиосвязи, порядка радиотелефонного обмена информации
ПК 3.2;	организовывать и проводить разведку пожара, оценивать создавшуюся обстановку на пожарах и авариях с использованием средств индивидуальной защиты органов дыхания и зрения в непригодной для дыхания среде; осуществлять выбор решающего направления действий по тушению пожара с использованием средств индивидуальной защиты органов дыхания и зрения в непригодной для дыхания среде; осуществлять выбор огнетушащих веществ, определять способы, приёмы и механизмы прекращения горения в зависимости от характера пожара и обстановки на нём с использованием средств индивидуальной защиты органов дыхания и зрения в непригодной для дыхания среде; применять расчеты требуемых сил и средств для тушения пожаров с использованием средств индивидуальной защиты органов дыхания и зрения в непригодной для дыхания среде; определять приемы, способы тушения пожаров и проведение аварийно-спасательных работ на объектах различного назначения с	правила проведения аварийно-спасательных работ при тушении пожаров с использованием сиз органов дыхания и зрения в непригодной для дыхания среде; способы, приёмы и механизмы прекращения горения в зависимости от характера пожара и обстановки на нём с использованием средств индивидуальной защиты органов дыхания и зрения в непригодной для дыхания среде; расчет требуемых средств индивидуальной защиты органов дыхания и зрения при тушении пожара в непригодной для дыхания среде;

	использованием средств индивидуальной защиты органов дыхания и зрения в непригодной для дыхания среде; осуществлять тушение пожара в сложных условиях с использованием средств индивидуальной защиты органов дыхания и зрения в непригодной для дыхания среде	
ПК 3.3;	контролировать несение службы личным составом караула; планировать и осуществлять мероприятия, вести документацию согласно специализации караула; организовывать и контролировать выполнение личным составом караула работ по проверке работоспособности мобильных средств пожаротушения, пожарных спасательных устройств и снаряжения, сиз, огнетушащих веществ и специальных агрегатов, приспособлений и средств оказания первой помощи пострадавшим осуществлять контроль за действиями личного состава по приемке и передаче закрепленных мобильных средств пожаротушения, пожарных спасательных устройств и снаряжения, сиз, огнетушащих веществ и специальных агрегатов, приспособлений и средств оказания первой помощи пострадавшим контролировать выполнение личным составом караула требований охраны труда, пожарной безопасности и санитарно-гигиенических норм вести учетную документацию по обслуживанию техники и пожарно-технического вооружения караула обеспечивать постоянную готовность к ведению действий по тушению пожаров в период дежурства организовывать и контролировать проверку наружного противопожарного водоснабжения контролировать выполнение должностных обязанностей личным составом дежурного караула обеспечивать выполнение мероприятий, предусмотренных распорядком дня контролировать сбор данных о наличии людей в ночное время в детских, медицинских организациях и на охраняемых объектах	характеристики специального снаряжения и сиз, порядок и правила их применения требования охраны труда в подразделениях федеральной противопожарной службы государственной противопожарной службы требования пожарной безопасности номенклатура документов, регламентирующих организацию караульной службы в пожарной охране материальная часть и тактико-технические характеристики пожарного инструмента и аварийно-спасательного оборудования материальная часть и тактико-технические характеристики средств связи и сигнализации, средств радиационной и химической защиты, приборов химического и дозиметрического контроля распорядок дня дежурного караула права и обязанности должностных лиц дежурного караула должностная инструкция начальника караула адресное расположение наружного противопожарного водоснабжения нормативные правовые акты, регулирующие деятельность пожарной охраны
ПК 3.4;	контролировать содержание боевой одежды, СИЗОД личного состава дежурного караула в исправном	порядок организации тушения пожаров и проведения аварийно-спасательных работ нормативные правовые акты, регулирующие

	состоянии контролировать выполнение личным составом дежурного караула норматива "сбор и выезд по тревоге" контролировать выполнение личным составом дежурного караула требований области охраны труда при сборе, посадке в автомобиль и выезде к месту вызова обеспечивать соблюдение дисциплины личным составом дежурного караула при сборе, посадке в автомобиль и выезде к месту вызова обеспечивать эффективное размещение личного состава дежурного караула на технике в соответствии с табелем боевого расчета контролировать поддержание техники и вооружения в готовности к проведению боевых действий по тушению пожара контролировать выполнение личным составом дежурного караула правил ношения установленной формы одежды выезжать во главе дежурного караула для проведения боевых действий по тушению пожаров контролировать выбор оптимального пути следования к месту пожара контролировать действия личного состава караула при следовании к месту пожара с учетом обеспечения безопасности движения поддерживать связь со старшим должностным лицом гарнизона, докладывать ему об изменении обстановки определять степень опасности в зоне тушения пожара и информировать о ней командира отделения отдавать командиру отделения распоряжения и требовать их исполнения вести радиосвязь с диспетчером пожарной части по сбору оперативной информации об объекте пожара информировать командира отделения об особенностях объекта пожара, указанных в документах предварительного планирования боевых действий на пожаре	деятельность пожарной охраны документы предварительного планирования боевых действий на пожаре основы трудового законодательства российской федерации требования охраны труда в подразделениях федеральной противопожарной службы государственной противопожарной службы район выезда дежурного караула, расположение взрывопожароопасных объектов, их пожарная опасность требования пожарной безопасности состояние противопожарного водоснабжения в пределах района выезда караула тактико-технические характеристики техники и вооружения караула состояние проезда пожарной техники к месту пожара в пределах района выезда караула информация о расположении ведомственных пожарных частей в районе выезда караула информация о наличии добровольных пожарных дружин (команд) на объектах в пределах района выезда караула информация о количестве людей (больных), в том числе в ночное время, на объектах с ночным пребыванием людей в пределах района выезда караула правила ведения радиосвязи, порядок радиотелефонного обмена
ПК 3.5;	организовывать и проводить с личным составом занятия по физической подготовке; организовывать выполнение личным составом отделения нормативов по пожарно-строевой подготовке; проводить тренировочные занятия по	программы подготовки личного состава; сроков и периодичности проведения тренировочного процесса; методики разбора пожаров с личным составом пожарной охраны; характеристик и правил использования пожарной и аварийно-спасательной техники,

	решению пожарно-тактических задач на различные объекты; выполнять постановку боевых задач; организовывать отработку боевых действий по тушению пожаров и ликвидации чрезвычайной ситуации в составе отделения; обучать личный состав отделения приемам и способам действий с пожарной и аварийно-спасательной техникой, вооружением и оборудованием; вырабатывать у личного состава отделения навыки слаженной работы и умелого применения пожарной, аварийно-спасательной техники, вооружения и оборудования при проведении боевых действий по тушению пожаров и ликвидации чрезвычайных ситуаций; организовывать содержание СИЗОД, закрепленных за личным составом отделения, в исправном состоянии	пожарно-технического и аварийно-спасательного оборудования, средств связи; правил пользования, устройства и способов применения мобильных средств пожаротушения, пожарных спасательных устройств и снаряжения, СИЗ, огнетушащих веществ и специальных агрегатов, приспособлений и средств оказания первой помощи пострадавшим; порядка проведения занятий по пожарно-строевой подготовке; основ методики проведения теоретических и практических занятий; нормативной документация по вопросам газодымозащитной службы
ПК3.6;	определять необходимость применения роботизированных установок пожаротушения; управлять роботизированными установками пожаротушения при проведении боевых действий по тушению пожара; осуществлять подачу (пуск) огнетушащих веществ с помощью роботизированных установок пожаротушения; определять необходимость применения установок пожаротушения с гидроабразивной резкой; управлять установками пожаротушения с гидроабразивной резкой при проведении боевых действий по тушению пожара; осуществлять подачу (пуск) огнетушащих веществ с установок пожаротушения с гидроабразивной резкой	требований приказов, указаний и других руководящих документов, регламентирующих действия по тушению пожаров с применением автоматизированных (роботизированных) систем пожаротушения; назначения, классификации, характеристик роботизированных установок пожаротушения и их тактических возможностей; требований приказов, указаний и других руководящих документов, регламентирующих действия по тушению пожаров с применением установок пожаротушения с гидроабразивной резкой; назначения, классификации, характеристик установок пожаротушения с гидроабразивной резкой и их тактические возможности
ПК 3.7	планировать и составлять документы предварительного планирования боевых действий по тушению пожаров; анализировать оперативно-тактическую деятельность подразделений по тушению пожаров и проведению аварийно-спасательных работ; обрабатывать данные, полученные при использовании дистанционно пилотируемых воздушных судов вертолетного типа	порядка, форм и методов проверки состояния организации оперативно-тактической деятельности пожарно-спасательного подразделения; требований приказов, указаний и других руководящих документов, регламентирующих планирование и составление документов предварительного планирования действий пожарных подразделений; порядка организации работы с документами предварительного планирования боевых действий по тушению пожаров;

		методики анализа оперативно-тактической деятельности подразделений по тушению пожаров и проведению аварийно-спасательных работ; методики изучения пожаров; порядка осуществления обработки данных, полученных при использовании дистанционно пилотируемых воздушных судов вертолетного типа
ПК 3.8	**Демонстрирует умения:** осуществлять выполнение работ по приемке (передаче) и содержанию в исправном состоянии мобильных средств пожаротушения; оценивать состояние работоспособности и комплектность мобильных средств пожаротушения; контролировать техническое состояние мобильных средств пожаротушения, агрегатов, оборудования и инструмента	порядка осуществления выполнения работ по приемке (передаче) и содержанию в исправном состоянии мобильных средств пожаротушения; порядка оценки состояния работоспособности и комплектность мобильных средств пожаротушения; порядка организации контроля технического состояния мобильных средств пожаротушения, агрегатов, оборудования и инструмента
ПК 3.9	вести документацию учета занятий; организовывать и проводить занятия и тренировки с личным составом, осуществляющим дежурство на мобильных средствах пожаротушения, в том числе на специальной пожарной технике, в подразделениях пожарной охраны выполнять планы занятий, тренировок, комплексных учений	основных принципов проведения занятий и построения учебного процесса; порядка организации тренировок, занятий и комплексных учений; требований руководящих документов по организации профессиональной подготовки личного состава, осуществляющего дежурство на мобильных средствах пожаротушения, в том числе на специальной пожарной технике, в подразделениях пожарной охраны; порядка планирования и осуществления подготовки личного состава к тушению пожаров и проведению аварийно-спасательных работ; нормативов по пожарно-строевой подготовке; нормативов по физической подготовке
ПК 3.10	организовывать и проводить техническое обслуживание и периодическое освидетельствование мобильных средств пожаротушения, в том числе специальной пожарной техники; организовывать консервацию и хранение технических и автотранспортных средств; рассчитывать потребность в расходных материалах в зависимости от объемов и условий эксплуатации мобильных средств пожаротушения, в том числе специальной пожарной техники; организовывать учет расхода горюче-смазочных и расходных материалов	устройства, принципов действия, правил и безопасных приемов эксплуатации мобильных средств пожаротушения, в том числе специальной пожарной техники и оборудования; порядка организации регламентного обслуживания техники и оборудования; порядка проведения периодических испытаний; устройства и принципа работы двигателя внутреннего сгорания и специальных агрегатов установки; сроков и объемов регламентных работ двигателя внутреннего сгорания и специальных агрегатов установки; способов устранения неисправностей в работе двигателя внутреннего сгорания и специальных агрегатов установки; правил ведения документации
ПК 3.11	обеспечивать безопасность личного	методов организации руководства

	состава при сборе и выезде; поддерживать групповое взаимодействие и работать в команде; анализировать информацию об угрозах природного и техногенного характера; организовывать мероприятия по обеспечению безопасности работ, защите личного состава от поражающих факторов осуществлять заправку специальной пожарной техники горюче-смазочными материалами, а также огнетушащими веществами; организовывать замену неисправного пожарного оборудования, СИЗ пожарных и средств самоспасания пожарных, пожарного инструмента, средств спасения людей, средств связи, обмундирования (боевой одежды, форменной одежды) управлять работой пожарных насосов с подачей огнетушащих веществ; проводить подачу огнетушащих веществ для тушения пожаров от пожарных автомобилей	основными действиями личного состава при тушении пожаров; мер безопасности при эксплуатации оборудования; комплектности закрепленного пожарного оборудования, СИЗ пожарных и средств самоспасания пожарных, пожарного инструмента, средств спасения людей, средств связи размещения и крепления на пожарных автомобилях пожарного оборудования, СИЗ пожарных и средств самоспасания пожарных, пожарного инструмента, средств спасения людей порядка укладки боевой одежды и снаряжения
ПК 3.12 ЛР 1; ЛР 18.	организации мероприятий по обслуживанию и ремонту пожарного оборудования, средств индивидуальной защиты и спасения людей при пожаре использования слесарного и электротехнического инструмента	порядка учета пожарной техники и имущества; правил приема, ввода в эксплуатацию пожарной техники; порядка подготовки пожарной техники к использованию; правил хранения пожарной техники; порядка проведения технического обслуживания пожарной техники; требований приказов, указаний и других руководящих документов, регламентирующих выполнение работ по обслуживанию первичных средств пожаротушения

3. Тестовые задания. Раздел 1. Основы организации и управления силами и средствами на пожаре

Часть А

Инструкция: *выберите один правильный ответ*

1. Разведка пожара проводится

д) с момента прибытия на пожар до его ликвидации
е) с момента прибытия на пожар до возвращения в подразделение
ж) с момента сообщения о пожаре и до завершения его ликвидации

2. Кто принимает решение о создании оперативного штаба пожаротушения?

д) СПТ
е) начальник отряда
ж) **РТП**
з) начальник гарнизона

3. Основными задачами гарнизонной службы являются:

д) создание необходимых условий для эффективного применения сил и средств гарнизона при тушении пожаров и проведении АСР
е) создание единой системы управления силами и средствами
ж) организация взаимодействия со службами жизнеобеспечения
з) организация и проведение совместных мероприятий всех видов пожарной охраны и аварийно-спасательных формирований, входящих в гарнизон пожарной охраны
и) **все выше перечисленные задачи**

4. Номер ранг пожара является:

г) единой системой номеров(рангов) пожаров
д) условным признаком сложности пожара
е) **определением количества расчетов(отделений) на основных ПА, привлекаемых для тушения пожаров (ЧС)**

5. Кого назначают замыкающим в составе звена ГДЗС?

г) командира звена
д) **наиболее опытного газодымозащитника**
е) наиболее НЕ опытного газодымозащитника

6. Вмешиваться в радиообмен между двумя радиостанциями разрешается только:

д) РТП
е) центральный узел связи МЧС России (ЦУС)
ж) **радиостанциям, работающим на месте пожара**
з) радиостанции ПСЧ в районе выезда которой произошел пожар

7. . В каком случае не возможен выезд дежурного караула на пожар или аварию?

д) отсутствуют сведения заявителя (фамилия, телефон).
е) нет точных данных о пожаре или аварии (что горит).

ж) отсутствует угроза людям, животным и соседним строениям, а объект не представляет собой никакой ценности.

з) отсутствует адрес места пожара или аварии

8. Сбор сил и средств производится после:

г) локализации пожара

д) ликвидации открытого горения

е) **ликвидации пожара или сокращения объема работ при пожаре**

9. В организацию работы оперативного штаба входит:

г) **организовывать бесперебойное водоснабжение места пожара**

д) установить границы территории, на которой осуществляются боевые действия

е) провести разведку пожара и определить решающее направление боевых действий

10. Кем может быть приостановлено следование к месту пожара подразделений ПО?

г) начальником караула

д) **распоряжением диспетчера гарнизона(подразделения ПО)**

е) РТП

11. Какое должностное лицо вправе отменять распоряжения РТП?

г) начальник управления ПО

д) начальник пожарно-спасательного гарнизона

е) никто

12. Допускается ли полное боевое развертывание на месте пожара без указания РТП?

в) допускается в случае очевидной необходимости подачи огнетушащих веществ

г) не допускается

13. За какой период должно быть осуществлено восстановление боеготовности подразделения ПО по прибытии с места пожара в место постоянной дислокации?

г) не должно превышать 30 минут

д) не должно превышать 40 минут

е) не должно превышать 60 минут

14. Имеет ли право РТП принимать решения, ограничивающие права должностных лиц и граждан в пределах границ территории, на которой проводятся боевые действия по тушению пожара?

в) не имеет

г) имеет

15. Выезд специальных ПА осуществляется в следующем порядке:

д) определенном в расписании выезда

е) **определенном в расписании выезда, либо по вызову РТП согласно оперативно-тактической обстановке складывающейся на пожаре**

ж) по вызову РТП согласно оперативно-тактической обстановке складывающейся на пожаре

16. Какой максимальный радиус (в метрах) разлета осколков баллона, разорвавшегося на открытой площадке

д) 150

е) 250

ж) 300

17. При отсутствии в гарнизоне службы пожаротушения может ли назначиться начальник караула оперативным дежурным?

г) нет

д) да

е) да, если допущен к руководству тушения пожаров

18. На месте ДТП, в первой зоне (в радиусе … метров) находятся пожарные(спасатели) выполняющие работы по оказанию помощи пострадавшим

д) **5**

е) 10

ж) 15

19. На каком расстоянии от горящего резервуара следует размещать ПА?

д) **не ближе 120 метров**

е) не дальше 150 метров

ж) не регламентируется

20. Как часто проводятся занятия в школе повышения оперативного мастерства?

д) ежемесячно

е) **ежеквартально**

ж) ежегодно

Часть В

Инструкция: *закончите предложение*

1. **Интенсивность подачи огнетушащего вещества** - количество огнетушащего вещества, подаваемого на единицу площади (объема) в … .

Ответ: единицу времени.

Инструкция: *вставьте слово в предложение*

2. **Охлаждение резервуара** - подача воды на орошение резервуара стационарными системами охлаждения или пожарными стволами от передвижной пожарной техники, водопровода … давления.

Ответ: высокого.

Инструкция: *продолжите предложение одним словом*

3. Процесс правового воздействия, осуществляемый руководителем на основе власти - это:

Ответ: руководство.

Инструкция: *продолжите предложение*

4. **Время свободного развития пожара** - интервал времени от момента возникновения пожара до момента ….

Ответ: подачи огнетушащих веществ.

Инструкция: *продолжите предложение*

5. Простое вещество или сложное химическое соединение, выброс которого в окружающую среду вследствие аварии на производстве, складе или при транспортировке может привести к образованию очага поражения, а также заражению почвы и открытых водоисточников-это …

Ответ: химически опасное вещество(ХОВ).

Инструкция: *продолжите предложение*

6. Территория, в пределах которой в результате аварии на ХОО произошли массовые поражения людей, животных, растений-это …

Ответ: очаг поражения.

Инструкция: *продолжите предложение*

7. Планирование, организация, мотивация и контроль – это процесс …

Ответ: управления.

Инструкция: *продолжите предложение*

8. Уровень взлива - высота открытой поверхности горючей жидкости в резервуаре относительно его …

Ответ: основания.

Часть С

<u>Задача 1. (категория РТП)</u>

Определить количество ГПС—600 и пенообразователя необходимых для заполнения подвала объемом 450м^3.

Дано:

$V_{пом}$= 450 м^3

_____

$N_{гпс}$ -- ?

$V_{по}$ -- ?

Решение:

1. Определяем количество ГПС--600

$$N_{ГПС} = \frac{V_{ПОМ} \times K}{q_{ПЕНЫ} \times \tau p} = \frac{450 \times 3}{36 \times 10} = 3{,}7$$

2. Определяем количество ПО.

$$V_{ПО} = \frac{V_{ПОМ} \times K}{1{,}7} = \frac{450 \times 3}{1{,}7} = 794л.$$

Ответ: $N_{гпс}$ = 4шт; $V_{по}$ = 794 л.

<u>Задача 2. (КО, категория водитель, Р/Т, пожарный- ст. пожарный)</u>

Определить время работы АЦ-40 (43202) от пожарного водоёма объёмом 50 м^3 при подаче 2-х стволов «Б». Начертить схему расстановки сил и средств, нанести соответствующие условные обозначения.

<u>Решение:</u>

$$T_{раб.} = \frac{0{,}9 * W_{ПВ}}{N_{ст.} * q_{ст.} * 60} = \frac{0{,}9 * 50000}{7*60} = 107 \text{ мин.} = 1 \text{ час } 47 \text{ минут}$$

<u>Ответ:</u> 1 час 47 минут

4. Критерии по выставлению баллов

Сводная таблица с критериями баллов	
Части	Баллы
A	40
B	40
C	20
Итого (макс. баллы)	100

Критерии оценок	
Баллы	Оценки
86-100	5
71-85	4
49-70	3
Менее 48 баллов	перезачет

Время выполнения тестовых заданий: 60 минут астрономического времени.

Раздел 2. Организация газодымозащитной службы

Часть А.

1. «Правила проведения личным составом федеральной противопожарной службы Государственной противопожарной службы аварийно-спасательных работ с использованием средств индивидуальной защиты органов дыхания и зрения в непригодной для дыхания среде» утверждены:

1. приказом МВД РФ № 234 от 30.04.1996 г.;
2. приказом МЧС РФ № 167 от 05.04.2011 г.;
3. ***приказом МЧС РФ . № 3 от 09.01.2013 г.;***
4. приказом МЧС РФ № 156 от 31.03.2011 г.

2. Для обеспечения ведения действий по тушению пожаров в непригодной для дыхания среде, личным составом в территориальных органах МЧС России, подразделениях и учреждениях МЧС России создается

1. штатная служба управления;
2. штатная газодымозащитная служба;
3. не штатная служба пожаротушения;
4. ***не штатная газодымозащитная служба.***

3. Личный состав подразделений, допущенный к использованию СИЗОД обязан проходить медицинское обследование:

1. ***ежегодно;***
2. ежемесячно;
3. ежеквартально;
4. по мере необходимости.

4. Газодымозащитная служба создается в территориальных органах МЧС России (службах пожаротушения) и учреждениях МЧС России во всех случаях, а в подразделениях, при численности личного состава в одном карауле (дежурной смене):

1. 2 человека и более;
2. ***3 человека и более;***
3. 5 человек и более;
4. по решению руководителя подразделения.

5. В подразделениях пожарной охраны, обеспечивающих пожарную безопасность метрополитенов, морских портов, создаются отделения ГДЗС на специальных автомобилях, оснащенных ДАСК с условным временем защитного действия:

1. не менее 60 минут;
2. не менее 120 минут;
3. ***не менее 240 минут;***
4. не менее 300 минут.

6. При проведении проверки №1 СИЗОД ДАСВ ставится в боевой расчет, если давление в баллоне не менее:

1. 160 атм;
2. 200 атм;
3. 250 атм;
4. ***260 атм.***

7. При проведении проверки №1 СИЗОД ДАСК ставится в боевой расчет, если давление в баллоне не менее:

1. ***160 атм.;***
2. 200 атм.;
3. 250 атм.;
4. 260 атм.

8. При температуре окружающей среды 20 ^{0}С прогрев баллона на 1^{0}С увеличивает давление в баллоне на:

1. 0,1 атм.;
2. ***0,5 атм.;***
3. 1 атм.;
4. 1,1 атм.

9. При постановке СИЗОД в боевой расчет его укладка на автомобиль осуществляется:

1. незамедлительно после проведения проверки №1;
2. не позднее 15 минут после проведения проверки №1;
3. ***после смены караулов (дежурных смен);***
4. по распоряжению начальника караула.

10. Первичной тактической единицей при тушении пожаров в непригодной для дыхания среде является:

1. караул, в составе не менее 2-х отделений;
2. отделение на основной пожарной технике;
3. отделение на специальной пожарной технике;
4. ***звено ГДЗС.***

11. При тушении пожаров в непригодной для дыхания среде звено ГДЗС состоит не менее чем из:

1. ***трех газодымозащитников, включая командира звена;***
2. трех газодымозащитников и командира звена;
3. трех газодымозащитников без командира звена, при высоком уровне подготовке газодымозащитников;
4. нет правильного ответа.

12. При тушении пожаров в непригодной для дыхания среде в подземных сооружениях метрополитена, подземных фойе зданий, зданиях повышенной этажности, зданиях и сооружениях

со сложной планировкой, трюмах судов, кабельных и транспортных тоннелях, звено ГДЗС состоит не менее чем из:

1. пяти газодымозащитников и командира звена;
2. ***пяти газодымозащитников, включая командира звена***;
3. трех газодымозащитников, включая командира звена;
4. трех газодымозащитников и командира звена.

13. Для проведения разведки и выполнения поставленной задачи газодымозащитник может действовать в непригодной для дыхания среде в одиночку при:

1. незначительном задымлении;
2. массовом спасении людей;
3. только при получении личного распоряжения РТП;
4. ***нет правильного ответа.***

14. Время проведения рабочей проверки СИЗОД не должно превышать

1. 30 секунд;
2. 45 секунд;
3. ***1 минуты;***
4. не нормируется.

15. Газодымозащитник выключается из СИЗОД:

1. ***по команде командира звена;***
2. по команде постового на посту безопасности;
3. самостоятельно при выходе из задымленного помещения;
4. самостоятельно при прибытии к посту безопасности.

16. Постовой на посту безопасности должен информировать командира звена ГДЗС о времени прошедшем с момента включения:

1. каждые 5 минут;
2. ***каждые 10 минут;***
3. за 10 минут до наступления расчетного времени выхода звена из НДС;
4. только по запросу командира звена ГДЗС.

17. Продолжительность каждого занятия газодымозащитников на свежем воздухе и в теплодымокамере должна составлять не менее 2-х часов, из них на непосредственную работу в ДАСВ:

1. 60 мин;
2. 45 мин;
3. ***30 мин;***
4. 20 мин.

18. Срок проведения периодической аттестации исчисляется с момента прохождения первичной или внеочередной аттестации. Периодическая аттестация газодымозащитников – для лиц руководящего состава проводится:

1. 1 раз в год;
2. 1 раз в 2 года;
3. 1 раз в 3 года;
4. ***1 раз в 5 лет.***

19. Срок проведения периодической аттестации исчисляется с момента прохождения первичной или внеочередной аттестации. Периодическая аттестация газодымозащитников – для лиц рядового и младшего начальствующего состава проводится:

1. 1 раз в год;
2. 1 раз в 2 года;
3. ***1 раз в 3 года;***
4. 1 раз в 5 лет.

20. В составе обычного воздуха, необходимого для дыхания человека, примерное процентное содержание кислорода составляет:

1. ***21 %;***

2. 20 %;
3. 19 %;
4. 17 %

Часть Б.

Инструкция: *закончить предложение*
1. Комплекс работ и организационно-технических мероприятий, направленных на эффективное использование СИЗОД в исправном состоянии в процессе эксплуатации это … **техническое обслуживание**

Инструкция: *закончить предложение*
2. Сформированная на пожаре (учениях) группа газодымозащитников, объединенная поставленной боевой задачей и единым руководством, для ведения боевых действий по тушению пожаров в непригодной для дыхания среде называется: **звено ГДЗС**

Инструкция: *закончить предложение*
3. Вид технического обслуживания СИЗОД, проводимого в целях оперативной проверки исправности и правильности функционирования (действия) узлов и механизмов непосредственно перед выполнением боевой задачи по тушению пожара это … **рабочая проверка**.

Инструкция: *закончить предложение*
4. Вид технического обслуживания, проводимого в установленные календарные сроки, в полном объеме и с заданной периодичностью, но не реже одного раза в год это … **проверка N 3.**

Инструкция: *закончить предложение*
5. **К**омплекс работ для поддержания и восстановления исправности противогазов и дыхательных аппаратов, заключающийся в устранении незначительных неисправностей, восстановлении эксплуатационных характеристик с заменой или восстановлением отдельных частей и деталей СИЗОД, в проведении полной разборки, замене всех неисправных составных частей, сборке, комплексной проверке, регулировке и испытании называется … **ремонт СИЗОД**.

Инструкция: *закончить предложение*
6. Узел ДАСВ, предназначенный для автоматической подачи воздуха для дыхания пользователя и поддержания избыточного давления в подмасочном пространстве называется ….. **легочный автомат.**

Инструкция: *закончить предложение*
7. Объем воздуха, прошедший при дыхании через легкие человека за одну минуту называется … **легочная вентиляция**.

Инструкция: *закончить предложение*
8.Составная часть аппарата, предназначенная для фиксации аппарата на теле человека, состоящая, как правило, из спинки (основания), системы ремней (плечевых, поясных, концевых) с пряжками для регулировки и фиксации аппарата это … **подвесная система аппарата**.

Инструкция: *закончить предложение*
9. Объем воздуха, прошедший через легкие человека за один вдох (глубина одного вдоха) это…. **дыхательный объем**

Инструкция: *закончить предложение*

10. Период, в течение которого сохраняется защитная способность аппарата при испытании на стенде-имитаторе внешнего дыхания человека и с участием испытателей-добровольцев это… **время защитного действия аппарата .**

Инструкция: *закончить предложение*

Часть С.

1. Задача. Перед входом звена ГДЗС в непригодную для дыхания среду давление воздуха в Drager PSS-3000 составляло 295,280,290 атм. Время включения звена ГДЗС 23:20. Место работы 1-й этаж 6-ти этажного производственного здания, высота этажа 6 метров. Определить значение максимального падения давления при движении звена от ПБ до конечного места работы (Pmax.пад), давления при котором необходимо выходить (Р вых), промежуток времени с момента включения в СИЗОД до подачи команды постовым и время подачи команды (ΔТ)(Т вых), общее время работы звена ГДЗС в непригодной для дыхания среде (Т общ.) и ожидаемое время возвращения звена ГДЗС (Т возвр.) из задымлённой зоны, если очаг не найден. А также контрольное давление выхода и время работы звена ГДЗС у очага пожара (Т раб.), если очаг пожара обнаружен в 23:32. За время продвижения к месту работы давление воздуха снизилось соответственно до 205,205,210 атм.

2. Задача. Перед входом звена ГДЗС в непригодную для дыхания среду давление воздуха в ПТС 96 составляло 290,280,290 атм. Место работы подвал 5-ти этажного типового жилого дома. Время включения звена ГДЗС 00:20. Определить значение максимального падения давления при движении звена от ПБ до конечного места работы (Pmax.пад), давления при котором необходимо выходить если очаг не найден (Р вых), промежуток времени с момента включения в СИЗОД до подачи команды постовым и время подачи команды (ΔТ)(Т вых), общее время работы звена ГДЗС в непригодной для дыхания среде (Т общ.) и ожидаемое время возвращения звена ГДЗС (Т возвр.) из задымлённой зоны, контрольное давление выхода и время работы звена ГДЗС у очага пожара (Т раб.). За время продвижения к месту работы давление воздуха снизилось соответственно до 265,265,270 атм. Очаг пожара обнаружен в 00:24.

3. Задача. Перед входом звена ГДЗС в непригодную для дыхания среду давление воздуха в Drager PSS-3000 составляло 290,280,290 атм. Время включения звена ГДЗС 12:20. Место работы подвал сложной планировки. Определить значение максимального падения давления при движении звена от ПБ до конечного места работы (Pmax.пад), давления при котором необходимо выходить, если очаг не найден (Р вых), промежуток времени с момента включения в СИЗОД до подачи команды постовым и время подачи команды (ΔТ)(Т вых) общее время работы звена ГДЗС в непригодной для дыхания среде (Т общ.) и ожидаемое время возвращения звена ГДЗС (Т возвр.) из задымлённой зоны.

4. Задача. Перед входом звена ГДЗС в непригодную для дыхания среду давление воздуха в Drager PA 90 PLUS составляло 285,280,285 атм. Время включения звена ГДЗС 07:55. Место работы 1-й этаж 20-ти этажного жилого дома. Определить значение максимального падения давления при движении звена от ПБ до конечного места работы (Pmax.пад), давления при котором необходимо выходить, если очаг не найден (Р вых), промежуток времени с момента включения в СИЗОД до подачи команды постовым и время подачи команды (ΔТ)(Т вых) общее время работы звена ГДЗС в непригодной для дыхания среде (Т общ.) и ожидаемое время возвращения звена ГДЗС (Т возвр.) из задымлённой зоны, контрольное давление выхода и время работы звена ГДЗС у очага пожара (Т раб.). Очаг пожара был обнаружен в 08:05. За время продвижения к месту работы давление воздуха снизилось соответственно до 230,230,225 атм.

5. Задача. Перед входом звена ГДЗС в непригодную для дыхания среду давление кислорода в Урал 10 составляло 195,180,190 атм. Время включения звена ГДЗС 23:20. Место работы 1-й этаж 6-ти этажного производственного здания, высота этажа 6 метров. Определить значение максимального падения давления при движении звена от ПБ до конечного места работы (Pmax.пад), давления при котором необходимо выходить (Р вых), промежуток времени с момента включения в СИЗОД до подачи команды постовым и время подачи команды (ΔТ)(Т вых), общее время работы звена ГДЗС в непригодной для дыхания среде (Т общ.) и ожидаемое время возвращения звена ГДЗС (Т возвр.) из задымлённой зоны, если очаг не найден. А также контрольное давление выхода и время работы звена ГДЗС у очага пожара (Т раб.), если очаг пожара обнаружен в 23:32. За время продвижения к месту работы давление снизилось соответственно до 155,145,150 атм.

4. Критерии по выставлению баллов

Сводная таблица с критериями баллов	
Части	Баллы
А	50
В	40
С	10
Итого (макс. баллы)	100

Критерии оценок	
Баллы	Оценки
86-100	5
71-85	4
49-70	3
Менее 48 баллов	перезачет

Время выполнения тестовых заданий: 60 минут астрономического времени.

Раздел 3. Организация службы и подготовки в подразделениях пожарной охраны

17. В караульном помещении температура воздуха должна быть не ниже:

а) 15 ^{o}C
б) 18 ^{o}C
в) 20 ^{o}C
г) 22 ^{o}C

18. Комплекс помещений, предназначенных для размещения личного состава подразделения пожарной охраны и пожарной техники для выполнения возложенных задач – это:

д) караульное помещение
е) пожарное подразделение
ж) пожарное депо

з) пожарная часть

19. Полы в караульном помещении должны быть:

д) деревянными

е) бетонными

ж) металлическими

з) линолеумом поверх любого материала

20. Для обеспечения постоянной боевой готовности пожарных автомобилей они должны находиться в закрытом, отапливаемом гараже с расчетной температурой воздуха не ниже:

д) 15 ^{o}C

е) 16 ^{o}C

ж) 17 ^{o}C

з) 18 ^{o}C

21. Разведка пожара проводится непрерывно

д) с момента прибытия на пожар до его ликвидации

е) с момента прибытия на пожар до возвращения в подразделение

ж) **с момента выезда на пожар до его ликвидации**

з) постоянно

22. Запрещается ли использовать специальный звуковой сигнал и проблесковые огни при следовании автомобиля не на вызов (пожар) и при возвращении в подразделение?

д) да

е) нет

ж) нет, по усмотрению начальника караула

з) нет, если это не опасно для участников дорожного движения

23. Что включает в себя подготовка к тушению пожаров?

г) определение структуры пожарной охраны

д) обоснование численности и дислокации пожарных подразделений

е) разработка районов выездов

ж) разработку мероприятий, обеспечивающих быстрое сосредоточение сил и средств на пожаре и успешное его тушение

24. Каким нормативным документом определено понятие «Гарнизон пожарной охраны»?

а) Федеральный закон «О пожарной безопасности»

б) Приказ МЧС РФ № 240 «Порядок привлечения сил и средств гарнизонов пожарной охраны для тушения пожаров и …»

в) Приказ МЧС РФ № 167 «Порядок организации службы в подразделениях пожарной охраны»

г) Приказ МЧС РФ № 156 «Порядок тушения пожаров»

25. Должностными лицами гарнизона пожарной охраны являются:

а) начальник гарнизона, заместитель начальника гарнизона, начальник оперативного штаба пожаротушения, начальник службы связи
б) начальник гарнизона, начальник оперативного штаба пожаротушения, начальник службы ГДЗС, начальник службы связи
в) начальник гарнизона, оперативный дежурный, начальник ГДЗС, начальник службы связи, начальник технической службы
г) **начальник гарнизона, оперативный дежурный, диспетчер гарнизона**

26. В каком нормативном документе перечислены должностные лица гарнизона пожарной охраны?
а) Федеральный закон «О пожарной безопасности»
б) Приказ МЧС РФ № 240 «Порядок привлечения сил и средств гарнизонов пожарной охраны для тушения пожаров и …»
в) **Приказ МЧС РФ № 167 «Порядок организации службы в подразделениях пожарной охраны»**
г) Приказ МЧС РФ № 156 «Порядок тушения пожаров»

27. В каком случае не возможен выезд дежурного караула на пожар или аварию?
д) отсутствуют сведения заявителя (фамилия, телефон).
е) нет точных данных о пожаре или аварии (что и где).
ж) отсутствует угроза людям, животным и соседним строениям, а объект не представляет собой никакой ценности.
з) отсутствует адрес места пожара или аварии

28. В гарнизонах пожарной охраны создаются следующие нештатные службы:
д) управления, ГДЗС и техническая
е) СПТ, ГДЗС и техническая
ж) управления, ГДЗС, техническая и связи
з) СПТ, ГДЗС, техническая и связи

29. Начальником территориального гарнизона пожарной охраны назначается:
а) начальник Главного управления субъекта РФ
б) заместитель начальника Главного управления субъекта РФ
в) **старшее должностное лицо Главного управления из числа начальствующего состава ФПС допущенное к руководству тушения пожаров**
г) начальник службы пожаротушения Главного управления субъекта РФ

30. Основными задачами гарнизонной службы являются:
а) создание необходимых условий для эффективного применения сил и средств гарнизона при тушении пожаров и проведении АСР
б) создание единой системы управления силами и средствами
в) организация взаимодействия со службами жизнеобеспечения
г) организация и проведение совместных мероприятий всех видов пожарной охраны и аварийно-спасательных формирований, входящих в гарнизон пожарной охраны
д) **все выше перечисленные задачи**

31. Должностными лицами дежурного караулы пожарной охраны являются:
а) начальник караула, помощник начальника караула, командир отделения, водитель и пожарный

б) начальник караула, помощник начальника караула, командир отделения, водитель, пожарный и диспетчер
в) начальник караула, помощник начальника караула, командир отделения, водитель, старший пожарный, пожарный
г**) начальник караула, помощник начальника караула, командир отделения, старший инструктор по вождению пожарной машины – водитель, диспетчер, старший пожарный и пожарный.**

32. Расписание выезда подразделений пожарной охраны городского округа утверждается:
а) начальником местного гарнизона пожарной охраны
б) начальником территориального гарнизона пожарной охраны
в**) главой администрации городского округа**
г) органами местного самоуправления

17. Направление действий для успешного выполнения основной задачи, в соответствии с которым использование сил и средств подразделений обеспечивает эффективные условия для его решения называется - …
д) решительные действия на пожаре
е) основные действия на пожаре
ж) **решающее направление на пожаре**
з) основное направление на пожаре

18. Спасение людей в случае угрозы их жизни, здоровью, достижение локализации и ликвидации пожара в кротчайшие сроки - …
д) основная задача
е) основная обязанность
ж) главная задача
з) непосредственная обязанность

19. Корректировка Расписания выезда проводится …
д) по необходимости;
е) каждый год;
ж) по необходимости, но не реже одного раза в год;
з) по необходимости, но не реже одного раза в два года.

20. Прямым начальником личному составу отделения является … .
а) начальник караула;
б) командир отделения;
в) помошник начальника караула;
г) начальник караула и командир отделения.

Часть В.

1. Канал распространения слухов является каналом:
а) вертикальных коммуникаций
б) горизонтальных коммуникаций

в) неформальных коммуникаций
г) смешанных коммуникаций

2. Семантическими расхождениями называются:
а) то, что искажает смысл сообщения вследствие языковых различий
б) несовпадение слов и выражения лица
в) несовпадение способов использование слов и их значений
г) несовпадение вербальных и невербальных символов

3. Выбор, который должен сделать руководитель, чтобы выполнить обязанности, обусловленные занимаемой им должностью называется:
а) компромиссом
б) интуитивным решением
в) рациональным решением
г) **организационным решением**

4. Если к человеку предъявляются противоречивые требования, то это:
а) межличностный конфликт
б) конфликт между личностью и группой
в) внутриличностный конфликт
г) межгрупповой конфликт

5. Первичными являются потребности (возможно несколько вариантов ответов):
а) безопасности и защищенности
б) социальные
в) в воздухе
г) самовырвжения
д) в пище

6. На силе личных качеств и способностей лидера основывается:
а) законная власть
б) экспертная власть
в) власть, основанная на вознаграждении
г) власть, основанная на принуждении
д) **эталонная власть**

7. Коммуникация – это:
а) стимулирование себя и других на какое-либо действие
б) обмен информацией между людьми
в) процесс принятия решения
г) процесс соизмерения фактически достигнутых результатов с запланированными

8. Решение, обоснованное с помощью объективного аналитического процесса и не зависящее от прошлого опята, называется:
а) решением, принимаемым с помощью суждений
б) компромиссом
в) рациональным
г) организационным

9. Авторитарный стиль руководства характеризуется:
а) централизацией и концентрацией власти в руках руководителя
б) повышением активности и инициативы среди работников

в) попустительством со стороны руководителя
г) совместной работой руководителя с подчиненными

10. Экспертная власть характеризуется тем, что:
а) влияющий является примером для исполнителя
б) влияющий имеет возможность помешать удовлетворению потребности путем наказания
в) влияющий обладает специальными знаниями
г) влияющий вознаграждает исполнителя

Часть С.

1. Разработку Расписания выезда подразделений пожарной охраны гарнизона на территории муниципального района, городского округа осуществляет:
а) старшее должностное лицо ГПС
б) оперативный дежурный гарнизона
в) начальник местного гарнизона пожарной охраны
г) глава администрации

2. В караульном помещении температура воздуха должна быть не ниже:
а) 15 ºС
б) 18 ºС
в) 20 ºС
г) 22 ºС

3. Комплекс помещений, предназначенных для размещения личного состава подразделения пожарной охраны и пожарной техники для выполнения возложенных задач – это:
а) караульное помещение
б) пожарное подразделение
в) пожарное депо
г) пожарная часть

4. Разведка пожара проводится непрерывно
а) с момента прибытия на пожар до его ликвидации
б) с момента прибытия на пожар до возвращения в подразделение
в) с момента выезда на пожар до его ликвидации
г) постоянно

5. Стажировка в должности пожарного по месту постоянной службы, после окончания курсового обучения проводится:
а) в течении 5 дежурств в закрепленной смене
б) в течении 6 дежурств в закрепленной смене
в) в течении 7 дежурств в закрепленной смене
г) в течении 8 дежурств в закрепленной смене

Раздел 4. Организация и проведение аварийно-спасательных работ

Часть А.

1.Вопрос: Наставление по организации экстренного реагирования и ведения аварийно-спасательных и других неотложных работ при ликвидации чрезвычайных ситуаций, разработано в соответствии с положениями?

5. Конституция Российской Федерации.
6. Федеральный закон от 22 июля 2008 г. N 123-ФЗ Технический регламент о требованиях пожарной безопасности.
7. Организационно-методические указания по тактической подготовке начальствующего состава федеральной противопожарной службы МЧС России от 28 июня 2007 г.
8. Приказ МЧС России от 30.11.2005 г. № 854 «О специальном первоначальном обучении, повышении квалификации и переподготовке личного состава Государственной противопожарной службы в пожарно-технических образовательных учреждениях и учебных подразделениях Государственной противопожарной службы».

2. Вопрос: Единая государственная система предупреждения и ликвидации чрезвычайных ситуаций это?

5. Обстановка на определенной территории (акватории), сложившаяся в результате аварии, опасного природного явления, катастрофы, стихийного или иного бедствия, которые могут повлечь или повлекли за собой человеческие жертвы, ущерб здоровью людей или природной среде, значительные материальные потери и нарушение условий жизнедеятельности населения.
6. Аварийно-спасательные и другие неотложные работы, проводимые при возникновении ЧС и направленные на спасание жизни и сохранение здоровья людей, снижение материальных потерь и размеров ущерба окружающей природной среде, а также на локализацию зоны ЧС, прекращение действия опасных факторов ЧС.
7. Органы управления, силы и средства федеральных органов исполнительной власти, органов исполнительной власти субъектов Российской Федерации, органов местного самоуправления и организаций, в полномочия которых входит решение вопросов в области защиты населения и территорий от чрезвычайных ситуаций.
8. Предотвращение дальнейшего распространения опасных факторов ЧС в результате выполнения комплекса аварийно-спасательных и других неотложных работ.

3. Вопрос: Основными задачами руководства АСР являются?

5. Расчет сил и средств для проведения АСР.
6. Мобилизация всех участников АСР.
7. Изучение характера и особенностей ЧС, определение степени опасности последствий ЧС для людей и окружающей природной среды, установление границ опасных зон.
8. Спуск, подъем и транспортирование пострадавших до уровня движения автотранспорта.

4. Вопрос: Локализация чрезвычайной ситуации это?

1. Аварийно-спасательные и другие неотложные работы, проводимые при возникновении ЧС и направленные на спасание жизни и сохранение здоровья людей, снижение материальных потерь и размеров ущерба окружающей природной среде, а также на локализацию зоны ЧС, прекращение действия опасных факторов ЧС.

2. Деятельность по всестороннему обеспечению аварийно-спасательных работ, оказанию пострадавшему при ЧС населению медицинской и других видов помощи, созданию условий, минимально необходимых для сохранения жизни и здоровья людей, поддержания их работоспособности.

3. Совокупность органов управления, сил и средств, предназначенных для решения задач по предупреждению и ликвидации ЧС, функционально объединенных в единую систему, основу которой составляют аварийно-спасательные формирования.

4. Предотвращение дальнейшего распространения опасных факторов ЧС в результате выполнения комплекса аварийно-спасательных и других неотложных работ.

5. Вопрос: Решающее направление АСР это?

1. Самостоятельная или входящая в состав аварийно-спасательной службы структура, предназначенная для проведения аварийно-спасательных работ, основу которой составляют подразделения спасателей, оснащенные специальной техникой, оборудованием, снаряжением, инструментами и материалами.

2. Спасание людей в случае возникновения угрозы их жизни, обеспечение локализации и ликвидации ЧС в сроки и в размерах, определяемых возможностями привлеченных к ее ликвидации сил и средств.

3. Направление действий АСР, на котором использование сил и средств в данный момент времени обеспечивает решение основной задачи.

4. Обстановка на определенной территории (акватории), сложившаяся в результате аварии, опасного природного явления, ката-строфы, стихийного или иного бедствия, которые могут повлечь или повлекли за собой человеческие жертвы, ущерб здоровью людей или природной среде, значительные материальные потери и нарушение условий жизнедеятельности населения.

6. Вопрос: Буквенное обозначение пожарной техники (АПП)?

1. Пожарный автомобиль связи и освещения.
2. Пожарная автоцистерна.
3. Пожарный автомобиль насосно-рукавный.
4. Пожарный автомобиль первой помощи.

7. Вопрос: При проведении АСР на высотных объектах основным поражающим фактором является?

1. Поражение электрическим токам.

2. Возможность падения на спасателя или на участника АСР различных предметов, элементов конструкций сооружений, снаряжения и т.д.

3. Возможность падения человека с высоты, вторым фактором — возможность падения на спасателя или на участника АСР различных предметов, элементов конструкций сооружений, снаряжения и т.д.

4. Поражение спасателя элементами конструкций здания, с выше расположенных этажей.

8. Вопрос: К причинам и предпосылкам разрушения зданий, связанным с их собственным состоянием относятся?

1. Воздействия средствами вооруженной борьбы; действия отдельных людей или групп, влекущие за собой взрывы и пожары.

2. Неудачные проектные решения и отступления от проекта, некачественное изготовление и монтаж конструкций, перенапряжения в результате недооценки действующей нагрузки.

3. Землетрясения, извержения вулканов, бури, ураганы, смерчи, тайфуны, сход лавин, сели, оползни, провалы, ландшафтные пожары, наводнения, затопления, цунами и т.д.
4. Зараженность территории и объектов проведения работ, наличие в воздухе АХОВ.

9. Вопрос: На продолжительность и эффективность ведения спасательных работ влияют?
1. Дождь и снег.
2. Погода и время суток.
3. Грозы и молнии.
4. Сильный мороз, знойная жара.

10. Вопрос: Большое количество погибших в течение двух суток с момента начала ЧС находится?
1. В нижних слоях завала.
2. В средних слоях завала.
3. В подвале.
4. В верхних слоях завала.

11. Вопрос: При обрушении зданий и сооружений, наличии пострадавших АСР должны начинаться?
1. После разбора завала.
2. Только при создании оперативного штаба.
3. Немедленно и вестись непрерывно, днем и ночью, в любую погоду, обеспечивать спасение пострадавших с учетом сроков их выживания.
4. По прибытию руководящих лиц.

12. Вопрос: Руководство АСР состоит из следующих звеньев?
1. Руководителей направлений на объектах, резерва сил и средств.
2. Руководителя АСР, штаба руководства, руководителей взаимодействующих ведомственных сил: медицины катастроф, противопожарной службы, подразделений обеспечения, подразделений МВД, ГИБДД, ФСБ и др.
3. Спасателей, первыми прибывшими к месту ЧС.
4. Граждан находящихся на месте ЧС.

13. Вопрос: Чрезвычайная ситуация это?
1. Аварийно-спасательные и другие неотложные работы, проводимые при возникновении ЧС и направленные на спасание жизни и сохранение здоровья людей, снижение материальных потерь и размеров ущерба окружающей природной среде, а также на локализацию зоны ЧС, прекращение действия опасных факторов ЧС.
2. Комплекс действий, направленных на спасание людей и имущества, локализацию ЧС и подавление или доведение до минимально возможного уровня воздействия опасных факторов ЧС при все-стороннем обеспечении проводимых работ и оказании пострадавшему при ЧС населению медицинской и других видов помощи, создании условий, минимально необходимых для сохранения жизни и здоровья людей, поддержания их работоспособности.
3. Действия по спасанию людей, материальных и культурных ценностей, защите природной среды в зоне ЧС, локализации чрезвычайной ситуации и подавлению или доведению до минимально возможного уровня воздействия опасных факторов ЧС.
4. Обстановка на определенной территории (акватории), сложившаяся в результате аварии, опасного природного явления, катастрофы, стихийного или иного бедствия, которые могут повлечь или повлекли за собой человеческие жертвы, ущерб здоровью людей или природной среде, значительные материальные потери и нарушение условий жизнедеятельности населения.

14. Вопрос: Основными силами, привлекаемыми к АСР, являются?

1. Служба обеспечения общественного порядка МВД России
2. Поисково-спасательные службы МЧС России, территориальные ПСФ, соединения (воинские части) ГО, силы и средства других министерств и ведомств.
3. Учреждения, подразделения и службы Минздрава России.
4. Инженерные подразделения.

15. Вопрос: Для проведения АСР при ликвидации последствий ЧС в условиях разрушения зданий и сооружений необходимы следующие аварийно-спасательные средства (АСС)?
1. Приборы поиска, аварийно-спасательный инструмент (пневматический, гидравлический, электрический), тяжелая техника (автокраны с большим вылетом стрелы, автолестницы, автоплощадки, экскаваторы, бульдозеры, автопогрузчики, самосвалы), средства УКВ радиосвязи.
2. Автокраны с вылетом стрелы 30—40 м грузоподъемностью 30—60 т.
3. Доврачебная и первая врачебная помощь.
4. Космические технологии.

16. Вопрос: Основные способы предотвращения распространения и уменьшения воздействия опасных факторов ЧС?
1. Применение выбранного способа осуществляется в соответствии с нормативными правовыми актами, регламентирующими действия сил, предназначенных для проведения АСДНР,
2. Снижение воздействия, изоляция, механическое воздействие, химическая нейтрализация опасных факторов ЧС посредством использования соответствующих веществ и (или) иных средств.
3. Увеличение технологического процесса.
4. Предотвращение распространения и уменьшение воздействия опасных факторов ЧС.

17. Вопрос: Пожарные автонасосы предназначены?
1. Для доставки к месту пожара боевого расчёта, напорных рукавов и средств пожаротушения, прокладки напорных магистральных рукавных линий, обеспечения подачи воды или воздушно-механической пены в очаг пожара.
2. Для несения пожарно-спасательной службы непосредственно на взлётно-посадочной полосе (ВПП) аэродромов, тушения пожаров самолёта и проведения работ по эвакуации пассажиров из самолёта, потерпевшего аварию. Они служат для доставки к месту аварии самолёта боевого расчёта, пожарно-технического вооружения и подачи в очаг пожара огнетушащих веществ.
3. Для доставки к месту пожара боевого расчёта, пенообразователя, пожарно-технического вооружения и подачи воздушно-механической пены в очаг пожара.
4. Для доставки к месту пожара боевого расчета, создания мощных воздушно-пенных струй, тушения разлившихся и находящихся в резервуарах нефтепродуктов.

18. Вопрос: Принцип действия ГАСИ?
1. Основан на передаче энергии сжатого воздуха под давлением от источника во внутреннюю полость пневмодомкрата, который за счет своего расширения создает подъемную силу, способная произвести работу по перемещению груза.
2. Основан на передаче энергии (электроэнергии по проводам), от источника во внутреннюю полость электродомкрата, который за счет своего расширения создает подъемную силу, способная произвести работу по перемещению груза.
3. Основан на передаче энергии (рабочей жидкости под давлением), преобразующей поступательное движение поршня и штока гидроцилиндра с помощью рычажно-шарнирных звеньев в работу по выполнению различных операций.

4. Основан на передаче энергии ветра (электроэнергии по проводам), от источника во внутреннюю полость электродомкрата, который за счет своего расширения создает подъемную силу, способная произвести работу по перемещению груза.

19. Вопрос: Предназначение гидравлических домкратов?

1. Для расширения узких проемов, подъема и перемещения различных предметов, деформирования и стягивания.
2. Для подъема на небольшую высоту и перемещения различных объектов (элементов строительных конструкций, транспортных средств, грузов).
3. Для резания арматуры, кабелей, элементов стальных конструкций различного профиля, оконных и дверных стоек, металлических труб, стальных тросов.
4. Для перекусывания арматуры из стали любого класса, прутков из различных материалов, кабелей, стальных тросов, гаек болтовых соединений.

20. Вопрос: При проведении АСР на месте ДТП, на сколько зон требуется разделить место проведения АСР?

1. Разделение места выполнения АСР на 2 зоны. В первой зоне (в радиусе 5 м) находятся только спасатели, выполняющие работы по оказанию помощи пострадавшим. Во второй зоне (в радиусе 10 м) располагается остальные члены спасательной группы, которые обеспечивают готовность к применению аварийно-спасательных средств и оказанию первой медицинской помощи.
2. Разделение места выполнения АСР на 1 зону. В радиусе 10 м располагается все члены спасательной группы, которые обеспечивают готовность к применению аварийно-спасательных средств и оказанию первой медицинской помощи.
3. Разделение места выполнения АСР на 3 зоны. В первой зоне (в радиусе 5 м) находятся только спасатели, выполняющие работы по оказанию помощи пострадавшим. Во второй зоне (в радиусе 10 м) располагается остальные члены спасательной группы, которые обеспечивают готовность к применению аварийно-спасательных средств и оказанию первой медицинской помощи. В третьей зоне (более 10 м) находятся средства доставки спасателей к месту ДТП, средства освещения и ограждения, части ТС и т.д.
4. Нет необходимости делить на зоны.

Вариант В.

1. Территория или акватория, подверженная воздействию опасных факторов ЧС, границы которой установлены руководителем работ по ликвидации чрезвычайной ситуации, называется зона _____ _____.
Ответ:

2. Направление действий АСР, на котором использование сил и средств в данный момент времени обеспечивает решение основной задачи, называется _____ _____.
Ответ:

3. В зависимости от условия возникновения чрезвычайной ситуации они разделяются на угрозы природные и _____.
Ответ:

4. На продолжительность и эффективность ведения спасательных работ влияют погода и _____ _____.
Ответ:

5. Экстренное реагирование на ЧС разделяется по территории: _____, муниципальная, региональная, федеральная.
Ответ:

6. Дать расшифровку аббревиатуре АСДНР – это аварийно-спасательные и _____ _____ работы.
Ответ:

7. Дать расшифровку аббревиатуре РСЧС – это _____ _____ система предупреждения и ликвидации чрезвычайных ситуаций.
Ответ:

8. Дать расшифровку аббревиатуре ОФП – это опасные _____ пожара.
Ответ:

9. Дать определение «Спасатель», это _____, подготовленный и аттестованный на проведение аварийно-спасательных работ.
Ответ:

10. Дать расшифровку аббревиатуре КЧС – это комиссия по _____ _____ чрезвычайной ситуации и обеспечению пожарной безопасности.
Ответ:

Вариант С

1. Установите соответствие между оборудованием, снаряжением и областью применения

1.	Разветвление	А.	Страховка
2.	ГАСИ	Б.	Тушение пожара
3	Карабин	В.	Поднятие конструкций
4.	Домкрат	Г.	Разбор конструкций

Ответ: 1_

2. Установите соответствие между гидравлическим инструментом и областью его применения

1.	НКГС-80	А.	Резание
2.	КРСМГ-80	Б.	Поднятие
3	ККМГ-80	В.	Расширение
4.	КЦМГ-1/80	Г.	Отжатие

Ответ: 1_

3. Установите соответствие между спасательными службами и областью деятельности этих служб

1.	ГИМС	А.	АСР на воде
2.	ПСЧ	Б.	АСР при пожаре
3	ПСС	В.	АСР в горах
4.	АСС	Г.	АСР при разрушении

Ответ: 1_

4. Установите соответствие между уровнями единой системы и постоянными органами управления

1.	Федеральный	А.	МЧС

2. Межрегиональный Б. Региональный центр
3 Региональный В. Главное управление
4. Муниципальный Г. Отряд ФПС

Ответ: 1_.

5. Действия по экстренному реагированию на пожары и ЧС включают в себя:
1. Выезд и следование к месту вызова (ЧС).
2. Развёртывание сил и средств, предназначенных для ликвидации ЧС.
3. Разведку зоны ЧС.
4. Поиск и спасение пострадавших в зоне ЧС

Ответ:

9. Критерии по выставлению баллов

Сводная таблица с критериями баллов	
Части	Баллы
А	40
В	40
С	20
Итого (макс. баллы)	100

Критерии оценок	
Баллы	Оценки
86-100	5
71-85	4
49-70	3
Менее 48 баллов	перезачет

Время выполнения тестовых заданий: 60 минут астрономического времени.

Раздел 5. Эксплуатация пожарных автомобилей и пожарного оборудования

Часть А

1. Какой ручной пожарный ствол имеет диаметр спрыска 13 мм?
   1. **РСК-50.**
   2. РС- 70.
   3. СВП-4.

2. Как проводится проведение периодических испытаний напорно-всасывающих пожарных рукавов?
   1. **Проверка прочности и герметичности рукава под избыточным давлением и при вакууме.**
   2. Проверка прочности рукава натяжением с помощью динамометра.
   3. Проверка исправности рукава внешним осмотром.

3. Боевая одежда пожарного классифицируется по:
   1. Степени защиты, климатическому исполнению, виду покрытия и типоразмерам.
   2. Цвету, огнестойкости и материалу исполнения .
   3. Длине, ширине и разметке.

4. Существует 2 типа багров пожарных:
   1. Большой и малый.
   2. Тяжёлый и лёгкий.
   3. **Металлический и насадной.**

5. Спасательные средства подразделяются на:
   1. **Групповые и индивидуальные.**
   2. Групповые и специальные.
   3. Индивидуальные и стационарные.

6. Карабин пожарный испытывают:
   1. 1 раз в месяц.
   2. **1 раз в год и перед постановкой в боевой расчет.**
   3. 1 раз в год, перед постановкой в боевой расчет и перед каждым применением.

7. Двойная цветная просновка пожарных рукавов обозначает:
   1. Материал, из которого изготовлен рукав.
   2. Твёрдость рукава.
   3. **Усиленный к напору рукав.**

8. Тремя цветными просновками обозначаются рукава:
   1. Нормальные.
   2. **Повышенной прочности.**
   3. Магистральные.

9. К напорным патрубкам пожарного насоса подсоединяются:
   1. Напорно-всасывающие рукава.
   2. **Рукава магистральной линии.**
   3. Рукава рабочей линии.

10. Спасательную верёвку испытывают нагрузкой 350 кг:
   1. В течение 3-5 секунд

2. В течение 3 минут
3. **В течение 5 минут**

11. По уровню защиты БОП подразделяют на:
1. 2 вида
2. **3 вида**
3. 4 вида

12. Главный параметр тяжёлого костюма ТК-800 означает:
1. Время защитного действия.
2. **Максимальную температуру.**
3. Номер заводской модификации.

13. Всасывающие рукава бывают длиной:
1. 20 м.
2. **4 м.**
3. 17 м.

14. Напорные рукава выпускаются длиной, мм:
1. 25м.
2. **20 м.**
3. 4 м.

15. Различают следующие виды прокладки рукавных линий:
1. Горизонтальную, диагональную и смешанную.
2. Магистральную, вертикальную и запасную.
3. **Горизонтальную, вертикальную, ползучую и смешанную.**

16. Уборку рукавной линии в зимних условиях следует производить:
1. **Со ствола.**
2. От патрубка пожарного насоса.
3. Произвольно.

17. Сколько существует видов испытания пожарных рукавов?
1. Сезонные и годовые.
2. Внеплановые и сезонные.
3. **Контрольные и эксплуатационные.**

18. Напорные пожарные рукава испытывают давлением 1 МПа в течении:
1. **Времени, достаточного для осмотра рукавной линии, но не более 3 минут.**
2. Не более 15 минут.
3. 5 минут.

19. Напорно-всасывающие рукава испытывают избыточным давлением:
1. 2 мПа.
2. **1 мПа.**
3. 0,1 мПа.

20. Пожарные разветвления предназначены:
1. Для забора огнетушащих средств из открытых водоисточников.
2. **Для разделения потоков огнетушащих средств магистральной рукавной линии на несколько потоков, поступающих в рабочие линии.**

3. Для разделения потоков огнетушащих средств рабочих рукавных линий на несколько потоков, поступающих в магистральные линии.

Часть В

1. Определить время работы автоцистерны АЦ 3,0-40 при подаче воды стационарным лафетным стволом ПЛС-20 с диаметром насадка 28 мм при напоре 0,6 мПа.
Ответ: 2,4 мин;
2. Рассчитать расход воды при подаче ручным пожарным стволом РС-70 от автоцистерны ёмкостью 6000 л, если в схеме 4 рукава д77 и 1 д51, а тушение продолжалось 18 минут (1080 сек).
Ответ: 5,2 л/сек;
3. Рассчитайте точный напор насоса ПН-40 при подаче 1 ствола РС-70 при рабочем давлении.
Ответ: 40 м в ст;
4. Определите количество рукавов и объём в них воды при тушении пожара насосом ПН-40 стволом РС-70 с длиной магистральной линии 60 м.
Ответ: 4 маг. и 1 раб. рук. линий; 410 л;
5. Определите тип рукавов, используемых при постановке автоцистерны на пожарный гидрант, если рабочее давление в системе водоснабжения 0,1 мПа.
Ответ: 2 напорно-всасывающих;
6. Определите время работы автоцистерны АЦ 8,0-40 без установки на водоисточник при подаче воды на тушение пожара, если в рукавной схеме 2 рукава Д77 и 4 рукава Д66, а тушение ведётся двумя стволами РС-70 и двумя стволами РС-50.
Ответ: 5,6 мин;
7. Закончить предложение: к пожарным машинам относятся: пожарные суда, пожарные самолёты, пожарные …
Ответ: автомобили и мотопомпы.
8. Закончить предложение: Рабочей жидкостью Г-600 является …..
Ответ: вода.
9. Определите напор насоса ПН-40 при подаче воды стволом «В» на высоту третьего этажа жилого дома без учёта потерь напора в рукавах.
Ответ: 50 м в ст;
10. Закончить предложение: Рабочей жидкостью газоструйного ваккуум-аппарата является …
Ответ: выхлопные газы.

При выполнении заданий допускается пользование справочником РТП, калькулятором.

Часть С

1.Где устанавливается ручной пожарный ствол при пожаре?
Ответ: На конце рабочей рукавной линии.
2.Что является рабочими деталями струйного насоса? Ответ: Сопло и диффузор.
3.Расшифруйте аббревиатуру СВ-125? Ответ: Сетка всасывающая диаметром 125 мм.
4.«РС-70» предназначен... Ответ: для подачи сплошной струи воды.
5.Назовите предназначение гидроэлеватора. Ответ: Забор воды из удалённого водоисточника.
6.Дайте определение понятию «Кратность пены». Ответ: Это отношение объёма пены к объёму раствора пенообразователя для её получения.
7.Какие параметры надо знать для расчёта потери напора рукава при подаче воды? Ответ:

Коэффициент сопротивления рукавов и количество подаваемых ОТВ.
8.Что является пожарной машиной? Ответ: Пожарные поезд, автомобиль, корабль, мотопомпа и самолёт.

4. Критерии по выставлению баллов

Сводная таблица с критериями баллов	
Части	Баллы
A	40
B	40
C	20
Итого (макс. баллы)	100

Критерии оценок	
Баллы	Оценки
86-100	5
71-85	4
49-70	3
Менее 48 баллов	перезачет

Время выполнения тестовых заданий: 60 минут астрономического времени.

Приложение III.4

к программе СПО 20.02.04 «Пожарная безопасность»

КОНТРОЛЬНО-ОЦЕНОЧНЫЕ СРЕДСТВА ПРОФЕССИОНАЛЬНОГО МОДУЛЯ
ПМ.04. Обеспечение противопожарного режима на объекте

2023

СОДЕРЖАНИЕ

1. Пояснительная записка

2. Знания, умения по окончанию изучения дисциплины

3. Тестовые задания

4. Критерии по выставлению баллов

1. Пояснительная записка

Тест предназначен для студентов 3, 4 курса.

Вопросы подобраны таким образом, чтобы можно было проверить подготовку студентов по усвоению соответствующих предметных результатов изученной дисциплины.

Предлагается пакет тестовых заданий по оценке качества подготовки студентов. Пакет содержит проверочные тесты, с помощью которых преподаватель может проверить качество усвоения пройденного материала:

- часть А –задания с кратким ответом – проверка теоретических знаний (задания закрытого типа);
- часть В – комплексный практический тест с заданиями открытого типа;
- часть С – комплексный практический тест с заданиями открытого развернутого типа.

С целью проверки предметных результатов изученной дисциплины каждый студент получает следующий пакет:

Часть А (проверка теоретических знаний) - информационный тест, включающий в себя 80 заданий. За каждый правильный ответ – 2 балла. Максимальное количество баллов – 160.

Часть В (проверка практических знаний и умений) - комплексный практический тест, включающий в себя 32 задания открытого типа со свободным ответом. За каждый правильный ответ – 5 баллов. Максимальное количество баллов – 160.

Часть С (проверка практических знаний и умений) - комплексный практический тест (письменное задание), включающий в себя 8 заданий повышенного уровня сложности открытого типа с развернутым ответом. За каждый правильный ответ – 10 баллов. Максимальное количество баллов – 80.

2. ЗНАНИЯ, УМЕНИЯ ПО ОКОНЧАНИЮ ИЗУЧЕНИЯ ДИСЦИПЛИНЫ

Код ПК, ОК, ЛР	Умения	Знания
ОК 1; ОК3; ОК 4; ОК 5; ОК 7; ОК 9; ПК 4.1; ПК 4.2; ПК 4.3; ПК 4.5; ПК 4.6; ПК 4.7; ПК 4.8; ПК 4.9; ПК 4.10; ПК 4.11; ПК 4.12; ЛР 2; ЛР 3; ЛР 4; ЛР 13; ЛР 15; ЛР 18; ЛР 19; ЛР 20	*Применять нормы и требования общеотраслевых, отраслевых правил, регламентов, требования локальных нормативных документов по пожарной безопасности;* *Применять противопожарные требования строительных норм, правил и стандартов;* *Определять пожарную опасность контролируемых объектов, в т.ч. используемых производственных технологий, особенностей эксплуатации оборудования, применяемого в организации, определять средства пожаротушения, используемые на объекте;* *Составлять схемы действий персонала организации при пожаре;* *Определять причины пожаров и взрывов и их основные поражающие факторы;* *Применять организационные основы обеспечения пожарной безопасности в организации;* *Проводить обследования и проверки обслуживаемых объектов (зданий, сооружений, помещений и территорий) на соответствие их требованиям пожарной безопасности и по их результатам оформлять необходимые документы;* *Проводить анализ и прогноз обстановки по обеспечению пожарной безопасности на обслуживаемой территории;* *Осуществлять планирование и контроль реализации планируемых мероприятий, требований нормативных актов в области обеспечения пожарной безопасности;* *Обеспечивать проведение противопожарных мероприятий, предусмотренных правилами,*	*Законодательство, требования уставов, наставлений и приказов, других государственных и ведомственных нормативных актов, регламентирующих организацию и осуществление государственного пожарного надзора;* *основы пожарно-технической экспертизы проектов и методику проведения пожарно-технического обследования объектов;* *Основные направления, современные формы и методы работы по осуществлению государственного пожарного надзора и совершенствованию системы обеспечения пожарной безопасности населенных пунктов и организаций;* *Принципы и порядок разработки противопожарных и противоаварийных мероприятий;* *Порядок организации и проведения проверок соблюдения требований пожарной безопасности на объектах;* *Цели, задачи, функции, права, обязанности и ответственность государственных инспекторов по пожарному надзору;* *Порядок лицензирования деятельности в области пожарной безопасности и подтверждения соответствия продукции и услуг в области пожарной безопасности;* *Методики расчета путей эвакуации персонала организации;* *Порядок привлечения юридических лиц, должностных лиц и граждан к административной ответственности за правонарушения в области пожарной безопасности, а также применения других мер пресечения нарушений требований пожарной безопасности;* *Порядок организации и осуществления должностными лицами органов государственного пожарного надзора правоприменительной деятельности по делам о пожарах, о нарушениях и*

	нормами и стандартами на строительные работы, технологические процессы и отдельные виды продукции; *Проверять исполнение персоналом организации положений инструкции о мерах пожарной безопасности;* *Применять меры административного воздействия при нарушении требований пожарной безопасности; Принимать меры к устранению нарушений противопожарного режима на охраняемых объектах;* *Информировать органы исполнительной власти, руководителей организаций о фактах нарушений мер пожарной безопасности, которые могут привести к пожарам, авариям и катастрофам техногенного характера, а также при проведении оздоровительных, культурных, спортивных и других массовых мероприятий;* *Готовить проекты приказов (распоряжений) по вопросам пожарной безопасности по обслуживаемому объекту;* *Оформлять необходимые документы для получения заключения о соответствии объектов правилам пожарной безопасности;* *Представлять по требованию должностных лиц Государственной противопожарной службы сведения и документы о состоянии пожарной безопасности в организации, в том числе о пожарной опасности производимой организацией продукции, а также о происшедших на их территориях пожарах и их последствиях;*	*пресечению нарушений требований пожарной безопасности;* *Права и обязанности должностных лиц органов государственного пожарного надзора при осуществлении правоприменительной деятельности по делам о пожарах и нарушениях требований пожарной безопасности;* *Порядок обжалования действий должностных лиц органов государственного пожарного надзора при осуществлении правоприменительной деятельности по делам о пожарах и нарушениях требований пожарной безопасности;* *Порядок взаимодействия с органами государственной власти, органами местного самоуправления, юридическими лицами, индивидуальными предпринимателями, другими надзорными и правоохранительными органами по вопросам нарушения состояния пожарной безопасности объектов контроля (надзора);* *Формы дознания, обязанности органа дознания (государственного пожарного надзора федеральной противопожарной службы), компетенции органов государственного пожарного надзора как органа дознания, назначение пожарно-технической экспертизы, права, обязанности, компетенцию и ответственность эксперта, версии о причине пожара, порядок осмотра места пожара;*

3. Тестовые задания
Часть А

1. Федеральный государственный пожарный надзор не осуществляется:

А) на объектах защиты граждан

Б) в лесах

В) при проведении горных работ

Г) нет верного варианта ответа

2. Руководит в МЧС России надзором за выполнением требований пожарной безопасности:

А) министр

Б) заместитель министра

В) директор Департамента надзорной деятельности (ДНД)

Г) государственный инспектор РФ по пожарному надзору

3. Заместитель директора ДНД МЧС России одновременно является:

А) начальником регионального центра МЧС России

Б) заместителем главного государственного инспектора РФ по пожарному надзору

В) заместителем министра МЧС России

Г) заместителем начальника регионального центра МЧС России

4. Проверять деятельность федеральных органов исполнительной власти имее(ю)т право:

А) сотрудники региональных центров МЧС России

Б) сотрудники ДНД МЧС России

В) главный государственный инспектор РФ по пожарному надзору

Г) все перечисленные государственные инспекторы

5. К предмету ГПН не относится:

А) соблюдение требований пожарной безопасности на бесхозных объектах

Б) соблюдение требований к перевозке пиротехнических изделий

В) соблюдение требований пожарной безопасности лицами без гражданства на объектах защиты

Г) выполнение предписаний органов ГПН

6. Максимально возможный срок проведения проверки органами ГПН малых предприятий, предусмотренный административным регламентом, составляет:

А) 20 рабочих дней

Б) 50 часов

В) 65 часов

Г) 40 рабочих дней

7. Общий срок проведения проверки предприятия, где работают 10 человек, а оборот по хозяйственной деятельности составляет 500 млн. рублей в год не может превышать:

А) 20 рабочих дней

Б) 50 часов

В) 15 часов

Г) 8 часов в рабочий день

8. В ходе проверки должностное лицо органа ГПН имеет право:

А) превышать по уважительным причинам установленные сроки проведения проверки

Б) отбирать образцы продукции для проведения их исследований

В) требовать представления информации, не относящейся к предмету проверки, но влияющей на оформление её результатов

Г) осуществлять проверку в случае, если уполномоченное лицо объекта защиты находится в служебной командировке

9. Если начало плановой проверки объекта защиты намечено на вторник, то орган ГПН должен уведомить о ней:

А) в понедельник

Б) до пятницы на предыдущей неделе

В) в четверг на предыдущей недели

Г) до четверга на предыдущей неделе

10. Стукачев Олег сообщил в орган ГПН, что его сосед по даче построил в 2 метрах от его дома свой дом с соломенной крышей. Когда может быть проведена внеплановая проверка соседского дома органами ГПН?

А) по истечении трех лет с даты ввода дома в эксплуатацию

Б) по истечении 24 часов после уведомления соседа органами ГПН

В) после согласования проверки с органом прокуратуры

Г) в тот же день

11. Внеплановая проверка с целью контроля выполнения предписаний об устранении нарушений, выявленных в ходе проведения плановой проверки объекта защиты, должна быть проведена:

А) через месяц после окончания плановой проверки

Б) через год после окончания плановой проверки

В) через три года после окончания плановой проверки

Г) срок законодательством не определен

12. Обжалование действий должностного лица органа ГПН, предпринятых им по результатам проверки, возможно:

А) в течение 15 дней

Б) через 15 дней

В) в течение 15 рабочих дней

Г) через 15 рабочих дней

13. При рассмотрении жалобы государственный инспектор по пожарному надзору вправе запрашивать необходимые документы у:

А) Следственного комитета МВД РФ

Б) судов

В) губернатора

Г) нет верного варианта ответа

14. В отношении каких субъектов составляется единый план проведения проверок?

А) юридических лиц и индивидуальных предпринимателей

Б) физических лиц-правообладателей и индивидуальных предпринимателей

В) юридических лиц и органов власти

Г) юридических лиц и физических лиц-правообладателей

15. Что запрещено при эксплуатации систем вентиляции и кондиционирования воздуха?

Г) Держать закрытыми двери венткамер
Д) Открывать вытяжные отверстия
Е) Подключать к воздуховодам отопительное оборудование газового типа
Г) Открывать вытяжные решетки и каналы

16. Расстояние между прожекторами и горючими конструкциями составляет:

Г) Не менее 5 метров
Д) Определяется техпаспортом прожектора
Е) Не менее 10 метров
Ж) Не менее 12 метров

17. Как часто следует проводить эксплуатационные испытания пожарных лестниц и ограждений на крышах зданий и сооружений?

В) Не реже 1 раз в год
Г) Не реже 1 раза в 3 года
Д) Не реже 1 раза в 5 лет
Е) Не реже 1 раза в 7 лет

18. Укажите принцип расположения настенных звуковых оповещателей о пожаре.

Г) Расстояние от оповещателя до потолка не менее 150 мм
Д) Расстояние между оповещателями максимум 150 см
Е) Расстояние от пола до оповещателя не менее 200 мм
Ж) Расстояние от пола до оповещателя не менее 200 см

19. Укажите сроки очистки воздуховодов и вентиляционных камер от горючих производственных отходов.

В) По требованию государственной пожарной инспекции
Г) Не реже 1 раза в год
В) Не реже 1 раза в 3 года
Г) Не реже 1 раза в 5 лет

20. Как часто следует перезаряжать углекислотные огнетушители?

В) Не реже 1 раза в 7 лет
Г) Не реже 1 раза в 5 лет
Д) Не реже 1 раза в 3 года
Е) Не реже 1 раза в год

21. На какие группы делятся вещества и материалы по горючести:
а) Негорючие, трудногорючие и горючие
б) Негорючие, плохогорючие и горючие
в) Негорючие, трудногорючие, нормально горючие и сильногорючие

22. На каком этапе строительства объекта должен вводиться в действие внутренний противопожарный водопровод:
а) К моменту пусконаладочных работ
б) К началу основных строительных работ
в) К полному окончанию строительства

23. На какие группы по воспламеняемости подразделяются горючие строительные материалы:
а) Трудновоспламеняемые, умеренновоспламеняемые, слабовоспламеняемые
б) Трудновоспламеняемые, нормальновоспламеняемые, слабовоспламеняемые
в) Трудновоспламеняемые, умеренновоспламеняемые, легковоспламеняемые

24. На каком этапе строительства объекта должны вводиться в действие автоматические системы пожаротушения и сигнализации:
а) К началу основных строительных работ

б) К моменту пусконаладочных работ
в) К началу отделочных работ

25. В какой цвет должны быть окрашены пожарные шкафы:
а) В белый с красными полосками
б) В красный
в) По согласованию заказчика

26. Что такое нейтрализатор статического электричества:
а) Устройство, обеспечивающее необходимую влажность поверхности или объема заряженного материала
б) Устройство, предназначенное для снижения уровня электростатических зарядов путем ионизации электризующегося материала или среды вблизи его поверхности
в) Это совокупность заземлителя и заземляющих проводников

27. Какие требования предъявляются к установке системы противодымной защиты объектов:
а) Система должна обеспечивать незадымление и защиту материальных ценностей
б) Система должна обеспечивать удаление продуктов горения и термического разложения
в) Система должна обеспечивать защиту людей на путях эвакуации и в безопасных зонах от воздействия опасных факторов пожара в течение времени, необходимого для эвакуации людей в безопасную зону, или всего времени развития и тушения пожара посредством удаления продуктов горения и термического разложения и (или) предотвращения их распространения

28. Что относится к первичным средствам пожаротушения:
а) Переносные и передвижные огнетушители, пожарные краны и средства обеспечения их использования, пожарный инвентарь, покрывала для изоляции очага возгорания
б) Только переносные и передвижные огнетушители
в) Огнетушители, песок, лопаты, покрывала для изоляции очага пожара

29. Каким образом должны убираться пролитые на пол лакокрасочные материалы:
а) С помощью любого подручного средства
б) С помощью опилок или воды
в) С помощью ветоши, смоченной в бензине

30. Один из классов пожарной безопасности для строительных конструкций:
а) Умереннопожароопасные
б) Сильнопожароопасные
в) Мелкопожароопасные

31. Один из классов пожарной безопасности для строительных конструкций:
а) Крупнопожароопасные
б) Мелкопожароопасные
в) Малопожароопасные

32. Один из классов пожарной безопасности для строительных конструкций:
а) Непожароопасные
б) Сильнопожароопасные
в) мелкопожароопасные

33. В течение какого времени кабели и провода систем противопожарной защиты, систем оповещения и управления эвакуацией людей при пожаре должны сохранять работоспособность в условиях пожара:
а) Время зависит от типа систем противопожарной защиты
б) В течение одного часа
в) В течение времени, необходимого для полной эвакуации людей в безопасную зону

34. Можно ли на окнах устанавливать решетки:
а) Категорически запрещается
б) Можно, если есть разрешение Госпожнадзора
в) Можно, если они распашные

35. Какое подразделения из перечисленных не относятся к органам государственного пожарного надзора:
а) Федеральный орган исполнительной власти, уполномоченный на решение задач в области пожарной безопасности, в лице структурного подразделения его центрального аппарата
б) Структурные подразделения территориальных органов управления федерального органа исполнительной власти, уполномоченного на решение задач в области пожарной безопасности
в) Подразделения противопожарной службы, созданные в организациях независимо от формы собственности

36. Каким образом должен поступить государственный инспектор по пожарному надзору в случае обнаружения нарушений выполнения требований пожарной безопасности в организации:
а) Остановить работу в организации и привлечь руководителя к административной ответственности
б) Выдать руководителю организации предписание по устранению нарушений требований пожарной безопасности на объекте
в) Отстранить руководителя от занимаемой должности без права последующего руководства

37. Какие пожарные извещатели необходимо устанавливать в складских помещениях, предназначенных для хранения лаков, красок, растворителей, ЛВЖ, ГЖ:
а) Тепловые, пламени
б) Дымовые
в) Дымовые, пламени

38. На какие группы горючести классифицируются горючие строительные материалы:
а) Слабогорючие, среднегорючие, сильногорючие
б) Слабогорючие, умеренногорючие, нормальногорючие, сильногорючие
в) Слабогорючие, умеренногорючие, сильногорючие

39. Какой вес должны иметь передвижные огнетушители:
а) Не менее 15 кг, но не более 200 кг
б) Не менее 20 кг, но не более 400 кг
в) Не менее 30 кг, но не более 500 кг

40. Какова периодичность проведения практических тренировок по эвакуации людей в случае пожара:
а) Не реже одного раза в три месяца
б) Не реже одного раза в год
в) Не реже одного раза в полугодие

41. Что означает знак?

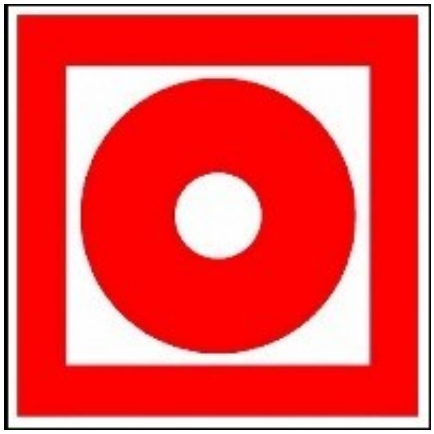

Г) Место размещения пожарного гидранта

Д) **Кнопка включения средств и систем пожарной автоматики**

Е) Звуковой оповещатель пожарной опасности

42. Укажите принцип расположения настенных звуковых оповещателей о пожаре.

Г) **Расстояние от оповещателя до потолка не менее 150 мм**

Д) Расстояние между оповещателями максимум 150 см

Е) Расстояние от пола до оповещателя не менее 200 см

43. В какое время на путях эвакуации должно включаться эвакуационное освещение? (ППР в РФ п.43)

А) Они должны быть постоянно включены

Б) Должно включаться автоматически при прекращении электропитания рабочего освещения

В) В 15 часов в зимнее время и в 18 часов в летнее время года

Г) В случае возникшего пожара

44. Проверка состояния стационарного оборудования и электропроводки аварийного и рабочего освещения, испытание и измерение сопротивления изоляции проводов, кабелей и заземляющих устройств должны проводиться:

Д) при вводе сети электрического освещения в эксплуатацию

Е) 1 раз в 3 года

Ж) 1 раз в год

З) А и Б

45. Дымовые оптико – электронные пожарные извещатели имеют высокую чувствительность к:

В) **светлому дыму**;

Г) черному дыму.

46. Пыль, оседающая на стенках камеры дымового оптического извещателя, приводит к:

В) выходу из строя извещателя;

Г) **ложному срабатыванию.**

47. Тепловые пожарные извещатели следует применять в помещениях с высотой потолка:

В) **до 8 метров;**

Г) больше 8-9 метров.

48. Электрорубильник складских помещений необходимо располагать:

А) На складе

Б) Вне склада на несгораемой стене

В) Вне склада

49. При тушении электроустановок, находящихся под напряжением, не допускается подводить раструб огнетушителя ближе ….м. до электроустановки и пламени

Г) 3 м

Д) 1 м

Е) 2 м

50. Какое расстояние между пожарными ручными извещателями внутри помещения.

Г) Не более 50 м.

Д) Не менее 50 м

Е) 60 м

51. Какое количество тепловых извещателей устанавливается в одном помещении

Г) Не менее двух

Д) Не менее трех

Е) Достаточно одного

52. С какой периодичностью необходимо проверять работу всей системы автоматической установки пожаротушения…

Г) 1 раз в год с отметкой в журнале.

Д) 1 раз в полугодие.

Е) 1 раз в квартал с составлением акта.

53. Установка пожаротушения -……

Г) совокупность стационарных технически средств тушения пожара путём выпуска огнетушащего вещества.

Д) Установка предназначенная для тушения пожара

Е) Техническое устройство имеющее в своем составе огнетушащее вещество

54. Расстояние от точечного пожарного извещателя до стен при установке под перекрытием …

Г) **не менее 0,1 м**

Д) не менее 0,2 м

Е) не менее 0,5 м

55. Как часто проводится техническое обслуживание установок пожарной автоматики.

Г) **По графику ТО, согласно регламенту работ**.

Д) Согласно рекомендациям завода изготовителя

Е) По графику разработанному эксплуатирующей организацией

56. На каком этапе строительства объекта должны вводиться в действие автоматические системы пожаротушения и сигнализации:

А) К началу основных строительных работ

Б) К моменту пусконаладочных работ

В) К началу отделочных работ

57. Какие требования предъявляются к установке системы противодымной защиты объектов:

А) Система должна обеспечивать незадымление и защиту материальных ценностей

Б) Система должна обеспечивать удаление продуктов горения и термического разложения

В) Система должна обеспечивать защиту людей на путях эвакуации и в безопасных зонах от воздействия опасных факторов пожара в течение времени, необходимого для эвакуации людей в безопасную зону, или всего времени развития и тушения пожара посредством удаления продуктов горения и термического разложения и (или) предотвращения их распространения

58. Какие пожарные извещатели необходимо устанавливать в складских помещениях, предназначенных для хранения лаков, красок, растворителей, ЛВЖ, ГЖ:

А) Тепловые, пламени

Б) Дымовые

В) Дымовые, пламени

59. Какова периодичность проведения практических тренировок по эвакуации людей в случае пожара:

А) Не реже одного раза в три месяца

Б) Не реже одного раза в год

В) Не реже одного раза в полугодие

60. Как часто должна проводиться проверка устройств блокировки вентиляционных систем с автоматическими установками пожарной сигнализации или пожаротушения:

А) В установленные сроки

Б) Не реже одного раза в месяц

В) Не реже одного раза в год

61. Физический или имущественный вред, причинённый в результате совершения преступления относится к …... преступления:

А) объекту

Б) субъекту

В) объективной стороне

Г) субъективной стороне

62. Ведут расследование дел о поджогах в России:

А) МВД, прокуратура, суд

Б) ГПС, МВД, ФСБ, прокуратура

В) ГПС, судебно-экспертные учреждения, МВД

Г) ГПС, МВД, прокуратура, суд

63. Уголовная ответственность за совершение террористического акта – взрыва, поджога или иных действий, устрашающих население и создающих опасность гибели человека, причинения значительного имущественного ущерба либо наступления иных тяжких последствий, в целях воздействия на принятие решения органами власти или международными организациями, а также угроза совершения указанных действий в тех же целях – устанавливается с возраста:

А) 12 лет

Б) 14 лет

В) 16 лет

Г) 18 лет

64. Выберите правильное утверждение.

А) служебное расследование пожара проводится независимо от проведения расследования государственными органами

Б) служебное расследование пожара – начальный этап расследования дела уполномоченными государственными органами власти

В) служебное расследование пожара проводится только в случае наличия пострадавших от пожара людей

Г) сотрудники органов государственной власти, уполномоченных расследовать дела о пожарах, руководят работой ведомственных органов, проводящих служебное расследование пожара

65. Служебное расследование случая пожара на железнодорожном транспорте должно быть закончено:

А) в 5-дневный срок с момента возникновения пожара

Б) в 10-дневный срок

В) в 30-дневный срок с момента возбуждения уголовного дела

Г) нет верного варианта ответа

66. В отношении пожара, явившегося причиной или следствием технологического нарушения в работе оборудования на объектах энергетики составляе(ю)тся:

А) акт расследования пожара

Б) акт расследования технологического нарушения

В) акт расследования пожара и акт расследования технологического нарушения

Г) акт расследования пожара, либо акт расследования технологического нарушения

67. Количество пострадавших от чрезвычайно ситуации составляет свыше 50 человек, но не более 500 человек либо размер материального ущерба составляет свыше 5 млн. рублей, но не более 500 млн. рублей – это признаки …… чрезвычайной ситуации:

А) межмуниципальной либо региональной

Б) региональной

В) региональной либо межрегиональной

Г) региональной либо федеральной

68. Установленный порядок учета пожаров и их последствий не обязателен для исполнения:

А) некоммерческими организациями

Б) органами местного самоуправления

В) гражданами

Г) нет верного варианта ответа

69. Официальному статистическому учету подлежит:

А) случай горения зарегистрированного автотранспортного средства

Б) пожар, возникший из-за землетрясения

В) каждое загорание

Г) пожар в здании американского посольства в Москве

70. Первичные статистические данные по форме N 1-ПОЖАРЫ предоставляются респондентами……:

А) до 10 числа месяца, следующего за отчетным

Б) 2 раза в год

В) до 20 числа месяца, следующего за отчетным

Г) 4 раза в год

71. Какой лесной пожар из указанных подлежит учёту:

А) возникший из-за извержения вулкана

Б) возникший из-за горения мусора на свалке

В) ограниченный территорией, относящейся к частной собственности

Г) все варианты верны

72. Согласно Инструкции по служебному расследованию, учету пожаров и последствий от них на железнодорожном транспорте:

А) погибшим при пожаре лицом считается лицо, травмированное или пострадавшее на пожаре

Б) травмированным при пожаре лицом считается лицо, погибшее или пострадавшее на пожаре

В) пострадавшим при пожаре лицом считается лицо, травмированное или погибшее на пожаре

Г) пострадавшее при пожаре лицо – это лицо, погибшее на пожаре или умершее в течение трех месяцев (90 дней) со дня происшествия от телесных повреждений (травм) полученных вследствие воздействия опасных факторов пожара

73. Ведомственный учет пожаров на ОАО «РЖД» осуществляет:

А) Федеральная служба государственной статистики

Б) Федеральное агентство железнодорожного транспорта

В) Министерство транспорта РФ

Г) нет верного варианта ответа

74. Выберите правильное утверждение. 1. Пожары, происшедшие в зданиях энергетических предприятий, арендуемых сторонними организациями, расследуются комиссией, создаваемой арендаторами. 2. Обязательной частью акта расследования пожара на объекте энергетики являются мероприятия, направленные на предотвращение аналогичных пожаров.

А) верно только 1

Б) верно только 2

В) оба верны

Г) оба не верны

75. Официальный статистический учет пожаров и их последствий в Российской Федерации осуществляется:

А) Федеральной службой государственной статистики

Б) управлениями противопожарной службы субъектов Российской Федерации

В) ФПС МЧС России

Г) Правительством РФ

76. Определите верное суждение. 1. Оценка пожарного риска, обеспеченного на объекте защиты, рассчитывается только для объектов, на которых выявлены нарушения нормативных документов по пожарной безопасности. 2. Декларацию пожарной безопасности не обязательно подавать лично, можно просто выслать по почте.

А) верно только 1
Б) верно только 2
В) оба верны
Г) оба не верны

77. Декларацию пожарной безопасности следует подавать в:

А) орган по сертификации
Б) ГПН МЧС России
В) Ростехнадзор
Г) нет верного варианта ответа

78. Федеральный государственный пожарный надзор не осуществляется:

А) на объектах защиты граждан
Б) в лесах
В) при проведении горных работ
Г) нет верного варианта ответа

79. Лицензирующим органом в области пожарной безопасности не является:

А) Федеральная противопожарная служба ГПС
Б) МЧС России
В) Рослесхоз
Г) Ростехнадзор

80. Официальному статистическому учету подлежит:

А) случай горения зарегистрированного автотранспортного средства
Б) пожар, возникший из-за землетрясения
В) каждое загорание
Г) пожар в здании американского посольства в Москве

Часть В

5. **Для помещения, в котором возможно пребывание до 70 человек одновременно, предусмотрено … пожарных выходов.**

   Ответ: 2

6. **Водные огнетушители предназначены для тушения пожаров класса (классов):**

   Ответ: предназначенные для тушения пожаров класса А (возгорание твердых веществ) и В (горение жидких веществ)

7. **В помещениях, оборудованных ЭВМ, устанавливают следующие виды пожарных извещателей:**

Ответ:
— Тепловые и дымовые
— Тепловые и пламени

8. **Место проведения огневых работ обязательно оснащают:**

Ответ: ящиком с песком

9. В жилых зданиях высотой 10 этажей и более при общей площади квартир на этаже менее 500 м^2 следует предусматривать выход на одну лестничную клетку типа:

Ответ: Н1

10. К каким мероприятиям по контролю не применяются требования Федерального закона № 294-ФЗ «О защите прав юридических лиц и индивидуальных предпринимателей при осуществлении государственного контроля (надзора)»?

Ответ: к мероприятиям по контролю, проводимым в отношении юридических лиц и индивидуальных предпринимателей по их инициативе

11. Когда может быть проведено плановое мероприятие по контролю в отношении одного юридического лица, относящегося к субъектам малого предпринимательства?

Ответ: не ранее, чем через три года с момента его государственной регистрации

12. В какой срок со дня получения необходимых документов органом лицензирования должно быть рассмотрено заявление о выдаче лицензии?

Ответ: 60 суток

13. Предел огнестойкости строительных конструкций по времени устанавливается в … **Ответ: минутах.**

14. В помещениях, оборудованных вычислительной техникой, необходимо устанавливать … вид пожарных извещателей.
Ответ: Дымовой.

15. Электрооборудование с максимальным напряжением … можно тушить углекислотным огнетушителем.
Ответ: не выше 10 кВ.

16. Данные о конструктивных и технологических особенностях объекта, прилегающих строений и сооружений, о количестве и пожароопасных свойствах хранимых и применяемых на объекте веществ, материалов, изделий, а также другие сведения, необходимые для успешной ликвидации пожара должны быть доведены до сведения … , прибывшего для тушения пожара.
Ответ: руководителя пожарного подразделения

17. Один из классов пожарной безопасности для строительных конструкций:
Ответ: пожароопасные

18. Что из перечисленного не учитывается при определении видов и количества первичных средств пожаротушения:
Ответ: количество работающих

19. Какие сведения необходимо сообщать во время звонка в пожарную охрану в случае возникновения пожара:
Ответ: адрес объекта, место возгорания, количество пострадавших, данные позвонившего

20. Где должна производиться сушка одежды и обуви:
Ответ: специально приспособленных для этого помещениях

21. Пожарный извещатель - это техническое средство предназначенное для…..
Ответ: Формирования сигнала о пожаре

22. Подвальные и цокольные этажи производственных помещений должны оборудоваться автоматическими установками пожаротушения в случае, если их площадь составляет……
Ответ: Независимо от площади

23. Огнетушители следует располагать на видных местах вблизи от выходов на высоте не более ….
Ответ: 1,5 метра

24. Состояние объекта защиты, характеризуемое возможностью предотвращения возникновения и развития пожара, а также воздействия на людей и имущество опасных факторов пожара называется…
Ответ: пожарная безопасность объекта

25. **В обычных условиях воздух это:**
Ответ: диэлектрик

26. В какой цвет должны быть окрашены пожарные шкафы:
Ответ: по согласованию заказчика

27. Что такое нейтрализатор статического электричества:
Ответ: устройство, предназначенное для снижения уровня электростатических зарядов путем ионизации электризующегося материала или среды вблизи его поверхности

28. Можно ли на окнах устанавливать решетки:
Ответ: можно, если есть разрешение Госпожнадзора

29. К основным квалификационным признакам поджога относится …

Ответ: быстрая динамика развития пожара

30. Что понимается под понятием «очаг пожара»?

Ответ: место первоначального возникновения горения

31. Быстрая локализация и тушение пожара способствует …

Ответ: сохранению очаговых признаков

32. По результатам проверки сообщения о пожаре орган дознания принимает решение

Ответ: о возбуждении уголовного дела, либо об отказе в возбуждении уголовного дела, либо о передаче материалов по подследственности

33. В случае отсутствия следователя прокуратуры или ОВД следственно-оперативную группу возглавляет:

Ответ: сотрудник органа дознания ГПН

34. О возбуждении уголовного дела органом дознания ГПН выносится:

Ответ: постановление

35. Следственно-оперативную группу на пожар направляет:

Ответ: дежурная часть ОВД

36. Субъектом преступления по ст. 168 УК РФ является:

Ответ: физически вменяемое лицо, достигшее ко времени совершения преступления возраста 16 лет

Часть С

1. Какую деятельность осуществляет государственный пожарный надзор?

Ответ: Органы государственного пожарного надзора осуществляют деятельность, направленную на предупреждение, выявление и пресечение нарушений организациями и гражданами требований, установленных законодательством Российской Федерации о пожарной безопасности, посредством организации и проведения в установленном порядке проверок деятельности организаций и граждан, состояния используемых (эксплуатируемых) ими объектов защиты, территорий.

2. Исполнение государственной функции включает в себя следующие административные процедуры:

Ответ: Проведение проверок, оформление результатов проверок и принятие мер по их результатам

3. **К опасным факторам пожара, воздействующим на людей и имущество, относятся:**
   Ответ:

пламя и искры; тепловой поток; повышенная температура окружающей среды; повышенная концентрация токсичных продуктов горения и термического разложения; пониженная концентрация кислорода; снижение видимости в дыму.

4. Каким образом должен поступить государственный инспектор по пожарному надзору в случае обнаружения нарушений выполнения требований пожарной безопасности в организации:

Ответ: выдать руководителю организации предписание по устранению нарушений требований пожарной безопасности на объекте.

5. Принцип работы дымового пожарного извещателя:

Ответ: Принцип работы извещателя основан на регистрации изменения оптической плотности воздуха за единицу времени, с характерным для задымления пороговым значением. Срабатывание извещателя сопровождается включением встроенного оптического индикатора (светодиода).

6. В течение какого времени кабели и провода систем противопожарной защиты, систем оповещения и управления эвакуацией людей при пожаре должны сохранять работоспособность в условиях пожара:

Ответ: В течение времени, необходимого для полной эвакуации людей в безопасную зону

7. Перечислите данные для расследования и экспертизы пожаров

Ответ:

- очаг возгорания, местоположение;
- планы распространения огня, дыма;
- время начала пожара;
- сколько продолжался;
- какие материалы использовались при строительстве объекта;
- могли ли материалы воспламениться от конкретного источника;
- могло ли произойти самовозгорание при благоприятных условиях (повышение температуры, проводка);
- исправны ли приборы, оборудование, электросети;
- проходит ли объект по правилам пожарной безопасности;
- сработали ли установки пожаротушения, какой эффект;
- пожар произошел по техническим причинам или по человеческому фактору.

8. По преступлениям, связанным с пожарами, уголовная ответственность предусматривается статьями УК РФ

Ответ: ст. 167 ч. 2, ст. 168, ст. 219 ч.1 и ч.2, ст. 261 ч.1 и ч.2

4. Критерии по выставлению баллов

Сводная таблица с критериями баллов	
Части	Баллы
A	160
B	160
C	80
Итого (макс. баллы)	400

Критерии оценок	
Баллы	Оценки
344-400	5
287-343	4
230-286	3
Менее 229 баллов	перезачет

Время выполнения тестовых заданий: 60 минут астрономического времени.

Приложение III.1

к программе СПО 20.02.04 «Пожарная безопасность»

ПРОГРАММА УЧЕБНОЙ ПРАКТИКИ ПО ПРОФЕССИОНАЛЬНОМУ МОДУЛЮ

ПМ.01 Выполнение работ по осуществлению караульной службы, тушению пожаров, проведению аварийно-спасательных работ

2023

РАЗРАБОТЧИКИ:

Место работы	Занимаемая должность	Инициалы, фамилия
ГБПОУ «УКРТБ»	Преподаватель	Куц В.В.

Содержание

Структура и содержание практики

Цели и задачи практики

Планируемые результаты освоения программы практики

Требования к оформлению отчета

Требования к соблюдению техники безопасности и пожарной безопасности

Перечень рекомендуемых учебных изданий, Интернет-ресурсов, дополнительной литературы

Аттестационный лист (задание на практику)

Структура и содержание практики

(2 курс, 4 семестр)

№ п/п	Наименование видов, разделов и тем практики	Количество часов
1	Вводное занятие. Инструктаж по охране труда. Изучение структуры ПЧ.	6
2	Изучение документов караула, заполнение книги службы.	6
3	Обязанности должностных лиц караула.	6
4	Обязанности лиц внутреннего наряда.	6
5	Изучение обязанностей номеров боевого расчета.	6
6	Сбор и выезд отделения по сигналу «Тревога»	6
7	Вводное занятие. Инструктаж по охране труда.	6
8	Расчет основных параметров развития пожара.	6
9	Организация обработки вызовов, порядка выезда и следования к месту вызова.	6
10	Определение главного направления действий по тушению пожара.	6
11	Организация и проведение разведки, оценка создавшейся обстановки на пожаре	6
12	Выполнение обязанностей номеров боевого расчета пожарного автомобиля.	6
13	Прокладка и уборка пожарных рукавов различными способами.	6
14	Установка АЦ на водоисточник	6
15	Выполнение этапов боевого развертывания.	6
16	Вводное занятие (инструктаж по технике безопасности), ознакомление с пожарной частью и руководством подразделения. Изучение распорядка дня дежурного караула пожарной части, состава и обязанностей лиц внутреннего наряда. Изучение нормативных документов. Распорядка дня.	6
17	Изучение структуры пожарной части и должностных обязанностей лиц дежурного караула пожарной части. Ознакомление со структурой и видами пожарной охраны Республики Башкортостан.	6
18	Проведение технического обслуживания пожарных рукавов в пожарной части. Изучение нормативных документов. Изучение методического руководства по организации и порядку эксплуатации пожарных рукавов.	6
19	Регламентное обслуживание пожарной техники и аварийно-спасательного оборудования. Изучение нормативных документов. Заполнение журнала испытаний ПТВ.	6
20	Регламентное обслуживание пожарной техники и аварийно-спасательного оборудования. Освоение видов работ: Проведение ТО и испытаний ручных пожарных лестниц, пожарно-спасательных верёвок и снаряжения, заполнение журнала испытаний ПТВ.	6
21	Работа с пожарными рукавами, гидравлическим и рукавным оборудованием. Заполнение журнала проверок пожарных гидрантов. Подготовка актов по результатам проверки пожарных гидрантов.	6
22	Виды работ: Установка пожарного автомобиля на водоисточник. Отработка умений при работе АЦ на водоисточнике.	6
23	Заполнение паспорта на пожарный рукав по результатам работы и испытаниям. Заполнение журнала учета работы пожарных ру-	6

	кавов.	
24	Оценка неисправностей технических средств и оборудования и их пригодности к дальнейшей эксплуатации. Изучение документов. Изучение паспорта технических средств.	6
Всего:		**144**

Структура и содержание практики
(3 курс, 5 семестр)

№ п/п	Наименование видов, разделов и тем практики	Количество часов
1	Вводное занятие по вопросам оказания первой помощи. Общий алгоритм действий при оказании первой помощи пострадавшим. Отработка навыков по оказанию первой помощи при различных видах травм.	6
2	Закрепление знаний по оказанию первой помощи при остановке сердца. Проведение реанимационных мероприятий при остановке сердца.	6
3	Отработка навыков по десмургии при различных видах травм.	6
4	Отработка навыков выполнения круговых повязок. Отработка навыков выполнения спиральных повязок.	6
5	Отработка навыков остановки артериального кровотечения при различных видах травм. Отработка навыков остановки венозного кровотечения при различных видах травм.	6
6	Методы и приемы транспортировки пострадавших. Отработка навыков транспортировки пострадавших.	6
Всего:		**36**

Цели и задачи практики

В результате прохождения практики обучающийся должен получить практический опыт в:

- Несения службы в составе дежурного караула пожарно-спасательного подразделения;
- Несения службы в составе внутреннего наряда караула; Выполнение обязанности пожарного;
- Выполнения распорядка дня дежурного караула
- Применения пожарного оборудования и инструмента;
- Проведения технического обслуживания пожарного оборудования и инструмента в соответствии с требованиями организации-изготовителя;
- Проверки состояния работоспособности средств, оборудования и инструмента;
- Проведения работ по устранению неисправностей пожарного оборудования и инструмента;
- Проведения приема (передачи) пожарного оборудования и инструмента;
- содержания в полной технической исправности СИЗОД, другого закрепленного за газодымозащитником оборудования ГДЗС;
- проведения технического обслуживания СИЗОД;
- Подготовки СИЗОД к использованию личным составом подразделений перед заступлением на дежурство
- Проведения спасательных работ с использованием способов и технических средств, обеспечивающих наибольшую безопасность людей;
- Определения основных признаков нарушения жизненно важных функций организма человека;
- Оказания первой помощи пострадавшим на пожаре
- Выполнения следования (самостоятельного) к месту вызова в течение времени, не превышающего нормативное, с применением мобильных средств пожаротушения, пожарного оборудования и инструмента, пожарного снаряжения и средств индивидуальной защиты пожарных;
- Выполнения сбора информации (разведка) на месте пожара, в местах проведения аварийно-спасательных работ;
- Предотвращения возможности дальнейшего распространения огня (локализация пожара) с применением мобильных средств пожаротушения, первичных средств пожаротушения, пожарного оборудования и инструмента, пожарных спасательных устройств и снаряжения, средств индивидуальной защиты, приспособлений и средств оказания первой помощи пострадавшим;
- Прекращения горения и устранение условий для его самопроизвольного возникновения (ликвидация пожара) с применением мобильных средств пожаротушения, пожарного оборудования и инструмента, пожарных спасательных устройств и снаряжения, средств индивидуальной защиты, приспособлений и средств оказания первой помощи пострадавшим
- Следования (самостоятельного следования) к месту расположения с применением мобильных средств пожаротушения, пожарного оборудования и инструмента, пожарного снаряжения и средств индивидуальной защиты пожарных;
- Поиска пострадавших в зоне проведения аварийно-спасательных работ;
- Спасения пострадавших с целью прекращения или ослабления воздействия опасных факторов пожара с применением первичных средств пожаротушения, мобильных средств пожаротушения, пожарного оборудования и инструмента, пожарного снаряжения и средств индивидуальной защиты;
- Оказания первой помощи пострадавшим при пожаре;
- Спасения имущества и животных при пожаре;
- Выполнения проведения расчетов запаса воздуха (кислорода) и времени пребывания звена ГДЗС в СИЗОД в непригодной для дыхания среде;
- Использования первичных средств пожаротушения, установок пожаротушения, средств пожарной автоматики, пожарной сигнализации

- Использования средств телефонной и радиосвязи
- Проведения радиообмена с использованием позывных;
- Выполнения работ по проведению обследования лесного (природного) пожара, остановке распространения лесного (природного) пожара на критических направлениях с использованием ручных и механизированных технических средств пожаротушения, специальной техники, локализации лесного (природного) пожара с использованием ручных и механизированных технических средств пожаротушения, специальной техники, дотушивания очагов горения с использованием ручных и механизированных технических средств пожаротушения, специальной техники;
- Инструктирования привлеченных к работам по тушению лесных (природных) пожаров лиц по методам и способам тушения, особенностям применения средств и техники пожаротушения, требованиям охраны труда и безопасности работ в лесу, на пожаре, при передвижениях в лесу;
- Выполнения работы по реализации противопожарных мероприятий, препятствующих распространению лесного (природного) пожара на населенные пункты, объекты инфраструктуры, регулированию запасов пожароопасных горючих материалов растительного происхождения, информирование населения о возникновении угрозы лесных (природных) пожаров и возможных негативных последствиях, мероприятиях по минимизации негативных последствий;

Планируемые результаты освоения программы практики

Формой отчетности обучающегося по практике является дневник с приложениями к нему в виде графических, аудио-, фото-, видео- и(или) других материалов, подтверждающих приобретение обучающимся практических профессиональных умений по основным видам профессиональной деятельности и направлена на формирование у обучающегося общих и профессиональных компетенций.

Контроль и оценка результатов освоения практики осуществляется преподавателем – руководителем практики.

Коды и наименования проверяемых компетенций или их сочетаний	Виды и объем работ, выполненных обучающимся во время практики
ПК 1.1. Осуществлять караульную службу	Осуществлять службу во внутреннем наряде караула; осуществлять службу в объектовых и специальных подразделениях федеральной противопожарной службы Государственной противопожарной службы; выполнять обязанности пожарного; выполнять распорядок дня дежурного караула;
ПК.1.2. Выполнять работы по приемке (передаче) и обслуживанию технических средств, пожарного оборудования, инструмента и средств индивидуальной защиты	Проводить техническое обслуживание пожарного оборудования и инструмента; применять правила охраны труда при эксплуатации и техническом обслуживании пожарного оборудования и инструмента; проверять состояние работоспособности средств, пожарного оборудования и инструмента; проводить работы по устранению неисправностей пожарного оборудования и инструмента; осуществлять прием (передачу) пожарного оборудования и инструмента; выполнять работы по приемке (передаче) и содержанию в исправном состоянии средств индивидуальной защиты и спасения;

	готовить к использованию и проводить техническое обслуживание СИЗОД;
ПК 1.3 Выполнять работы по спасению, защите, эвакуации людей и имущества из зоны пожара, оказанию первой помощи пострадавшим	Определять необходимость, пути, порядка и способов спасения людей и имущества в зависимости от обстановки на пожаре и состояния спасаемых; проводить спасательные работы с использованием способов и технических средств, обеспечивающих наибольшую безопасность людей, и проведением мероприятий по предотвращению паники; определять и устранять факторы риска при спасении людей; определять основные признаки нарушения жизненно важных функций организма человека; оказывать первую помощь пострадавшим при пожаре; проводить подъем на высоту (спуск с высоты) пострадавшего;
ПК 1.4. Выполнять работы по тушению пожаров и проводить аварийно-спасательные работы, связанные с тушением пожаров, в том числе в составе звена газодымозащитной службы	Осуществлять работы по тушению пожаров с применением мобильных средств пожаротушения; применять средства индивидуальной защиты и снаряжение пожарного; осуществлять посадку в пожарный автомобиль в соответствии с номерами табеля основных обязанностей; проводить визуальный осмотр места вызова; определять вероятные очаги пожара и пути распространения пожара; проводить развертывание сил и средств, используемых для тушения пожара; проводить визуальный осмотр места проведения аварийно-спасательных работ; соблюдать требования безопасности пребывания на месте проведения аварийно-спасательных работ; определять зоны безопасности при проведении аварийно-спасательных работ; проводить подъем на высоту (спуск с высоты); вести действия по тушению пожаров в составе звена газодымозащитной службы; проводить аварийно-спасательные работы в составе звена газодымозащитной службы; проводить расчеты запаса воздуха (кислорода) и времени пребывания звена ГДЗС в СИЗОД в непригодной для дыхания среде; оказывать первую помощь пострадавшим на пожаре в составе звена ГДЗС; ориентироваться в условиях ограниченной видимости
ПК 1.5. Выполнять работы по эксплуатации первичных средств пожаротушения и установок пожаротушения	Пользоваться первичными средствами пожаротушения, установками пожаротушения, средствами пожарной автоматики, пожарной сигнализации
ПК 1.6. Применять средства телефонной и радиосвязи	Применять средства телефонной и радиосвязи; проводить радиообмен на пожаре с использованием позывных;
ПК 1.7. Выполнять работы по защите населенных пунктов и объектов инфраструктуры от угрозы лесных (природных) пожаров	При проведении обследования лесного (природного) пожара идентифицировать основные характеристики и факторы, определяющие его поведение и распространение, необходимые для составления прогноза поведения и плана мероприятий по его тушению, самостоятельно;

	выявлять оптимальные опорные линии и рубежи, места для создания минерализованных полос с учетом выбранной технологии проведения работ, места организации источников забора воды, подъезда транспорта, места расположения людей, расположения полевого лагеря и стоянок пожарной, тракторной и специальной техники; выбирать оптимальные методы и способы тушения на различных стадиях тушения лесного (природного) пожара, оптимальные тактические приемы с учетом лесорастительных, погодных, орографических условий; читать и применять схемы тушения лесных пожаров; оценивать уровень природной пожарной опасности участка леса (местности), уровень пожарной опасности по условиям погоды, степень захламленности лесных (природных) участков;
ОК 01. Выбирать способы решения задач профессиональной деятельности применительно к различным контекстам	обосновывает постановку цели, выбора и применения методов и способов решения профессиональных задач; проводит адекватную оценку и самооценку эффективности и качества выполнения профессиональных задач
ОК 02. Осуществлять поиск, анализ и интерпретацию информации, необходимой для выполнения задач профессиональной деятельности	использует различные источники, включая электронные ресурсы, медиа ресурсы, Интернет-ресурсы, периодические издания по профессии для решения профессиональных задач
ОК 04. Работать в коллективе и команде, эффективно взаимодействовать с коллегами, руководством, клиентами	взаимодействует с обучающимися, преподавателями и мастерами в ходе обучения, с руководителями учебной и производственной практик; обосновывает анализ работы членов команды (подчиненных)
ОК 05. Осуществлять устную и письменную коммуникацию на государственном языке Российской Федерации с учетом особенностей социального и культурного контекста	умеет грамотно излагать свои мысли и оформлять документы по профессиональной тематике на государственном языке, проявлять толерантность в рабочем коллективе; знает особенности социального и культурного контекста; правила оформления документов и построения устных сообщений
ОК 06. Проявлять гражданско-патриотическую позицию, демонстрировать осознанное поведение на основе традиционных общечеловеческих ценностей, применять стандарты антикоррупционного поведения	понимает значимость гражданско-патриотической позиции, значимость традиционных общечеловеческих ценностей; демонстрирует свою гражданско-патриотическую позицию, осознанное поведение на основе традиционных общечеловеческих ценностей; применяет стандарты антикоррупционного поведения.
ОК 07. Содействовать сохранению окружающей среды, ресурсосбережению, эффективно действовать в чрезвычайных ситуациях	демонстрирует знания алгоритма действий в чрезвычайных

	ситуациях; демонстрирует знания правил экологической безопасности при ведении профессиональной деятельности; понимает значимость необходимости сохранения окружающей среды, ресурсосбережения
ОК 09. Пользоваться профессиональной документацией на государственном и иностранных языках	понимает общий смысл четко произнесенных высказываний на известные темы (профессиональные и бытовые), понимает тексты на базовые профессиональные темы; участвует в диалогах на знакомые общие и профессиональные темы; строит простые высказывания о себе и о своей профессиональной деятельности на иностранных языках

Требования к оформлению отчета

По завершению прохождения практики обучающийся должен сформировать и представить руководителю практики от колледжа отчет, содержащий:

1.Титульный лист

2.Договор с предприятием о прохождении практики (в случае прохождения студентом практики в индивидуальном порядке)

3.Аттестационный лист, в котором представлены задания на практику в виде видов и объемов работ и который представляет собой дневник практики.

4.Отчет, содержащий подробное описание выполнения видов и объемов работ обучающимся во время прохождения практики.

5.Приложения в виде графических, аудио-, фото-, видео- и(или) других материалов (презентации, сайты), подтверждающих приобретение обучающимся практических профессиональных умений по основным видам профессиональной деятельности и формирование у обучающегося общих и профессиональных компетенций.

Отчет по объему должен занимать не менее 20-25 страниц формата А4 и содержать иллюстрации (экранные формы), демонстрирующие все виды выполняемых работ согласно тематическому плану программы практики.

- **Требования к шрифту:**

- заголовки выполняются 14 шрифтом (жирным);
- основной текст выполняется 12 или 14 шрифтом (обычным);
- наименования разделов выполняются по центру.

Отчет по практике должен быть представлен руководителю практики от колледжа не позднее 3-х дней после ее завершения на бумажном (подшитом в папку) и электронном (диске) носителях.

Требования к соблюдению техники безопасности и пожарной безопасности

В рамках прохождения учебной практики (в первый день) в учебных, учебно-производственных мастерских, лабораториях, учебно-опытных хозяйствах, учебных полигонах, учебных базах практики и иных структурных подразделениях образовательной организации обучающиеся проходят инструктаж по технике безопасности и пожарной безопасности, о чем в соответствующем журнале свидетельствуют подписи инструктирующего и инструктируемого.

В рамках прохождения производственной практики (в первый день) в организациях – базах практики обучающиеся проходят инструктаж по технике безопасности и пожарной безопасности, о чем в соответствующем журнале свидетельствуют подписи инструктирующего и инструктируемого.

Требования безопасности во время работы

1. Преподаватель (руководитель практики) должен контролировать обстановку во время занятий и обеспечить безопасное проведение процесса практики.
2. Во время практики в помещении (кабинете) должна выполняться только та работа, которая предусмотрена программой практики.
3. Все виды дополнительных занятий могут проводиться только с ведома руководителя или соответствующего должностного лица образовательного учреждения.
4. При проведении демонстрационных работ, лабораторных и практических занятий в помощь преподавателю (руководителю практики) должен быть назначен помощник (лаборант, ассистент, инженер). Функции помощника запрещается выполнять обучающемуся.
5. Преподавателю (руководителю практики) запрещается выполнять любые виды ремонтно-восстановительных работ на рабочем месте обучающегося или в помещении во время практики. Ремонт должен выполнять специально подготовленный персонал учреждения (электромонтер, слесарь, электромеханик и др.).
6. При проведении практики, во время которой возможно общее или местное загрязнение кожи обучающегося, преподаватель (руководитель практики) должен особенно тщательно соблюдать гигиену труда.
7. Если преподаватель (руководитель практики) или обучающийся во время занятий внезапно почувствовал себя нездоровым, преподавателем (руководителем практики) должны быть приняты экстренные меры:

а) при нарушении здоровья обучающегося (головокружение, обморок, кровотечение из носа и др.) преподаватель (руководитель практики) должен оказать ему необходимую первую доврачебную помощь, вызвать медработника или проводить заболевшего в медпункт образовательного учреждения (лечебное учреждение);

б) при внезапном ухудшении здоровья преподавателя (руководителя практики) поставить в известность через одного из обучающегося руководителя учреждения (или его представителя) о случившемся. Дальнейшие действия представителя администрации сводятся к оказанию помощи заболевшему преподавателю (руководителю практики) и руководству группой обучающихся в течение времени практики.

8. Преподаватель (руководитель практики) должен применять меры дисциплинарного воздействия на обучающихся, которые сознательно нарушают правила безопасного поведения во время проведения практики.
9. Преподаватель (руководитель практики) должен доводить до сведения руководителя учреждения о всех недостатках в обеспечении охраны труда преподавателей и обучающихся, снижающих жизнедеятельность и работоспособность организма человека (заниженность освещенности, несоответствие пускорегулирующей аппаратуры люминесцентных ламп, травмоопасность и др.)

Основные требования пожарной безопасности

Обучающийся должен выполнять правила по пожарной безопасности, а в случае возникновения пожара должен выполнять основные требования противопожарного режима:

- знать, где находятся первичные средства пожаротушения, а также какие подручные средства можно применять при тушении пожара;
- при работе с огнеопасными материалами соблюдать противопожарные требования и иметь вблизи необходимые средства для тушения пожара (огнетушители, песок, воду и др.);
- уходя последним из рабочего помещения, необходимо выключить электросеть, за исключением дежурного освещения.

Обо всех замеченных нарушениях пожарной безопасности сообщать руководителю практики, администрации организации, учреждения.

При возникновении пожара немедленно приступить к его тушению имеющимися средствами, сообщить по телефону 01 и администрации предприятия (порядок действий определить самому в зависимости от степени угрозы).

В расположении образовательного учреждения запрещается:

- загромождать и закрывать проезды и проходы к пожарному инвентарю оборудованию и пожарному крану;
- бросать на пол и оставлять неубранными в рабочих помещениях бумагу, промасленные тряпки и др.;
- обвешивать электролампы бумагой и тканью, вешать на электровыключатели и электропровода одежду, крюки, приспособления и др., забивать металлические гвозди между электропроводами, подключать к электросети непредусмотренные нагрузки, заменять перегоревшие предохранители кусками проволоки — «жучками»;
- использовать на складах, учебных и вспомогательных помещениях для приготовления пищи и обогрева электроплитки, электрочайники, керосинки;
- чистить рабочую одежду бензином, растворителем или другими ЛВЖ

Перечень рекомендуемых учебных изданий, Интернет-ресурсов, дополнительной литературы

Основные источники:

1. Менеджмент : учеб. пособие / Е.И. Мазилкина. — М. : ИНФРА-М, 2019. — 197 с. — (Среднее профессиональное образование). — www.dx.doi.org/10.12737/23638.
2. Михалева, Е. П. Менеджмент : учебное пособие для СПО / Е. П. Михалева. — 2-е изд., перераб. и доп. — М. : Издательство Юрайт, 2019. — 191 с. — (Профессиональное образование). — ISBN 978-5-9916-5662-7.
3. Тактика тушения пожаров. Часть 1. Основы тушения пожаров: Учебное пособие. Основы тушения пожаров / Теребнев В.В. - М.:КУРС, НИЦ ИНФРА-М, 2020. - 256 с.
4. Тактика тушения пожаров.Часть 2. Пожаротушение в ограждениях и на открытой местности: Учебное пособие:. Пожаротушение в ограждениях и на открытой местности / Теребнев В.В. - М.:КУРС, НИЦ ИНФРА-М, 2020. - 256 с.
5. Обеспечение безопасности при чрезвычайных ситуациях: Учебник / Бондаренко В.А., Евтушенко С.И., Лепихова В.А., - 2-е изд. - М.:ИЦ РИОР, НИЦ ИНФРА-М, 2019. - 224 с.: 60x90 1/16. - (СПО).
6. Основы организации и ведения аварийно-спасательных работ. Спасательная техника и базовые машины: Учебное пособие для слушателей, курсантов и студентов Сибирской пожарно-спасательной академии ГПС МЧС России / Масаев В.Н., Вдовин О.В., Муховиков Д.В. - Железногорск: ФГБОУ ВО СПСА ГПС МЧС России, 2021. - 179 с.
7. Приказ МЧС России № 167 от 05.04.2011 г. «Об утверждении Порядка организации службы в пожарных подразделениях».
8. Приказ МЧС России № 240 от 05.05.2008 г. «Об утверждении Порядка привлечения сил и средств подразделений пожарной охраны, гарнизонов пожарной охраны для тушения пожаров и проведения аварийно-спасательных работ».

Интернет ресурсы:

1. Педагогическое сообщество Екатерины Пашковой - PEDSOVET.SU. [Электронный ресурс] – режим доступа: http://www.pedsovet.su

АТТЕСТАЦИОННЫЙ ЛИСТ ПО УЧЕБНОЙ ПРАКТИКЕ
(ЗАДАНИЕ НА ПРАКТИКУ)

_____,
ФИО

обучающийся(аяся) на 2 курсе по специальности СПО
20.02.04 Пожарная безопасность
код _____
наименование

успешно прошел(ла) учебную практику по профессиональному модулю
ПМ.01. Выполнение работ по осуществлению караульной службы, тушению пожаров, проведению аварийно-спасательных работ
наименование профессионального модуля

в объеме 144 часов с «____» _____ 20__ г. по «____» _____ 20__ г.. в

_____
_____
наименование организации

Виды и качество выполнения работ с целью оценки сформированности общих компетенций

Результаты (освоенные общие компетенции)	**Основные показатели оценки результата**	**Формы и методы контроля и оценки**
Выбирать способы решения задач профессиональной деятельности	обосновывает постановку цели, выбора и применения методов и способов решения профессиональных задач; проводит адекватную оценку и самооценку эффективности и качества выполнения профессиональных задач	Интерпретация результатов наблюдений за деятельностью обучающегося в процессе освоения образовательной программы
Осуществлять поиск, анализ и интерпретацию информации, необходимой для выполнения задач профессиональной деятельности	использует различные источники, включая электронные ресурсы, медиа ресурсы, Интернет-ресурсы, периодические издания по профессии для решения профессиональных задач	
Работать в коллективе и команде, эффективно взаимодействовать с коллегами, руководством, клиентами	взаимодействует с обучающимися, преподавателями и мастерами в ходе обучения, с руководителями учебной и производственной практик; обосновывает анализ работы членов команды (подчиненных)	
Осуществлять устную и письменную коммуникацию на государственном языке Российской Федерации с учетом особенностей социального и культурного контекста	умеет грамотно излагать свои мысли и оформлять документы по профессиональной тематике на государственном языке, проявлять толерантность в рабочем коллективе; знает особенности социального и культурного контекста; правила оформле-	

	ния документов и построения устных сообщений	
Проявлять гражданско-патриотическую позицию, демонстрировать осознанное поведение на основе традиционных общечеловеческих ценностей, применять стандарты антикоррупционного поведения	понимает значимость гражданско-патриотической позиции, значимость традиционных общечеловеческих ценностей; демонстрирует свою гражданско-патриотическую позицию, осознанное поведение на основе традиционных общечеловеческих ценностей; применяет стандарты антикоррупционного поведения.	
Содействовать сохранению окружающей среды, ресурсосбережению, эффективно действовать в чрезвычайных ситуациях	демонстрирует знания алгоритма действий в чрезвычайных ситуациях; демонстрирует знания правил экологической безопасности при ведении профессиональной деятельности; понимает значимость необходимости сохранения окружающей среды, ресурсосбережения	
Пользоваться профессиональной документацией на государственном и иностранных языках	понимает общий смысл четко произнесенных высказываний на известные темы (профессиональные и бытовые), понимает тексты на базовые профессиональные темы; участвует в диалогах на знакомые общие и профессиональные темы; строит простые высказывания о себе и о своей профессиональной деятельности на иностранных языках	

Виды и качество выполнения работ с целью оценки сформированности профессиональных компетенций

Коды и наименования проверяемых компетенций или их сочетаний	Виды и объем работ, выполненных обучающимся во время практики	Качество выполнения работ (оценка)
ПК 1.1. Осуществлять караульную службу	осуществлять службу во внутреннем наряде караула; осуществлять службу в объектовых и специальных подразделениях федеральной противопожарной службы Государственной противопожарной службы; выполнять обязанности пожарного; выполнять распорядок дня дежурного караула;	
ПК.1.2. Выполнять работы по приемке (передаче) и обслужива-	проводить техническое обслуживание пожарного оборудования и инструмента;	

нию технических средств, пожарного оборудования, инструмента и средств индивидуальной защиты	применять правила охраны труда при эксплуатации и техническом обслуживании пожарного оборудования и инструмента; проверять состояние работоспособности средств, пожарного оборудования и инструмента; проводить работы по устранению неисправностей пожарного оборудования и инструмента; осуществлять прием (передачу) пожарного оборудования и инструмента; выполнять работы по приемке (передаче) и содержанию в исправном состоянии средств индивидуальной защиты и спасения;	
ПК 1.3 Выполнять работы по спасению, защите, эвакуации людей и имущества из зоны пожара, оказанию первой помощи пострадавшим	определять необходимость, пути, порядка и способов спасения людей и имущества в зависимости от обстановки на пожаре и состояния спасаемых; проводить спасательные работы с использованием способов и технических средств, обеспечивающих наибольшую безопасность людей, и проведением мероприятий по предотвращению паники; определять и устранять факторы риска при спасении людей; определять основные признаки нарушения жизненно важных функций организма человека; оказывать первую помощь пострадавшим при пожаре; проводить подъем на высоту (спуск с высоты) пострадавшего;	
ПК 1.5. Выполнять работы по эксплуатации первичных средств пожаротушения и установок пожаротушения	пользоваться первичными средствами пожаротушения, установками пожаротушения, средствами пожарной автоматики, пожарной сигнализации	
ПК 1.6. Применять средства телефонной и радиосвязи	применять средства телефонной и радиосвязи; проводить радиообмен на пожаре с использованием позывных;	
Итоговая оценка *(выводится на основе оценок за каждый вид работы по пятибалльной шкале)*		

Студентом пройден инструктаж по технике безопасности и охране труда. Студент ознакомлен правилами распорядка и информационной безопасности.

Характеристика профессиональной деятельности студента во время учебной практики (*отношение к работе, личные качества и т.д.***)**

_____
_____
_____
_____
_____

Дата «___»_____20__г.

Подписи руководителей практики от образовательной организации _____ /_____/

Подпись руководителя базы практики _____ /_____/

М.П.

АТТЕСТАЦИОННЫЙ ЛИСТ ПО УЧЕБНОЙ ПРАКТИКЕ
(ЗАДАНИЕ НА ПРАКТИКУ)

_____,

ФИО

обучающийся(аяся) на 3 курсе по специальности СПО

20.02.04 Пожарная безопасность

код _____

наименование

успешно прошел(ла) учебную практику по профессиональному модулю

ПМ.01. Выполнение работ по осуществлению караульной службы, тушению пожаров, проведению аварийно-спасательных работ

наименование профессионального модуля

в объеме 36 часов с «____» _____ 20__ г. по «____» _____ 20__ г.. в

_____

_____

наименование организации

Виды и качество выполнения работ с целью оценки сформированности общих компетенций

Результаты (освоенные общие компетенции)	**Основные показатели оценки результата**	**Формы и методы контроля и оценки**
Выбирать способы решения задач профессиональной деятельности	обосновывает постановку цели, выбора и применения методов и способов решения профессиональных задач; проводит адекватную оценку и самооценку эффективности и качества выполнения профессиональных задач	Интерпретация результатов наблюдений за деятельностью обучающегося в процессе освоения образовательной программы
Осуществлять поиск, анализ и интерпретацию информации, необходимой для выполнения задач профессиональной деятельности	использует различные источники, включая электронные ресурсы, медиа ресурсы, Интернет-ресурсы, периодические издания по профессии для решения профессиональных задач	
Работать в коллективе и команде, эффективно взаимодействовать с коллегами, руководством, клиентами	взаимодействует с обучающимися, преподавателями и мастерами в ходе обучения, с руководителями учебной и производственной практик; обосновывает анализ работы членов команды (подчиненных)	

Осуществлять устную и письменную коммуникацию на государственном языке Российской Федерации с учетом особенностей социального и культурного контекста	умеет грамотно излагать свои мысли и оформлять документы по профессиональной тематике на государственном языке, проявлять толерантность в рабочем коллективе; знает особенности социального и культурного контекста; правила оформления документов и построения устных сообщений	
Проявлять гражданско-патриотическую позицию, демонстрировать осознанное поведение на основе традиционных общечеловеческих ценностей, применять стандарты антикоррупционного поведения	понимает значимость гражданско-патриотической позиции, значимость традиционных общечеловеческих ценностей; демонстрирует свою гражданско-патриотическую позицию, осознанное поведение на основе традиционных общечеловеческих ценностей; применяет стандарты антикоррупционного поведения.	
Содействовать сохранению окружающей среды, ресурсосбережению, эффективно действовать в чрезвычайных ситуациях	демонстрирует знания алгоритма действий в чрезвычайных ситуациях; демонстрирует знания правил экологической безопасности при ведении профессиональной деятельности; понимает значимость необходимости сохранения окружающей среды, ресурсосбережения	
Пользоваться профессиональной документацией на государственном и иностранных языках	понимает общий смысл четко произнесенных высказываний на известные темы (профессиональные и бытовые), понимает тексты на базовые профессиональные темы; участвует в диалогах на знакомые общие и профессиональные темы; строит простые высказывания о себе и о своей профессиональной деятельности на иностранных языках	

Виды и качество выполнения работ с целью оценки сформированности профессиональных компетенций

Коды и наименования проверяемых компетенций или их сочетаний	Виды и объем работ, выполненных обучающимся во время практики	Качество выполнения работ (оценка)
ПК 1.1. Осуществлять караульную службу	осуществлять службу во внутреннем наряде караула; осуществлять службу в объектовых и специальных подразделениях федеральной противопо-	

	жарной службы Государственной противопожарной службы; выполнять обязанности пожарного; выполнять распорядок дня дежурного караула;	
ПК.1.2. Выполнять работы по приемке (передаче) и обслуживанию технических средств, пожарного оборудования, инструмента и средств индивидуальной защиты	проводить техническое обслуживание пожарного оборудования и инструмента; применять правила охраны труда при эксплуатации и техническом обслуживании пожарного оборудования и инструмента; проверять состояние работоспособности средств, пожарного оборудования и инструмента; проводить работы по устранению неисправностей пожарного оборудования и инструмента; осуществлять прием (передачу) пожарного оборудования и инструмента; выполнять работы по приемке (передаче) и содержанию в исправном состоянии средств индивидуальной защиты и спасения; готовить к использованию и проводить техническое обслуживание СИЗОД;	
ПК 1.3 Выполнять работы по спасению, защите, эвакуации людей и имущества из зоны пожара, оказанию первой помощи пострадавшим	определять необходимость, пути, порядка и способов спасения людей и имущества в зависимости от обстановки на пожаре и состояния спасаемых; проводить спасательные работы с использованием способов и технических средств, обеспечивающих наибольшую безопасность людей, и проведением мероприятий по предотвращению паники; определять и устранять факторы риска при спасении людей; определять основные признаки нарушения жизненно важных функций организма человека; оказывать первую помощь пострадавшим при пожаре; проводить подъем на высоту (спуск с высоты) пострадавшего;	
ПК 1.4. Выполнять работы по тушению пожаров и проводить аварийно-спасательные работы, связанные с тушением пожаров, в том числе в составе звена газодымозащитной службы	осуществлять работы по тушению пожаров с применением мобильных средств пожаротушения; применять средства индивидуальной защиты и снаряжение пожарного; осуществлять посадку в пожарный автомобиль в соответствии с номерами табеля основных обязанностей; проводить визуальный осмотр места вызова; определять вероятные очаги пожара и пути распространения пожара; проводить развертывание сил и средств, исполь-	

	зуемых для тушения пожара; проводить визуальный осмотр места проведения аварийно-спасательных работ; соблюдать требования безопасности пребывания на месте проведения аварийно-спасательных работ; определять зоны безопасности при проведении аварийно-спасательных работ; проводить подъем на высоту (спуск с высоты); вести действия по тушению пожаров в составе звена газодымозащитной службы; проводить аварийно-спасательные работы в составе звена газодымозащитной службы; проводить расчеты запаса воздуха (кислорода) и времени пребывания звена ГДЗС в СИЗОД в непригодной для дыхания среде; оказывать первую помощь пострадавшим на пожаре в составе звена ГДЗС; ориентироваться в условиях ограниченной видимости	
ПК 1.5. Выполнять работы по эксплуатации первичных средств пожаротушения и установок пожаротушения	пользоваться первичными средствами пожаротушения, установками пожаротушения, средствами пожарной автоматики, пожарной сигнализации	
ПК 1.6. Применять средства телефонной и радиосвязи	применять средства телефонной и радиосвязи; проводить радиообмен на пожаре с использованием позывных;	
ПК 1.7. Выполнять работы по защите населенных пунктов и объектов инфраструктуры от угрозы лесных (природных) пожаров	при проведении обследования лесного (природного) пожара идентифицировать основные характеристики и факторы, определяющие его поведение и распространение, необходимые для составления прогноза поведения и плана мероприятий по его тушению, самостоятельно; выявлять оптимальные опорные линии и рубежи, места для создания минерализованных полос с учетом выбранной технологии проведения работ, места организации источников забора воды, подъезда транспорта, места расположения людей, расположения полевого лагеря и стоянок пожарной, тракторной и специальной техники; выбирать оптимальные методы и способы тушения на различных стадиях тушения лесного (природного) пожара, оптимальные тактические приемы с учетом лесорастительных, погодных, орографических условий; читать и применять схемы тушения лесных пожаров; оценивать уровень природной пожарной опасности участка леса (местности), уровень пожарной опасности по условиям погоды, степень захламленности лесных (природных) участков;	
Итоговая оценка *(выводится на основе оценок за каждый вид работы по пятибалльной шкале)*		

Студентом пройден инструктаж по технике безопасности и охране труда. Студент ознакомлен правилами распорядка и информационной безопасности.

Характеристика профессиональной деятельности студента во время учебной практики (*отношение к работе, личные качества и т.д.***)**

_____
_____
_____
_____
_____

Дата «___»_____20__г.

Подписи руководителей практики от образовательной организации _____ /_____/

Подпись руководителя базы практики _____ /_____/

М.П.

Приложение III.3

к программе СПО 20.02.04 «Пожарная безопасность»

ПРОГРАММА УЧЕБНОЙ ПРАКТИКИ ПО ПРОФЕССИОНАЛЬНОМУ МОДУЛЮ

ПМ.02. Выполнение работ по профилактике пожаров

2023

РАЗРАБОТЧИКИ:

Место работы	Занимаемая должность	Инициалы, фамилия
ГБПОУ «УКРТБ»	Преподаватель	Демиденко С.В. Гумеров Д.М. Каримова А.И.

Содержание

Структура и содержание практики

Цели и задачи практики

Планируемые результаты освоения программы практики

Требования к оформлению отчета

Требования к соблюдению техники безопасности и пожарной безопасности

Перечень рекомендуемых учебных изданий, Интернет-ресурсов, дополнительной литературы

Аттестационный лист (задание на практику)

Структура и содержание практики
(3 курс, 5 семестр)

№ п/п	Наименование видов, разделов и тем практики	Количество часов
1	Вводное занятие. Ознакомление с руководством пожарной части. Инструктаж по технике безопасности. Практика на рабочих местах.	6
2	Структура пожарной части. Работа с нормативными документами при подготовке и проведении мероприятий по контролю. Изучение организации реализации основных направлений деятельности группы профилактики в подразделении.	6
3	Изучение режима работы и функциональных обязанностей инструктора по противопожарной профилактике.	6
4	Составление распоряжения о проведение плановой и внеплановой проверок объектов защиты в соответствии с планом-графиком.	6
5	Подготовка документов по проверке квартир граждан, частных жилых домов с печным отоплением.	6
6	Осуществление плановой и внеплановой проверок противопожарного состояния помещения УКРТБ. Работа с нормативными документами при подготовке и проведении мероприятий по контролю. Составление документов по итогам проверок. Регистрация в журнале.	6
7	Проведение мероприятий по контролю за пожарной безопасностью на объектах и составление документов.	6
8	Изучение статистики пожаров профилактируемого района. Изучение района профилактики пожаров.	6
9	Изучение опыта проведения противопожарной пропаганды. Написание статьи в газету на актуальную тему по пожарной безопасности.	6
10	Подготовка и проведение радиобеседы на предприятии по мерам пожарной безопасности.	6
11	Проведение мероприятий по контролю за пожарной безопасностью на объектах и составление документов.	6
12	Практика на рабочих местах. Оформление отчета.	6
Всего:		**72**

Планируемые результаты освоения программы практики

Формой отчетности обучающегося по практике является дневник с приложениями к нему в виде графических, аудио-, фото-, видео- и(или) других материалов, подтверждающих приобретение обучающимся практических профессиональных умений по основным видам профессиональной деятельности и направлена на формирование у обучающегося общих и профессиональных компетенций.

Контроль и оценка результатов освоения практики осуществляется преподавателем – руководителем практики.

Коды и наименования проверяемых компетенций или их сочетаний	Виды и объем работ, выполненных обучающимся во время практики
ПК 2.1. Анализировать пожарную опасность объектов	Применяет законодательство, регулирующее отношения в области борьбы с пожарами, стандарты, нормы и правила пожарной безопасности при формировании контрольно-наблюдательного дела на объекте защиты; определять классификацию пожаров и опасные факторы пожаров. Применяет методику анализа взрывопожарной и пожарной опасности технологических процессов, помещений, зданий. Демонстрирует знание классификации взрывопожарной опасности веществ и материалов
ПК 2.2. Организовывать противопожарный режим на объекте защиты	Применяет основы нормативного правового регулирования при категорировании помещения по взрывопожарной и пожарной опасности. Демонстрирует знание характеристик потенциально-опасных промышленных объектов, основных видов и систем контроля их состоянием, основ обеспечения безопасности технологических процессов; способов и видов эвакуации персонала промышленных объектов;
ПК 2.3. Проводить противопожарную пропаганду	Демонстрирует умение организации пропаганды противопожарных знаний среди населения с применением различных форм и методов. Демонстрирует знания принципов информационного обеспечения противопожарной пропаганды и обучения населения в области пожарной безопасности; организации работы со средствами массовой информации, порядка публикации материалов в печати, выступления по районному (объектовому) радиовещанию, порядка взаимодействия с местными телеканалами, студиями кабельного телевидения
ПК 2.4. Осуществлять контроль за соблюдением противопожарного режима на объекте защиты	Применяет требования законодательства и иных нормативно-правовых актов в области пожарной безопасности при проведении контрольных мероприятий по соблюдению противопожарного режима на объекте защиты. Демонстрирует знания основ нормативного правового регулирования контрольных мероприятий по соблюдению противопожарного режима на объекте защиты; огнестойкости строительных конструкций; степени огнестойкости зданий; классов функциональной пожарной опасности;

	классификации пожаров и их опасных факторов
ПК 2.5. Проводить инструктирование и организовывать обучение работников организаций и граждан мерам пожарной безопасности, мероприятиям по гражданской обороне и защите населения и территории от чрезвычайных ситуаций природного и техногенного характера	Демонстрирует умение разрабатывать инструкции о мерах пожарной безопасности и проводить все виды инструктажей о пожарной безопасности на основе нормативно-правовых актов, регулирующих организацию обучения работников предприятий и граждан мерам пожарной безопасности
ПК 2.6. Осуществлять контроль за состоянием противопожарного водоснабжения в районе выезда подразделения	Демонстрирует умение в проведении проверки систем противопожарного водоснабжения; Демонстрирует умение в проведении расчета необходимого расхода воды на наружное и внутреннее противопожарное водоснабжение; Демонстрирует знание в применении требований по проверке систем противопожарного водоснабжения;
ОК 01. Выбирать способы решения задач профессиональной деятельности применительно к различным контекстам	Демонстрирует знание обоснований в постановке целей, выбора и применения методов и способов решения профессиональных задач; Демонстрирует умение проводить адекватную оценку и самооценку эффективности и качества выполнения профессиональных задач; Демонстрирует знание в разработке планов работы по противопожарной пропаганде, инструктажу и обучению правилам пожарной безопасности; Демонстрирует умение проводить проверку систем противопожарного водоснабжения; Демонстрирует знание в применении законодательства, регулирующего отношения в области борьбы с пожарами, стандарты, нормы и правила пожарной безопасности; Демонстрирует умение определять взрывопожарную опасность веществ и материалов, категории помещений по взрывопожарной опасности и пожароопасные зоны, огнестойкость строительных конструкций, степень огнестойкости зданий, классы функциональной пожарной опасности; Демонстрирует знание классификации пожаров и их опасные факторы; Демонстрирует знание по применению требований в проверке систем противопожарного водоснабжения; Демонстрирует знание основ нормативного, правового регулирования и осуществления государственных мер в области пожарной безопасности; Демонстрирует умение применять нормативные требования по обеспеченности зданий и сооружений средствами защиты и системами безопасности; Демонстрирует умение применять методику анализа взрывопожарной и пожарной опасности технологических процессов, помещений, зданий;

	Демонстрирует знание особенностей пожарной опасности, пожароопасные и другие опасные свойства веществ, материалов, конструкций и оборудования; Демонстрирует знание характеристики потенциально-опасных промышленных объектов и основные виды и системы контроля их состоянием; Демонстрирует знание способов, видов эвакуации персонала промышленных объектов; Демонстрирует умение использования основных задач, форм и методов противопожарной агитации и пропаганды; Демонстрирует умение классифицировать взрывопожарную опасность веществ и материалов; Демонстрирует умение категорировать помещения по взрывопожарной и пожароопасные опасности; Демонстрирует умение определять огнестойкость строительных конструкций и степень огнестойкости зданий, классы функциональной пожарной опасности;
ОК 02. Использовать современные средства поиска, анализа и интерпретации информации, и информационные технологии для выполнения задач профессиональной деятельности	Демонстрирует умение применять законодательство, регулирующее отношения в области борьбы с пожарами, стандарты, нормы и правила пожарной безопасности; Демонстрирует знание использования основ нормативного правового регулирования и осуществления, государственных мер в области пожарной безопасности; Демонстрирует умение применять нормативные требования по обеспеченности зданий и сооружений средствами защиты и системами безопасности; Демонстрирует умение применять методику анализа взрывопожарной и пожарной опасности технологических процессов, помещений, зданий; Демонстрирует знание в учитывании особенностей пожарной опасности, пожароопасные и другие опасные свойства веществ, материалов, конструкций и оборудования; Демонстрирует знание основных задач, форм и методов противопожарной агитации и пропаганды;
ОК 03. Планировать и реализовывать собственное профессиональное и личностное развитие, предпринимательскую деятельность в профессиональной сфере, использовать знания по финансовой грамотности в различных жизненных ситуациях	Демонстрирует умение определять актуальность нормативно-правовой документации в профессиональной деятельности; применять современную научную профессиональную терминологию; определять и выстраивать траектории профессионального развития и самообразования; Демонстрирует ответственность за принятые решения; Демонстрирует умение проводить самоанализ и коррекцию результатов собственной работы; Демонстрирует умение разрабатывать планы работы по противопожарной пропаганде, инструктажи и обучению правилам пожарной безопасности; Демонстрирует знание возможных траекторий профессионального развития и самообразования. Демонстрирует знание в применении законодательства, регулирующее отношения в области борьбы с пожарами, стандарты, нормы и правила пожарной безопасности;
ОК 04. Эффективно	Демонстрирует умение взаимодействовать с обучающимися,

взаимодействовать и работать в коллективе и команде	преподавателями и мастерами в ходе обучения, с руководителями учебной и производственной практик; Демонстрирует умение обосновать анализ работы членов команды (подчиненных); Демонстрирует умение проводить противопожарную пропаганду, инструктажи и обучение граждан, персонал объектов правилам пожарной безопасности; Демонстрирует знание в применении законодательства, регулирующее отношения в области борьбы с пожарами, стандарты, нормы и правила пожарной безопасности;
ОК 05. Осуществлять устную и письменную коммуникацию на государственном языке Российской Федерации с учетом особенностей социального и культурного контекста	Демонстрирует умение разрабатывать планы работы по противопожарной пропаганде, инструктажи и обучению правилам пожарной безопасности; Демонстрирует умение в проведении противопожарной пропаганды, инструктажи и обучение граждан, персонал объектов правилам пожарной безопасности; Демонстрирует умение проводить пропаганду противопожарных знаний среди населения путем организации и проведения встреч, бесед, распространения информационных материалов, принципы информационного обеспечения, противопожарной пропаганды и обучения населения в области пожарной безопасности; Демонстрирует знание в осуществлении организации работы со средствами массовой информации, порядок публикации материалов в печати, выступления по районному (объектовому) радиовещанию, порядок взаимодействия с местными телеканалами, студиями кабельного телевидения;
ОК 06. Проявлять гражданско-патриотическую позицию, демонстрировать осознанное поведение на основе традиционных общечеловеческих ценностей, в том числе с учетом гармонизации межнациональных и межрелигиозных отношений, применять стандарты антикоррупционного поведения	Демонстрирует знание в применении законодательства, регулирующее отношения в области борьбы с пожарами, стандарты, нормы и правила пожарной безопасности; Демонстрирует знание в использовании основ нормативного правового регулирования и осуществления государственных мер в области пожарной безопасности; Демонстрирует умение проявлять гражданско-патриотическую позицию; Демонстрирует осознанное поведение на основе традиционных общечеловеческих ценностей, в том числе с учетом гармонизации межнациональных и межрелигиозных отношений, применять стандарты антикоррупционного поведения;
ОК 07. Содействовать сохранению окружающей среды, ресурсосбережению, применять знания об изменении климата, принципы бережливого производства, эффективно действовать в чрезвычайных ситуациях	Демонстрирует умение применять законодательство, регулирующее отношения в области борьбы с пожарами, стандарты, нормы и правила пожарной безопасности; Демонстрирует знание в использовании основ нормативного правового регулирования и осуществления государственных мер в области пожарной безопасности; Демонстрирует умение применять нормативные требования по обеспеченности зданий и сооружений средствами защиты и системами безопасности; Демонстрирует умение применять методику анализа взрывопожарной и пожарной опасности технологических процессов, помещений, зданий;

	Демонстрирует знание характеристик потенциально-опасных промышленных объектов и основные виды и системы контроля их состоянием;
ОК 09. Пользоваться профессиональной документацией на государственном и иностранном языках	Демонстрирует умение применять законодательство, регулирующее отношения в области борьбы с пожарами, стандарты, нормы и правила пожарной безопасности; Демонстрирует умение определять взрывопожарную опасность веществ и материалов, категории помещений по взрывопожарной опасности и пожароопасные зоны, огнестойкость строительных конструкций, степень огнестойкости зданий, классы функциональной пожарной опасности; Демонстрирует умение применять требования по проверке систем противопожарного водоснабжения; Демонстрирует знание в использовании основ нормативного правового регулирования и осуществления, государственных мер в области пожарной безопасности; Демонстрирует умение применять нормативные требования по обеспеченности зданий и сооружений средствами защиты и системами безопасности; Демонстрирует умение применять методику анализа взрывопожарной и пожарной опасности технологических процессов, помещений, зданий;

Требования к оформлению отчета

По завершению прохождения практики обучающийся должен сформировать и представить руководителю практики отчет, содержащий:

1. Рабочую тетрадь
2. Аттестационный лист, в котором представлены задания на практику в виде видов и объемов работ и который представляет собой дневник практики.

Отчет по практике должен быть представлен руководителю практики в бумажном виде, подшитом в папку.

Текущий учет результатов освоения учебной практики производится в ведомости руководителем. Наличие оценок являются для каждого студента обязательным. В случае отсутствия оценок не допускается до сдачи экзамена (квалификационного) по профессиональному модулю.

Требования к соблюдению техники безопасности и пожарной безопасности

В рамках прохождения учебной практики (в первый день) в учебных, учебно-производственных мастерских, лабораториях, учебно-опытных хозяйствах, учебных полигонах, учебных базах практики и иных структурных подразделениях образовательной организации обучающиеся проходят инструктаж по технике безопасности и пожарной безопасности, о чем в соответствующем журнале свидетельствуют подписи инструктирующего и инструктируемого.

В рамках прохождения производственной практики (в первый день) в организациях – базах практики обучающиеся проходят инструктаж по технике безопасности и пожарной безопасности, о чем в соответствующем журнале свидетельствуют подписи инструктирующего и инструктируемого.

Требования безопасности во время работы

10. Преподаватель (руководитель практики) должен контролировать обстановку во время занятий и обеспечить безопасное проведение процесса практики.

11. Во время практики в помещении (кабинете) должна выполняться только та работа, которая предусмотрена программой практики.

12. Все виды дополнительных занятий могут проводиться только с ведома руководителя или соответствующего должностного лица образовательного учреждения.

13. При проведении демонстрационных работ, лабораторных и практических занятий в помощь преподавателю (руководителю практики) должен быть назначен помощник (лаборант, ассистент, инженер). Функции помощника запрещается выполнять обучающемуся.

14. Преподавателю (руководителю практики) запрещается выполнять любые виды ремонтно-восстановительных работ на рабочем месте обучающегося или в помещении во время практики. Ремонт должен выполнять специально подготовленный персонал учреждения (электромонтер, слесарь, электромеханик и др.).

15. При проведении практики, во время которой возможно общее или местное загрязнение кожи обучающегося, преподаватель (руководитель практики) должен особенно тщательно соблюдать гигиену труда.

16. Если преподаватель (руководитель практики) или обучающийся во время занятий внезапно почувствовал себя нездоровым, преподавателем (руководителем практики) должны быть приняты экстренные меры:

1. при нарушении здоровья обучающегося (головокружение, обморок, кровотечение из носа и др.) преподаватель (руководитель практики) должен оказать ему необходимую первую доврачебную помощь, вызвать медработника или проводить заболевшего в медпункт образовательного учреждения (лечебное учреждение);

а) при внезапном ухудшении здоровья преподавателя (руководителя практики) поставить в известность через одного из обучающегося руководителя учреждения (или его представителя) о случившемся. Дальнейшие действия представителя администрации сводятся к оказанию помощи заболевшему преподавателю (руководителю практики) и руководству группой обучающихся в течение времени практики.

17. Преподаватель (руководитель практики) должен применять меры дисциплинарного воздействия на обучающихся, которые сознательно нарушают правила безопасного поведения во время проведения практики.

18. Преподаватель (руководитель практики) должен доводить до сведения руководителя учреждения о всех недостатках в обеспечении охраны труда преподавателей и обучающихся, снижающих жизнедеятельность и работоспособность организма человека (заниженность освещенности, несоответствие пускорегулирующей аппаратуры люминесцентных ламп, травмоопасность и др.)

Основные требования пожарной безопасности

Обучающийся должен выполнять правила по пожарной безопасности, а в случае возникновения пожара должен выполнять основные требования противопожарного режима:

- знать, где находятся первичные средства пожаротушения, а также какие подручные средства можно применять при тушении пожара;
- при работе с огнеопасными материалами соблюдать противопожарные требования и иметь вблизи необходимые средства для тушения пожара (огнетушители, песок, воду и др.);
- уходя последним из рабочего помещения, необходимо выключить электросеть, за исключением дежурного освещения.

Обо всех замеченных нарушениях пожарной безопасности сообщать руководителю практики, администрации организации, учреждения.

При возникновении пожара немедленно приступить к его тушению имеющимися средствами, сообщить по телефону 01 и администрации предприятия (порядок действий определить самому в зависимости от степени угрозы).

В расположении образовательного учреждения запрещается:

- загромождать и закрывать проезды и проходы к пожарному инвентарю оборудованию и пожарному крану;
- бросать на пол и оставлять неубранными в рабочих помещениях бумагу, промасленные тряпки и др.;
- обвешивать электролампы бумагой и тканью, вешать на электровыключатели и электропровода одежду, крюки, приспособления и др., забивать металлические гвозди между электропроводами, подключать к электросети непредусмотренные нагрузки, заменять перегоревшие предохранители кусками проволоки — «жучками»;
- использовать на складах, учебных и вспомогательных помещениях для приготовления пищи и обогрева электроплитки, электрочайники, керосинки;
- чистить рабочую одежду бензином, растворителем или другими ЛВЖ

Перечень рекомендуемых учебных изданий, Интернет-ресурсов, дополнительной литературы

Основные источники:

1. Основы пожарной безопасности. В 2 ч. Ч. 2 : учебное пособие / А. Г. Ветошкин. - Москва ; Вологда : Инфра-Инженерия, 2020. - 312 с. - ISBN 978-5-9729-0439-6. - Текст : электронный. - URL: https://znanium.com/catalog/product/1168506.
2. Пожарная безопасность объектов защиты классов Ф1-Ф4 : учебно-справочное пособие / С. В. Собурь. - Москва : ПожКнига, 2023. - 336 с. - (Пожарная безопасность предприятия). - ISBN 978-5-98629-110-9. - Текст : электронный. - URL: https://znanium.com/catalog/product/1927437.
3. Пожарная безопасность : справочник / под ред. д-ра техн. наук, проф. С. В. Собуря. - 9-е изд., с изм. - Москва : ПожКнига, 2023. - 304 с. - (Библиотека нормативно-технического работника). - ISBN 978-5-98629-114-7. - Текст : электронный. - URL: https://znanium.com/catalog/product/2032534.
4. Правила по охране труда при эксплуатации электроустановок. — 4-е изд. — Москва : ИНФРА-М, 2023. — 149 с. - ISBN 978-5-16-018015-1. - Текст : электронный. - URL: https://znanium.com/catalog/product/1904057.
5. Основы пожарной безопасности. В 2 ч. Ч. 1 : учебное пособие / А. Г. Ветошкин. - Москва ; Вологда : Инфра-Инженерия, 2020. - 448 с. - ISBN 978-5-9729-0438-9. - Текст : электронный. - URL: https://znanium.com/catalog/product/1168504.
6. Пожарная безопасность конструктивных решений проектируемых и реконструируемых зданий [Текст]: учебное пособие для СПО / Л.А. Гинзберг, П.И. Барсукова; под редакцией Н. Н. Кагановича. — 2-е изд. — Саратов, Екатеринбург: Профобразование, Уральский федеральный университет, 2019. — 52 с. — ISBN 978-5-4488-0419-9, 978-5-7996-2832-1.
7. Пожарная безопасность электроустановок : учебно-справочное пособие / С. В. Собурь. - 12-е изд. перераб. - Москва : ПожКнига, 2022. - 224 с. - (Пожарная безопасность предприятия). - ISBN 978-5-98629-111-6. - Текст : электронный. - URL: https://znanium.com/catalog/product/1245361.
8. Правила устройства электроустановок: действующие разделы 6-го и 7-го изданий. — Москва : ИНФРА-М, 2023. — 832 с. : ил. - ISBN 978-5-16-018172-1. - Текст : электронный. - URL: https://znanium.com/catalog/product/1910868.
9. Правила пожарной безопасности для объектов торговли. — Москва : ИНФРА-М, 2021. — 33 с. - ISBN 978-5-16-014289-0. - Текст : электронный. - URL: https://znanium.com/catalog/product/1172260.
10. Пожарная безопасность объектов защиты класса Ф5 : учебно-справочное пособие / С. В. Собурь. - Москва : ПожКнига, 2023. - 472 с. - (Пожарная безопасность предприятия). - ISBN 978-5-98629-108-6. - Текст : электронный. - URL: https://znanium.com/catalog/product/1913786.
11. Административное право: учебник / Б. В. Россинский, Ю. Н. Старилов, - 6-е изд., пересмотр. - Москва : Норма : ИНФРА-М, 2020. - 640 с. - (Высшее образование: Специалитет). - ISBN 978-5-16-108822-7. - Текст : электронный. - URL: https://znanium.com/catalog/product/1178721.
12. Административное право и административная ответственность : курс лекций / Б.В. Россинский. — 2-е изд., перераб. — Москва : Норма : ИНФРА-М, 2022. — 352 с. — DOI 10.12737/1694072. - ISBN 978-5-00156-188-0. - Текст : электронный. - URL: https://znanium.com/catalog/product/1694072.
13. Административная ответственность юридических лиц : монография / А. Б. Панов. — М. : Норма : ИНФРА-М, 2019. - 192 с. - ISBN 978-5-91768-400-0. - Текст : электронный. - URL: https://znanium.com/catalog/product/1030381.
14. Организация деятельности государственного пожарного надзора [Текст]: учебное пособие для СПО / С.В. Макаркин, Е.И. Пустовалова, В.А. Шемятихин, Н.А. Коробова; под редакцией И.В. Клочкова. — 2-е изд. — Саратов, Екатеринбург: Профобразование, Уральский федеральный университет, 2019. — 247 с. — ISBN 978-5-4488-0466-3, 978-5-7996-2822-2.

15. Пожарная профилактика [Текст]: учебник по специальности 20.02.04 "Пожарная безопасность" / Б.Б. Серков, Т. Ф. Фирсова. - Москва: Курс, 2022. - 304, [1] с.: ил., табл.; 22 см. - (Среднее профессиональное образование).; ISBN 978-5-906923-10-3.

16. Организация деятельности государственного пожарного надзора [Текст]: учебное пособие для СПО / Ю.В. Хлистун. — Саратов: Профобразование, 2018. — 125 с. — ISBN 978-5-4488-0188-4.

17. Осуществление государственных мер в области обеспечения пожарной безопасности [Текст]: учебное пособие для спо / Ю.А. Широков. — 2-е изд., стер. — Санкт-Петербург : Лань, 2022. — 280 с. — ISBN 978-5-8114-9049-3.

Дополнительные источники:

1. Постановление Правительства РФ от 15.09.2020 № 1437 «Об утверждении Положения о разработке планов мероприятий по локализации и ликвидации последствий аварий на опасных производственных объектах» - Текст : электронный. - https://docs.cntd.ru/document/565738495.

1. Постановление Правительства РФ от 20.06.2005 № 385 «О федеральной противопожарной службе Государственной противопожарной службы» - Текст : электронный. - https://docs.cntd.ru/document/901937602.

2. Федеральный закон от 06.05.2011 № 100-ФЗ «О добровольной пожарной охране» - Текст : электронный. - https://docs.cntd.ru/document/902276967

3. Приказ МЧС России от 21.11.2008 № 714 «Об утверждении Порядка учета пожаров и их последствий» https://docs.cntd.ru/document/902133628?marker=6500IL

4. Уголовно-процессуальное право Российской Федерации : учебник / отв. ред. П. А. Лупинская, Л. А. Воскобитова. — 3-е изд., перераб. и доп. — Москва : Норма : ИНФРА-М, 2022. — 1008 с. - ISBN 978-5-91768-905-0. - Текст : электронный. - URL: https://znanium.com/catalog/product/1862396.

5. Правила противопожарного режима в Российской Федерации. — Москва : ИНФРА-М, 2020. — 87 с. - ISBN 978-5-16-011629-7. - Текст : электронный. - URL: https://znanium.com/catalog/product/1045290.

6. Административное судопроизводство : учебник / В. А. Власенко, О. П. Зиновьева, И. А. Невский [и др.] ; под ред. Е. С. Смагиной. — Москва : ИНФРА-М, 2021. — 483 с. — (Высшее образование: Бакалавриат). - ISBN 978-5-16-014384-2. - Текст : электронный. - URL: https://znanium.com/catalog/product/1165264.

7. Метрология, стандартизация и сертификация : учебное пособие / Е.Б. Герасимова, Б.И. Герасимов. — 2-е изд. — Москва : ФОРУМ : ИНФРА-М, 2022. — 224 с. — (Среднее профессиональное образование). - ISBN 978-5-00091-479-3. - Текст : электронный. - URL: https://znanium.com/catalog/product/1817037.

8. Метрология, стандартизация, сертификация : учебник / И.П. Кошевая, А.А. Канке. — Москва : ФОРУМ : ИНФРА-М, 2021. — 415 с. — (Среднее профессиональное образование). - ISBN 978-5-16-013572-4. - Текст : электронный. - URL: https://znanium.com/catalog/product/1141784.

9. Водоснабжение : учебник / М.А. Сомов, Л.А. Квитка. — Москва : ИНФРА-М, 2021. — 287 с. — (Среднее профессиональное образование). - ISBN 978-5-16-009068-9. - Текст : электронный. - URL: https://znanium.com/catalog/product/1248683.

10. Противопожарное водоснабжение. Насосно-рукавные системы : учебное пособие / В. П. Малый, В. Н. Масаев, О. В. Вдовин, Д. В. Муховиков. - Железногорск : ФГБОУ ВО Сибирская пожарно-спасательная академия ГПС МЧС России, 2019. - 191 с. - ISBN 978-5-906874-16-0. - Текст : электронный. - URL: https://znanium.com/catalog/product/1082145 (дата обращения: 09.06.2023). – Режим доступа: по подписке.

11. Правила технической эксплуатации электроустановок потребителей. — 2-е изд. — Москва : ИНФРА-М, 2023. — 436 с. - ISBN 978-5-16-017237-8. - Текст : электронный. - URL: https://znanium.com/catalog/product/1833418.

12. Расчет и проектирование ОУ и электроустановок промышленных механизмов : учебное пособие / В.П. Шеховцов. — 2-е изд. — Москва : ФОРУМ : ИНФРА-М, 2021. — 352 с. — (Среднее профессиональное образование). - ISBN 978-5-00091-652-0. - Текст : электронный. - URL: https://znanium.com/catalog/product/1224468.

13. Предупреждение и ликвидация чрезвычайных ситуаций : учебное пособие / И.И. Суторьма, В.В. Загор, В.И. Жукалов. — Минск : Новое знание ; Москва : ИНФРА-М, 2023. — 270 с. — (Высшее образование: Бакалавриат). - ISBN 978-5-16-006693-6. - Текст : электронный. - URL: https://znanium.com/catalog/product/1971875.

14. ГОСТ Р 12.3.047-2012 Национальный Стандарт Российской Федерации. Система стандартов безопасности труда. Пожарная безопасность технологических процессов. Общие требования. Методы контроля. Текст : электронный. - URL: https://docs.cntd.ru/document/1200103505

15. Современная автоматика в системах управления технологическими процессами : учебник / В.П. Ившин, М.Ю. Перухин. — 3-е изд., испр. и доп. — Москва : ИНФРА-М, 2023. — 407 с. : ил. + Доп. материалы [Электронный ресурс]. — (Высшее образование: Специалитет). — DOI 10.12737/1216659. - ISBN 978-5-16-016698-8. - Текст : электронный. - URL: https://znanium.com/catalog/product/1893654.

16. Теоретические основы и технология переработки пластических масс : учебник / В. Г. Бортников. — 3-е изд. — Москва : ИНФРА-М, 2020. — 480 с. + Доп. материалы [Электронный ресурс]. — (Высшее образование). - ISBN 978-5-16-009639-1. - Текст : электронный. - URL: https://znanium.com/catalog/product/1082747.

17. СП 156.13130.2014 Свод правил. Станции автомобильные заправочные. Требования пожарной безопасности. Текст : электронный. - URL: https://docs.cntd.ru/document/1200110842.

18. СП 155.13130.2014 Свод правил. Склады нефти и нефтепродуктов. Требования пожарной безопасности. Текст : электронный. - URL: https://docs.cntd.ru/document/1200108948.

19. Деревообработка: технологии и оборудование : учебное пособие / С.В. Фокин, О.Н. Шпортько. — 2-е изд., перераб. и доп. — Москва : ИНФРА-М, 2022. — 203 с. — (Среднее профессиональное образование). — DOI 10.12737/23909. - ISBN 978-5-16-012433-9. - Текст : электронный. - URL: https://znanium.com/catalog/product/1699764.

20. СП 105.13330.2012 Свод правил. Здания и помещения для хранения и переработки сельскохозяйственной продукции. Текст : электронный. - URL: https://docs.cntd.ru/document/1200095538.

21. Приказ МЧС России от 21.02.2013 № 116 «Об утверждении свода правил СП 7.13130 «Отопление, вентиляция и кондиционирование. Требования пожарной безопасности» Текст : электронный. - URL: https://docs.cntd.ru/document/1200098833.

22. Сооружения и оборудование для хранения сельскохозяйственной продукции : учебник / В.М. Зимняков, А.А. Курочкин, В.А. Милюткин [и др.] ; под ред. В.М. Зимнякова. — Москва : ИНФРА-М, 2021. — 202 с. + Доп. материалы [Электронный ресурс]. — (Высшее образование: Бакалавриат). — DOI 10.12737/textbook_59d71bf919ed60.44911677. - ISBN 978-5-16-013092-7. - Текст : электронный. - URL: https://znanium.com/catalog/product/1214861.

23. Направленное бурение нефтяных и газовых скважин : учебник / В.В. Нескоромных. — Москва : ИНФРА-М, 2022. — 347 с. + Доп. материалы [Электронный ресурс]. — (Высшее образование: Бакалавриат). — DOI 10.12737/textbook_5a1521453b20d7.29773613. - ISBN 978-5-16-016758-9. - Текст : электронный. - URL: https://znanium.com/catalog/product/1730502.

24. Оборудование термических цехов : учебник / В.В. Овчинников. — Москва : ФОРУМ : ИНФРА-М, 2021. — 368 с. — (Профессиональное образование). - ISBN 978-5-8199-0561-6. - Текст : электронный. - URL: https://znanium.com/catalog/product/1214042.

25. Топливо, смазочные материалы и технические жидкости : учебное пособие / А.Н. Карташевич, В.С. Товстыка, А.В. Гордеенко ; под ред. А.Н. Карташевича. — Москва : ИНФРА-М, 2022. — 421 с. : ил. — (Высшее образование: Бакалавриат). - ISBN 978-5-16-010298-6. - Текст : электронный. - URL: https://znanium.com/catalog/product/1839670.

26. Процессы и аппараты химических технологий. Основные процессы и оборудование производства пигментов, суспензий и паст в лакокрасочной промышленности : учеб. пособие /

Д.А. Макаренков, В.И. Назаров, В.И. Баринский; под ред. В.И. Назарова. — Москва : ИНФРА-М, 2019. — 211 с. — (Высшее образование: Бакалавриат).ISBN 978-5-16-011431-6. - Текст : электронный. - URL: https://znanium.com/catalog/product/1003399.

27. Установки пожарной сигнализации : учебно-справочное пособие / С. В. Собурь. - 10-е изд., перераб. - Москва : ПожКнига, 2022. - 272 с. - (Пожарная безопасность предприятия). - ISBN 978-5-98629-109-3. - Текст : электронный. - URL: https://znanium.com/catalog/product/1245383.

28. Установки пожаротушения автоматические : учебно-справочное пособие / С. В. Собурь. - 11-е изд., перераб. - Москва : ПожКнига, 2022. - 314 с. - (Пожарная безопасность предприятия). - ISBN 978-5-98629-107-9. - Текст : электронный. - URL: https://znanium.com/catalog/product/1245385.

29. Правовое обеспечение профессиональной деятельности : учебник / А.Г. Хабибулин, К.Р. Мурсалимов. — 2-е изд., перераб. и доп. — Москва : ФОРУМ : ИНФРА-М, 2023. — 364 с. — (Среднее профессиональное образование). - ISBN 978-5-8199-0874-7. - Текст : электронный. - URL: https://znanium.com/catalog/product/1865357.

30. Федеральный закон от 31.07.2020 № 248-ФЗ «О государственном контроле (надзоре) и муниципальном контроле в Российской Федерации» https://docs.cntd.ru/document/565415215

31. Федеральный закон № 69-ФЗ от 21.12.1994 «О пожарной безопасности»: [Электронный ресурс] – режим доступа: https://docs.cntd.ru/document/9028718

32. Федеральный Закон № 123-ФЗ от 22.07.2008 «Технический регламент о требованиях пожарной безопасности»: [Электронный ресурс] – режим доступа: https://docs.cntd.ru/document/902111644

33. Федеральный закон от 26.12.2008 № 294-ФЗ «О защите прав юридических лиц и индивидуальных предпринимателей при осуществлении государственного контроля (надзора) и муниципального контроля»: [Электронный ресурс] – режим доступа: https://docs.cntd.ru/document/902135756

34. Постановлением Правительства РФ от 16.09.2020 № 1479 «Об утверждении Правил противопожарного режима в Российской Федерации»: [Электронный ресурс] – режим доступа: https://docs.cntd.ru/document/565837297

35. Приказ Минтруда России от 11.12.2020 № 881н «Об утверждении Правил по охране труда в подразделениях пожарной охраны»: [Электронный ресурс] – режим доступа: https://docs.cntd.ru/document/573191712

Интернет ресурсы:

1. Министерство Российской Федерации по делам гражданской обороны, чрезвычайным ситуациям и ликвидации последствий стихийных бедствий: [Электронный ресурс] – режим доступа: http://www.mchs.gov.ru

2. Электронно-библиотечная система. [Электронный ресурс] – режим доступа: http://znanium.com/

3. КонсультантПлюс информационная справочная правовая система. [Электронный ресурс] – режим доступа: http://www.consultant.ru/

АТТЕСТАЦИОННЫЙ ЛИСТ ПО УЧЕБНОЙ ПРАКТИКЕ
(ЗАДАНИЕ НА ПРАКТИКУ)

_____,
ФИО

обучающийся(аяся) на 3 курсе по специальности СПО
20.02.04 Пожарная безопасность
код _____
наименование

успешно прошел(ла) учебную практику по профессиональному модулю
ПМ.02. Выполнение работ по профилактике пожаров
наименование профессионального модуля

в объеме 72 часов с «____» _____ 20__ г. по «____» _____ 20__ г. в

_____
_____
наименование организации

Виды и качество выполнения работ с целью оценки сформированности общих компетенций

Результаты (освоенные общие компетенции)	**Основные показатели оценки результата**	**Формы и методы контроля и оценки**
Выбирать способы решения задач профессиональной деятельности применительно к различным контекстам	Демонстрирует умение проводить адекватную оценку и самооценку эффективности и качества выполнения профессиональных задач; проводить проверку систем противопожарного водоснабжения; определять взрывопожарную опасность веществ и материалов, категории помещений по взрывопожарной опасности и пожароопасные зоны, огнестойкость строительных конструкций, степень огнестойкости зданий, классы функциональной пожарной опасности; применять нормативные требования по обеспеченности зданий и сооружений средствами защиты и системами безопасности; применять методику анализа взрывопожарной и пожарной опасности технологических процессов, помещений, зданий; использования основных задач, форм и методов противопожарной агитации и пропаганды; классифицировать взрывопожарную опасность веществ и материалов; категорировать помещения по взрывопожарной и пожароопасные опасности; Демонстрирует умение определять огнестойкость строительных конструкций и степень огнестойкости зданий, классы функциональной пожарной опасности;	Интерпретация результатов наблюдений за деятельностью обучающегося в процессе освоения образовательной программы
Использовать современные средства поиска, анализа и интерпретации информации, и информационные технологии для	Демонстрирует умение применять законодательство, регулирующее отношения в области борьбы с пожарами, стандарты, нормы и правила пожарной безопасности; применять нормативные требования по обеспеченности зданий и сооружений средствами защиты и системами безопасности; применять методику анализа взрывопожарной и пожарной опасности технологических процессов, помещений, зданий; в	

выполнения задач профессиональной деятельности	учитывании особенностей пожарной опасности, пожароопасные и другие опасные свойства веществ, материалов, конструкций и оборудования; основных задач, форм и методов противопожарной агитации и пропаганды;	
Планировать и реализовывать собственное профессиональное и личностное развитие, предпринимательскую деятельность в профессиональной сфере, использовать знания по финансовой грамотности в различных жизненных ситуациях	Демонстрирует умение определять актуальность нормативно-правовой документации в профессиональной деятельности; применять современную научную профессиональную терминологию; определять и выстраивать траектории профессионального развития и самообразования; проводить самоанализ и коррекцию результатов собственной работы; разрабатывать планы работы по противопожарной пропаганде, инструктажи и обучению правилам пожарной безопасности;	
Эффективно взаимодействовать и работать в коллективе и команде	Демонстрирует умение взаимодействовать с обучающимися, преподавателями и мастерами в ходе обучения, с руководителями учебной и производственной практик; обосновать анализ работы членов команды (подчиненных); проводить противопожарную пропаганду, инструктажи и обучение граждан, персонал объектов правилам пожарной безопасности;	
Осуществлять устную и письменную коммуникацию на государственном языке Российской Федерации с учетом особенностей социального и культурного контекста	Демонстрирует умение разрабатывать планы работы по противопожарной пропаганде, инструктажи и обучению правилам пожарной безопасности; в проведении противопожарной пропаганды, инструктажи и обучение граждан, персонал объектов правилам пожарной безопасности; проводить пропаганду противопожарных знаний среди населения путем организации и проведения встреч, бесед, распространения информационных материалов, принципы информационного обеспечения, противопожарной пропаганды и обучения населения в области пожарной безопасности;	
Проявлять гражданско-патриотическую позицию, демонстрировать осознанное поведение на основе традиционных общечеловеческих ценностей, в том числе с учетом	Проявлять гражданско-патриотическую позицию;	

гармонизации межнациональных и межрелигиозных отношений, применять стандарты антикоррупционного поведения		
Содействовать сохранению окружающей среды, ресурсосбережению, применять знания об изменении климата, принципы бережливого производства, эффективно действовать в чрезвычайных ситуациях	Демонстрирует умение применять законодательство, регулирующее отношения в области борьбы с пожарами, стандарты, нормы и правила пожарной безопасности; применять нормативные требования по обеспеченности зданий и сооружений средствами защиты и системами безопасности; применять методику анализа взрывопожарной и пожарной опасности технологических процессов, помещений, зданий;	
Пользоваться профессиональной документацией на государственном и иностранном языках	Демонстрирует умение применять законодательство, регулирующее отношения в области борьбы с пожарами, стандарты, нормы и правила пожарной безопасности; определять взрывопожарную опасность веществ и материалов, категории помещений по взрывопожарной опасности и пожароопасные зоны, огнестойкость строительных конструкций, степень огнестойкости зданий, классы функциональной пожарной опасности; применять требования по проверке систем противопожарного водоснабжения; применять нормативные требования по обеспеченности зданий и сооружений средствами защиты и системами безопасности; применять методику анализа взрывопожарной и пожарной опасности технологических процессов, помещений, зданий;	

Виды и качество выполнения работ с целью оценки сформированности профессиональных компетенций

Коды и наименования проверяемых компетенций или их сочетаний	Виды и объем работ, выполненных обучающимся во время практики	Качество выполнения работ (оценка)
ПК 2.1. Анализировать пожарную опасность объектов	Применяет законодательство, регулирующее отношения в области борьбы с пожарами, стандарты, нормы и правила пожарной безопасности при формировании контрольно-наблюдательного дела на объекте защиты; определять классификацию пожаров и опасные факторы пожаров. Применяет методику анализа взрывопожарной и пожарной опасности технологических процессов,	

	помещений, зданий. Демонстрирует знание классификации взрывопожарной опасности веществ и материалов	
ПК 2.2. Организовывать противопожарный режим на объекте защиты	Применяет основы нормативного правового регулирования при категорировании помещения по взрывопожарной и пожарной опасности. Демонстрирует знание характеристик потенциально-опасных промышленных объектов, основных видов и систем контроля их состоянием, основ обеспечения безопасности технологических процессов; способов и видов эвакуации персонала промышленных объектов;	
ПК 2.3. Проводить противопожарную пропаганду	Демонстрирует умение организации пропаганды противопожарных знаний среди населения с применением различных форм и методов. Демонстрирует знания принципов информационного обеспечения противопожарной пропаганды и обучения населения в области пожарной безопасности; организации работы со средствами массовой информации, порядка публикации материалов в печати, выступления по районному (объектовому) радиовещанию, порядка взаимодействия с местными телеканалами, студиями кабельного телевидения	
ПК 2.4. Осуществлять контроль за соблюдением противопожарного режима на объекте защиты	Применяет требования законодательства и иных нормативно-правовых актов в области пожарной безопасности при проведении контрольных мероприятий по соблюдению противопожарного режима на объекте защиты. Демонстрирует знания основ нормативного правового регулирования контрольных мероприятий по соблюдению противопожарного режима на объекте защиты; огнестойкости строительных конструкций; степени огнестойкости зданий; классов функциональной пожарной опасности; классификации пожаров и их опасных факторов	
ПК 2.5. Проводить инструктирование и организовывать обучение работников организаций и граждан мерам пожарной безопасности, мероприятиям по гражданской обороне и защите населения и территории от чрезвычайных ситуаций природного и техногенного характера.	Демонстрирует умение разрабатывать инструкции о мерах пожарной безопасности и проводить все виды инструктажей о пожарной безопасности на основе нормативно-правовых актов, регулирующих организацию обучения работников предприятий и граждан мерам пожарной безопасности	
ПК 2.6. Осуществлять контроль за состоянием противопожарного	Демонстрирует умение в проведении проверки систем противопожарного водоснабжения; Демонстрирует умение в проведении расчета	

водоснабжения в районе выезда подразделения	необходимого расхода воды на наружное и внутреннее противопожарное водоснабжение; Демонстрирует знание в применении требований по проверке систем противопожарного водоснабжения;	
Итоговая оценка *(выводится на основе оценок за каждый вид работы по пятибалльной шкале)*		

Студентом пройден инструктаж по технике безопасности и охране труда. Студент ознакомлен правилами распорядка и информационной безопасности.

Характеристика профессиональной деятельности студента во время учебной практики (*отношение к работе, личные качества и т.д.***)**

_____
_____
_____
_____
_____

Дата «___»_____20__г.

Подписи руководителей практики от образовательной организации _____ /_____/

Подпись руководителя базы практики _____ /_____/

М.П.

Приложение III.3

к программе СПО 20.02.04. «Пожарная безопасность»

ПРОГРАММА УЧЕБНОЙ ПРАКТИКИ ПО ПРОФЕССИОНАЛЬНОМУ МОДУЛЮ

ПМ 03. ОРГАНИЗАЦИЯ ТУШЕНИЯ ПОЖАРОВ И ПРОВЕДЕНИЯ АВАРИЙНО-СПАСАТЕЛЬНЫХ РАБОТ

2023

РАЗРАБОТЧИКИ:

Место работы	Занимаемая должность	Инициалы, фамилия
ГБПОУ «УКРТБ»	Преподаватель	Куц В.В.

Содержание

Структура и содержание практики

Цели и задачи практики

Планируемые результаты освоения программы практики

Требования к оформлению отчета

Требования к соблюдению техники безопасности и пожарной безопасности

Перечень рекомендуемых учебных изданий, Интернет-ресурсов, дополнительной литературы

Аттестационный лист (задание на практику)

Структура и содержание практики

(3 курс, 6 семестр)

№ п/п	Наименование видов, разделов и тем практики	Количество часов
1	Прием и сдача СИЗОД и пожарно-технического оборудования ГДЗС при смене караулов.	6
2	Техническое обслуживание СИЗОД в пожарной части.	6
3	Проверочный пост пожарной части и его оснащение.	6
4	Хранение, транспортировка баллонов, ведение служебной документации.	6
5	Составление методического плана проведения занятий с личным составом караула.	6
6	Проведение с личным составом караула занятий в СИЗОД на свежем воздухе.	6
Всего:		**36**

Цели и задачи практики

В результате прохождения практики обучающийся должен получить практический опыт в:
Организации, контроля и выполнения работ по оценке обстановки на месте тушения пожара в составе отделения;
Организации и выполнения работ по определению и привлечению дополнительных сил и средств;
Организации, контроля и выполнения работ по локализации и ликвидации пожара силами и средствами отделения;
Руководства оказанием первой помощи пострадавшим при пожаре
Организации и проведения разведки пожара, оценки создавшейся обстановки на пожарах и авариях с использованием средств индивидуальной защиты органов дыхания и зрения в непригодной для дыхания среде;
Осуществления выбора решающего направления действий по тушению пожара с использованием средств индивидуальной защиты органов дыхания и зрения в непригодной для дыхания среде;
Осуществления выбора огнетушащих веществ, определения способов, приёмов и механизмов прекращения горения в зависимости от характера пожара и обстановки на нём с использованием средств индивидуальной защиты органов дыхания и зрения в непригодной для дыхания среде;
Применения расчетов требуемых сил и средств для тушения пожаров с использованием средств индивидуальной защиты органов дыхания и зрения в непригодной для дыхания среде;
Определения приемов, способов тушения пожаров и проведения аварийно-спасательных работ на объектах различного назначения с использованием средств индивидуальной защиты органов дыхания и зрения в непригодной для дыхания среде;
Осуществления тушения пожара в сложных условиях с использованием средств индивидуальной защиты органов дыхания и зрения в непригодной для дыхания среде;
Организации и контроля выполнения работ по приему-передаче техники и вооружения, служебной документации, проверке состояния помещений дежурного караула, оборудования и имущества в них, состояния территории подразделения личным составом дежурного караула при смене караулов
Обеспечения соблюдения личным составом караула требований охраны труда при выполнении служебных обязанностей
Организация несения службы личным составом дежурного караула, в том числе лицами внутреннего наряда
Организация деятельности караула в период дежурства
Обеспечения готовности дежурного караула к действиям по тушению пожаров
Организации, контроля и выполнения работ по следованию дежурного караула к месту вызова
Организации и проведения занятия и тренировки с личным составом дежурного караула;
Выполнения и осуществления приёма нормативов по пожарно-строевой и физической подготовке;
Проведения тренировочных занятий по решению пожарно-тактических задач на различных объектах;
Определения необходимости применения роботизированных установок пожаротушения;
Управления роботизированными установками пожаротушения при проведении боевых действий по тушению пожара;
Осуществления подачи (пуска) огнетушащих веществ с помощью роботизированных установок пожаротушения;
Определения необходимости применения установок пожаротушения с гидроабразивной резкой;
Управления установками пожаротушения с гидроабразивной резкой при проведении боевых действий по тушению пожара;
Осуществления подачи (пуска) огнетушащих веществ с установок пожаротушения с гидроабразивной резкой;
Планирования и составления документов предварительного планирования боевых действий по тушению пожаров;

Анализа оперативно-тактической деятельности подразделений по тушению пожаров и проведению аварийно-спасательных работ;
Организации и осуществления предварительной и предполетной подготовки беспилотных авиационных систем вертолетного типа в производственных условиях;
Организации и осуществления эксплуатации беспилотных авиационных систем вертолетного типа с использованием дистанционно пилотируемых воздушных судов и автономных воздушных судов;
Обработки данных, полученных при использовании дистанционно пилотируемых воздушных судов вертолетного типа;
Приемки (передачи) и содержания в исправном состоянии мобильных средств пожаротушения;
Организации службы и подготовки личного состава, осуществляющего дежурство на мобильных средствах пожаротушения, в том числе на специальной пожарной технике, в подразделениях пожарной охраны;
Контроля проведения регламентного и профилактического обслуживания пожарной техники в установленные сроки;
Организации проведения ремонтных работ мобильных средств пожаротушения;
Организации технического обслуживания техники;
Ведения учетно-отчетной документации в рамках должностных обязанностей;
Организации, контроля и выполнения работ по оценке обстановки на месте тушения пожара в составе отделения;
Организации и выполнения работ по определению и привлечению дополнительных сил и средств;
Организации, контроля и выполнения работ по локализации и ликвидации пожара силами и средствами отделения;
Руководства личным составом при тушении пожаров с применением специальной пожарной техники
Восстановления боеготовности специальной пожарной техники и личного состава
Организации действий по обслуживанию и ремонту пожарного оборудования, средств индивидуальной защиты и спасения людей при пожаре

Планируемые результаты освоения программы практики

Формой отчетности обучающегося по практике является дневник с приложениями к нему в виде графических, аудио-, фото-, видео- и(или) других материалов, подтверждающих приобретение обучающимся практических профессиональных умений по основным видам профессиональной деятельности и направлена на формирование у обучающегося общих и профессиональных компетенций.

Контроль и оценка результатов освоения практики осуществляется преподавателем – руководителем практики.

Коды и наименования проверяемых компетенций или их сочетаний	Виды и объем работ, выполненных обучающимся во время практики
ПК 3.1. Руководить деятельностью отделения (караула) пожарной части (отдельного поста) при тушении пожаров и проведении аварийно-спасательных работ, связанных с тушением пожара	организовывать и контролировать проведение оценки состояния пострадавшего по основным наблюдаемым симптомам или путем опроса пострадавшего; работать с пожарно-техническим и спасательным вооружением и оборудованием; проводить оценку обстановки по внешним признакам на месте вызова; осуществлять расчет вероятного развития пожара; определять ранг пожара;

	руководить действиями по оказанию первой помощи пострадавшему в соответствии с универсальной схемой оказания первой помощи до оказания медицинской помощи на месте происшествия; рассчитывать необходимое количество сил и средств организовывать действия личного состава отделения по приведению в состояние готовности мобильных средств пожаротушения, пожарных спасательных устройств и снаряжения, сиз, огнетушащих веществ и специальных агрегатов; использовать средства связи и оповещения, приборы и технические средства для сбора и обработки оперативной информации; производить развертывание сил и средств, используемых для тушения пожара; выбирать решающее направление действий по тушению пожаров; указывать подчиненному личному составу водоисточник, направление и способы прокладки рукавных линий, место установки разветвления, количество и виды стволов, боевые позиции ствольщиков, места установки пожарных лестниц; выявлять опасные факторы пожара и принимать меры по защите личного состава от их воздействия принимать решение об использовании сиз ставить задачи перед участниками тушения пожара контролировать выполнение поставленных задач применять пожарную, аварийно-спасательную и инженерную технику и оборудование при тушении пожаров и проведении аварийно-спасательных работ организовывать мероприятия по обеспечению безопасности работ, защите личного состава от поражающих факторов выбирать пожарную, аварийно-спасательную и инженерную технику и оборудование в зависимости от ситуации при тушении пожаров и проведении аварийно-спасательных работ
ПК 3.2. Руководить деятельностью отделения (караула) пожарной части (отдельного поста) при тушении пожаров с использованием средств индивидуальной защиты органов дыхания и зрения в непригодной для дыхания среде	организовывать и проводить разведку пожара, оценивать создавшуюся обстановку на пожарах и авариях с использованием средств индивидуальной защиты органов дыхания и зрения в непригодной для дыхания среде; осуществлять выбор решающего направления действий по тушению пожара с использованием средств индивидуальной защиты органов дыхания и зрения в непригодной для дыхания среде; осуществлять выбор огнетушащих веществ, определять способы, приёмы и механизмы прекращения горения в зависимости от характера пожара и обстановки на нём с использованием средств индивидуальной защиты органов дыхания и зрения в непригодной для дыхания среде; применять расчеты требуемых сил и средств для тушения пожаров с использованием средств индивидуальной защиты органов дыхания и зрения в непригодной для дыхания среде; определять приемы, способы тушения пожаров и проведение аварийно-спасательных работ на объектах различного назна-

	чения с использованием средств индивидуальной защиты органов дыхания и зрения в непригодной для дыхания среде; осуществлять тушение пожара в сложных условиях с использованием средств индивидуальной защиты органов дыхания и зрения в непригодной для дыхания среде
ПК 3.10. Обеспечивать работоспособность и организовывать подготовку к эксплуатации мобильных средств пожаротушения	организовывать и проводить техническое обслуживание и периодическое освидетельствование мобильных средств пожаротушения, в том числе специальной пожарной техники; организовывать консервацию и хранение технических и автотранспортных средств; рассчитывать потребность в расходных материалах в зависимости от объемов и условий эксплуатации мобильных средств пожаротушения, в том числе специальной пожарной техники; организовывать учет расхода горюче-смазочных и расходных материалов
ПК 3.11. Организовывать тушение пожаров с применением мобильных средств пожаротушения, в том числе специальных пожарных автомобилей	обеспечивать безопасность личного состава при сборе и выезде; поддерживать групповое взаимодействие и работать в команде; анализировать информацию об угрозах природного и техногенного характера; организовывать мероприятия по обеспечению безопасности работ, защите личного состава от поражающих факторов осуществлять заправку специальной пожарной техники горюче-смазочными материалами, а также огнетушащими веществами; организовывать замену неисправного пожарного оборудования, СИЗ пожарных и средств самоспасания пожарных, пожарного инструмента, средств спасения людей, средств связи, обмундирования (боевой одежды, форменной одежды) управлять работой пожарных насосов с подачей огнетушащих веществ; проводить подачу огнетушащих веществ для тушения пожаров от пожарных автомобилей
ПК 3.12. Организовывать действия по обслуживанию и ремонту пожарного оборудования, средств индивидуальной защиты и спасения людей при пожаре	организации мероприятий по обслуживанию и ремонту пожарного оборудования, средств индивидуальной защиты и спасения людей при пожаре использования слесарного и электротехнического инструмента
ОК 01. Выбирать способы решения задач профессиональной деятельности применительно к различным контекстам	обосновывает постановку цели, выбора и применения методов и способов решения профессиональных задач; проводит адекватную оценку и самооценку эффективности и качества выполнения профессиональных задач
ОК 02. Осуществлять поиск, анализ и интерпретацию информации, необходимой для выполнения задач профессиональной деятельности	использует различные источники, включая электронные ресурсы, медиа ресурсы, Интернет-ресурсы, периодические издания по профессии для решения профессиональных задач

ОК 04. Работать в коллективе и команде, эффективно взаимодействовать с коллегами, руководством, клиентами	взаимодействует с обучающимися, преподавателями и мастерами в ходе обучения, с руководителями учебной и производственной практик; обосновывает анализ работы членов команды (подчиненных)
ОК 05. Осуществлять устную и письменную коммуникацию на государственном языке Российской Федерации с учетом особенностей социального и культурного контекста	умеет грамотно излагать свои мысли и оформлять документы по профессиональной тематике на государственном языке, проявлять толерантность в рабочем коллективе; знает особенности социального и культурного контекста; правила оформления документов и построения устных сообщений
ОК 06. Проявлять гражданско-патриотическую позицию, демонстрировать осознанное поведение на основе традиционных общечеловеческих ценностей, применять стандарты антикоррупционного поведения	понимает значимость гражданско-патриотической позиции, значимость традиционных общечеловеческих ценностей; демонстрирует свою гражданско-патриотическую позицию, осознанное поведение на основе традиционных общечеловеческих ценностей; применяет стандарты антикоррупционного поведения.
ОК 07. Содействовать сохранению окружающей среды, ресурсосбережению, эффективно действовать в чрезвычайных ситуациях	демонстрирует знания алгоритма действий в чрезвычайных ситуациях; демонстрирует знания правил экологической безопасности при ведении профессиональной деятельности; понимает значимость необходимости сохранения окружающей среды, ресурсосбережения
ОК 09. Пользоваться профессиональной документацией на государственном и иностранных языках	понимает общий смысл четко произнесенных высказываний на известные темы (профессиональные и бытовые), понимает тексты на базовые профессиональные темы; участвует в диалогах на знакомые общие и профессиональные темы; строит простые высказывания о себе и о своей профессиональной деятельности на иностранных языках

Требования к оформлению отчета

По завершению прохождения практики обучающийся должен сформировать и представить руководителю практики от колледжа отчет, содержащий:

1.Титульный лист

2.Договор с предприятием о прохождении практики (в случае прохождения студентом практики в индивидуальном порядке)

3.Аттестационный лист, в котором представлены задания на практику в виде видов и объемов работ и который представляет собой дневник практики.

4.Отчет, содержащий подробное описание выполнения видов и объемов работ обучающимся во время прохождения практики.

5.Приложения в виде графических, аудио-, фото-, видео- и(или) других материалов (презентации, сайты), подтверждающих приобретение обучающимся практических профессиональных умений по основным видам профессиональной деятельности и формирование у обучающегося общих и профессиональных компетенций.

Отчет по объему должен занимать не менее 20-25 страниц формата А4 и содержать иллюстрации (экранные формы), демонстрирующие все виды выполняемых работ согласно тематическому плану программы практики.

- **Требования к шрифту:**

- заголовки выполняются 14 шрифтом (жирным);
- основной текст выполняется 12 или 14 шрифтом (обычным);
- наименования разделов выполняются по центру.

Отчет по практике должен быть представлен руководителю практики от колледжа не позднее 3-х дней после ее завершения на бумажном (подшитом в папку) и электронном (диске) носителях.

Требования к соблюдению техники безопасности и пожарной безопасности

В рамках прохождения учебной практики (в первый день) в учебных, учебно-производственных мастерских, лабораториях, учебно-опытных хозяйствах, учебных полигонах, учебных базах практики и иных структурных подразделениях образовательной организации обучающиеся проходят инструктаж по технике безопасности и пожарной безопасности, о чем в соответствующем журнале свидетельствуют подписи инструктирующего и инструктируемого.

В рамках прохождения производственной практики (в первый день) в организациях – базах практики обучающиеся проходят инструктаж по технике безопасности и пожарной безопасности, о чем в соответствующем журнале свидетельствуют подписи инструктирующего и инструктируемого.

Требования безопасности во время работы

1. Преподаватель (руководитель практики) должен контролировать обстановку во время занятий и обеспечить безопасное проведение процесса практики.
2. Во время практики в помещении (кабинете) должна выполняться только та работа, которая предусмотрена программой практики.
3. Все виды дополнительных занятий могут проводиться только с ведома руководителя или соответствующего должностного лица образовательного учреждения.
4. При проведении демонстрационных работ, лабораторных и практических занятий в помощь преподавателю (руководителю практики) должен быть назначен помощник (лаборант, ассистент, инженер). Функции помощника запрещается выполнять обучающемуся.
5. Преподавателю (руководителю практики) запрещается выполнять любые виды ремонтно-восстановительных работ на рабочем месте обучающегося или в помещении во время практики. Ремонт должен выполнять специально подготовленный персонал учреждения (электромонтер, слесарь, электромеханик и др.).
6. При проведении практики, во время которой возможно общее или местное загрязнение кожи обучающегося, преподаватель (руководитель практики) должен особенно тщательно соблюдать гигиену труда.
7. Если преподаватель (руководитель практики) или обучающийся во время занятий внезапно почувствовал себя нездоровым, преподавателем (руководителем практики) должны быть приняты экстренные меры:

2. при нарушении здоровья обучающегося (головокружение, обморок, кровотечение из носа и др.) преподаватель (руководитель практики) должен оказать ему необходимую первую доврачебную помощь, вызвать медработника или проводить заболевшего в медпункт образовательного учреждения (лечебное учреждение);

б) при внезапном ухудшении здоровья преподавателя (руководителя практики) поставить в известность через одного из обучающегося руководителя учреждения (или его представителя) о случившемся. Дальнейшие действия представителя администрации сводятся к оказанию помощи заболевшему преподавателю (руководителю практики) и руководству группой обучающихся в течение времени практики.

8. Преподаватель (руководитель практики) должен применять меры дисциплинарного воздействия на обучающихся, которые сознательно нарушают правила безопасного поведения во время проведения практики.
9. Преподаватель (руководитель практики) должен доводить до сведения руководителя учреждения о всех недостатках в обеспечении охраны труда преподавателей и обучающихся, снижающих жизнедеятельность и работоспособность организма человека (заниженность освещенности, несоответствие пускорегулирующей аппаратуры люминесцентных ламп, травмоопасность и др.)

Основные требования пожарной безопасности

Обучающийся должен выполнять правила по пожарной безопасности, а в случае возникновения пожара должен выполнять основные требования противопожарного режима:

- знать, где находятся первичные средства пожаротушения, а также какие подручные средства можно применять при тушении пожара;
- при работе с огнеопасными материалами соблюдать противопожарные требования и иметь вблизи необходимые средства для тушения пожара (огнетушители, песок, воду и др.);
- уходя последним из рабочего помещения, необходимо выключить электросеть, за исключением дежурного освещения.

Обо всех замеченных нарушениях пожарной безопасности сообщать руководителю практики, администрации организации, учреждения.

При возникновении пожара немедленно приступить к его тушению имеющимися средствами, сообщить по телефону 01 и администрации предприятия (порядок действий определить самому в зависимости от степени угрозы).

В расположении образовательного учреждения запрещается:

- загромождать и закрывать проезды и проходы к пожарному инвентарю оборудованию и пожарному крану;
- бросать на пол и оставлять неубранными в рабочих помещениях бумагу, промасленные тряпки и др.;
- обвешивать электролампы бумагой и тканью, вешать на электровыключатели и электропровода одежду, крюки, приспособления и др., забивать металлические гвозди между электропроводами, подключать к электросети непредусмотренные нагрузки, заменять перегоревшие предохранители кусками проволоки — «жучками»;
- использовать на складах, учебных и вспомогательных помещениях для приготовления пищи и обогрева электроплитки, электрочайники, керосинки;
- чистить рабочую одежду бензином, растворителем или другими ЛВЖ

Перечень рекомендуемых учебных изданий, Интернет-ресурсов, дополнительной литературы

Основные печатные издания

1. Бектобеков, Г.В. Пожарная безопасность: учебное пособие для спо / Г.В. Бектобеков. — 2-е изд., стер. — Санкт-Петербург: Лань, 2021. — 88 с. — ISBN 978-5-8114-7106-5;

2. Теребнёв В.В. Основы организации и управления силами и средствами на пожаре: Учебник / В.В.Теребнев - Москва: КУРС, 2021 - 256 с. - ISBN:978-5-907064-72-0;

3. Теребнёв В.В. Тактика тушения пожаров. Часть 1. Основы тушения пожаров: Учебное пособие. – Москва: КУРС, 2019. –256 с. – ISBN 978-5-906818-53-9

4. Теребнев В.В., Грачев В.А., Андреев Д.В., Коршунов И.В. – Организация газодымозащитной службы: учебник – Москва: Курс, 2020 – 296 с. – ISBN 978-5-906818-81-2

Основные электронные изданич

1. Бектобеков, Г.В. Пожарная безопасность: учебное пособие для СПО / Г.В. Бектобеков. — 2-е изд., стер. — Санкт-Петербург: Лань, 2021. — 88 с. — ISBN 978-5-8114-7106-5. — Текст: электронный // Лань: электронно-библиотечная система. — URL: https://e.lanbook.com/book/155671 (дата обращения: 25.01.2022). — Режим доступа: для авториз. пользователей.

Дополнительные источники

1. Федеральный закон Российской Федерации от 21.12.1994 г. № 69-ФЗ (последняя редакция) «О пожарной безопасности» [Электронный источник] http://www.consultant.ru/document/cons_doc_LAW_5438/ (дата обращения 30.03.2022).

2. Федеральный закон Российской Федерации от 21.12 1994 г. № 68-ФЗ (ред. от 28.12.2021) «О защите населения и территорий от чрезвычайных ситуаций природного и техногенного характера в Российской Федерации» [Электронный источник] https://www.economy.gov.ru/material/dokumenty/federalnyy_zakon_rossiyskoy_federacii_ot_21_dekabrya_1994_g_68_fz.html. (дата обращения 23.03.2022).

3. Федеральный закон Российской Федерации от 22.07.2008 г. (последняя редакция) №123-ФЗ «Технический регламент о требованиях пожарной безопасности» [Электронный источник] http://www.consultant.ru/document/cons_doc_LAW_78699/ (дата обращения 12.04.2022 г.).

4. Федеральный закон Российской Федерации от 23 мая 2016 г. №141-ФЗ (последняя редакция) «О службе в федеральной противопожарной службе Государственной противопожарной службы и внесении изменений в отдельные законодательные акты Российской Федерации» [Электронный источник] http://www.consultant.ru/document/cons_doc_LAW_198195/ (дата обращения 12.04.2022 г.).

АТТЕСТАЦИОННЫЙ ЛИСТ ПО УЧЕБНОЙ ПРАКТИКЕ
(ЗАДАНИЕ НА ПРАКТИКУ)

_____,
ФИО

обучающийся(аяся) на 3 курсе по специальности СПО
20.02.04 Пожарная безопасность
код _____
наименование

успешно прошел(ла) учебную практику по профессиональному модулю
ПМ.03. Выполнение работ по осуществлению караульной службы, тушению пожаров, проведению аварийно-спасательных работ
наименование профессионального модуля

в объеме 36 часов с «____» _____ 20__ г. по «____» _____ 20__ г.. в

_____
_____
наименование организации

Виды и качество выполнения работ с целью оценки сформированности общих компетенций

Результаты (освоенные общие компетенции)	**Основные показатели оценки результата**	**Формы и методы контроля и оценки**
Выбирать способы решения задач профессиональной деятельности применительно к различным контекстам	обосновывает постановку цели, выбора и применения методов и способов решения профессиональных задач; проводит адекватную оценку и самооценку эффективности и качества выполнения профессиональных задач	Интерпретация результатов наблюдений за деятельностью обучающегося в процессе освоения образовательной программы
Осуществлять поиск, анализ и интерпретацию информации, необходимой для выполнения задач профессиональной деятельности	использует различные источники, включая электронные ресурсы, медиа ресурсы, Интернет-ресурсы, периодические издания по профессии для решения профессиональных задач	
Работать в коллективе и команде, эффективно взаимодействовать с коллегами, руководством, клиентами	взаимодействует с обучающимися, преподавателями и мастерами в ходе обучения, с руководителями учебной и производственной практик; обосновывает анализ работы членов команды (подчиненных)	
Осуществлять устную и письменную коммуникацию на государственном языке Российской Федерации с учетом особенностей социального и культурного контекста	умеет грамотно излагать свои мысли и оформлять документы по профессиональной тематике на государственном языке, проявлять толерантность в рабочем коллективе; знает особенности социального и культурного контекста; правила оформле-	

	ния документов и построения устных сообщений	
Проявлять гражданско-патриотическую позицию, демонстрировать осознанное поведение на основе традиционных общечеловеческих ценностей, применять стандарты антикоррупционного поведения	понимает значимость гражданско-патриотической позиции, значимость традиционных общечеловеческих ценностей; демонстрирует свою гражданско-патриотическую позицию, осознанное поведение на основе традиционных общечеловеческих ценностей; применяет стандарты антикоррупционного поведения.	
Содействовать сохранению окружающей среды, ресурсосбережению, эффективно действовать в чрезвычайных ситуациях	демонстрирует знания алгоритма действий в чрезвычайных ситуациях; демонстрирует знания правил экологической безопасности при ведении профессиональной деятельности; понимает значимость необходимости сохранения окружающей среды, ресурсосбережения	
Пользоваться профессиональной документацией на государственном и иностранных языках	понимает общий смысл четко произнесенных высказываний на известные темы (профессиональные и бытовые), понимает тексты на базовые профессиональные темы; участвует в диалогах на знакомые общие и профессиональные темы; строит простые высказывания о себе и о своей профессиональной деятельности на иностранных языках	

Виды и качество выполнения работ с целью оценки сформированности профессиональных компетенций

Коды и наименования проверяемых компетенций или их сочетаний	Виды и объем работ, выполненных обучающимся во время практики	Качество выполнения работ (оценка)
ПК 3.2. Руководить деятельностью отделения (караула) пожарной части (отдельного поста) при тушении пожаров с использованием средств индивидуальной защиты органов дыхания и зрения в непригодной для дыхания среде	организовывать и проводить разведку пожара, оценивать создавшуюся обстановку на пожарах и авариях с использованием средств индивидуальной защиты органов дыхания и зрения в непригодной для дыхания среде; осуществлять выбор решающего направления действий по тушению пожара с использованием средств индивидуальной защиты органов дыхания и зрения в непригодной для дыхания среде; осуществлять выбор огнетушащих веществ, определять способы, приёмы и механизмы прекращения горения в зависимости от характера пожара и обстановки на нём с использованием	

	средств индивидуальной защиты органов дыхания и зрения в непригодной для дыхания среде; применять расчеты требуемых сил и средств для тушения пожаров с использованием средств индивидуальной защиты органов дыхания и зрения в непригодной для дыхания среде; определять приемы, способы тушения пожаров и проведение аварийно-спасательных работ на объектах различного назначения с использованием средств индивидуальной защиты органов дыхания и зрения в непригодной для дыхания среде; осуществлять тушение пожара в сложных условиях с использованием средств индивидуальной защиты органов дыхания и зрения в непригодной для дыхания среде	
Итоговая оценка *(выводится на основе оценок за каждый вид работы по пятибалльной шкале)*		

Студентом пройден инструктаж по технике безопасности и охране труда. Студент ознакомлен правилами распорядка и информационной безопасности.

Характеристика профессиональной деятельности студента во время учебной практики (*отношение к работе, личные качества и т.д.***)**

_____
_____
_____
_____
_____

Дата «___»_____20__г.

Подписи руководителей практики от образовательной организации _____ /_____/

Подпись руководителя базы практики _____ /_____/

М.П.

Приложение III.4

к программе СПО 20.02.04. «Пожарная безопасность»

ПРОГРАММА УЧЕБНОЙ ПРАКТИКИ
ПО ПРОФЕССИОНАЛЬНОМУ МОДУЛЮ
ПМ 04. Обеспечение противопожарного режима на объекте

2023

РАЗРАБОТЧИКИ:

Место работы	Занимаемая должность	Инициалы, фамилия
ГБПОУ «УКРТБ»	Преподаватели	Халикова О.Д.
ГБПОУ «УКРТБ»	Преподаватели	Шафеев Р.Ю.

Содержание

Структура и содержание практики

Цели и задачи практики

Планируемые результаты освоения программы практики

Требования к оформлению отчета

Требования к соблюдению техники безопасности и пожарной безопасности

Перечень рекомендуемых учебных изданий, Интернет-ресурсов, дополнительной литературы

Аттестационный лист (задание на практику)

Структура и содержание практики
(4 курс, 7 семестр)

№ п/п	Наименование видов, разделов и тем практики	Количество часов
1	Расследования преступлений, связанных с пожарами.	6
2	Проведение осмотра места происшествия.	6
3	Составление протокола осмотра.	6
4	Возбуждение дел об административных правонарушениях.	6
5	Рассмотрение дел об административных правонарушениях.	6
6	Порядок производства по делам об административных правонарушениях, участники производства по делам об административных правонарушениях.	6
Всего:		**36**

Цели и задачи практики

В результате прохождения практики обучающийся должен получить практический опыт:

- применения всех видов профилактических (противопожарных) мероприятий на объекте;
- организации пожарной безопасности, соблюдении противопожарного режима;
- организации контроля за выполнением требований пожарной безопасности на объекте контроля;
- оформления предписаний руководителям подразделений объекта по устранению выявленных нарушений противопожарных норм и правил;
- применения процессуального законодательства в дознании дел о пожарах.

Планируемые результаты освоения программы практики

Формой отчетности обучающегося по практике является дневник с приложениями к нему в виде графических, аудио-, фото-, видео- и(или) других материалов, подтверждающих приобретение обучающимся практических профессиональных умений по основным видам профессиональной деятельности и направлена на формирование у обучающегося общих и профессиональных компетенций.

Контроль и оценка результатов освоения практики осуществляется преподавателем – руководителем практики.

Коды и наименования проверяемых компетенций или их сочетаний	Виды и объем работ, выполненных обучающимся во время практики
ПК 4.1. Планировать пожарно-профилактические работы на объекте	*планировать пожарно-профилактические работы на объекте;* *определять пожарную опасность объектов, в т.ч. используемых производственных технологий, особенностей эксплуатации оборудования, применяемого в организации, определять средства пожаротушения, используемые на объекте;*
ПК 4.2. Организовывать систему обеспечения пожарной безопасности объекта защиты	*проводить обследования и проверки объектов (зданий, сооружений, помещений и территорий) на соответствие их требованиям пожарной безопасности и по их результатам оформлять необходимые документы.*
ПК 4.3. Осуществлять планирование и проведение проверок объектов защиты	*разрабатывать план проверки объекта защиты;* *проводить пожарно-технические обследования объектов.*
ПК 4.4. Обеспечивать выполнение противопожарных мероприятий, предусмотренных правилами, нормами и стандартами	*проведения противопожарных мероприятий, предусмотренных правилами, нормами и стандартами на строительные работы, технологические процессы и отдельные виды продукции.*
ПК 4.5. Проводить правоприменительную деятельность по пресечению нарушений требований пожарной безопасности при эксплуатации объектов,	*ведения правоприменительной деятельности по пресечению нарушений требований пожарной безопасности при эксплуатации объектов, зданий и сооружений.*

зданий и сооружений	
ПК 4.6. Участвовать в дознании (расследовании) по делам о пожарах	*участвует в проверках дел о пожарах, авариях в рамках своих полномочий;* *проводит дознание по делам о пожарах;* *участвует в проведении пожарно-технической экспертизы.*
ПК 4.7. Контролировать содержание в исправном состоянии технических средств и систем автоматической противопожарной защиты, правильность монтажа и обслуживания оборудования	*осуществлять контроль за содержанием систем пожарной автоматики, диагностику и мониторинг систем охранно-пожарной сигнализации и систем оповещения о пожаре.*
ПК 4.8. Рассчитывать пути эвакуации, составлять планы эвакуации персонала из зданий и сооружений	*рассчитывать пути эвакуации, составлять планы эвакуации персонала из зданий и сооружений.*
ПК 4.9. Проводить расчеты необходимых расходов воды на наружное и внутреннее пожаротушение	*выполнять расчеты систем противопожарного водоснабжения объектов и зданий.*
ПК 4.11. Осуществлять общее руководство по тушению пожара до прибытия пожарных подразделений, организовывать работы по содействию пожарной охране при тушении пожаров	*руководить действиями работников при пожаре, в том числе организовывать эвакуацию людей, давать указания по аварийной остановке технологического оборудования, отключению вентиляции и электрооборудования, организовывать применение средств пожаротушения и установок пожарной автоматики, организовывать эвакуацию горючих веществ и материальных ценностей, организовывать работы по содействию пожарной охране при тушении пожаров, предоставления пожарной охране при тушении пожаров на территории предприятия необходимых сил и средств*
ПК 4.12. Разрабатывать технические решения по профилактике пожаров	*разрабатывать мероприятия по обеспечению пожарной безопасности объектов.*
ОК 01. Выбирать способы решения задач профессиональной деятельности применительно к различным контекстам	*Применяет нормы и требования общеотраслевых, отраслевых правил, регламентов, требования локальных нормативных документов по пожарной безопасности, противопожарные требования строительных норм, правил и стандартов.*
ОК 02. Использовать современные средства поиска, анализа и интерпретации информации, и информационные технологии для выполнения задач профессиональной деятельности	*Проводит анализ и прогноз обстановки по обеспечению пожарной безопасности на обслуживаемой территории.*
ОК 03. Планировать и реализовывать собственное профессиональное и личностное развитие,	*Планирует и реализует основные направления, современные формы и методы работы по осуществлению государственного пожарного надзора и совершенствованию системы обеспечения пожарной безопасности населенных*

предпринимательскую деятельность в профессиональной сфере, использовать знания по финансовой грамотности в различных жизненных ситуациях	*пунктов и организаций, принципы и порядок разработки противопожарных и противоаварийных мероприятий, порядок организации и проведения проверок соблюдения требований пожарной безопасности на объектах, цели, задачи, функции, права, обязанности и ответственность государственных инспекторов по пожарному надзору.*
ОК 04. Эффективно взаимодействовать и работать в коллективе и команде	*Применяет порядок взаимодействия с органами государственной власти, органами местного самоуправления, юридическими лицами, индивидуальными предпринимателями, другими надзорными и правоохранительными органами по вопросам нарушения состояния пожарной безопасности объектов контроля (надзора).*
ОК 05. Осуществлять устную и письменную коммуникацию на государственном языке Российской Федерации с учетом особенностей социального и культурного контекста	*Осуществляет устную и письменную коммуникацию, представляет, по требованию должностных лиц Государственной противопожарной службы, сведения и документы о состоянии пожарной безопасности в организации, в том числе о пожарной опасности производимой организацией продукции, а также о происшедших на их территориях пожарах и их последствиях.*
ОК 06. Проявлять гражданско-патриотическую позицию, демонстрировать осознанное поведение на основе традиционных общечеловеческих ценностей, в том числе с учетом гармонизации межнациональных и межрелигиозных отношений, применять стандарты антикоррупционного поведения	*Контролирует исполнение приказов: о порядке обеспечения пожарной безопасности на территории, в зданиях, сооружениях и помещениях объекта, о назначении лиц, ответственных за пожарную безопасность в подразделениях объекта.*
ОК 07. Содействовать сохранению окружающей среды, ресурсосбережению, применять знания об изменении климата, принципы бережливого производства, эффективно действовать в чрезвычайных ситуациях	*Разрабатывает инструкции и регламенты с учетом местных условий (порядок проведения временных огневых и других пожароопасных работ, определяет порядок осмотра и закрытия помещений после окончания работы и порядок аварийной остановки технологического оборудования).*
ОК 09. Пользоваться профессиональной документацией на государственном и иностранном языках	*Оформляет необходимые документы для получения заключения о соответствии объектов правилам пожарной безопасности.*

Требования к оформлению отчета

По завершению прохождения практики обучающийся должен сформировать и представить руководителю практики от колледжа отчет, содержащий:

1. Титульный лист
2. Договор с предприятием о прохождении практики (в случае прохождения студентом практики в индивидуальном порядке)
3. Аттестационный лист, в котором представлены задания на практику в виде видов и объемов работ и который представляет собой дневник практики.
4. Отчет, содержащий подробное описание выполнения видов и объемов работ обучающимся во время прохождения практики.
5. Приложения в виде графических, аудио-, фото-, видео- и(или) других материалов (презентации, сайты), подтверждающих приобретение обучающимся практических профессиональных умений по основным видам профессиональной деятельности и формирование у обучающегося общих и профессиональных компетенций.

Отчет по объему должен занимать не менее 20-25 страниц формата А4 и содержать иллюстрации (экранные формы), демонстрирующие все виды выполняемых работ согласно тематическому плану программы практики.

Требования к шрифту:

- заголовки выполняются 14 шрифтом (жирным);
- основной текст выполняется 12 или 14 шрифтом (обычным);
- наименования разделов выполняются по центру.

Отчет по практике должен быть представлен руководителю практики от колледжа не позднее 3-х дней после ее завершения на бумажном (подшитом в папку) и электронном (диске) носителях.

Требования к соблюдению техники безопасности и пожарной безопасности

В рамках прохождения учебной практики (в первый день) в учебных, учебно-производственных мастерских, лабораториях, учебно-опытных хозяйствах, учебных полигонах, учебных базах практики и иных структурных подразделениях образовательной организации обучающиеся проходят инструктаж по технике безопасности и пожарной безопасности, о чем в соответствующем журнале свидетельствуют подписи инструктирующего и инструктируемого.

В рамках прохождения производственной практики (в первый день) в организациях – базах практики обучающиеся проходят инструктаж по технике безопасности и пожарной безопасности, о чем в соответствующем журнале свидетельствуют подписи инструктирующего и инструктируемого.

Требования безопасности во время работы

10. Преподаватель (руководитель практики) должен контролировать обстановку во время занятий и обеспечить безопасное проведение процесса практики.

11. Во время практики в помещении (кабинете) должна выполняться только та работа, которая предусмотрена программой практики.

12. Все виды дополнительных занятий могут проводиться только с ведома руководителя или соответствующего должностного лица образовательного учреждения.

13. При проведении демонстрационных работ, лабораторных и практических занятий в помощь преподавателю (руководителю практики) должен быть назначен помощник (лаборант, ассистент, инженер). Функции помощника запрещается выполнять обучающемуся.

14. Преподавателю (руководителю практики) запрещается выполнять любые виды ремонтно-восстановительных работ на рабочем месте обучающегося или в помещении во время практики. Ремонт должен выполнять специально подготовленный персонал учреждения (электромонтер, слесарь, электромеханик и др.).

15. При проведении практики, во время которой возможно общее или местное загрязнение кожи обучающегося, преподаватель (руководитель практики) должен особенно тщательно соблюдать гигиену труда.

16. Если преподаватель (руководитель практики) или обучающийся во время занятий внезапно почувствовал себя нездоровым, преподавателем (руководителем практики) должны быть приняты экстренные меры:

- при нарушении здоровья обучающегося (головокружение, обморок, кровотечение из носа и др.) преподаватель (руководитель практики) должен оказать ему необходимую первую доврачебную помощь, вызвать медработника или проводить заболевшего в медпункт образовательного учреждения (лечебное учреждение);
- при внезапном ухудшении здоровья преподавателя (руководителя практики) поставить в известность через одного из обучающегося руководителя учреждения (или его представителя) о случившемся. Дальнейшие действия представителя администрации сводятся к оказанию помощи заболевшему преподавателю (руководителю практики) и руководству группой обучающихся в течение времени практики.

17. Преподаватель (руководитель практики) должен применять меры дисциплинарного воздействия на обучающихся, которые сознательно нарушают правила безопасного поведения во время проведения практики.

18. Преподаватель (руководитель практики) должен доводить до сведения руководителя учреждения о всех недостатках в обеспечении охраны труда преподавателей и обучающихся, снижающих жизнедеятельность и работоспособность организма человека (заниженность освещенности, несоответствие пускорегулирующей аппаратуры люминесцентных ламп, травмоопасность и др.)

Основные требования пожарной безопасности

Обучающийся должен выполнять правила по пожарной безопасности, а в случае возникновения пожара должен выполнять основные требования противопожарного режима:

- знать, где находятся первичные средства пожаротушения, а также какие подручные средства можно применять при тушении пожара;
- при работе с огнеопасными материалами соблюдать противопожарные требования и иметь вблизи необходимые средства для тушения пожара (огнетушители, песок, воду и др.);
- уходя последним из рабочего помещения, необходимо выключить электросеть, за исключением дежурного освещения.

Обо всех замеченных нарушениях пожарной безопасности сообщать руководителю практики, администрации организации, учреждения.

При возникновении пожара немедленно приступить к его тушению имеющимися средствами, сообщить по телефону 01 и администрации предприятия (порядок действий определить самому в зависимости от степени угрозы).

В расположении образовательного учреждения запрещается:

- загромождать и закрывать проезды и проходы к пожарному инвентарю оборудованию и пожарному крану;
- бросать на пол и оставлять неубранными в рабочих помещениях бумагу, промасленные тряпки и др.;
- обвешивать электролампы бумагой и тканью, вешать на электровыключатели и электропровода одежду, крюки, приспособления и др., забивать металлические гвозди между электропроводами, подключать к электросети непредусмотренные нагрузки, заменять перегоревшие предохранители кусками проволоки — «жучками»;
- использовать на складах, учебных и вспомогательных помещениях для приготовления пищи и обогрева электроплитки, электрочайники, керосинки;
- чистить рабочую одежду бензином, растворителем или другими ЛВЖ

Перечень рекомендуемых учебных изданий, Интернет-ресурсов, дополнительной литературы

Основные источники:

1. Гинзберг, Л.А. Пожарная безопасность конструктивных решений проектируемых и реконструируемых зданий: учебное пособие для СПО / Л.А. Гинзберг, П.И. Барсукова под редакцией Н.Н. Кагановича. — 2-е изд. — Саратов, Екатеринбург: Профобразование, Уральский федеральный университет, 2019. — 52 с. — ISBN 978-5-4488-0419-9, 978-5-7996-2832-1.

2. Широков, Ю.А. Осуществление государственных мер в области обеспечения пожарной безопасности: учебное пособие для спо / Ю.А. Широков. — 2-е изд., стер. — Санкт-Петербург : Лань, 2022. — 280 с. — ISBN 978-5-8114-9049-3

Дополнительные источники:

1. Федеральный закон Российской Федерации от 21.12.1994 г. № 69-ФЗ (последняя редакция) «О пожарной безопасности» [Электронный источник] – URL: http://www.consultant.ru/document/cons_doc_LAW_5438/ (дата обращения 30.03.2022).

2. Федеральный закон Российской Федерации от 22.07.2008 г. (последняя редакция) №123-ФЗ «Технический регламент о требованиях пожарной безопасности» [Электронный источник] – URL: http://www.consultant.ru/document/cons_doc_LAW_78699/ (дата обращения 12.04.2022 г.).

3. Федеральный закон Российской Федерации от 23 мая 2016 г. №141-ФЗ (последняя редакция) «О службе в федеральной противопожарной службе Государственной противопожарной службы и внесении изменений в отдельные законодательные акты Российской Федерации» [Электронный источник] – URL: http://www.consultant.ru/document/cons_doc_LAW_198195/ (дата обращения 12.04.2022 г.).

4. Бабуров В.П. и др. Производственная и пожарная автоматика. Ч.II. Пожарная автоматика: учебник – М.: Академия ГПС МВД РФ, 2007.- 298 с. - ISBN 5-9659-0047-3

Интернет ресурсы:

Широков, Ю.А. Осуществление государственных мер в области обеспечения пожарной безопасности: учебное пособие для спо / Ю.А. Широков. — 2-е изд., стер. — Санкт-Петербург: Лань, 2022. — 280 с. — ISBN 978-5-8114-9049-3. — Текст: электронный // Лань: электронно-библиотечная система. — URL: https://e.lanbook.com/book/183784 (дата обращения: 01.03.2022). — Режим доступа: для авториз. пользователей.

2. Широков, Ю.А. Надзор и контроль в сфере безопасности: учебное пособие для спо / Ю.А. Широков. — Санкт-Петербург: Лань, 2021. — 412 с. — ISBN 978-5-8114-6799-0. — Текст: электронный // Лань: электронно-библиотечная система. — URL: https://e.lanbook.com/book/152631 (дата обращения: 01.03.2022). — Режим доступа: для авториз. пользователей.

АТТЕСТАЦИОННЫЙ ЛИСТ ПО ПРОИЗВОДСТВЕННОЙ ПРАКТИКЕ
(ЗАДАНИЕ НА ПРАКТИКУ)

_____,
ФИО

обучающийся(аяся) на 4 курсе по специальности СПО
20.02.04 Пожарная безопасность
код _____
наименование

успешно прошел(ла) учебную практику по профессиональному модулю
ПМ.04. Обеспечение противопожарного режима на объекте
наименование профессионального модуля

в объеме 36 часов с «____» _____ 20__ г. по «____» _____ 20__ г.. в

_____
_____
наименование организации

Виды и качество выполнения работ с целью оценки сформированности общих компетенций

Результаты (освоенные общие компетенции)	**Основные показатели оценки результата**	**Формы и методы контроля и оценки**
Выбирать способы решения задач профессиональной деятельности применительно к различным контекстам	*Применяет нормы и требования общеотраслевых, отраслевых правил, регламентов, требования локальных нормативных документов по пожарной безопасности, противопожарные требования строительных норм, правил и стандартов.*	Интерпретация результатов наблюдений за деятельностью обучающегося в процессе освоения образовательной программы
Использовать современные средства поиска, анализа и интерпретации информации, и информационные технологии для выполнения задач профессиональной деятельности	*Проводит анализ и прогноз обстановки по обеспечению пожарной безопасности на обслуживаемой территории.*	
Планировать и реализовывать собственное профессиональное и личностное развитие, предпринимательскую деятельность в профессиональной сфере, использовать знания по финансовой грамотности в различных жизненных ситуациях	*Планирует и реализует основные направления, современные формы и методы работы по осуществлению государственного пожарного надзора и совершенствованию системы обеспечения пожарной безопасности населенных пунктов и организаций, принципы и порядок разработки противопожарных и противоаварийных мероприятий, порядок организации и проведения проверок соблюдения требований пожарной безопасности на объектах, цели, задачи, функции, права, обязанности и ответственность государственных инспекторов по*	

	пожарному надзору.	
Эффективно взаимодействовать и работать в коллективе и команде	*Применяет порядок взаимодействия с органами государственной власти, органами местного самоуправления, юридическими лицами, индивидуальными предпринимателями, другими надзорными и правоохранительными органами по вопросам нарушения состояния пожарной безопасности объектов контроля (надзора).*	
Осуществлять устную и письменную коммуникацию на государственном языке Российской Федерации с учетом особенностей социального и культурного контекста	*Осуществляет устную и письменную коммуникацию, представляет, по требованию должностных лиц Государственной противопожарной службы, сведения и документы о состоянии пожарной безопасности в организации, в том числе о пожарной опасности производимой организацией продукции, а также о происшедших на их территориях пожарах и их последствиях.*	
Проявлять гражданско-патриотическую позицию, демонстрировать осознанное поведение на основе традиционных общечеловеческих ценностей, в том числе с учетом гармонизации межнациональных и межрелигиозных отношений, применять стандарты антикоррупционного поведения	*Контролирует исполнение приказов: о порядке обеспечения пожарной безопасности на территории, в зданиях, сооружениях и помещениях объекта, о назначении лиц, ответственных за пожарную безопасность в подразделениях объекта.*	
Содействовать сохранению окружающей среды, ресурсосбережению, применять знания об изменении климата, принципы бережливого производства, эффективно действовать в чрезвычайных ситуациях	*Разрабатывает инструкции и регламенты с учетом местных условий (порядок проведения временных огневых и других пожароопасных работ, определяет порядок осмотра и закрытия помещений после окончания работы и порядок аварийной остановки технологического оборудования).*	
Пользоваться профессиональной документацией на государственном и иностранном языках	*Оформляет необходимые документы для получения заключения о соответствии объектов правилам пожарной безопасности.*	

Виды и качество выполнения работ с целью оценки сформированности профессиональных компетенций

Коды и наименования проверяемых компетенций или их сочетаний	Виды и объем работ, выполненных обучающимся во время практики	Качество выполнения работ (оценка)
ПК 4.1. Планировать пожарно-профилактические работы на объекте	*планировать пожарно-профилактические работы на объекте;* *определять пожарную опасность объектов, в т.ч. используемых производственных технологий, особенностей эксплуатации оборудования, применяемого в организации, определять средства пожаротушения, используемые на объекте;*	
ПК 4.2. Организовывать систему обеспечения пожарной безопасности объекта защиты	*проводить обследования и проверки объектов (зданий, сооружений, помещений и территорий) на соответствие их требованиям пожарной безопасности и по их результатам оформлять необходимые документы.*	
ПК 4.3. Осуществлять планирование и проведение проверок объектов защиты	*разрабатывать план проверки объекта защиты;* *проводить пожарно-технические обследования объектов.*	
ПК 4.4. Обеспечивать выполнение противопожарных мероприятий, предусмотренных правилами, нормами и стандартами	*проведения противопожарных мероприятий, предусмотренных правилами, нормами и стандартами на строительные работы, технологические процессы и отдельные виды продукции.*	
ПК 4.5. Проводить правоприменительную деятельность по пресечению нарушений требований пожарной безопасности при эксплуатации объектов, зданий и сооружений	*ведения правоприменительной деятельности по пресечению нарушений требований пожарной безопасности при эксплуатации объектов, зданий и сооружений.*	
ПК 4.6. Участвовать в дознании (расследовании) по делам о пожарах	*участвует в проверках дел о пожарах, авариях в рамках своих полномочий;* *проводит дознание по делам о пожарах;* *участвует в проведении пожарно-технической экспертизы.*	
ПК 4.7. Контролировать содержание в исправном состоянии технических средств и систем автоматической противопожарной защиты, правильность монтажа и обслуживания оборудования	*осуществлять контроль за содержанием систем пожарной автоматики, диагностику и мониторинг систем охранно-пожарной сигнализации и систем оповещения о пожаре.*	

ПК 4.8. Рассчитывать пути эвакуации, составлять планы эвакуации персонала из зданий и сооружений	*рассчитывать пути эвакуации, составлять планы эвакуации персонала из зданий и сооружений.*	
ПК 4.9. Проводить расчеты необходимых расходов воды на наружное и внутреннее пожаротушение	*выполнять расчеты систем противопожарного водоснабжения объектов и зданий.*	
ПК 4.11. Осуществлять общее руководство по тушению пожара до прибытия пожарных подразделений, организовывать работы по содействию пожарной охране при тушении пожаров	*руководить действиями работников при пожаре, в том числе организовывать эвакуацию людей, давать указания по аварийной остановке технологического оборудования, отключению вентиляции и электрооборудования, организовывать применение средств пожаротушения и установок пожарной автоматики, организовывать эвакуацию горючих веществ и материальных ценностей, организовывать работы по содействию пожарной охране при тушении пожаров, предоставления пожарной охране при тушении пожаров на территории предприятия необходимых сил и средств*	
ПК 4.12. Разрабатывать технические решения по профилактике пожаров	*разрабатывать мероприятия по обеспечению пожарной безопасности объектов.*	
Итоговая оценка *(выводится на основе оценок за каждый вид работы по пятибалльной шкале)*		

Студентом пройден инструктаж по технике безопасности и охране труда. Студент ознакомлен правилами распорядка и информационной безопасности.

Характеристика профессиональной деятельности студента во время производственной практики (*отношение к работе, личные качества и т.д.***)**

_____
_____
_____
_____
_____

Дата «___»_____20__г.

Подписи руководителей практики от образовательной организации _____ /_____/

Подпись руководителя базы практики _____ /_____/

М.П.

Приложение IV.1

к программе СПО 20.02.04 «Пожарная безопасность»

ПРОГРАММА ПРОИЗВОДСТВЕННОЙ ПРАКТИКИ ПО ПРОФЕССИОНАЛЬНОМУ МОДУЛЮ

ПМ.01 Выполнение работ по осуществлению караульной службы, тушению пожаров, проведению аварийно-спасательных работ

2023

РАЗРАБОТЧИКИ:

Место работы	Занимаемая должность	Инициалы, фамилия
ГБПОУ УКРТБ	Преподаватель	Демиденко С.В. Гумеров Д.М.

Содержание

Структура и содержание практики

Цели и задачи практики

Планируемые результаты освоения программы практики

Требования к оформлению отчета

Требования к соблюдению техники безопасности и пожарной безопасности

Перечень рекомендуемых учебных изданий, Интернет-ресурсов, дополнительной литературы

Аттестационный лист (задание на практику)

Структура и содержание практики

(2 курс, 4 семестр)

№ п/п	Наименование видов, разделов и тем практики	Количество часов
1	Изучение и выполнение правил охраны труда при несении службы в помещениях и на территории пожарной части.	6
2	Несения службы в составе внутреннего наряда караула; Выполнение обязанности пожарного, радиотелефониста пожарной части	6
3	Выполнение обязанностей лиц внутреннего наряда, дежурного караула пожарной части.	6
4	Применения пожарного оборудования и инструмента;	6
5	Выполнения распорядка дня дежурного караула.	6
6	Выполнение обязанностей номеров боевого расчета пожарного автомобиля.	6
7	Ознакомление с пожарной частью. Изучение и прохождение вводного, первичного инструктажа на рабочем месте, правил охраны труда при несении службы и ведении боевых действий.	6
8	Смена караулов в пожарной части.	6
9	Проведение ежедневного технического обслуживания пожарного автомобиля при приеме и сдачи дежурства.	6
10	Прекращения горения и устранение условий для его самопроизвольного возникновения (ликвидация пожара) с применением мобильных средств пожаротушения, пожарного оборудования и инструмента, пожарных спасательных устройств и снаряжения.	6
11	Изучение района обслуживания (выезда) пожарной части.	6
12	Выполнения сбора информации (разведка) на месте пожара, в местах проведения аварийно-спасательных работ;	6
13	Выполнение обязанностей номеров боевого расчета пожарного автомобиля.	6
14	Выполнять работы по приемке (передаче) и содержанию в исправном состоянии средств индивидуальной защиты и спасения;	6
15	Отработка приемов поиска и выноса пострадавших.	6
16	Вводное занятие. Проведение инструктажа по технике безопасности. Изучение перечня пожарно-технического вооружения пожарных автомобилей пожарной части.	6
17	Изучение нормативных документов. Нормы табельной положенности ПТВ и АСО для основных и специальных пожарных автомобилей. Отработка приёмов работ при выполнении несложного ремонта пожарно-технического вооружения.	6
18	Изучение нормативных документов. Изучение паспортов боевой и защитной одежды, снаряжения пожарного. Обоснование выбора.	6
19	Проведение ТО снаряжения пожарного, боевой одежды и защитной одежды пожарных от повышенных тепловых излучений. Отработка приёмов работ при выполнении несложного ремонта.	6
20	Проведение технического обслуживания и ремонта инструмента. Заточка. Закалка. Шлифовка. Маркировка. Техобслуживание.	6
21	Техобслуживание инструмента. Выявление неисправностей. Несложный ремонт. Ознакомление с приёмами работ.	6
22	Регламентное обслуживание пожарной техники и аварийно-спасательного оборудования. Отработка нормативов. Проведение	6

	технического обслуживания и испытаний пожарных рукавов в пожарной части. Работа со спасательной веревкой.	
23	Виды работ: выполнение основных обязанностей пожарного по эксплуатации и техническому обслуживанию пожарного оборудования и техники. Проведение проверок и испытаний пожарного оборудования. Изучение учетных документов в соответствии с формами действующих документов по эксплуатации и обслуживанию пожарного оборудования и техники.	6
24	Изучение порядка разработки планов и графиков проверки пожарной, аварийно-спасательной и инженерной техники и оборудования при тушении пожаров и проведении аварийно-спасательных работ.	6
Всего:		**144**

Структура и содержание практики
(3 курс, 5 семестр)

№ п/п	Наименование видов, разделов и тем практики	Количество часов
1	Подготовка СИЗОД к использованию личным составом подразделений перед заступлением на дежурство.	6
2	Техническое обслуживание СИЗОД. Первая проверка средств индивидуальной защиты органов дыхания с помощью технических средств.	6
3	Проведения спасательных работ с использованием способов и технических средств, обеспечивающих наибольшую безопасность людей.	6
4	Прекращения горения и устранение условий для его самопроизвольного возникновения (ликвидация пожара) с применением мобильных средств пожаротушения, пожарного оборудования и инструмента, пожарных спасательных устройств и снаряжения, средств индивидуальной защиты, приспособлений и средств оказания первой помощи пострадавшим.	6
5	Определять необходимость, пути, порядок и способы спасения людей и имущества в зависимости от обстановки на пожаре и состояния спасаемых.	6
6	Спасения имущества и животных при пожаре.	6
7	Вводное занятие (инструктаж по технике безопасности). Изучение нормативных документов. Изучение порядка расположения ручных огнетушителей на транспортных средствах.	6
8	Проведение технического обслуживания огнетушителей, перезарядка и гидравлические испытания корпусов огнетушителей. Изучение техники безопасности, заполнение документов. Проведение регламентного обслуживания первичных средств пожаротушения на транспорте.	6
9	Оценка возможных неисправностей пожарной техники, пенного оборудования, определение порядка их устранения и проведение несложного ремонта. Использование слесарного инструмента при проведении работ. Правила техники безопасности при работе.	6
10	Регламентное обслуживание пожарной техники и аварийно-спа-	6

	сательного оборудования. Изучение нормативных документов. Техническое обслуживание пенного оборудования в период эксплуатации. Проверка дозирующей способности пеносмесителя в условиях пожарной части. Виды работ техобслуживания. Заполнение журнала испытаний пожарно-технического вооружения.	
11	Установка пожарного автомобиля на водоисточник. Работа с пожарными рукавами, рукавным оборудованием автоцистерны.	6
12	Установка пожарного автомобиля на открытый водоисточник с дальнейшей работой гидроэлеватором по схеме насос – Г-600 – насос – РС-70. Оценка неисправностей технических средств и оборудования и их пригодности к дальнейшей эксплуатации.	6
Всего:		**72**

Цели и задачи практики

В результате прохождения практики обучающийся должен получить практический опыт в:

- Несения службы в составе дежурного караула пожарно-спасательного подразделения;
- Несения службы в составе внутреннего наряда караула; Выполнение обязанности пожарного;
- Выполнения распорядка дня дежурного караула
- Применения пожарного оборудования и инструмента;
- Проведения технического обслуживания пожарного оборудования и инструмента в соответствии с требованиями организации-изготовителя;
- Проверки состояния работоспособности средств, оборудования и инструмента;
- Проведения работ по устранению неисправностей пожарного оборудования и инструмента;
- Проведения приема (передачи) пожарного оборудования и инструмента;
- содержания в полной технической исправности СИЗОД, другого закрепленного за газодымозащитником оборудования ГДЗС;
- проведения технического обслуживания СИЗОД;
- Подготовки СИЗОД к использованию личным составом подразделений перед заступлением на дежурство
- Проведения спасательных работ с использованием способов и технических средств, обеспечивающих наибольшую безопасность людей;
- Определения основных признаков нарушения жизненно важных функций организма человека;
- Оказания первой помощи пострадавшим на пожаре
- Выполнения следования (самостоятельного) к месту вызова в течение времени, не превышающего нормативное, с применением мобильных средств пожаротушения, пожарного оборудования и инструмента, пожарного снаряжения и средств индивидуальной защиты пожарных;
- Выполнения сбора информации (разведка) на месте пожара, в местах проведения аварийно-спасательных работ;
- Предотвращения возможности дальнейшего распространения огня (локализация пожара) с применением мобильных средств пожаротушения, первичных средств пожаротушения, пожарного оборудования и инструмента, пожарных спасательных устройств и снаряжения, средств индивидуальной защиты, приспособлений и средств оказания первой помощи пострадавшим;
- Прекращения горения и устранение условий для его самопроизвольного возникновения (ликвидация пожара) с применением мобильных средств пожаротушения, пожарного оборудования и инструмента, пожарных спасательных устройств и снаряжения, средств индивидуальной защиты, приспособлений и средств оказания первой помощи пострадавшим
- Следования (самостоятельного следования) к месту расположения с применением мобильных средств пожаротушения, пожарного оборудования и инструмента, пожарного снаряжения и средств индивидуальной защиты пожарных;
- Поиска пострадавших в зоне проведения аварийно-спасательных работ;
- Спасения пострадавших с целью прекращения или ослабления воздействия опасных факторов пожара с применением первичных средств пожаротушения, мобильных средств пожаротушения, пожарного оборудования и инструмента, пожарного снаряжения и средств индивидуальной защиты;
- Оказания первой помощи пострадавшим при пожаре;
- Спасения имущества и животных при пожаре;
- Выполнения проведения расчетов запаса воздуха (кислорода) и времени пребывания звена ГДЗС в СИЗОД в непригодной для дыхания среде;
- Использования первичных средств пожаротушения, установок пожаротушения, средств пожарной автоматики, пожарной сигнализации

- Использования средств телефонной и радиосвязи
- Проведения радиообмена с использованием позывных;
- Выполнения работ по проведению обследования лесного (природного) пожара, остановке распространения лесного (природного) пожара на критических направлениях с использованием ручных и механизированных технических средств пожаротушения, специальной техники, локализации лесного (природного) пожара с использованием ручных и механизированных технических средств пожаротушения, специальной техники, дотушивания очагов горения с использованием ручных и механизированных технических средств пожаротушения, специальной техники;
- Инструктирования привлеченных к работам по тушению лесных (природных) пожаров лиц по методам и способам тушения, особенностям применения средств и техники пожаротушения, требованиям охраны труда и безопасности работ в лесу, на пожаре, при передвижениях в лесу;
- Выполнения работы по реализации противопожарных мероприятий, препятствующих распространению лесного (природного) пожара на населенные пункты, объекты инфраструктуры, регулированию запасов пожароопасных горючих материалов растительного происхождения, информирование населения о возникновении угрозы лесных (природных) пожаров и возможных негативных последствиях, мероприятиях по минимизации негативных последствий;

Планируемые результаты освоения программы практики

Формой отчетности обучающегося по практике является дневник с приложениями к нему в виде графических, аудио-, фото-, видео- и(или) других материалов, подтверждающих приобретение обучающимся практических профессиональных умений по основным видам профессиональной деятельности и направлена на формирование у обучающегося общих и профессиональных компетенций.

Контроль и оценка результатов освоения практики осуществляется преподавателем – руководителем практики.

Коды и наименования проверяемых компетенций или их сочетаний	Виды и объем работ, выполненных обучающимся во время практики
ПК 1.1. Осуществлять караульную службу	Осуществлять службу во внутреннем наряде караула; осуществлять службу в объектовых и специальных подразделениях федеральной противопожарной службы Государственной противопожарной службы; выполнять обязанности пожарного; выполнять распорядок дня дежурного караула;
ПК.1.2. Выполнять работы по приемке (передаче) и обслуживанию технических средств, пожарного оборудования, инструмента и средств индивидуальной защиты	Проводить техническое обслуживание пожарного оборудования и инструмента; применять правила охраны труда при эксплуатации и техническом обслуживании пожарного оборудования и инструмента; проверять состояние работоспособности средств, пожарного оборудования и инструмента; проводить работы по устранению неисправностей пожарного оборудования и инструмента; осуществлять прием (передачу) пожарного оборудования и инструмента;

	выполнять работы по приемке (передаче) и содержанию в исправном состоянии средств индивидуальной защиты и спасения; готовить к использованию и проводить техническое обслуживание СИЗОД;
ПК 1.3 Выполнять работы по спасению, защите, эвакуации людей и имущества из зоны пожара, оказанию первой помощи пострадавшим	Определять необходимость, пути, порядка и способов спасения людей и имущества в зависимости от обстановки на пожаре и состояния спасаемых; проводить спасательные работы с использованием способов и технических средств, обеспечивающих наибольшую безопасность людей, и проведением мероприятий по предотвращению паники; определять и устранять факторы риска при спасении людей; определять основные признаки нарушения жизненно важных функций организма человека; оказывать первую помощь пострадавшим при пожаре; проводить подъем на высоту (спуск с высоты) пострадавшего;
ПК 1.4. Выполнять работы по тушению пожаров и проводить аварийно-спасательные работы, связанные с тушением пожаров, в том числе в составе звена газодымозащитной службы	Осуществлять работы по тушению пожаров с применением мобильных средств пожаротушения; применять средства индивидуальной защиты и снаряжение пожарного; осуществлять посадку в пожарный автомобиль в соответствии с номерами табеля основных обязанностей; проводить визуальный осмотр места вызова; определять вероятные очаги пожара и пути распространения пожара; проводить развертывание сил и средств, используемых для тушения пожара; проводить визуальный осмотр места проведения аварийно-спасательных работ; соблюдать требования безопасности пребывания на месте проведения аварийно-спасательных работ; определять зоны безопасности при проведении аварийно-спасательных работ; проводить подъем на высоту (спуск с высоты); вести действия по тушению пожаров в составе звена газодымозащитной службы; проводить аварийно-спасательные работы в составе звена газодымозащитной службы; проводить расчеты запаса воздуха (кислорода) и времени пребывания звена ГДЗС в СИЗОД в непригодной для дыхания среде; оказывать первую помощь пострадавшим на пожаре в составе звена ГДЗС; ориентироваться в условиях ограниченной видимости
ПК 1.5. Выполнять работы по эксплуатации первичных средств пожаротушения и установок пожаротушения	Пользоваться первичными средствами пожаротушения, установками пожаротушения, средствами пожарной автоматики, пожарной сигнализации
ПК 1.6. Применять средства телефонной и радиосвязи	Применять средства телефонной и радиосвязи; проводить радиообмен на пожаре с использованием позывных;
ПК 1.7. Выполнять работы по защите населенных пунктов и	При проведении обследования лесного (природного) пожара идентифицировать основные характеристики и факторы,

объектов инфраструктуры от угрозы лесных (природных) пожаров	определяющие его поведение и распространение, необходимые для составления прогноза поведения и плана мероприятий по его тушению, самостоятельно; выявлять оптимальные опорные линии и рубежи, места для создания минерализованных полос с учетом выбранной технологии проведения работ, места организации источников забора воды, подъезда транспорта, места расположения людей, расположения полевого лагеря и стоянок пожарной, тракторной и специальной техники; выбирать оптимальные методы и способы тушения на различных стадиях тушения лесного (природного) пожара, оптимальные тактические приемы с учетом лесорастительных, погодных, орографических условий; читать и применять схемы тушения лесных пожаров; оценивать уровень природной пожарной опасности участка леса (местности), уровень пожарной опасности по условиям погоды, степень захламленности лесных (природных) участков;
ОК 01. Выбирать способы решения задач профессиональной деятельности применительно к различным контекстам	обосновывает постановку цели, выбора и применения методов и способов решения профессиональных задач; проводит адекватную оценку и самооценку эффективности и качества выполнения профессиональных задач
ОК 02. Осуществлять поиск, анализ и интерпретацию информации, необходимой для выполнения задач профессиональной деятельности	использует различные источники, включая электронные ресурсы, медиа ресурсы, Интернет-ресурсы, периодические издания по профессии для решения профессиональных задач
ОК 04. Работать в коллективе и команде, эффективно взаимодействовать с коллегами, руководством, клиентами	взаимодействует с обучающимися, преподавателями и мастерами в ходе обучения, с руководителями учебной и производственной практик; обосновывает анализ работы членов команды (подчиненных)
ОК 05. Осуществлять устную и письменную коммуникацию на государственном языке Российской Федерации с учетом особенностей социального и культурного контекста	умеет грамотно излагать свои мысли и оформлять документы по профессиональной тематике на государственном языке, проявлять толерантность в рабочем коллективе; знает особенности социального и культурного контекста; правила оформления документов и построения устных сообщений
ОК 06. Проявлять гражданско-патриотическую позицию, демонстрировать осознанное поведение на основе традиционных общечеловеческих ценностей, применять стандарты антикоррупционного поведения	понимает значимость гражданско-патриотической позиции, значимость традиционных общечеловеческих ценностей; демонстрирует свою гражданско-патриотическую позицию, осознанное поведение на основе традиционных общечеловеческих ценностей; применяет стандарты антикоррупционного поведения.

ОК 07. Содействовать сохранению окружающей среды, ресурсосбережению, эффективно действовать в чрезвычайных ситуациях	демонстрирует знания алгоритма действий в чрезвычайных ситуациях; демонстрирует знания правил экологической безопасности при ведении профессиональной деятельности; понимает значимость необходимости сохранения окружающей среды, ресурсосбережения
ОК 09. Пользоваться профессиональной документацией на государственном и иностранных языках	понимает общий смысл четко произнесенных высказываний на известные темы (профессиональные и бытовые), понимает тексты на базовые профессиональные темы; участвует в диалогах на знакомые общие и профессиональные темы; строит простые высказывания о себе и о своей профессиональной деятельности на иностранных языках

Требования к оформлению отчета

По завершению прохождения практики обучающийся должен сформировать и представить руководителю практики от колледжа отчет, содержащий:

1.Титульный лист

2.Договор с предприятием о прохождении практики (в случае прохождения студентом практики в индивидуальном порядке)

3.Аттестационный лист, в котором представлены задания на практику в виде видов и объемов работ и который представляет собой дневник практики.

4.Отчет, содержащий подробное описание выполнения видов и объемов работ обучающимся во время прохождения практики.

5.Приложения в виде графических, аудио-, фото-, видео- и(или) других материалов (презентации, сайты), подтверждающих приобретение обучающимся практических профессиональных умений по основным видам профессиональной деятельности и формирование у обучающегося общих и профессиональных компетенций.

Отчет по объему должен занимать не менее 10-15 страниц формата А4 и содержать иллюстрации (экранные формы), демонстрирующие все виды выполняемых работ согласно тематическому плану программы практики.

- **Требования к шрифту:**

- заголовки выполняются 14 шрифтом (жирным);
- основной текст выполняется 12 или 14 шрифтом (обычным);
- наименования разделов выполняются по центру.

Отчет по практике должен быть представлен руководителю практики от колледжа не позднее 3-х дней после ее завершения на бумажном (подшитом в папку) и электронном (диске) носителях.

Требования к соблюдению техники безопасности и пожарной безопасности

В рамках прохождения учебной практики (в первый день) в учебных, учебно-производственных мастерских, лабораториях, учебно-опытных хозяйствах, учебных полигонах, учебных базах практики и иных структурных подразделениях образовательной организации обучающиеся проходят инструктаж по технике безопасности и пожарной безопасности, о чем в соответствующем журнале свидетельствуют подписи инструктирующего и инструктируемого.

В рамках прохождения производственной практики (в первый день) в организациях – базах практики обучающиеся проходят инструктаж по технике безопасности и пожарной безопасности, о чем в соответствующем журнале свидетельствуют подписи инструктирующего и инструктируемого.

Требования безопасности во время работы

1. Преподаватель (руководитель практики) должен контролировать обстановку во время занятий и обеспечить безопасное проведение процесса практики.
2. Во время практики в помещении (кабинете) должна выполняться только та работа, которая предусмотрена программой практики.
3. Все виды дополнительных занятий могут проводиться только с ведома руководителя или соответствующего должностного лица образовательного учреждения.
4. При проведении демонстрационных работ, лабораторных и практических занятий в помощь преподавателю (руководителю практики) должен быть назначен помощник (лаборант, ассистент, инженер). Функции помощника запрещается выполнять обучающемуся.
5. Преподавателю (руководителю практики) запрещается выполнять любые виды ремонтно-восстановительных работ на рабочем месте обучающегося или в помещении во время практики. Ремонт должен выполнять специально подготовленный персонал учреждения (электромонтер, слесарь, электромеханик и др.).
6. При проведении практики, во время которой возможно общее или местное загрязнение кожи обучающегося, преподаватель (руководитель практики) должен особенно тщательно соблюдать гигиену труда.
7. Если преподаватель (руководитель практики) или обучающийся во время занятий внезапно почувствовал себя нездоровым, преподавателем (руководителем практики) должны быть приняты экстренные меры:

3. при нарушении здоровья обучающегося (головокружение, обморок, кровотечение из носа и др.) преподаватель (руководитель практики) должен оказать ему необходимую первую доврачебную помощь, вызвать медработника или проводить заболевшего в медпункт образовательного учреждения (лечебное учреждение);

в) при внезапном ухудшении здоровья преподавателя (руководителя практики) поставить в известность через одного из обучающегося руководителя учреждения (или его представителя) о случившемся. Дальнейшие действия представителя администрации сводятся к оказанию помощи заболевшему преподавателю (руководителю практики) и руководству группой обучающихся в течение времени практики.

8. Преподаватель (руководитель практики) должен применять меры дисциплинарного воздействия на обучающихся, которые сознательно нарушают правила безопасного поведения во время проведения практики.
9. Преподаватель (руководитель практики) должен доводить до сведения руководителя учреждения о всех недостатках в обеспечении охраны труда преподавателей и обучающихся, снижающих жизнедеятельность и работоспособность организма человека (заниженность освещенности, несоответствие пускорегулирующей аппаратуры люминесцентных ламп, травмоопасность и др.)

Основные требования пожарной безопасности

Обучающийся должен выполнять правила по пожарной безопасности, а в случае возникновения пожара должен выполнять основные требования противопожарного режима:

- знать, где находятся первичные средства пожаротушения, а также какие подручные средства можно применять при тушении пожара;
- при работе с огнеопасными материалами соблюдать противопожарные требования и иметь вблизи необходимые средства для тушения пожара (огнетушители, песок, воду и др.);
- уходя последним из рабочего помещения, необходимо выключить электросеть, за исключением дежурного освещения.

Обо всех замеченных нарушениях пожарной безопасности сообщать руководителю практики, администрации организации, учреждения.

При возникновении пожара немедленно приступить к его тушению имеющимися средствами, сообщить по телефону 01 и администрации предприятия (порядок действий определить самому в зависимости от степени угрозы).

В расположении образовательного учреждения запрещается:

- загромождать и закрывать проезды и проходы к пожарному инвентарю оборудованию и пожарному крану;
- бросать на пол и оставлять неубранными в рабочих помещениях бумагу, промасленные тряпки и др.;
- обвешивать электролампы бумагой и тканью, вешать на электровыключатели и электропровода одежду, крюки, приспособления и др., забивать металлические гвозди между электропроводами, подключать к электросети непредусмотренные нагрузки, заменять перегоревшие предохранители кусками проволоки — «жучками»;
- использовать на складах, учебных и вспомогательных помещениях для приготовления пищи и обогрева электроплитки, электрочайники, керосинки;
- чистить рабочую одежду бензином, растворителем или другими ЛВЖ

Перечень рекомендуемых учебных изданий, Интернет-ресурсов, дополнительной литературы

Основные источники:

1. Тактика тушения пожаров. Часть 1. Основы тушения пожаров: Учебное пособие. Основы тушения пожаров / Теребнев В.В. - М.:КУРС, НИЦ ИНФРА-М, 2020. - 256 с.
2. Тактика тушения пожаров.Часть 2. Пожаротушение в ограждениях и на открытой местности: Учебное пособие:. Пожаротушение в ограждениях и на открытой местности / Теребнев В.В. - М.:КУРС, НИЦ ИНФРА-М, 2020. - 256 с.
3. Обеспечение безопасности при чрезвычайных ситуациях: Учебник / Бондаренко В.А., Евтушенко С.И., Лепихова В.А., - 2-е изд. - М.:ИЦ РИОР, НИЦ ИНФРА-М, 2019. - 224 с.: 60x90 1/16. - (СПО).
4. Основы организации и ведения аварийно-спасательных работ. Спасательная техника и базовые машины: Учебное пособие для слушателей, курсантов и студентов Сибирской пожарно-спасательной академии ГПС МЧС России / Масаев В.Н., Вдовин О.В., Муховиков Д.В. - Железногорск: ФГБОУ ВО СПСА ГПС МЧС России, 2021. - 179 с.
5. Приказ МЧС России от 16 октября 2017 г. № 444 "Об утверждении Боевого устава подразделений пожарной охраны, определяющего порядок организации тушения пожаров и проведения аварийно-спасательных работ".
6. Приказ МЧС России от 20.10.2017 N 452 (ред. от 28.02.2020) Об утверждении Устава подразделений пожарной охраны (Зарегистрировано в Минюсте России 22.03.2018 N 50452)
7. Приказ Министерства труда и социальной защиты РФ от 11 декабря 2020 г. N 881н "Об утверждении Правил по охране труда в подразделениях пожарной охраны"
8. Приказ МЧС России от 26 октября 2017 г. N 472 "Об утверждении Порядка подготовки личного состава пожарной охраны"

Интернет ресурсы:

1. Педагогическое сообщество Екатерины Пашковой - PEDSOVET.SU. [Электронный ресурс] – режим доступа: http://www.pedsovet.su

АТТЕСТАЦИОННЫЙ ЛИСТ ПО ПРОИЗВОДСТВЕННОЙ ПРАКТИКЕ
(ЗАДАНИЕ НА ПРАКТИКУ)

_____,
ФИО

обучающийся(аяся) на 2 курсе по специальности СПО
20.02.04 Пожарная безопасность
код _____
наименование

успешно прошел(ла) производственную практику по профессиональному модулю
ПМ.01. Выполнение работ по осуществлению караульной службы, тушению пожаров, проведению аварийно-спасательных работ
наименование профессионального модуля

в объеме 144 часов с «____» _____ 20__ г. по «____» _____ 20__ г..в

_____
_____
наименование организации

Виды и качество выполнения работ с целью оценки сформированности общих компетенций

Результаты (освоенные общие компетенции)	**Основные показатели оценки результата**	**Формы и методы контроля и оценки**
Выбирать способы решения задач профессиональной деятельности	обосновывает постановку цели, выбора и применения методов и способов решения профессиональных задач; проводит адекватную оценку и самооценку эффективности и качества выполнения профессиональных задач	Интерпретация результатов наблюдений за деятельностью обучающегося в процессе освоения образовательной программы
Осуществлять поиск, анализ и интерпретацию информации, необходимой для выполнения задач профессиональной деятельности	использует различные источники, включая электронные ресурсы, медиа ресурсы, Интернет-ресурсы, периодические издания по профессии для решения профессиональных задач	
Работать в коллективе и команде, эффективно взаимодействовать с коллегами, руководством, клиентами	взаимодействует с обучающимися, преподавателями и мастерами в ходе обучения, с руководителями учебной и производственной практик; обосновывает анализ работы членов команды (подчиненных)	
Осуществлять устную и письменную коммуникацию на государственном языке Российской Федерации с учетом особенностей социального и культурного контекста	умеет грамотно излагать свои мысли и оформлять документы по профессиональной тематике на государственном языке, проявлять толерантность в рабочем коллективе; знает особенности социального и культурного контекста; правила оформле-	

	ния документов и построения устных сообщений	
Проявлять гражданско-патриотическую позицию, демонстрировать осознанное поведение на основе традиционных общечеловеческих ценностей, применять стандарты антикоррупционного поведения	понимает значимость гражданско-патриотической позиции, значимость традиционных общечеловеческих ценностей; демонстрирует свою гражданско-патриотическую позицию, осознанное поведение на основе традиционных общечеловеческих ценностей; применяет стандарты антикоррупционного поведения.	
Содействовать сохранению окружающей среды, ресурсосбережению, эффективно действовать в чрезвычайных ситуациях	демонстрирует знания алгоритма действий в чрезвычайных ситуациях; демонстрирует знания правил экологической безопасности при ведении профессиональной деятельности; понимает значимость необходимости сохранения окружающей среды, ресурсосбережения	
Пользоваться профессиональной документацией на государственном и иностранных языках	понимает общий смысл четко произнесенных высказываний на известные темы (профессиональные и бытовые), понимает тексты на базовые профессиональные темы; участвует в диалогах на знакомые общие и профессиональные темы; строит простые высказывания о себе и о своей профессиональной деятельности на иностранных языках	

Виды и качество выполнения работ с целью оценки сформированности профессиональных компетенций

Коды и наименования проверяемых компетенций или их сочетаний	Виды и объем работ, выполненных обучающимся во время практики	Качество выполнения работ (оценка)
ПК 1.1. Осуществлять караульную службу	Изучение и выполнение правил охраны труда при несении службы в помещениях и на территории пожарной части. Несения службы в составе внутреннего наряда караула; Выполнение обязанности пожарного пожарной части; Выполнение обязанностей лиц внутреннего наряда, дежурного караула пожарной части; Применения пожарного оборудования и инстру-	

	мента; Выполнения распорядка дня дежурного караула; Выполнение обязанностей номеров боевого расчета пожарного автомобиля.	
ПК.1.2. Выполнять работы по приемке (передаче) и обслуживанию технических средств, пожарного оборудования, инструмента и средств индивидуальной защиты	Ознакомление с пожарной частью. Изучение и прохождение вводного, первичного инструктажа на рабочем месте, правил охраны труда при несении службы и ведении боевых действий. Смена караулов в пожарной части. Проведение ежедневного технического обслуживания пожарного автомобиля при приеме и сдачи дежурства. Выполнять работы по приемке (передаче) и содержанию в исправном состоянии средств индивидуальной защиты и спасения;	
ПК 1.3 Выполнять работы по спасению, защите, эвакуации людей и имущества из зоны пожара, оказанию первой помощи пострадавшим	Прекращения горения и устранение условий для его самопроизвольного возникновения (ликвидация пожара) с применением мобильных средств пожаротушения, пожарного оборудования и инструмента, пожарных спасательных устройств и снаряжения. Отработка приемов поиска и выноса пострадавших.	
ПК 1.4. Выполнять работы по тушению пожаров и проводить аварийно-спасательные работы, связанные с тушением пожаров, в том числе в составе звена газодымозащитной службы	Изучение района обслуживания (выезда) пожарной части. Выполнения сбора информации (разведка) на месте пожара, в местах проведения аварийно-спасательных работ;	
ПК 1.5. Выполнять работы по эксплуатации первичных средств пожаротушения и установок пожаротушения	Проведение инструктажа по технике безопасности. Изучение перечня пожарно-технического вооружения пожарных автомобилей пожарной части. Изучение нормативных документов. Нормы табельной положенности ПТВ и АСО для основных и специальных пожарных автомобилей. Отработка приёмов работ при выполнении несложного ремонта пожарно-технического вооружения. Изучение нормативных документов. Изучение паспортов боевой и защитной одежды, снаряжения пожарного. Проведение ТО снаряжения пожарного, боевой одежды и защитной одежды пожарных от повышенных тепловых излучений. Отработка приёмов работ при выполнении несложного ремонта.	
ПК 1.6. Применять средства телефонной и радиосвязи	Выполнение обязанности радиотелефониста пожарной части;	

	Работа со средствами телефонной и радиосвязи;	

Студентом пройден инструктаж по технике безопасности и охране труда. Студент ознакомлен правилами распорядка и информационной безопасности.

Характеристика профессиональной деятельности студента во время производственной практики (*отношение к работе, личные качества и т.д.***)**

_____
_____
_____
_____
_____

Дата «___»_____20__г.

Подписи руководителей практики от образовательной организации _____ /_____/

Подпись руководителя базы практики _____ /_____/
М.П.

АТТЕСТАЦИОННЫЙ ЛИСТ ПО ПРОИЗВОДСТВЕННОЙ ПРАКТИКЕ
(ЗАДАНИЕ НА ПРАКТИКУ)

_____,
ФИО

обучающийся(аяся) на 3 курсе по специальности СПО
20.02.04 Пожарная безопасность
код _____
наименование

успешно прошел(ла) производственную практику по профессиональному модулю
ПМ.01. Выполнение работ по осуществлению караульной службы, тушению пожаров, проведению аварийно-спасательных работ
наименование профессионального модуля

в объеме 72 часов с «____» _____ 20__ г. по «____» _____ 20__ г.. в

_____

_____
наименование организации

Виды и качество выполнения работ с целью оценки сформированности общих компетенций

Результаты (освоенные общие компетенции)	**Основные показатели оценки результата**	**Формы и методы контроля и оценки**
Выбирать способы решения задач профессиональной деятельности	обосновывает постановку цели, выбора и применения методов и способов решения профессиональных задач; проводит адекватную оценку и самооценку эффективности и качества выполнения профессиональных задач	Интерпретация результатов наблюдений за деятельностью обучающегося в процессе освоения образовательной программы
Осуществлять поиск, анализ и интерпретацию информации, необходимой для выполнения задач профессиональной деятельности	использует различные источники, включая электронные ресурсы, медиа ресурсы, Интернет-ресурсы, периодические издания по профессии для решения профессиональных задач	
Работать в коллективе и команде, эффективно взаимодействовать с коллегами, руководством, клиентами	взаимодействует с обучающимися, преподавателями и мастерами в ходе обучения, с руководителями учебной и производственной практик; обосновывает анализ работы членов команды (подчиненных)	

Осуществлять устную и письменную коммуникацию на государственном языке Российской Федерации с учетом особенностей социального и культурного контекста	умеет грамотно излагать свои мысли и оформлять документы по профессиональной тематике на государственном языке, проявлять толерантность в рабочем коллективе; знает особенности социального и культурного контекста; правила оформления документов и построения устных сообщений	
Проявлять гражданско-патриотическую позицию, демонстрировать осознанное поведение на основе традиционных общечеловеческих ценностей, применять стандарты антикоррупционного поведения	понимает значимость гражданско-патриотической позиции, значимость традиционных общечеловеческих ценностей; демонстрирует свою гражданско-патриотическую позицию, осознанное поведение на основе традиционных общечеловеческих ценностей; применяет стандарты антикоррупционного поведения.	
Содействовать сохранению окружающей среды, ресурсосбережению, эффективно действовать в чрезвычайных ситуациях	демонстрирует знания алгоритма действий в чрезвычайных ситуациях; демонстрирует знания правил экологической безопасности при ведении профессиональной деятельности; понимает значимость необходимости сохранения окружающей среды, ресурсосбережения	
Пользоваться профессиональной документацией на государственном и иностранных языках	понимает общий смысл четко произнесенных высказываний на известные темы (профессиональные и бытовые), понимает тексты на базовые профессиональные темы; участвует в диалогах на знакомые общие и профессиональные темы; строит простые высказывания о себе и о своей профессиональной деятельности на иностранных языках	

Виды и качество выполнения работ с целью оценки сформированности профессиональных компетенций

Коды и наименования проверяемых компетенций или их сочетаний	Виды и объем работ, выполненных обучающимся во время практики	Качество выполнения работ (оценка)
ПК 1.1. Осуществлять караульную службу	Изучение и выполнение правил охраны труда при несении службы в помещениях и на территории пожарной части. Несения службы в составе внутреннего наряда	

	караула; Выполнение обязанности пожарного, радиотелефониста пожарной части Выполнение обязанностей лиц внутреннего наряда, дежурного караула пожарной части. Применения пожарного оборудования и инструмента; Выполнения распорядка дня дежурного караула. Выполнение обязанностей номеров боевого расчета пожарного автомобиля.	
ПК.1.2. Выполнять работы по приемке (передаче) и обслуживанию технических средств, пожарного оборудования, инструмента и средств индивидуальной защиты	Ознакомление с пожарной частью. Изучение и прохождение вводного, первичного инструктажа на рабочем месте, правил охраны труда при несении службы и ведении боевых действий. Смена караулов в пожарной части. Проведение ежедневного технического обслуживания пожарного автомобиля при приеме и сдачи дежурства. Выполнять работы по приемке (передаче) и содержанию в исправном состоянии средств индивидуальной защиты и спасения;	
ПК 1.3 Выполнять работы по спасению, защите, эвакуации людей и имущества из зоны пожара, оказанию первой помощи пострадавшим	Прекращения горения и устранение условий для его самопроизвольного возникновения (ликвидация пожара) с применением мобильных средств пожаротушения, пожарного оборудования и инструмента, пожарных спасательных устройств и снаряжения. Отработка приемов поиска и выноса пострадавших. Определять необходимость, пути, порядка и способов спасения людей и имущества в зависимости от обстановки на пожаре и состояния спасаемых; Проводить спасательные работы с использованием способов и технических средств, обеспечивающих наибольшую безопасность людей, и проведением мероприятий по предотвращению паники; Определять основные признаки нарушения жизненно важных функций организма человека; оказывать первую помощь пострадавшим при пожаре; Проводить подъем на высоту (спуск с высоты) пострадавшего;	
ПК 1.4. Выполнять работы по тушению пожаров и проводить аварийно-спасательные работы, связанные с тушением пожаров, в том числе в составе звена газо-	Подготовка СИЗОД к использованию личным составом подразделений перед заступлением на дежурство. Техническое обслуживание СИЗОД. Первая проверка средств индивидуальной защиты орга-	

дымозащитной службы	нов дыхания с помощью технических средств. Осуществлять работы по тушению пожаров с применением мобильных средств пожаротушения; Применять средства индивидуальной защиты и снаряжение пожарного; Проводить разведку пожара с момента поступления вызова; Определять вероятные очаги пожара и пути распространения пожара; Проводить развертывание сил и средств, используемых для тушения пожара; Проводить визуальный осмотр места проведения аварийно-спасательных работ; Вести действия по тушению пожаров в составе звена газодымозащитной службы; Проводить аварийно-спасательные работы в составе звена газодымозащитной службы; Проводить расчеты запаса воздуха (кислорода) и времени пребывания звена ГДЗС в СИЗОД в непригодной для дыхания среде; Оказывать первую помощь пострадавшим на пожаре в составе звена ГДЗС; Ориентироваться в условиях ограниченной видимости	
ПК 1.5. Выполнять работы по эксплуатации первичных средств пожаротушения и установок пожаротушения	Вводное занятие (инструктаж по технике безопасности). Изучение порядка расположения ручных огнетушителей на транспортных средствах. Проведение технического обслуживания огнетушителей, перезарядка и гидравлические испытания корпусов огнетушителей. Проведение регламентного обслуживания первичных средств пожаротушения на транспорте. Оценка возможных неисправностей пожарной техники, пенного оборудования, определение порядка их устранения и проведение несложного ремонта. Использование слесарного инструмента при проведении работ. Техническое обслуживание пенного оборудования в период эксплуатации. Проверка дозирующей способности пеносмесителя в условиях пожарной части. Виды работ техобслуживания. Заполнение журнала испытаний пожарно-технического вооружения. Установка пожарного автомобиля на водоисточник. Работа с пожарными рукавами, рукавным оборудованием автоцистерны. Установка пожарного автомобиля на открытый водоисточник с дальнейшей работой гидроэле-	

	ватором. Оценка неисправностей технических средств и оборудования и их пригодности к дальнейшей эксплуатации.	
ПК 1.7. Выполнять работы по защите населенных пунктов и объектов инфраструктуры от угрозы лесных (природных) пожаров	При проведении обследования лесного (природного) пожара идентифицировать основные характеристики и факторы, определяющие его поведение и распространение, необходимые для составления прогноза поведения и плана мероприятий по его тушению, самостоятельно; Выявлять оптимальные опорные линии и рубежи, места для создания минерализованных полос с учетом выбранной технологии проведения работ, места организации источников забора воды, подъезда транспорта, места расположения людей, расположения полевого лагеря и стоянок пожарной, тракторной и специальной техники; Выбирать оптимальные методы и способы тушения на различных стадиях тушения лесного (природного) пожара, оптимальные тактические приемы с учетом лесорастительных, погодных, орографических условий;	
Итоговая оценка *(выводится на основе оценок за каждый вид работы по пятибалльной шкале)*		

Студентом пройден инструктаж по технике безопасности и охране труда. Студент ознакомлен правилами распорядка и информационной безопасности.

Характеристика профессиональной деятельности студента во время производственной практики (*отношение к работе, личные качества и т.д.***)**

_____
_____
_____
_____
_____

Дата «___»_____20__г.

Подписи руководителей практики от образовательной организации _____ /_____/

Подпись руководителя базы практики _____ /_____/

М.П.

Приложение IV.1

к программе СПО 20.02.04 «Пожарная безопасность»

ПРОГРАММА ПРОИЗВОДСТВЕННОЙ ПРАКТИКИ ПО ПРОФЕССИОНАЛЬНОМУ МОДУЛЮ

ПМ 02. Выполнение работ по профилактике пожаров

2023

РАЗРАБОТЧИКИ:

Место работы	Занимаемая должность	Инициалы, фамилия
ГБПОУ «УКРТБ»	Преподаватель	Демиденко С.В. Гумеров Д.М. Каримова А.И.

Содержание

Структура и содержание практики

Цели и задачи практики

Планируемые результаты освоения программы практики

Требования к оформлению отчета

Требования к соблюдению техники безопасности и пожарной безопасности

Перечень рекомендуемых учебных изданий, Интернет-ресурсов, дополнительной литературы

Аттестационный лист (задание на практику)

Структура и содержание практики
(3 курс, 6 семестр)

№ п/п	Наименование видов, разделов и тем практики	Количество часов
1	Вводное занятие (инструктаж по технике безопасности), ознакомление с руководством ОНД.	6
2	Изучение режима работы и функциональных обязанностей инспектора ОНД.	6
3	Изучение района профилактики.	6
4	Осуществление проверок частных жилых домов, надворных построек граждан, ведомственных жилых домов.	6
5	Практика на рабочих местах. Изучение наблюдательных дел на объекты защиты. Изучение теоретических вопросов согласно индивидуального задания (детский сад). Проведение мероприятий по контролю за противопожарным состоянием объектов. Проверка детского сада (документарная проверка).	6
6	Практика на рабочих местах. Изучение нормативных документов по организации и проведению Государственного пожарного надзора.	6
7	По результатам проверок составление документов и их регистрация в журналах.	6
8	Практика на рабочих местах. Проведение мероприятий по контролю за противопожарным состоянием объектов. Проверка детского сада (выездная проверка). По результатам плановых проверок составление документов и их регистрация в журналах.	6
9	Практика на рабочих местах. Работа с нормативными документами при подготовке и проведении мероприятий по контролю.	6
10	Практика на рабочих местах. Проведение мероприятий по контролю за противопожарным состоянием объектов. Плановая проверка объекта защиты. По результатам плановых проверок составление документов и их регистрация в журналах.	6
11	Изучение статистики пожаров. Ознакомление с карточками учета пожаров. Составление карточки учета пожара.	6
12	Практика на рабочих местах. Выпуск стенгазеты по итогам анализа пожаров в районе за предыдущий период.	6
13	Практика на рабочих местах. Изучение правоприменительной деятельности инспектора ОНД. Принятие мер к устранению нарушений противопожарного режима на охраняемых объектах.	6
14	Проведение правоприменительной деятельности по пресечению нарушений требований пожарной безопасности при эксплуатации объектов, зданий и сооружений.	6
15	Применение мер административного воздействия к нарушителям. Составление протоколов об административном правонарушении, за совершение которого может быть назначено административное наказание в виде административного приостановления деятельности	6
16	Рассмотрение дела об административном правонарушении. Подготовка к рассмотрению дел.	6
17	Контроль за соблюдением лицензионных условий.	6
18	Контроль за продукцией подлежащей обязательной сертификации.	6
19	Практика на рабочих местах. Проведение противопожарной пропаганды (инструктажей).	6
20	Практика на рабочих местах. Проведение противопожарной пропаганды	6

	(радиобеседы).	
21	Практика на рабочих местах. Составление информации руководителю объекта защиты.	6
22	Проведение противопожарной пропаганды (сходов граждан).	6
23	Практика на рабочих местах. Написание статьи в газету на актуальную тему по пожарной безопасности.	6
24	Практика на рабочих местах. Оформление отчета.	6
Всего:		**144**

Цели и задачи практики

В результате прохождения практики обучающийся должен получить практический опыт:

- анализа состояния пожарной опасности объектов контроля, их классификации;
- определения порядка поведения людей, организации производства и (или) содержания территорий, зданий, сооружений, помещений организаций и других объектов защиты в целях обеспечения пожарной безопасности;
- разработки планов работы по противопожарной пропаганде, проведения противопожарной пропаганды;
- осуществления контроля за соблюдением противопожарного режима; обучения нештатных пожарных подразделений, добровольных пожарных дружин и нештатных аварийно-спасательных формирований пожарно-техническому минимуму; проверки систем противопожарного водоснабжения

Планируемые результаты освоения программы практики

Формой отчетности обучающегося по практике является дневник с приложениями к нему в виде графических, аудио-, фото-, видео- и(или) других материалов, подтверждающих приобретение обучающимся практических профессиональных умений по основным видам профессиональной деятельности и направлена на формирование у обучающегося общих и профессиональных компетенций.

Контроль и оценка результатов освоения практики осуществляется преподавателем – руководителем практики.

Коды и наименования проверяемых компетенций или их сочетаний	Виды и объем работ, выполненных обучающимся во время практики
ПК 2.1. Анализировать пожарную опасность объектов	Применяет законодательство, регулирующее отношения в области борьбы с пожарами, стандарты, нормы и правила пожарной безопасности при формировании контрольно-наблюдательного дела на объекте защиты; определять классификацию пожаров и опасные факторы пожаров. Применяет методику анализа взрывопожарной и пожарной опасности технологических процессов, помещений, зданий. Демонстрирует знание классификации взрывопожарной опасности веществ и материалов
ПК 2.2. Организовывать противопожарный режим на объекте защиты	Применяет основы нормативного правового регулирования при категорировании помещения по взрывопожарной и пожарной опасности. Демонстрирует знание характеристик потенциально-опасных промышленных объектов, основных видов и систем контроля их состоянием, основ обеспечения безопасности технологических процессов; способов и видов эвакуации персонала промышленных объектов;
ПК 2.3. Проводить противопожарную пропаганду	Демонстрирует умение организации пропаганды противопожарных знаний среди населения с применением различных форм и методов. Демонстрирует знания принципов информационного обеспечения противопожарной пропаганды и обучения населения в области пожарной безопасности; организации работы со средствами массовой информации, порядка публикации материалов в печати, выступления

	по районному (объектовому) радиовещанию, порядка взаимодействия с местными телеканалами, студиями кабельного телевидения
ПК 2.4. Осуществлять контроль за соблюдением противопожарного режима на объекте защиты	Применяет требования законодательства и иных нормативно-правовых актов в области пожарной безопасности при проведении контрольных мероприятий по соблюдению противопожарного режима на объекте защиты. Демонстрирует знания основ нормативного правового регулирования контрольных мероприятий по соблюдению противопожарного режима на объекте защиты; огнестойкости строительных конструкций; степени огнестойкости зданий; классов функциональной пожарной опасности; классификации пожаров и их опасных факторов
ПК 2.5. Проводить инструктирование и организовывать обучение работников организаций и граждан мерам пожарной безопасности, мероприятиям по гражданской обороне и защите населения и территории от чрезвычайных ситуаций природного и техногенного характера	Демонстрирует умение разрабатывать инструкции о мерах пожарной безопасности и проводить все виды инструктажей о пожарной безопасности на основе нормативно-правовых актов, регулирующих организацию обучения работников предприятий и граждан мерам пожарной безопасности
ПК 2.6. Осуществлять контроль за состоянием противопожарного водоснабжения в районе выезда подразделения	Демонстрирует умение в проведении проверки систем противопожарного водоснабжения; Демонстрирует умение в проведении расчета необходимого расхода воды на наружное и внутреннее противопожарное водоснабжение; Демонстрирует знание в применении требований по проверке систем противопожарного водоснабжения;
ОК 01. Выбирать способы решения задач профессиональной деятельности применительно к различным контекстам	Демонстрирует знание обоснований в постановке целей, выбора и применения методов и способов решения профессиональных задач; Демонстрирует умение проводить адекватную оценку и самооценку эффективности и качества выполнения профессиональных задач; Демонстрирует знание в разработке планов работы по противопожарной пропаганде, инструктажу и обучению правилам пожарной безопасности; Демонстрирует умение проводить проверку систем противопожарного водоснабжения; Демонстрирует знание в применении законодательства, регулирующего отношения в области борьбы с пожарами, стандарты, нормы и правила пожарной безопасности; Демонстрирует умение определять взрывопожарную опасность веществ и материалов, категории помещений по взрывопожарной опасности и пожароопасные зоны, огнестойкость строительных конструкций, степень огнестойкости зданий, классы функциональной пожарной опасности; Демонстрирует знание классификации пожаров и их опасные факторы;

	Демонстрирует знание по применению требований в проверке систем противопожарного водоснабжения; Демонстрирует знание основ нормативного, правового регулирования и осуществления государственных мер в области пожарной безопасности; Демонстрирует умение применять нормативные требования по обеспеченности зданий и сооружений средствами защиты и системами безопасности; Демонстрирует умение применять методику анализа взрывопожарной и пожарной опасности технологических процессов, помещений, зданий; Демонстрирует знание особенностей пожарной опасности, пожароопасные и другие опасные свойства веществ, материалов, конструкций и оборудования; Демонстрирует знание характеристики потенциально-опасных промышленных объектов и основные виды и системы контроля их состоянием; Демонстрирует знание способов, видов эвакуации персонала промышленных объектов; Демонстрирует умение использования основных задач, форм и методов противопожарной агитации и пропаганды; Демонстрирует умение классифицировать взрывопожарную опасность веществ и материалов; Демонстрирует умение категорировать помещения по взрывопожарной и пожароопасные опасности; Демонстрирует умение определять огнестойкость строительных конструкций и степень огнестойкости зданий, классы функциональной пожарной опасности;
ОК 02. Использовать современные средства поиска, анализа и интерпретации информации, и информационные технологии для выполнения задач профессиональной деятельности	Демонстрирует умение применять законодательство, регулирующее отношения в области борьбы с пожарами, стандарты, нормы и правила пожарной безопасности; Демонстрирует знание использования основ нормативного правового регулирования и осуществления, государственных мер в области пожарной безопасности; Демонстрирует умение применять нормативные требования по обеспеченности зданий и сооружений средствами защиты и системами безопасности; Демонстрирует умение применять методику анализа взрывопожарной и пожарной опасности технологических процессов, помещений, зданий; Демонстрирует знание в учитывании особенностей пожарной опасности, пожароопасные и другие опасные свойства веществ, материалов, конструкций и оборудования; Демонстрирует знание основных задач, форм и методов противопожарной агитации и пропаганды;
ОК 03. Планировать и реализовывать собственное профессиональное и личностное развитие, предпринимательскую деятельность в	Демонстрирует умение определять актуальность нормативно-правовой документации в профессиональной деятельности; применять современную научную профессиональную терминологию; определять и выстраивать траектории профессионального развития и самообразования; Демонстрирует ответственность за принятые решения; Демонстрирует умение проводить самоанализ и коррекцию

профессиональной сфере, использовать знания по финансовой грамотности в различных жизненных ситуациях	результатов собственной работы; Демонстрирует умение разрабатывать планы работы по противопожарной пропаганде, инструктажи и обучению правилам пожарной безопасности; Демонстрирует знание возможных траекторий профессионального развития и самообразования. Демонстрирует знание в применении законодательства, регулирующее отношения в области борьбы с пожарами, стандарты, нормы и правила пожарной безопасности;
ОК 04. Эффективно взаимодействовать и работать в коллективе и команде	Демонстрирует умение взаимодействовать с обучающимися, преподавателями и мастерами в ходе обучения, с руководителями учебной и производственной практик; Демонстрирует умение обосновать анализ работы членов команды (подчиненных); Демонстрирует умение проводить противопожарную пропаганду, инструктажи и обучение граждан, персонал объектов правилам пожарной безопасности; Демонстрирует знание в применении законодательства, регулирующее отношения в области борьбы с пожарами, стандарты, нормы и правила пожарной безопасности;
ОК 05. Осуществлять устную и письменную коммуникацию на государственном языке Российской Федерации с учетом особенностей социального и культурного контекста	Демонстрирует умение разрабатывать планы работы по противопожарной пропаганде, инструктажи и обучению правилам пожарной безопасности; Демонстрирует умение в проведении противопожарной пропаганды, инструктажи и обучение граждан, персонал объектов правилам пожарной безопасности; Демонстрирует умение проводить пропаганду противопожарных знаний среди населения путем организации и проведения встреч, бесед, распространения информационных материалов, принципы информационного обеспечения, противопожарной пропаганды и обучения населения в области пожарной безопасности; Демонстрирует знание в осуществлении организации работы со средствами массовой информации, порядок публикации материалов в печати, выступления по районному (объектовому) радиовещанию, порядок взаимодействия с местными телеканалами, студиями кабельного телевидения;
ОК 06. Проявлять гражданско-патриотическую позицию, демонстрировать осознанное поведение на основе традиционных общечеловеческих ценностей, в том числе с учетом гармонизации межнациональных и межрелигиозных отношений, применять стандарты антикоррупционного	Демонстрирует знание в применении законодательства, регулирующее отношения в области борьбы с пожарами, стандарты, нормы и правила пожарной безопасности; Демонстрирует знание в использовании основ нормативного правового регулирования и осуществления государственных мер в области пожарной безопасности; Демонстрирует умение проявлять гражданско-патриотическую позицию; Демонстрирует осознанное поведение на основе традиционных общечеловеческих ценностей, в том числе с учетом гармонизации межнациональных и межрелигиозных отношений, применять стандарты антикоррупционного поведения;

поведения	
ОК 07. Содействовать сохранению окружающей среды, ресурсосбережению, применять знания об изменении климата, принципы бережливого производства, эффективно действовать в чрезвычайных ситуациях	Демонстрирует умение применять законодательство, регулирующее отношения в области борьбы с пожарами, стандарты, нормы и правила пожарной безопасности; Демонстрирует знание в использовании основ нормативного правового регулирования и осуществления государственных мер в области пожарной безопасности; Демонстрирует умение применять нормативные требования по обеспеченности зданий и сооружений средствами защиты и системами безопасности; Демонстрирует умение применять методику анализа взрывопожарной и пожарной опасности технологических процессов, помещений, зданий; Демонстрирует знание характеристик потенциально-опасных промышленных объектов и основные виды и системы контроля их состоянием;
ОК 09. Пользоваться профессиональной документацией на государственном и иностранном языках	Демонстрирует умение применять законодательство, регулирующее отношения в области борьбы с пожарами, стандарты, нормы и правила пожарной безопасности; Демонстрирует умение определять взрывопожарную опасность веществ и материалов, категории помещений по взрывопожарной опасности и пожароопасные зоны, огнестойкость строительных конструкций, степень огнестойкости зданий, классы функциональной пожарной опасности; Демонстрирует умение применять требования по проверке систем противопожарного водоснабжения; Демонстрирует знание в использовании основ нормативного правового регулирования и осуществления, государственных мер в области пожарной безопасности; Демонстрирует умение применять нормативные требования по обеспеченности зданий и сооружений средствами защиты и системами безопасности; Демонстрирует умение применять методику анализа взрывопожарной и пожарной опасности технологических процессов, помещений, зданий;

Требования к оформлению отчета

По завершению прохождения практики обучающийся должен сформировать и представить руководителю практики от колледжа отчет, содержащий:

1. Титульный лист
2. Договор с предприятием о прохождении практики (в случае прохождения студентом практики в индивидуальном порядке)
3. Аттестационный лист, в котором представлены задания на практику в виде видов и объемов работ и который представляет собой дневник практики.
4. Отчет, содержащий подробное описание выполнения видов и объемов работ обучающимся во время прохождения практики.
5. Приложения в виде графических, аудио-, фото-, видео- и(или) других материалов (презентации, сайты), подтверждающих приобретение обучающимся практических профессиональных умений по основным видам профессиональной деятельности и формирование у обучающегося общих и профессиональных компетенций.

Отчет по объему должен занимать не менее 20-25 страниц формата А4 и содержать иллюстрации (экранные формы), демонстрирующие все виды выполняемых работ согласно тематическому плану программы практики.

Требования к шрифту:

- заголовки выполняются 14 шрифтом (жирным);
- основной текст выполняется 12 или 14 шрифтом (обычным);
- наименования разделов выполняются по центру.

Отчет по практике должен быть представлен руководителю практики от колледжа не позднее 3-х дней после ее завершения на бумажном (подшитом в папку) и электронном (диске) носителях.

Требования к соблюдению техники безопасности и пожарной безопасности

В рамках прохождения учебной практики (в первый день) в учебных, учебно-производственных мастерских, лабораториях, учебно-опытных хозяйствах, учебных полигонах, учебных базах практики и иных структурных подразделениях образовательной организации обучающиеся проходят инструктаж по технике безопасности и пожарной безопасности, о чем в соответствующем журнале свидетельствуют подписи инструктирующего и инструктируемого.

В рамках прохождения производственной практики (в первый день) в организациях – базах практики обучающиеся проходят инструктаж по технике безопасности и пожарной безопасности, о чем в соответствующем журнале свидетельствуют подписи инструктирующего и инструктируемого.

Требования безопасности во время работы

10. Преподаватель (руководитель практики) должен контролировать обстановку во время занятий и обеспечить безопасное проведение процесса практики.

11. Во время практики в помещении (кабинете) должна выполняться только та работа, которая предусмотрена программой практики.

12. Все виды дополнительных занятий могут проводиться только с ведома руководителя или соответствующего должностного лица образовательного учреждения.

13. При проведении демонстрационных работ, лабораторных и практических занятий в помощь преподавателю (руководителю практики) должен быть назначен помощник (лаборант, ассистент, инженер). Функции помощника запрещается выполнять обучающемуся.

14. Преподавателю (руководителю практики) запрещается выполнять любые виды ремонтно-восстановительных работ на рабочем месте обучающегося или в помещении во время практики. Ремонт должен выполнять специально подготовленный персонал учреждения (электромонтер, слесарь, электромеханик и др.).

15. При проведении практики, во время которой возможно общее или местное загрязнение кожи обучающегося, преподаватель (руководитель практики) должен особенно тщательно соблюдать гигиену труда.

16. Если преподаватель (руководитель практики) или обучающийся во время занятий внезапно почувствовал себя нездоровым, преподавателем (руководителем практики) должны быть приняты экстренные меры:

4. при нарушении здоровья обучающегося (головокружение, обморок, кровотечение из носа и др.) преподаватель (руководитель практики) должен оказать ему необходимую первую доврачебную помощь, вызвать медработника или проводить заболевшего в медпункт образовательного учреждения (лечебное учреждение);

г) при внезапном ухудшении здоровья преподавателя (руководителя практики) поставить в известность через одного из обучающегося руководителя учреждения (или его представителя) о случившемся. Дальнейшие действия представителя администрации сводятся к оказанию помощи заболевшему преподавателю (руководителю практики) и руководству группой обучающихся в течение времени практики.

17. Преподаватель (руководитель практики) должен применять меры дисциплинарного воздействия на обучающихся, которые сознательно нарушают правила безопасного поведения во время проведения практики.

18. Преподаватель (руководитель практики) должен доводить до сведения руководителя учреждения о всех недостатках в обеспечении охраны труда преподавателей и обучающихся, снижающих жизнедеятельность и работоспособность организма человека (заниженность освещенности, несоответствие пускорегулирующей аппаратуры люминесцентных ламп, травмоопасность и др.)

Основные требования пожарной безопасности

Обучающийся должен выполнять правила по пожарной безопасности, а в случае возникновения пожара должен выполнять основные требования противопожарного режима:

- знать, где находятся первичные средства пожаротушения, а также какие подручные средства можно применять при тушении пожара;
- при работе с огнеопасными материалами соблюдать противопожарные требования и иметь вблизи необходимые средства для тушения пожара (огнетушители, песок, воду и др.);
- уходя последним из рабочего помещения, необходимо выключить электросеть, за исключением дежурного освещения.

Обо всех замеченных нарушениях пожарной безопасности сообщать руководителю практики, администрации организации, учреждения.

При возникновении пожара немедленно приступить к его тушению имеющимися средствами, сообщить по телефону 01 и администрации предприятия (порядок действий определить самому в зависимости от степени угрозы).

В расположении образовательного учреждения запрещается:

- загромождать и закрывать проезды и проходы к пожарному инвентарю оборудованию и пожарному крану;
- бросать на пол и оставлять неубранными в рабочих помещениях бумагу, промасленные тряпки и др.;
- обвешивать электролампы бумагой и тканью, вешать на электровыключатели и электропровода одежду, крюки, приспособления и др., забивать металлические гвозди между электропроводами, подключать к электросети непредусмотренные нагрузки, заменять перегоревшие предохранители кусками проволоки — «жучками»;
- использовать на складах, учебных и вспомогательных помещениях для приготовления пищи и обогрева электроплитки, электрочайники, керосинки;
- чистить рабочую одежду бензином, растворителем или другими ЛВЖ

Перечень рекомендуемых учебных изданий, Интернет-ресурсов, дополнительной литературы

Основные источники:

1. Основы пожарной безопасности. В 2 ч. Ч. 2 : учебное пособие / А. Г. Ветошкин. - Москва ; Вологда : Инфра-Инженерия, 2020. - 312 с. - ISBN 978-5-9729-0439-6. - Текст : электронный. - URL: https://znanium.com/catalog/product/1168506.
2. Пожарная безопасность объектов защиты классов Ф1-Ф4 : учебно-справочное пособие / С. В. Собурь. - Москва : ПожКнига, 2023. - 336 с. - (Пожарная безопасность предприятия). - ISBN 978-5-98629-110-9. - Текст : электронный. - URL: https://znanium.com/catalog/product/1927437.
3. Пожарная безопасность : справочник / под ред. д-ра техн. наук, проф. С. В. Собуря. - 9-е изд., с изм. - Москва : ПожКнига, 2023. - 304 с. - (Библиотека нормативно-технического работника). - ISBN 978-5-98629-114-7. - Текст : электронный. - URL: https://znanium.com/catalog/product/2032534.
4. Правила по охране труда при эксплуатации электроустановок. — 4-е изд. — Москва : ИНФРА-М, 2023. — 149 с. - ISBN 978-5-16-018015-1. - Текст : электронный. - URL: https://znanium.com/catalog/product/1904057.
5. Основы пожарной безопасности. В 2 ч. Ч. 1 : учебное пособие / А. Г. Ветошкин. - Москва ; Вологда : Инфра-Инженерия, 2020. - 448 с. - ISBN 978-5-9729-0438-9. - Текст : электронный. - URL: https://znanium.com/catalog/product/1168504.
6. Пожарная безопасность конструктивных решений проектируемых и реконструируемых зданий [Текст]: учебное пособие для СПО / Л.А. Гинзберг, П.И. Барсукова; под редакцией Н. Н. Кагановича. — 2-е изд. — Саратов, Екатеринбург: Профобразование, Уральский федеральный университет, 2019. — 52 с. — ISBN 978-5-4488-0419-9, 978-5-7996-2832-1.
7. Пожарная безопасность электроустановок : учебно-справочное пособие / С. В. Собурь. - 12-е изд. перераб. - Москва : ПожКнига, 2022. - 224 с. - (Пожарная безопасность предприятия). - ISBN 978-5-98629-111-6. - Текст : электронный. - URL: https://znanium.com/catalog/product/1245361.
8. Правила устройства электроустановок: действующие разделы 6-го и 7-го изданий. — Москва : ИНФРА-М, 2023. — 832 с. : ил. - ISBN 978-5-16-018172-1. - Текст : электронный. - URL: https://znanium.com/catalog/product/1910868.
9. Правила пожарной безопасности для объектов торговли. — Москва : ИНФРА-М, 2021. — 33 с. - ISBN 978-5-16-014289-0. - Текст : электронный. - URL: https://znanium.com/catalog/product/1172260.
10. Пожарная безопасность объектов защиты класса Ф5 : учебно-справочное пособие / С. В. Собурь. - Москва : ПожКнига, 2023. - 472 с. - (Пожарная безопасность предприятия). - ISBN 978-5-98629-108-6. - Текст : электронный. - URL: https://znanium.com/catalog/product/1913786.
11. Административное право: учебник / Б. В. Россинский, Ю. Н. Старилов, - 6-е изд., пересмотр. - Москва : Норма : ИНФРА-М, 2020. - 640 с. - (Высшее образование: Специалитет). - ISBN 978-5-16-108822-7. - Текст : электронный. - URL: https://znanium.com/catalog/product/1178721.
12. Административное право и административная ответственность : курс лекций / Б.В. Россинский. — 2-е изд., перераб. — Москва : Норма : ИНФРА-М, 2022. — 352 с. — DOI 10.12737/1694072. - ISBN 978-5-00156-188-0. - Текст : электронный. - URL: https://znanium.com/catalog/product/1694072.
13. Административная ответственность юридических лиц : монография / А. Б. Панов. — М. : Норма : ИНФРА-М, 2019. - 192 с. - ISBN 978-5-91768-400-0. - Текст : электронный. - URL: https://znanium.com/catalog/product/1030381.
14. Организация деятельности государственного пожарного надзора [Текст]: учебное пособие для СПО / С.В. Макаркин, Е.И. Пустовалова, В.А. Шемятихин, Н.А. Коробова; под редакцией И.В. Клочкова. — 2-е изд. — Саратов, Екатеринбург: Профобразование, Уральский федеральный университет, 2019. — 247 с. — ISBN 978-5-4488-0466-3, 978-5-7996-2822-2.

15. Пожарная профилактика [Текст]: учебник по специальности 20.02.04 "Пожарная безопасность" / Б.Б. Серков, Т. Ф. Фирсова. - Москва: Курс, 2022. - 304, [1] с.: ил., табл.; 22 см. - (Среднее профессиональное образование).; ISBN 978-5-906923-10-3.

16. Организация деятельности государственного пожарного надзора [Текст]: учебное пособие для СПО / Ю.В. Хлистун. — Саратов: Профобразование, 2018. — 125 с. — ISBN 978-5-4488-0188-4.

17. Осуществление государственных мер в области обеспечения пожарной безопасности [Текст]: учебное пособие для спо / Ю.А. Широков. — 2-е изд., стер. — Санкт-Петербург : Лань, 2022. — 280 с. — ISBN 978-5-8114-9049-3.

Дополнительные источники:

1. Постановление Правительства РФ от 15.09.2020 № 1437 «Об утверждении Положения о разработке планов мероприятий по локализации и ликвидации последствий аварий на опасных производственных объектах» - Текст : электронный. - https://docs.cntd.ru/document/565738495.

2. Постановление Правительства РФ от 20.06.2005 № 385 «О федеральной противопожарной службе Государственной противопожарной службы» - Текст : электронный. - https://docs.cntd.ru/document/901937602.

3. Федеральный закон от 06.05.2011 № 100-ФЗ «О добровольной пожарной охране» - Текст : электронный. - https://docs.cntd.ru/document/902276967

4. Приказ МЧС России от 21.11.2008 № 714 «Об утверждении Порядка учета пожаров и их последствий» https://docs.cntd.ru/document/902133628?marker=6500IL

5. Уголовно-процессуальное право Российской Федерации : учебник / отв. ред. П. А. Лупинская, Л. А. Воскобитова. — 3-е изд., перераб. и доп. — Москва : Норма : ИНФРА-М, 2022. — 1008 с. - ISBN 978-5-91768-905-0. - Текст : электронный. - URL: https://znanium.com/catalog/product/1862396.

6. Правила противопожарного режима в Российской Федерации. — Москва : ИНФРА-М, 2020. — 87 с. - ISBN 978-5-16-011629-7. - Текст : электронный. - URL: https://znanium.com/catalog/product/1045290.

7. Административное судопроизводство : учебник / В. А. Власенко, О. П. Зиновьева, И. А. Невский [и др.] ; под ред. Е. С. Смагиной. — Москва : ИНФРА-М, 2021. — 483 с. — (Высшее образование: Бакалавриат). - ISBN 978-5-16-014384-2. - Текст : электронный. - URL: https://znanium.com/catalog/product/1165264.

8. Метрология, стандартизация и сертификация : учебное пособие / Е.Б. Герасимова, Б.И. Герасимов. — 2-е изд. — Москва : ФОРУМ : ИНФРА-М, 2022. — 224 с. — (Среднее профессиональное образование). - ISBN 978-5-00091-479-3. - Текст : электронный. - URL: https://znanium.com/catalog/product/1817037.

9. Метрология, стандартизация, сертификация : учебник / И.П. Кошевая, А.А. Канке. — Москва : ФОРУМ : ИНФРА-М, 2021. — 415 с. — (Среднее профессиональное образование). - ISBN 978-5-16-013572-4. - Текст : электронный. - URL: https://znanium.com/catalog/product/1141784.

10. Водоснабжение : учебник / М.А. Сомов, Л.А. Квитка. — Москва : ИНФРА-М, 2021. — 287 с. — (Среднее профессиональное образование). - ISBN 978-5-16-009068-9. - Текст : электронный. - URL: https://znanium.com/catalog/product/1248683.

11. Противопожарное водоснабжение. Насосно-рукавные системы : учебное пособие / В. П. Малый, В. Н. Масаев, О. В. Вдовин, Д. В. Муховиков. - Железногорск : ФГБОУ ВО Сибирская пожарно-спасательная академия ГПС МЧС России, 2019. - 191 с. - ISBN 978-5-906874-16-0. - Текст : электронный. - URL: https://znanium.com/catalog/product/1082145 (дата обращения: 09.06.2023). – Режим доступа: по подписке.

12. Правила технической эксплуатации электроустановок потребителей. — 2-е изд. — Москва : ИНФРА-М, 2023. — 436 с. - ISBN 978-5-16-017237-8. - Текст : электронный. - URL: https://znanium.com/catalog/product/1833418.

13. Расчет и проектирование ОУ и электроустановок промышленных механизмов : учебное пособие / В.П. Шеховцов. — 2-е изд. — Москва : ФОРУМ : ИНФРА-М, 2021. — 352 с. — (Среднее профессиональное образование). - ISBN 978-5-00091-652-0. - Текст : электронный. - URL: https://znanium.com/catalog/product/1224468.

14. Предупреждение и ликвидация чрезвычайных ситуаций : учебное пособие / И.И. Суторьма, В.В. Загор, В.И. Жукалов. — Минск : Новое знание ; Москва : ИНФРА-М, 2023. — 270 с. — (Высшее образование: Бакалавриат). - ISBN 978-5-16-006693-6. - Текст : электронный. - URL: https://znanium.com/catalog/product/1971875.

15. ГОСТ Р 12.3.047-2012 Национальный Стандарт Российской Федерации. Система стандартов безопасности труда. Пожарная безопасность технологических процессов. Общие требования. Методы контроля. Текст : электронный. - URL: https://docs.cntd.ru/document/1200103505

16. Современная автоматика в системах управления технологическими процессами : учебник / В.П. Ившин, М.Ю. Перухин. — 3-е изд., испр. и доп. — Москва : ИНФРА-М, 2023. — 407 с. : ил. + Доп. материалы [Электронный ресурс]. — (Высшее образование: Специалитет). — DOI 10.12737/1216659. - ISBN 978-5-16-016698-8. - Текст : электронный. - URL: https://znanium.com/catalog/product/1893654.

17. Теоретические основы и технология переработки пластических масс : учебник / В. Г. Бортников. — 3-е изд. — Москва : ИНФРА-М, 2020. — 480 с. + Доп. материалы [Электронный ресурс]. — (Высшее образование). - ISBN 978-5-16-009639-1. - Текст : электронный. - URL: https://znanium.com/catalog/product/1082747.

18. СП 156.13130.2014 Свод правил. Станции автомобильные заправочные. Требования пожарной безопасности. Текст : электронный. - URL: https://docs.cntd.ru/document/1200110842.

19. СП 155.13130.2014 Свод правил. Склады нефти и нефтепродуктов. Требования пожарной безопасности. Текст : электронный. - URL: https://docs.cntd.ru/document/1200108948.

20. Деревообработка: технологии и оборудование : учебное пособие / С.В. Фокин, О.Н. Шпортько. — 2-е изд., перераб. и доп. — Москва : ИНФРА-М, 2022. — 203 с. — (Среднее профессиональное образование). — DOI 10.12737/23909. - ISBN 978-5-16-012433-9. - Текст : электронный. - URL: https://znanium.com/catalog/product/1699764.

21. СП 105.13330.2012 Свод правил. Здания и помещения для хранения и переработки сельскохозяйственной продукции. Текст : электронный. - URL: https://docs.cntd.ru/document/1200095538.

22. Приказ МЧС России от 21.02.2013 № 116 «Об утверждении свода правил СП 7.13130 «Отопление, вентиляция и кондиционирование. Требования пожарной безопасности» Текст : электронный. - URL: https://docs.cntd.ru/document/1200098833.

23. Сооружения и оборудование для хранения сельскохозяйственной продукции : учебник / В.М. Зимняков, А.А. Курочкин, В.А. Милюткин [и др.] ; под ред. В.М. Зимнякова. — Москва : ИНФРА-М, 2021. — 202 с. + Доп. материалы [Электронный ресурс]. — (Высшее образование: Бакалавриат). — DOI 10.12737/textbook_59d71bf919ed60.44911677. - ISBN 978-5-16-013092-7. - Текст : электронный. - URL: https://znanium.com/catalog/product/1214861.

24. Направленное бурение нефтяных и газовых скважин : учебник / В.В. Нескоромных. — Москва : ИНФРА-М, 2022. — 347 с. + Доп. материалы [Электронный ресурс]. — (Высшее образование: Бакалавриат). — DOI 10.12737/textbook_5a1521453b20d7.29773613. - ISBN 978-5-16-016758-9. - Текст : электронный. - URL: https://znanium.com/catalog/product/1730502.

25. Оборудование термических цехов : учебник / В.В. Овчинников. — Москва : ФОРУМ : ИНФРА-М, 2021. — 368 с. — (Профессиональное образование). - ISBN 978-5-8199-0561-6. - Текст : электронный. - URL: https://znanium.com/catalog/product/1214042.

26. Топливо, смазочные материалы и технические жидкости : учебное пособие / А.Н. Карташевич, В.С. Товстыка, А.В. Гордеенко ; под ред. А.Н. Карташевича. — Москва : ИНФРА-М, 2022. — 421 с. : ил. — (Высшее образование: Бакалавриат). - ISBN 978-5-16-010298-6. - Текст : электронный. - URL: https://znanium.com/catalog/product/1839670.

27. Процессы и аппараты химических технологий. Основные процессы и оборудование производства пигментов, суспензий и паст в лакокрасочной промышленности : учеб. пособие /

Д.А. Макаренков, В.И. Назаров, В.И. Баринский; под ред. В.И. Назарова. — Москва : ИНФРА-М, 2019. — 211 с. — (Высшее образование: Бакалавриат).ISBN 978-5-16-011431-6. - Текст : электронный. - URL: https://znanium.com/catalog/product/1003399.

28. Установки пожарной сигнализации : учебно-справочное пособие / С. В. Собурь. - 10-е изд., перераб. - Москва : ПожКнига, 2022. - 272 с. - (Пожарная безопасность предприятия). - ISBN 978-5-98629-109-3. - Текст : электронный. - URL: https://znanium.com/catalog/product/1245383.

29. Установки пожаротушения автоматические : учебно-справочное пособие / С. В. Собурь. - 11-е изд., перераб. - Москва : ПожКнига, 2022. - 314 с. - (Пожарная безопасность предприятия). - ISBN 978-5-98629-107-9. - Текст : электронный. - URL: https://znanium.com/catalog/product/1245385.

30. Правовое обеспечение профессиональной деятельности : учебник / А.Г. Хабибулин, К.Р. Мурсалимов. — 2-е изд., перераб. и доп. — Москва : ФОРУМ : ИНФРА-М, 2023. — 364 с. — (Среднее профессиональное образование). - ISBN 978-5-8199-0874-7. - Текст : электронный. - URL: https://znanium.com/catalog/product/1865357.

31. Федеральный закон от 31.07.2020 № 248-ФЗ «О государственном контроле (надзоре) и муниципальном контроле в Российской Федерации» https://docs.cntd.ru/document/565415215

32. Федеральный закон № 69-ФЗ от 21.12.1994 «О пожарной безопасности»: [Электронный ресурс] – режим доступа: https://docs.cntd.ru/document/9028718

33. Федеральный Закон № 123-ФЗ от 22.07.2008 «Технический регламент о требованиях пожарной безопасности»: [Электронный ресурс] – режим доступа: https://docs.cntd.ru/document/902111644

34. Федеральный закон от 26.12.2008 № 294-ФЗ «О защите прав юридических лиц и индивидуальных предпринимателей при осуществлении государственного контроля (надзора) и муниципального контроля»: [Электронный ресурс] – режим доступа: https://docs.cntd.ru/document/902135756

35. Постановлением Правительства РФ от 16.09.2020 № 1479 «Об утверждении Правил противопожарного режима в Российской Федерации»: [Электронный ресурс] – режим доступа: https://docs.cntd.ru/document/565837297

36. Приказ Минтруда России от 11.12.2020 № 881н «Об утверждении Правил по охране труда в подразделениях пожарной охраны»: [Электронный ресурс] – режим доступа: https://docs.cntd.ru/document/573191712

Интернет ресурсы:

1. Министерство Российской Федерации по делам гражданской обороны, чрезвычайным ситуациям и ликвидации последствий стихийных бедствий: [Электронный ресурс] – режим доступа: http://www.mchs.gov.ru

2. Электронно-библиотечная система. [Электронный ресурс] – режим доступа: http://znanium.com/

3. КонсультантПлюс информационная справочная правовая система. [Электронный ресурс] – режим доступа: http://www.consultant.ru/

АТТЕСТАЦИОННЫЙ ЛИСТ ПО ПРОИЗВОДСТВЕННОЙ ПРАКТИКЕ
(ЗАДАНИЕ НА ПРАКТИКУ)

_____,
ФИО

обучающийся(аяся) на 3 курсе по специальности СПО
20.02.04 Пожарная безопасность
код _____
наименование

успешно прошел(ла) производственную практику по профессиональному модулю
ПМ.02. Выполнение работ по профилактике пожаров
наименование профессионального модуля

в объеме 144 часов с «____» _____ 20__ г. по «____» _____ 20__ г.. в

_____
_____
наименование организации

Виды и качество выполнения работ с целью оценки сформированности общих компетенций

Результаты (освоенные общие компетенции)	**Основные показатели оценки результата**	**Формы и методы контроля и оценки**
Выбирать способы решения задач профессиональной деятельности применительно к различным контекстам	Демонстрирует умение проводить адекватную оценку и самооценку эффективности и качества выполнения профессиональных задач; проводить проверку систем противопожарного водоснабжения; определять взрывопожарную опасность веществ и материалов, категории помещений по взрывопожарной опасности и пожароопасные зоны, огнестойкость строительных конструкций, степень огнестойкости зданий, классы функциональной пожарной опасности; применять нормативные требования по обеспеченности зданий и сооружений средствами защиты и системами безопасности; применять методику анализа взрывопожарной и пожарной опасности технологических процессов, помещений, зданий; использования основных задач, форм и методов противопожарной агитации и пропаганды; классифицировать взрывопожарную опасность веществ и материалов; категорировать помещения по взрывопожарной и пожароопасные опасности; Демонстрирует умение определять огнестойкость строительных конструкций и степень огнестойкости зданий, классы функциональной пожарной опасности;	Интерпретация результатов наблюдений за деятельностью обучающегося в процессе освоения образовательной программы
Использовать современные	Демонстрирует умение применять законодательство, регулирующее отношения в	

средства поиска, анализа и интерпретации информации, и информационные технологии для выполнения задач профессиональной деятельности	области борьбы с пожарами, стандарты, нормы и правила пожарной безопасности; применять нормативные требования по обеспеченности зданий и сооружений средствами защиты и системами безопасности; применять методику анализа взрывопожарной и пожарной опасности технологических процессов, помещений, зданий; в учитывании особенностей пожарной опасности, пожароопасные и другие опасные свойства веществ, материалов, конструкций и оборудования; основных задач, форм и методов противопожарной агитации и пропаганды;	
Планировать и реализовывать собственное профессиональное и личностное развитие, предпринимательскую деятельность в профессиональной сфере, использовать знания по финансовой грамотности в различных жизненных ситуациях	Демонстрирует умение определять актуальность нормативно-правовой документации в профессиональной деятельности; применять современную научную профессиональную терминологию; определять и выстраивать траектории профессионального развития и самообразования; проводить самоанализ и коррекцию результатов собственной работы; разрабатывать планы работы по противопожарной пропаганде, инструктажи и обучению правилам пожарной безопасности;	
Эффективно взаимодействовать и работать в коллективе и команде	Демонстрирует умение взаимодействовать с обучающимися, преподавателями и мастерами в ходе обучения, с руководителями учебной и производственной практик; обосновать анализ работы членов команды (подчиненных); проводить противопожарную пропаганду, инструктажи и обучение граждан, персонал объектов правилам пожарной безопасности;	
Осуществлять устную и письменную коммуникацию на государственном языке Российской Федерации с учетом особенностей социального и культурного контекста	Демонстрирует умение разрабатывать планы работы по противопожарной пропаганде, инструктажи и обучению правилам пожарной безопасности; в проведении противопожарной пропаганды, инструктажи и обучение граждан, персонал объектов правилам пожарной безопасности; проводить пропаганду противопожарных знаний среди населения путем организации и проведения встреч, бесед, распространения информационных материалов, принципы информационного обеспечения, противопожарной пропаганды и обучения населения в области пожарной безопасности;	
Проявлять гражданско-патриотическую	проявлять гражданско-патриотическую позицию;	

позицию, демонстрировать осознанное поведение на основе традиционных общечеловеческих ценностей, в том числе с учетом гармонизации межнациональных и межрелигиозных отношений, применять стандарты антикоррупционного поведения		
Содействовать сохранению окружающей среды, ресурсосбережению, применять знания об изменении климата, принципы бережливого производства, эффективно действовать в чрезвычайных ситуациях	Демонстрирует умение применять законодательство, регулирующее отношения в области борьбы с пожарами, стандарты, нормы и правила пожарной безопасности; применять нормативные требования по обеспеченности зданий и сооружений средствами защиты и системами безопасности; применять методику анализа взрывопожарной и пожарной опасности технологических процессов, помещений, зданий;	
Пользоваться профессиональной документацией на государственном и иностранном языках	Демонстрирует умение применять законодательство, регулирующее отношения в области борьбы с пожарами, стандарты, нормы и правила пожарной безопасности; определять взрывопожарную опасность веществ и материалов, категории помещений по взрывопожарной опасности и пожароопасные зоны, огнестойкость строительных конструкций, степень огнестойкости зданий, классы функциональной пожарной опасности; применять требования по проверке систем противопожарного водоснабжения; применять нормативные требования по обеспеченности зданий и сооружений средствами защиты и системами безопасности; применять методику анализа взрывопожарной и пожарной опасности технологических процессов, помещений, зданий;	

Виды и качество выполнения работ с целью оценки сформированности профессиональных компетенций

Коды и наименования	Виды и объем работ, выполненных	Качество

проверяемых компетенций или их сочетаний	обучающимся во время практики	выполнения работ (оценка)
ПК 2.1. Анализировать пожарную опасность объектов	Применяет законодательство, регулирующее отношения в области борьбы с пожарами, стандарты, нормы и правила пожарной безопасности при формировании контрольно-наблюдательного дела на объекте защиты; определять классификацию пожаров и опасные факторы пожаров. Применяет методику анализа взрывопожарной и пожарной опасности технологических процессов, помещений, зданий. Демонстрирует знание классификации взрывопожарной опасности веществ и материалов	
ПК 2.2. Организовывать противопожарный режим на объекте защиты	Применяет основы нормативного правового регулирования при категорировании помещения по взрывопожарной и пожарной опасности. Демонстрирует знание характеристик потенциально-опасных промышленных объектов, основных видов и систем контроля их состоянием, основ обеспечения безопасности технологических процессов; способов и видов эвакуации персонала промышленных объектов;	
ПК 2.3. Проводить противопожарную пропаганду	Демонстрирует умение организации пропаганды противопожарных знаний среди населения с применением различных форм и методов. Демонстрирует знания принципов информационного обеспечения противопожарной пропаганды и обучения населения в области пожарной безопасности; организации работы со средствами массовой информации, порядка публикации материалов в печати, выступления по районному (объектовому) радиовещанию, порядка взаимодействия с местными телеканалами, студиями кабельного телевидения	
ПК 2.4. Осуществлять контроль за соблюдением противопожарного режима на объекте защиты	Применяет требования законодательства и иных нормативно-правовых актов в области пожарной безопасности при проведении контрольных мероприятий по соблюдению противопожарного режима на объекте защиты.	

	Демонстрирует знания основ нормативного правового регулирования контрольных мероприятий по соблюдению противопожарного режима на объекте защиты; огнестойкости строительных конструкций; степени огнестойкости зданий; классов функциональной пожарной опасности; классификации пожаров и их опасных факторов	
ПК 2.5. Проводить инструктирование и организовывать обучение работников организаций и граждан мерам пожарной безопасности, мероприятиям по гражданской обороне и защите населения и территории от чрезвычайных ситуаций природного и техногенного характера	Демонстрирует умение разрабатывать инструкции о мерах пожарной безопасности и проводить все виды инструктажей о пожарной безопасности на основе нормативно-правовых актов, регулирующих организацию обучения работников предприятий и граждан мерам пожарной безопасности	
ПК 2.6. Осуществлять контроль за состоянием противопожарного водоснабжения в районе выезда подразделения	Демонстрирует умение в проведении проверки систем противопожарного водоснабжения; Демонстрирует умение в проведении расчета необходимого расхода воды на наружное и внутреннее противопожарное водоснабжение; Демонстрирует знание в применении требований по проверке систем противопожарного водоснабжения;	
Итоговая оценка *(выводится на основе оценок за каждый вид работы по пятибалльной шкале)*		

Студентом пройден инструктаж по технике безопасности и охране труда. Студент ознакомлен правилами распорядка и информационной безопасности.

Характеристика профессиональной деятельности студента во время производственной практики (*отношение к работе, личные качества и т.д.***)**

_____
_____
_____
_____
_____

Дата «___» _____20__г.

Подписи руководителей практики _____ /_____/

от образовательной организации
Подпись руководителя базы практики _____ /_____/

М.П.

Приложение III.3

к программе СПО 20.02.04. «Пожарная безопасность»

ПРОГРАММА ПРОИЗВОДСТВЕННОЙ ПРАКТИКИ

ПО ПРОФЕССИОНАЛЬНОМУ МОДУЛЮ

ПМ 03. ОРГАНИЗАЦИЯ ТУШЕНИЯ ПОЖАРОВ И ПРОВЕДЕНИЯ АВАРИЙНО-СПАСАТЕЛЬНЫХ РАБОТ

2023

РАЗРАБОТЧИКИ:

Место работы	Занимаемая должность	Инициалы, фамилия
ГБПОУ УКРТБ	Преподаватель	Демиденко С.В. Гумеров Д.М.

Содержание

Структура и содержание практики

Цели и задачи практики

Планируемые результаты освоения программы практики

Требования к оформлению отчета

Требования к соблюдению техники безопасности и пожарной безопасности

Перечень рекомендуемых учебных изданий, Интернет-ресурсов, дополнительной литературы

Аттестационный лист (задание на практику)

Структура и содержание практики

(3 курс, 6 семестр)

№ п/п	Наименование видов, разделов и тем практики	Количество часов
1	Организации и проведения разведки пожара, оценки создавшейся обстановки на пожарах и авариях	6
2	Осуществления выбора решающего направления действий по тушению пожара с использованием средств индивидуальной защиты органов дыхания и зрения в непригодной для дыхания среде.	6
3	**Осуществления выбора огнетушащих веществ, определения способов, приёмов и механизмов прекращения горения в зависимости от характера пожара и обстановки.**	6
4	**Организации и выполнения работ по расстановки сил и средств по боевым участкам и привлечению дополнительных сил.**	6
5	Осуществлять расчет вероятного развития пожара. Определять ранг пожара	6
6	Организовать управление силами и средствами на месте пожара через оперативный штаб.	6
Всего:		**36**

Структура и содержание практики

(4 курс, 7 семестр)

№ п/п	Наименование видов, разделов и тем практики	Количество часов
1	Организации и проведения разведки пожара, оценки создавшейся обстановки на пожарах и авариях	6
2	Осуществления выбора решающего направления действий по тушению пожара с использованием средств индивидуальной защиты органов дыхания и зрения в непригодной для дыхания среде.	6
3	Осуществления выбора огнетушащих веществ, определения способов, приёмов и механизмов прекращения горения в зависимости от характера пожара и обстановки.	6
4	Организации и выполнения работ по расстановки сил и средств по боевым участкам и привлечению дополнительных сил.	6
5	Осуществлять расчет вероятного развития пожара.	6
6	Определять ранг пожара.	6

7	Организации выполнения работ по приему-передаче техники и вооружения, служебной документации, проверке состояния помещений дежурного караула, оборудования и имущества в них, состояния территории подразделения личным составом дежурного караула при смене караулов.	6
8	Обеспечения соблюдения личным составом караула требований охраны труда при выполнении служебных обязанностей	6
9	Организация несения службы личным составом дежурного караула, в том числе лицами внутреннего наряда.	6
10	Обеспечения готовности дежурного караула к действиям по тушению пожаров.	6
11	Организации и проведения занятия и тренировки с личным составом дежурного караула.	6
12	Проведения тренировочных занятий по решению пожарно-тактических задач на различных объектах.	6
13	Оборудование, применяемое для ликвидации последствий ДТП. СИЗ, правила работы с оборудованием.	6
14	Базовые методы спасения из повреждённого автомобиля	6
15	Вскрытие конструкций (дверей, решеток, ворот) аварийно-спасательным инструментом.	6
16	Спасание пострадавших на пожаре и самоспасание с верхних этажей здания	6
17	Применение средств спасения на воде, при пожаре.	6
18	Разбор завалов с применением гидравлического аварийно-спасательного инструмента	6
19	Проведение сравнительного анализа на соответствие укомплектованности пожарно-техническим вооружением и спасательным оборудованием отсеков пожарной автоцистерны требованиям приказа МЧС России от 25.07.2006 № 425 «Нормы табельной положенности ПТВ и АСО для основных и специальных пожарных автомобилей». Обоснование размещения ПТВ и оборудования по отсекам пожарной надстройки с точки зрения досягаемости, удобства снятия и установки, эргономики. Выполнение основных обязанностей должностных лиц по эксплуатации и техническому обслуживанию пожарного оборудования и техники. Изучение учетных документов по эксплуатации и обслуживанию пожарного оборудования и техники.	6
20	Изучение технических возможностей и условий применения аварийно-спасательной техники и оборудования. Проведение расконсервации и подготовки к работе пожарной и аварийно-спасательной техники и оборудования. Проведение проверок и испытаний пожарного оборудования. Изучение правил хранения, расконсервирования и подготовки к работе пожарной, аварийно-спасательной техники.	6
21	Участие в организации ремонта пожарной техники и аварийно-спа-	6

	сательного оборудования. Оценка возможных неисправностей пожарной техники, оборудования, определение порядка их устранения и проведение несложного ремонта. Использование слесарного инструмента. Соблюдение правил техники безопасности при работе. Подготовка пожарных автомобилей к эксплуатации в летний и зимний периоды. Документы учёта эксплуатации автомобильных шин, аккумуляторных батарей и спидометрового оборудования в подразделениях ГПС.	
22	Изучение порядка проведения проверки дозирующей способности пеносмесителя в условиях пожарной части. Изучение порядка проведения испытаний пожарного насоса и заполнение документации о проведении технического обслуживания в условиях пожарной части.	6
23	Эксплуатация гидравлического оборудования. Проведение технического обслуживания и испытаний гидравлического оборудования.	6
24	Подготовка мотопомпы к работе, проведение ТО, обкатки, испытаний, консервация и расконсервация пожарной мотопомпы. Отработка приёмов тушения с помощью мотопомпы, используемые горюче-смазочные материалы, режимы и условия эксплуатации, проведение несложных ремонтных работ в условиях пожарной части и ТО после пожара.	6
Всего:		**144**

Цели и задачи практики

В результате прохождения практики обучающийся должен получить практический опыт в:

1. Организации, контроля и выполнения работ по оценке обстановки на месте тушения пожара в составе отделения;
2. Организации и выполнения работ по определению и привлечению дополнительных сил и средств;
3. Организации, контроля и выполнения работ по локализации и ликвидации пожара силами и средствами отделения;
4. Руководства оказанием первой помощи пострадавшим при пожаре
5. Организации и проведения разведки пожара, оценки создавшейся обстановки на пожарах и авариях с использованием средств индивидуальной защиты органов дыхания и зрения в непригодной для дыхания среде;
6. Осуществления выбора решающего направления действий по тушению пожара с использованием средств индивидуальной защиты органов дыхания и зрения в непригодной для дыхания среде;
7. Осуществления выбора огнетушащих веществ, определения способов, приёмов и механизмов прекращения горения в зависимости от характера пожара и обстановки на нём с использованием средств индивидуальной защиты органов дыхания и зрения в непригодной для дыхания среде;
8. Применения расчетов требуемых сил и средств для тушения пожаров с использованием средств индивидуальной защиты органов дыхания и зрения в непригодной для дыхания среде;
9. Определения приемов, способов тушения пожаров и проведения аварийно-спасательных работ на объектах различного назначения с использованием средств индивидуальной защиты органов дыхания и зрения в непригодной для дыхания среде;
10. Осуществления тушения пожара в сложных условиях с использованием средств индивидуальной защиты органов дыхания и зрения в непригодной для дыхания среде;
11. Организации и контроля выполнения работ по приему-передаче техники и вооружения, служебной документации, проверке состояния помещений дежурного караула, оборудования и имущества в них, состояния территории подразделения личным составом дежурного караула при смене караулов
12. Обеспечения соблюдения личным составом караула требований охраны труда при выполнении служебных обязанностей
13. Организация несения службы личным составом дежурного караула, в том числе лицами внутреннего наряда
14. Организация деятельности караула в период дежурства
15. Обеспечения готовности дежурного караула к действиям по тушению пожаров
16. Организации, контроля и выполнения работ по следованию дежурного караула к месту вызова
17. Организации и проведения занятия и тренировки с личным составом дежурного караула;
18. Выполнения и осуществления приёма нормативов по пожарно-строевой и физической подготовке;
19. Проведения тренировочных занятий по решению пожарно-тактических задач на различных объектах;
20. Определения необходимости применения роботизированных установок пожаротушения;
21. Управления роботизированными установками пожаротушения при проведении боевых действий по тушению пожара;

22. Осуществления подачи (пуска) огнетушащих веществ с помощью роботизированных установок пожаротушения;
23. Определения необходимости применения установок пожаротушения с гидроабразивной резкой;
24. Управления установками пожаротушения с гидроабразивной резкой при проведении боевых действий по тушению пожара;
25. Осуществления подачи (пуска) огнетушащих веществ с установок пожаротушения с гидроабразивной резкой;
26. Планирования и составления документов предварительного планирования боевых действий по тушению пожаров;
27. Анализа оперативно-тактической деятельности подразделений по тушению пожаров и проведению аварийно-спасательных работ;
28. Организации и осуществления предварительной и предполетной подготовки беспилотных авиационных систем вертолетного типа в производственных условиях;
29. Организации и осуществления эксплуатации беспилотных авиационных систем вертолетного типа с использованием дистанционно пилотируемых воздушных судов и автономных воздушных судов;
30. Обработки данных, полученных при использовании дистанционно пилотируемых воздушных судов вертолетного типа;
31. Приемки (передачи) и содержания в исправном состоянии мобильных средств пожаротушения;
32. Организации службы и подготовки личного состава, осуществляющего дежурство на мобильных средствах пожаротушения, в том числе на специальной пожарной технике, в подразделениях пожарной охраны;
33. Контроля проведения регламентного и профилактического обслуживания пожарной техники в установленные сроки;
34. Организации проведения ремонтных работ мобильных средств пожаротушения;
35. Организации технического обслуживания техники;
36. Ведения учетно-отчетной документации в рамках должностных обязанностей;
37. Организации, контроля и выполнения работ по оценке обстановки на месте тушения пожара в составе отделения;
38. Организации и выполнения работ по определению и привлечению дополнительных сил и средств;
39. Организации, контроля и выполнения работ по локализации и ликвидации пожара силами и средствами отделения;
40. Руководства личным составом при тушении пожаров с применением специальной пожарной техники
41. Восстановления боеготовности специальной пожарной техники и личного состава
42. Организации действий по обслуживанию и ремонту пожарного оборудования, средств индивидуальной защиты и спасения людей при пожаре

Планируемые результаты освоения программы практики

Формой отчетности обучающегося по практике является дневник с приложениями к нему в виде графических, аудио-, фото-, видео- и(или) других материалов, подтверждающих приобретение обучающимся практических профессиональных умений по основным видам профессиональ-

ной деятельности и направлена на формирование у обучающегося общих и профессиональных компетенций.

Контроль и оценка результатов освоения практики осуществляется преподавателем – руководителем практики.

Коды и наименования проверяемых компетенций или их сочетаний	Виды и объем работ, выполненных обучающимся во время практики
ПК 3.1. Руководить деятельностью отделения (караула) пожарной части (отдельного поста) при тушении пожаров и проведении аварийно-спасательных работ, связанных с тушением пожара	организовывать и контролировать проведение оценки состояния пострадавшего по основным наблюдаемым симптомам или путем опроса пострадавшего; работать с пожарно-техническим и спасательным вооружением и оборудованием; проводить оценку обстановки по внешним признакам на месте вызова; осуществлять расчет вероятного развития пожара; определять ранг пожара; руководить действиями по оказанию первой помощи пострадавшему в соответствии с универсальной схемой оказания первой помощи до оказания медицинской помощи на месте происшествия; рассчитывать необходимое количество сил и средств организовывать действия личного состава отделения по приведению в состояние готовности мобильных средств пожаротушения, пожарных спасательных устройств и снаряжения, сиз, огнетушащих веществ и специальных агрегатов; использовать средства связи и оповещения, приборы и технические средства для сбора и обработки оперативной информации; производить развертывание сил и средств, используемых для тушения пожара; выбирать решающее направление действий по тушению пожаров; указывать подчиненному личному составу водоисточник, направление и способы прокладки рукавных линий, место установки разветвления, количество и виды стволов, боевые позиции ствольщиков, места установки пожарных лестниц; выявлять опасные факторы пожара и принимать меры по защите личного состава от их воздействия принимать решение об использовании сиз ставить задачи перед участниками тушения пожара контролировать выполнение поставленных задач применять пожарную, аварийно-спасательную и инженерную технику и оборудование при тушении пожаров и проведении аварийно-спасательных работ организовывать мероприятия по обеспечению безопасности работ, защите личного состава от поражающих факторов выбирать пожарную, аварийно-спасательную и инженерную технику и оборудование в зависимости от ситуации при

	тушении пожаров и проведении аварийно-спасательных работ
ПК 3.2. Руководить деятельностью отделения (караула) пожарной части (отдельного поста) при тушении пожаров с использованием средств индивидуальной защиты органов дыхания и зрения в непригодной для дыхания среде	организовывать и проводить разведку пожара, оценивать создавшуюся обстановку на пожарах и авариях с использованием средств индивидуальной защиты органов дыхания и зрения в непригодной для дыхания среде; осуществлять выбор решающего направления действий по тушению пожара с использованием средств индивидуальной защиты органов дыхания и зрения в непригодной для дыхания среде; осуществлять выбор огнетушащих веществ, определять способы, приёмы и механизмы прекращения горения в зависимости от характера пожара и обстановки на нём с использованием средств индивидуальной защиты органов дыхания и зрения в непригодной для дыхания среде; применять расчеты требуемых сил и средств для тушения пожаров с использованием средств индивидуальной защиты органов дыхания и зрения в непригодной для дыхания среде; определять приемы, способы тушения пожаров и проведение аварийно-спасательных работ на объектах различного назначения с использованием средств индивидуальной защиты органов дыхания и зрения в непригодной для дыхания среде; осуществлять тушение пожара в сложных условиях с использованием средств индивидуальной защиты органов дыхания и зрения в непригодной для дыхания среде
ПК 3.3. Организовывать деятельность дежурного караула (смены) пожарной части (отдельного поста) во время несения суточного дежурства в расположении части	контролировать несение службы личным составом караула; планировать и осуществлять мероприятия, вести документацию согласно специализации караула; организовывать и контролировать выполнение личным составом караула работ по проверке работоспособности мобильных средств пожаротушения, пожарных спасательных устройств и снаряжения, сиз, огнетушащих веществ и специальных агрегатов, приспособлений и средств оказания первой помощи пострадавшим осуществлять контроль за действиями личного состава по приемке и передаче закрепленных мобильных средств пожаротушения, пожарных спасательных устройств и снаряжения, сиз, огнетушащих веществ и специальных агрегатов, приспособлений и средств оказания первой помощи пострадавшим контролировать выполнение личным составом караула требований охраны труда, пожарной безопасности и санитарно-гигиенических норм вести учетную документацию по обслуживанию техники и пожарно-технического вооружения караула обеспечивать постоянную готовность к ведению действий по тушению пожаров в период дежурства организовывать и контролировать проверку наружного противопожарного водоснабжения контролировать выполнение должностных обязанностей личным составом дежурного караула обеспечивать выполнение мероприятий, предусмотренных

	распорядком дня контролировать сбор данных о наличии людей в ночное время в детских, медицинских организациях и на охраняемых объектах
ПК 3.4. Организовывать действия дежурного караула (смены) по сбору, выезду и следованию к месту пожара (вызова)	контролировать содержание боевой одежды, СИЗОД личного состава дежурного караула в исправном состоянии контролировать выполнение личным составом дежурного караула норматива "сбор и выезд по тревоге" контролировать выполнение личным составом дежурного караула требований области охраны труда при сборе, посадке в автомобиль и выезде к месту вызова обеспечивать соблюдение дисциплины личным составом дежурного караула при сборе, посадке в автомобиль и выезде к месту вызова обеспечивать эффективное размещение личного состава дежурного караула на технике в соответствии с табелем боевого расчета контролировать поддержание техники и вооружения в готовности к проведению боевых действий по тушению пожара контролировать выполнение личным составом дежурного караула правил ношения установленной формы одежды выезжать во главе дежурного караула для проведения боевых действий по тушению пожаров контролировать выбор оптимального пути следования к месту пожара контролировать действия личного состава караула при следовании к месту пожара с учетом обеспечения безопасности движения поддерживать связь со старшим должностным лицом гарнизона, докладывать ему об изменении обстановки определять степень опасности в зоне тушения пожара и информировать о ней командира отделения отдавать командиру отделения распоряжения и требовать их исполнения вести радиосвязь с диспетчером пожарной части по сбору оперативной информации об объекте пожара информировать командира отделения об особенностях объекта пожара, указанных в документах предварительного планирования боевых действий на пожаре
ПК 3.5. Организовывать боевую подготовку личного состава отделения дежурного караула (смены)	организовывать и проводить с личным составом занятия по физической подготовке; организовывать выполнение личным составом отделения нормативов по пожарно-строевой подготовке; проводить тренировочные занятия по решению пожарно-тактических задач на различные объекты; выполнять постановку боевых задач; организовывать отработку боевых действий по тушению пожаров и ликвидации чрезвычайной ситуации в составе отделения; обучать личный состав отделения приемам и способам действий с пожарной и аварийно-спасательной техникой, вооружением и оборудованием;

	вырабатывать у личного состава отделения навыки слаженной работы и умелого применения пожарной, аварийно-спасательной техники, вооружения и оборудования при проведении боевых действий по тушению пожаров и ликвидации чрезвычайных ситуаций; организовывать содержание СИЗОД, закрепленных за личным составом отделения, в исправном состоянии
ПК 3.6. Организовывать действия по тушению пожаров с применением автоматизированных (роботизированных) и перспективных установок пожаротушения	определять необходимость применения роботизированных установок пожаротушения; управлять роботизированными установками пожаротушения при проведении боевых действий по тушению пожара; осуществлять подачу (пуск) огнетушащих веществ с помощью роботизированных установок пожаротушения; определять необходимость применения установок пожаротушения с гидроабразивной резкой; управлять установками пожаротушения с гидроабразивной резкой при проведении боевых действий по тушению пожара; осуществлять подачу (пуск) огнетушащих веществ с установок пожаротушения с гидроабразивной резкой
ПК 3.7. Анализировать действия подразделений пожарной охраны по тушению пожаров, проведению аварийно-спасательных работ, связанных с тушением пожаров, и планировать действия пожарных подразделений	планировать и составлять документы предварительного планирования боевых действий по тушению пожаров; анализировать оперативно-тактическую деятельность подразделений по тушению пожаров и проведению аварийно-спасательных работ; обрабатывать данные, полученные при использовании дистанционно пилотируемых воздушных судов вертолетного типа
ПК 3.8. Выполнять работы по приемке (передаче) и содержанию в состоянии постоянной готовности к тушению пожара и проведению поисково-спасательных работ мобильных средств пожаротушения, средств связи, средств индивидуальной защиты и спасения, огнетушащих веществ и специальных агрегатов, аварийно-спасательной техники	осуществлять выполнение работ по приемке (передаче) и содержанию в исправном состоянии мобильных средств пожаротушения; оценивать состояние работоспособности и комплектность мобильных средств пожаротушения; контролировать техническое состояние мобильных средств пожаротушения, агрегатов, оборудования и инструмента
ПК 3.9. Организовывать службу и подготовку личного состава, осуществляющего дежурство на мобильных средствах пожаротушения, в том числе на специальной пожарной технике, в подразделениях пожарной охраны	вести документацию учета занятий; организовывать и проводить занятия и тренировки с личным составом, осуществляющим дежурство на мобильных средствах пожаротушения, в том числе на специальной пожарной технике, в подразделениях пожарной охраны выполнять планы занятий, тренировок, комплексных учений
ПК 3.10. Обеспечивать работоспособность и организовывать подготовку к эксплуатации мобильных средств по-	организовывать и проводить техническое обслуживание и периодическое освидетельствование мобильных средств пожаротушения, в том числе специальной пожарной техники; организовывать консервацию и хранение технических и авто-

жаротушения	транспортных средств; рассчитывать потребность в расходных материалах в зависимости от объемов и условий эксплуатации мобильных средств пожаротушения, в том числе специальной пожарной техники; организовывать учет расхода горюче-смазочных и расходных материалов
ПК 3.11. Организовывать тушение пожаров с применением мобильных средств пожаротушения, в том числе специальных пожарных автомобилей	обеспечивать безопасность личного состава при сборе и выезде; поддерживать групповое взаимодействие и работать в команде; анализировать информацию об угрозах природного и техногенного характера; организовывать мероприятия по обеспечению безопасности работ, защите личного состава от поражающих факторов осуществлять заправку специальной пожарной техники горюче-смазочными материалами, а также огнетушащими веществами; организовывать замену неисправного пожарного оборудования, СИЗ пожарных и средств самоспасания пожарных, пожарного инструмента, средств спасения людей, средств связи, обмундирования (боевой одежды, форменной одежды) управлять работой пожарных насосов с подачей огнетушащих веществ; проводить подачу огнетушащих веществ для тушения пожаров от пожарных автомобилей
ПК 3.12. Организовывать действия по обслуживанию и ремонту пожарного оборудования, средств индивидуальной защиты и спасения людей при пожаре	организации мероприятий по обслуживанию и ремонту пожарного оборудования, средств индивидуальной защиты и спасения людей при пожаре использования слесарного и электротехнического инструмента
ОК 01. Выбирать способы решения задач профессиональной деятельности применительно к различным контекстам	обосновывает постановку цели, выбора и применения методов и способов решения профессиональных задач; проводит адекватную оценку и самооценку эффективности и качества выполнения профессиональных задач
ОК 02. Осуществлять поиск, анализ и интерпретацию информации, необходимой для выполнения задач профессиональной деятельности	использует различные источники, включая электронные ресурсы, медиа ресурсы, Интернет-ресурсы, периодические издания по профессии для решения профессиональных задач
ОК 04. Работать в коллективе и команде, эффективно взаимодействовать с коллегами, руководством, клиентами	взаимодействует с обучающимися, преподавателями и мастерами в ходе обучения, с руководителями учебной и производственной практик; обосновывает анализ работы членов команды (подчиненных)
ОК 05. Осуществлять устную и письменную коммуникацию на государственном языке Российской Федерации с учетом особенностей социального и культурного	умеет грамотно излагать свои мысли и оформлять документы по профессиональной тематике на государственном языке, проявлять толерантность в рабочем коллективе; знает особенности социального и культурного контекста; правила оформления документов и построения устных сообщений

контекста	
ОК 06. Проявлять гражданско-патриотическую позицию, демонстрировать осознанное поведение на основе традиционных общечеловеческих ценностей, применять стандарты антикоррупционного поведения	понимает значимость гражданско-патриотической позиции, значимость традиционных общечеловеческих ценностей; демонстрирует свою гражданско-патриотическую позицию, осознанное поведение на основе традиционных общечеловеческих ценностей; применяет стандарты антикоррупционного поведения.
ОК 07. Содействовать сохранению окружающей среды, ресурсосбережению, эффективно действовать в чрезвычайных ситуациях	демонстрирует знания алгоритма действий в чрезвычайных ситуациях; демонстрирует знания правил экологической безопасности при ведении профессиональной деятельности; понимает значимость необходимости сохранения окружающей среды, ресурсосбережения
ОК 09. Пользоваться профессиональной документацией на государственном и иностранных языках	понимает общий смысл четко произнесенных высказываний на известные темы (профессиональные и бытовые), понимает тексты на базовые профессиональные темы; участвует в диалогах на знакомые общие и профессиональные темы; строит простые высказывания о себе и о своей профессиональной деятельности на иностранных языках

Требования к оформлению отчета

По завершению прохождения практики обучающийся должен сформировать и представить руководителю практики от колледжа отчет, содержащий:

1.Титульный лист

2.Договор с предприятием о прохождении практики (в случае прохождения студентом практики в индивидуальном порядке)

3.Аттестационный лист, в котором представлены задания на практику в виде видов и объемов работ и который представляет собой дневник практики.

4.Отчет, содержащий подробное описание выполнения видов и объемов работ обучающимся во время прохождения практики.

5.Приложения в виде графических, аудио-, фото-, видео- и(или) других материалов (презентации, сайты), подтверждающих приобретение обучающимся практических профессиональных умений по основным видам профессиональной деятельности и формирование у обучающегося общих и профессиональных компетенций.

Отчет по объему должен занимать не менее 10-15 страниц формата А4 и содержать иллюстрации (экранные формы), демонстрирующие все виды выполняемых работ согласно тематическому плану программы практики.

1. Требования к шрифту:

- заголовки выполняются 14 шрифтом (жирным);
- основной текст выполняется 12 или 14 шрифтом (обычным);
- наименования разделов выполняются по центру.

Отчет по практике должен быть представлен руководителю практики от колледжа не позднее 3-х дней после ее завершения на бумажном (подшитом в папку) и электронном (диске) носителях.

Требования к соблюдению техники безопасности и пожарной безопасности

В рамках прохождения учебной практики (в первый день) в учебных, учебно-производственных мастерских, лабораториях, учебно-опытных хозяйствах, учебных полигонах, учебных базах практики и иных структурных подразделениях образовательной организации обучающиеся проходят инструктаж по технике безопасности и пожарной безопасности, о чем в соответствующем журнале свидетельствуют подписи инструктирующего и инструктируемого.

В рамках прохождения производственной практики (в первый день) в организациях – базах практики обучающиеся проходят инструктаж по технике безопасности и пожарной безопасности, о чем в соответствующем журнале свидетельствуют подписи инструктирующего и инструктируемого.

Требования безопасности во время работы

1. Преподаватель (руководитель практики) должен контролировать обстановку во время занятий и обеспечить безопасное проведение процесса практики.
2. Во время практики в помещении (кабинете) должна выполняться только та работа, которая предусмотрена программой практики.
3. Все виды дополнительных занятий могут проводиться только с ведома руководителя или соответствующего должностного лица образовательного учреждения.
4. При проведении демонстрационных работ, лабораторных и практических занятий в помощь преподавателю (руководителю практики) должен быть назначен помощник (лаборант, ассистент, инженер). Функции помощника запрещается выполнять обучающемуся.
5. Преподавателю (руководителю практики) запрещается выполнять любые виды ремонтно-восстановительных работ на рабочем месте обучающегося или в помещении во время практики. Ремонт должен выполнять специально подготовленный персонал учреждения (электромонтер, слесарь, электромеханик и др.).
6. При проведении практики, во время которой возможно общее или местное загрязнение кожи обучающегося, преподаватель (руководитель практики) должен особенно тщательно соблюдать гигиену труда.
7. Если преподаватель (руководитель практики) или обучающийся во время занятий внезапно почувствовал себя нездоровым, преподавателем (руководителем практики) должны быть приняты экстренные меры:

1. при нарушении здоровья обучающегося (головокружение, обморок, кровотечение из носа и др.) преподаватель (руководитель практики) должен оказать ему необходимую первую доврачебную помощь, вызвать медработника или проводить заболевшего в медпункт образовательного учреждения (лечебное учреждение);

1. при внезапном ухудшении здоровья преподавателя (руководителя практики) поставить в известность через одного из обучающегося руководителя учреждения (или его представителя) о случившемся. Дальнейшие действия представителя администрации сводятся к оказанию помощи заболевшему преподавателю (руководителю практики) и руководству группой обучающихся в течение времени практики.

8. Преподаватель (руководитель практики) должен применять меры дисциплинарного воздействия на обучающихся, которые сознательно нарушают правила безопасного поведения во время проведения практики.
9. Преподаватель (руководитель практики) должен доводить до сведения руководителя учреждения о всех недостатках в обеспечении охраны труда преподавателей и обучающихся, снижающих жизнедеятельность и работоспособность организма человека (заниженность освещенности, несоответствие пускорегулирующей аппаратуры люминесцентных ламп, травмоопасность и др.)

Основные требования пожарной безопасности

Обучающийся должен выполнять правила по пожарной безопасности, а в случае возникновения пожара должен выполнять основные требования противопожарного режима:

- знать, где находятся первичные средства пожаротушения, а также какие подручные средства можно применять при тушении пожара;
- при работе с огнеопасными материалами соблюдать противопожарные требования и иметь вблизи необходимые средства для тушения пожара (огнетушители, песок, воду и др.);
- уходя последним из рабочего помещения, необходимо выключить электросеть, за исключением дежурного освещения.

Обо всех замеченных нарушениях пожарной безопасности сообщать руководителю практики, администрации организации, учреждения.

При возникновении пожара немедленно приступить к его тушению имеющимися средствами, сообщить по телефону 01 и администрации предприятия (порядок действий определить самому в зависимости от степени угрозы).

В расположении образовательного учреждения запрещается:

- загромождать и закрывать проезды и проходы к пожарному инвентарю оборудованию и пожарному крану;
- бросать на пол и оставлять неубранными в рабочих помещениях бумагу, промасленные тряпки и др.;
- обвешивать электролампы бумагой и тканью, вешать на электровыключатели и электропровода одежду, крюки, приспособления и др., забивать металлические гвозди между электропроводами, подключать к электросети непредусмотренные нагрузки, заменять перегоревшие предохранители кусками проволоки — «жучками»;
- использовать на складах, учебных и вспомогательных помещениях для приготовления пищи и обогрева электроплитки, электрочайники, керосинки;
- чистить рабочую одежду бензином, растворителем или другими ЛВЖ

Перечень рекомендуемых учебных изданий, Интернет-ресурсов, дополнительной литературы

Основные печатные издания

1. Бектобеков, Г.В. Пожарная безопасность: учебное пособие для спо / Г.В. Бектобеков. — 2-е изд., стер. — Санкт-Петербург: Лань, 2021. — 88 с. — ISBN 978-5-8114-7106-5;

2. Теребнёв В.В. Основы организации и управления силами и средствами на пожаре: Учебник / В.В.Теребнев - Москва: КУРС, 2021 - 256 с. - ISBN:978-5-907064-72-0;

3. Теребнёв В.В. Тактика тушения пожаров. Часть 1. Основы тушения пожаров: Учебное пособие. – Москва: КУРС, 2019. –256 с. – ISBN 978-5-906818-53-9

4. Теребнев В.В., Грачев В.А., Андреев Д.В., Коршунов И.В. – Организация газодымозащитной службы: учебник – Москва: Курс, 2020 – 296 с. – ISBN 978-5-906818-81-2

Основные электронные изданич

1. Бектобеков, Г.В. Пожарная безопасность: учебное пособие для СПО / Г.В. Бектобеков. — 2-е изд., стер. — Санкт-Петербург: Лань, 2021. — 88 с. — ISBN 978-5-8114-7106-5. — Текст: электронный // Лань: электронно-библиотечная система. — URL: https://e.lanbook.com/book/155671 (дата обращения: 25.01.2022). — Режим доступа: для авториз. пользователей.

Дополнительные источники

1. Федеральный закон Российской Федерации от 21.12.1994 г. № 69-ФЗ (последняя редакция) «О пожарной безопасности» [Электронный источник] http://www.consultant.ru/document/cons_doc_LAW_5438/ (дата обращения 30.03.2022).
2. Федеральный закон Российской Федерации от 21.12 1994 г. № 68-ФЗ (ред. от 28.12.2021) «О защите населения и территорий от чрезвычайных ситуаций природного и техногенного характера в Российской Федерации» [Электронный источник] https://www.economy.gov.ru/material/dokumenty/federalnyy_zakon_rossiyskoy_federacii_ot_21_dekabrya_1994_g_68_fz.html. (дата обращения 23.03.2022).
3. Федеральный закон Российской Федерации от 22.07.2008 г. (последняя редакция) №123-ФЗ «Технический регламент о требованиях пожарной безопасности» [Электронный источник] http://www.consultant.ru/document/cons_doc_LAW_78699/ (дата обращения 12.04.2022 г.).
4. Федеральный закон Российской Федерации от 23 мая 2016 г. №141-ФЗ (последняя редакция) «О службе в федеральной противопожарной службе Государственной противопожарной службы и внесении изменений в отдельные законодательные акты Российской Федерации» [Электронный источник] http://www.consultant.ru/document/cons_doc_LAW_198195/ (дата обращения 12.04.2022 г.).

5. Приказ МЧС России от 16 октября 2017 г. № 444 "Об утверждении Боевого устава подразделений пожарной охраны, определяющего порядок организации тушения пожаров и проведения аварийно-спасательных работ".

6. Приказ МЧС России от 20.10.2017 N 452 (ред. от 28.02.2020). Об утверждении Устава подразделений пожарной охраны (Зарегистрировано в Минюсте России 22.03.2018 N 50452)

7. Приказ Министерства труда и социальной защиты РФ от 11 декабря 2020 г. N 881н "Об утверждении Правил по охране труда в подразделениях пожарной охраны"

8. Приказ МЧС России от 26 октября 2017 г. N 472 "Об утверждении Порядка подготовки личного состава пожарной охраны"

АТТЕСТАЦИОННЫЙ ЛИСТ ПО ПРОИЗВОДСТВЕННОЙ ПРАКТИКЕ

(ЗАДАНИЕ НА ПРАКТИКУ)

_____,

ФИО

обучающийся(аяся) на 3 курсе по специальности СПО
20.02.04 Пожарная безопасность
код _____

наименование

успешно прошел(ла) производственную практику по профессиональному модулю
ПМ.03. Организация тушения пожаров и проведения аварийно-спасательных работ

наименование профессионального модуля

в объеме 36 часов с «____» _____ 20__ г. по «____» _____ 20__ г.. в

_____
_____

наименование организации

Виды и качество выполнения работ с целью оценки сформированности общих компетенций

Результаты **(освоенные общие компетенции)**	**Основные показатели оценки результата**	**Формы и методы контроля и оценки**
Выбирать способы решения задач профессиональной деятельности применительно к различным контекстам	обосновывает постановку цели, выбора и применения методов и способов решения профессиональных задач; проводит адекватную оценку и самооценку эффективности и качества выполнения профессиональных задач	Интерпретация результатов наблюдений за деятельностью обучающегося в процессе освоения образовательной программы

Осуществлять поиск, анализ и интерпретацию информации, необходимой для выполнения задач профессиональной деятельности	использует различные источники, включая электронные ресурсы, медиа ресурсы, Интернет-ресурсы, периодические издания по профессии для решения профессиональных задач	
Работать в коллективе и команде, эффективно взаимодействовать с коллегами, руководством, клиентами	взаимодействует с обучающимися, преподавателями и мастерами в ходе обучения, с руководителями учебной и производственной практик; обосновывает анализ работы членов команды (подчиненных)	
Осуществлять устную и письменную коммуникацию на государственном языке Российской Федерации с учетом особенностей социального и культурного контекста	умеет грамотно излагать свои мысли и оформлять документы по профессиональной тематике на государственном языке, проявлять толерантность в рабочем коллективе; знает особенности социального и культурного контекста; правила оформления документов и построения устных сообщений	
Проявлять гражданско-патриотическую позицию, демонстрировать осознанное поведение на основе традиционных общечеловеческих ценностей, применять стандарты антикоррупционного поведения	понимает значимость гражданско-патриотической позиции, значимость традиционных общечеловеческих ценностей; демонстрирует свою гражданско-патриотическую позицию, осознанное поведение на основе традиционных общечеловеческих ценностей; применяет стандарты антикоррупционного поведения.	
Содействовать сохранению окружающей среды, ресурсосбережению, эффективно действовать в чрезвычайных ситуациях	демонстрирует знания алгоритма действий в чрезвычайных ситуациях; демонстрирует знания правил экологической безопасности при ведении профессиональной деятельности; понимает значимость необходимости сохранения окружающей среды, ресурсосбережения	
Пользоваться профессиональной документацией на государствен-	понимает общий смысл четко произнесенных высказываний на известные темы	

ном и иностранных языках	(профессиональные и бытовые), понимает тексты на базовые профессиональные темы; участвует в диалогах на знакомые общие и профессиональные темы; строит простые высказывания о себе и о своей профессиональной деятельности на иностранных языках	

Виды и качество выполнения работ с целью оценки сформированности профессиональных компетенций

Коды и наименования проверяемых компетенций или их сочетаний	Виды и объем работ, выполненных обучающимся во время практики	Качество выполнения работ (оценка)
ПК 3.2. Руководить деятельностью отделения (караула) пожарной части (отдельного поста) при тушении пожаров с использованием средств индивидуальной защиты органов дыхания и зрения в непригодной для дыхания среде	Организовывать и проводить разведку пожара, оценивать обстановку на пожарах и авариях с использованием средств индивидуальной защиты органов дыхания и зрения в непригодной для дыхания среде; Осуществлять выбор решающего направления действий по тушению пожара с использованием средств индивидуальной защиты органов дыхания и зрения в непригодной для дыхания среде; Осуществлять выбор огнетушащих веществ, определять способы, приёмы и механизмы прекращения горения в зависимости от характера пожара и обстановки на нём с использованием средств индивидуальной защиты органов дыхания и зрения в непригодной для дыхания среде; Применять расчеты требуемых сил и средств для тушения пожаров с использованием средств индивидуальной защиты органов дыхания и зрения в непригодной для дыхания среде; Определять приемы, способы тушения пожаров и проведение аварийно-спасательных работ на объектах различного назначения с использованием средств индивидуальной защиты органов дыхания и зрения в непригодной для дыхания среде;	

	Осуществлять тушение пожара в сложных условиях с использованием средств индивидуальной защиты органов дыхания и зрения в непригодной для дыхания среде	
Итоговая оценка *(выводится на основе оценок за каждый вид работы по пятибалльной шкале)*		

Студентом пройден инструктаж по технике безопасности и охране труда. Студент ознакомлен правилами распорядка и информационной безопасности.

Характеристика профессиональной деятельности студента во время производственной практики (*отношение к работе, личные качества и т.д.***)**

_____
_____
_____
_____
_____

Дата «___»_____20__г.

Подписи руководителей практики _____ /_____/

от образовательной организации

Подпись руководителя базы практики _____ /_____/

М.П.

АТТЕСТАЦИОННЫЙ ЛИСТ ПО ПРОИЗВОДСТВЕННОЙ ПРАКТИКЕ

(ЗАДАНИЕ НА ПРАКТИКУ)

_____,

ФИО

обучающийся(аяся) на 4 курсе по специальности СПО
20.02.04 Пожарная безопасность
код

наименование

успешно прошел(ла) производственную практику по профессиональному модулю
ПМ.03. Организация тушения пожаров и проведения аварийно-спасательных работ

наименование профессионального модуля

в объеме 144 часов с «____» _____ 20__ г. по «____» _____ 20__ г.. в

наименование организации

Виды и качество выполнения работ с целью оценки сформированности общих компетенций

Результаты **(освоенные общие компетенции)**	**Основные показатели оценки результата**	**Формы и методы контроля и оценки**
Выбирать способы решения задач профессиональной деятельности применительно к различным контекстам	обосновывает постановку цели, выбора и применения методов и способов решения профессиональных задач; проводит адекватную оценку и самооценку эффективности и качества выполнения профессиональных задач	Интерпретация результатов наблюдений за деятельностью обучающегося в процессе освоения образовательной программы
Осуществлять поиск, анализ и интерпретацию информации, необходимой для выполнения задач профессиональной деятельности	использует различные источники, включая электронные ресурсы, медиа ресурсы, Интернет-ресурсы, периодические издания по профессии для решения профессиональных задач	
Работать в коллективе и команде, эффективно взаимодействовать с коллегами, руководством, клиентами	взаимодействует с обучающимися, преподавателями и мастерами в ходе обучения, с руководителями учебной и производственной практик;	

	обосновывает анализ работы членов команды (подчиненных)	
Осуществлять устную и письменную коммуникацию на государственном языке Российской Федерации с учетом особенностей социального и культурного контекста	умеет грамотно излагать свои мысли и оформлять документы по профессиональной тематике на государственном языке, проявлять толерантность в рабочем коллективе; знает особенности социального и культурного контекста; правила оформления документов и построения устных сообщений	
Проявлять гражданско-патриотическую позицию, демонстрировать осознанное поведение на основе традиционных общечеловеческих ценностей, применять стандарты антикоррупционного поведения	понимает значимость гражданско-патриотической позиции, значимость традиционных общечеловеческих ценностей; демонстрирует свою гражданско-патриотическую позицию, осознанное поведение на основе традиционных общечеловеческих ценностей; применяет стандарты антикоррупционного поведения.	
Содействовать сохранению окружающей среды, ресурсосбережению, эффективно действовать в чрезвычайных ситуациях	демонстрирует знания алгоритма действий в чрезвычайных ситуациях; демонстрирует знания правил экологической безопасности при ведении профессиональной деятельности; понимает значимость необходимости сохранения окружающей среды, ресурсосбережения	
Пользоваться профессиональной документацией на государственном и иностранных языках	понимает общий смысл четко произнесенных высказываний на известные темы (профессиональные и бытовые), понимает тексты на базовые профессиональные темы; участвует в диалогах на знакомые общие и профессиональные темы; строит простые высказывания о себе и о своей профессиональной деятельности на иностранных языках	

Виды и качество выполнения работ с целью оценки сформированности профессиональных компетенций

Коды и наименования проверяемых компетенций или их сочетаний	Виды и объем работ, выполненных обучающимся во время практики	Качество выполнения работ (оценка)
ПК 3.1. Руководить деятельностью отделения (караула) пожарной части (отдельного поста) при тушении пожаров и проведении аварийно-спасательных работ, связанных с тушением пожара	Проводить оценку обстановки по внешним признакам на месте вызова; Осуществлять расчет вероятного развития пожара; Определять ранг пожара; Использовать средства связи и оповещения, приборы и технические средства для сбора и обработки оперативной информации; Выбирать решающее направление действий по тушению пожаров; Умение отдавать распоряжения личному составу; Выевлять опасные факторы пожара и принимать меры по защите личного состава от их воздействия, принимать решение об использовании СиЗ; Ставить задачи перед участниками тушения пожара, контролировать выполнение поставленных задач;	
ПК 3.3. Организовывать деятельность дежурного караула (смены) пожарной части (отдельного поста) во время несения суточного дежурства в расположении части	Контролировать несение службы личным составом караула; Планировать и осуществлять мероприятия, вести документацию согласно специализации караула; Осуществлять контроль за действиями личного состава по приемке и передаче закрепленных мобильных средств пожаротушения, пожарных спасательных устройств и снаряжения, сиз, огнетушащих веществ и специальных агрегатов, при-	

	способлений и средств; Контролировать выполнение личным составом караула требований охраны труда, пожарной безопасности и санитарно-гигиенических норм вести учетную документацию по обслуживанию техники и пожарно-технического вооружения караула; Обеспечивать постоянную готовность к ведению действий по тушению пожаров в период дежурства; Обеспечивать выполнение мероприятий, предусмотренных распорядком дня контролировать сбор данных о наличии людей в ночное время в детских, медицинских организациях и на охраняемых объектах.	
ПК 3.4. Организовывать действия дежурного караула (смены) по сбору, выезду и следованию к месту пожара (вызова)	Контролировать содержание боевой одежды, СИЗОД личного состава дежурного караула в исправном состоянии; Контролировать выполнение личным составом дежурного караула норматива "сбор и выезд по тревоге" Контролировать выполнение личным составом дежурного караула требований области охраны труда при сборе, посадке в автомобиль и выезде к месту вызова; Обеспечивать соблюдение дисциплины личным составом дежурного караула при сборе, посадке в автомобиль и выезде к месту вызова; Обеспечивать эффективное размещение личного состава дежурного караула в соответствии с табелем боевого расчета; контролировать поддержание техники и Выезжать во главе дежурного караула для проведения боевых действий по тушению пожаров;	

	Контролировать выбор оптимального пути следования к месту пожара; Поддерживать связь со старшим должностным лицом, докладывать ему об изменении обстановки; Вести радиосвязь с диспетчером пожарной части по сбору оперативной информации об объекте пожара.	
ПК 3.5. Организовывать боевую подготовку личного состава отделения дежурного караула (смены)	Организовывать и проводить с личным составом занятия по физической подготовке; Организовывать выполнение личным составом отделения нормативов по пожарно-строевой подготовке; Проводить тренировочные занятия по решению пожарно-тактических задач на различные объекты;	
ПК 3.6. Организовывать действия по тушению пожаров с применением автоматизированных (роботизированных) и перспективных установок пожаротушения	Определять необходимость применения роботизированных установок пожаротушения; управлять роботизированными установками пожаротушения при проведении боевых действий по тушению пожара;	
ПК 3.7. Анализировать действия подразделений пожарной охраны по тушению пожаров, проведению аварийно-спасательных работ, связанных с тушением пожаров, и планировать действия пожарных подразделений	Планировать и составлять документы предварительного планирования боевых действий по тушению пожаров; Анализировать оперативно-тактическую деятельность подразделений по тушению пожаров и проведению аварийно-спасательных работ;	
ПК 3.8. Выполнять работы по приемке (передаче) и содержанию в состоянии постоянной готовности к тушению пожара и проведению поисково-спасательных работ мобильных средств пожаротушения, средств связи, средств индивиду-	Осуществлять выполнение работ по приемке (передаче) и содержанию в исправном состоянии мобильных средств пожаротушения; Оценивать состояние работоспособности и комплектность мобильных средств пожаротушения;	

альной защиты и спасения, огнетушащих веществ и специальных агрегатов, аварийно-спасательной техники	Контролировать техническое состояние мобильных средств пожаротушения, агрегатов, оборудования и инструмента.	
ПК 3.9. Организовывать службу и подготовку личного состава, осуществляющего дежурство на мобильных средствах пожаротушения, в том числе на специальной пожарной технике, в подразделениях пожарной охраны	Вести документацию учета занятий; Организовывать и проводить занятия и тренировки с личным составом, осуществляющим дежурство на мобильных средствах пожаротушения, в том числе на специальной пожарной технике;	
ПК 3.10. Обеспечивать работоспособность и организовывать подготовку к эксплуатации мобильных средств пожаротушения	Организовывать и проводить техническое обслуживание и периодическое освидетельствование мобильных средств пожаротушения, в том числе специальной пожарной техники; Организовывать консервацию и хранение технических и автотранспортных средств;	
ПК 3.11. Организовывать тушение пожаров с применением мобильных средств пожаротушения, в том числе специальных пожарных автомобилей	Управлять работой пожарных насосов с подачей огнетушащих веществ; Проводить подачу огнетушащих веществ для тушения пожаров от пожарных автомобилей	
ПК 3.12. Организовывать действия по обслуживанию и ремонту пожарного оборудования, средств индивидуальной защиты и спасения людей при пожаре	Организации мероприятий по обслуживанию и ремонту пожарного оборудования, средств индивидуальной защиты и спасения людей при пожаре; Использования слесарного и электротехнического инструмента.	
Итоговая оценка *(выводится на основе оценок за каждый вид работы по пятибалльной шкале)*		

Студентом пройден инструктаж по технике безопасности и охране труда. Студент ознакомлен правилами распорядка и информационной безопасности.

Характеристика профессиональной деятельности студента во время производственной практики (*отношение к работе, личные качества и т.д.***)**

_____

_____

_____
_____
_____

Дата «___»_____20__г.

Подписи руководителей практики _____ /_____/

от образовательной организации

Подпись руководителя базы практики _____ /_____/

М.П.

Приложение III.4

к программе СПО 20.02.04. «Пожарная безопасность»

ПРОГРАММА ПРОИЗВОДСТВЕННОЙ ПРАКТИКИ ПО ПРОФЕССИОНАЛЬНОМУ МОДУЛЮ

ПМ 04. Обеспечение противопожарного режима на объекте

2023

РАЗРАБОТЧИКИ:

Место работы	Занимаемая должность	Инициалы, фамилия
ГБПОУ «УКРТБ»	Преподаватели	Халикова О.Д. Шафеев Р.Ю.

Содержание

Структура и содержание практики

Цели и задачи практики

Планируемые результаты освоения программы практики

Требования к оформлению отчета

Требования к соблюдению техники безопасности и пожарной безопасности

Перечень рекомендуемых учебных изданий, Интернет-ресурсов, дополнительной литературы

Аттестационный лист (задание на практику)

Структура и содержание практики
(3 курс, 6 семестр)

№ п/п	Наименование видов, разделов и тем практики	Количество часов
1	Изучение основных типов конструкции беспилотных авиационных систем вертолетного типа.	6
2	Рассмотрение порядка подготовки к эксплуатации беспилотной авиационной техники вертолетного типа.	6
3	Изучение законодательных и нормативных документов РФ в области эксплуатации БАС.	6
4	Связь человеческого фактора с безопасностью полетов. Соответствующие правила обслуживания воздушного движения.	6
5	Изучение основ авиационной электросвязи, правил ведения радиосвязи и фразеологии применительно к полетам по правилам визуальных полетов и правилам полетов по приборам, порядок донесений о местоположении. Порядок действий при потере радиосвязи.	6
6	Соответствующие меры предосторожности и порядок действий в аварийных ситуациях, включая действия, предпринимаемые с целью обхода опасных метеоусловий, турбулентности в следе и других опасных для полета явлений.	6
7	Нормативно-техническая документация по эксплуатации беспилотных авиационных систем вертолетного типа. Назначение и основные эксплуатационно-технические характеристики, решаемые задачи дистанционно пилотируемых воздушных судов вертолетного типа, станции внешнего пилота, систем обеспечения полетов и их функциональных элементов.	6
8	Правила технической эксплуатации дистанционно пилотируемых воздушных судов вертолетного типа, станции внешнего пилота, систем обеспечения полетов и их функциональных элементов. Методы обработки данных, полученных при использовании дистанционно пилотируемых воздушных судов вертолетного типа.	6
9	Назначение, основных измерительных приборов и контрольно-проверочной аппаратуры.	6
10	Правила наладки измерительных приборов и контрольно-проверочной аппаратуры.	6
11	Основные правила и процедуры проведению проверок исправности, работоспособности и готовности дистанционно пилотируемых воздушных судов вертолетного типа, станции внешнего пилота, систем обеспечения полетов и их функциональных элементов к использованию по назначению.	6
12	Процедуры по предупреждению, выявлению и устранению прямых и косвенных причин снижения надежности дистанционно пилотируемых воздушных судов вертолетного типа, станции внешнего пилота, систем обеспечения полетов и их функциональных элементов.	6
13	Подготовка к эксплуатации элементов беспилотной авиационной системы вертолетного типа. Составление полётных программы с учетом особенностей функционального оборудования полезной	6

	нагрузки, установленного на беспилотном воздушном судне вертолетного типа и характера перевозимого внешнего груза.	
14	Ознакомление с процедурами по предупреждению, выявлению и устранению прямых и косвенных причин снижения надежности дистанционно пилотируемых воздушных судов вертолетного типа, станции внешнего пилота, систем обеспечения полетов и их функциональных элементов.	6
15	Ознакомление с порядком ведения учёта срока службы, наработки объектов эксплуатации, причин отказов, неисправностей и повреждений беспилотных воздушных судов .	6
16	Особенности управления беспилотным воздушным судном вертолетного типа в пределах его эксплуатационных ограничений.	6
17	Планирование, подготовка и выполнение полетов на дистанционно пилотируемом воздушном судне и автономном воздушном судне вертолетного типа (с различными вариантами проведения взлета и посадки).	6
18	Обработка данных, полученных при использовании дистанционно пилотируемых воздушных судов вертолетного типа.	6
Всего:		**108**

Структура и содержание практики
(4 курс, 7 семестр)

№ п/п	**Наименование видов, разделов и тем практики**	**Количество часов**
1	Вводное занятие (инструктаж по технике безопасности), ознакомление с руководством ОНД. Изучение режима работы и функциональных обязанностей инспектора ОНД.	6
2	Планирование профилактических мероприятий. Планирование проверок в органах ГПН.	6
3	Межведомственное взаимодействие органов ГПН. Изучение нормативных документов по организации и проведению Государственного пожарного надзора.	6
4	Изучение района профилактики.	6
5	Участие в проведении проверок.	6
6	Оформление результатов проверок.	6
7	Регистрация и учет проверок	6
8	Противопожарные мероприятия, проводимые в период особого противопожарного режима.	6
9	Меры пожарной безопасности при эксплуатации эвакуационных путей.	6
10	Автоматическая пожарная защита зданий.	6
11	Практика на рабочих местах. Изучение наблюдательных дел на объекты защиты. Изучение теоретических вопросов согласно индивидуального задания (детский сад). Проведение мероприятий по контролю за противопожарным состоянием объектов. Проверка детского сада (документарная проверка). По результатам плановых проверок составление документов и их	6

	регистрация в журналах (выездная проверка).	
12	Практика на рабочих местах. Проведение мероприятий по контролю за противопожарным состоянием объектов. Проверка образовательного учреждения.	6
13	Изучение статистики пожаров по району профилактики, городу.	6
14	Практика на рабочих местах. Выпуск стенгазеты по итогам анализа пожаров в районе за предыдущий период.	6
15	Практика на рабочих местах. Составление информации руководителю объекта защиты.	6
16	Практика на рабочих местах. Проведение противопожарной пропаганды (инструктажи, радиобеседы).	6
17	Практика на рабочих местах. Оформление отчета.	6
18	Вводное занятие (инструктаж по технике безопасности), ознакомление с руководством ОНД. Изучение режима работы и функциональных обязанностей инспектора ОНД.	6
Всего:		**108**

Цели и задачи практики

В результате прохождения практики обучающийся должен получить практический опыт:

- применения всех видов профилактических (противопожарных) мероприятий на объекте;
- организации пожарной безопасности, соблюдении противопожарного режима;
- организации контроля за выполнением требований пожарной безопасности на объекте контроля;
- оформления предписаний руководителям подразделений объекта по устранению выявленных нарушений противопожарных норм и правил;
- применения процессуального законодательства в дознании дел о пожарах;
- проверки содержания в исправном состоянии систем и средств противопожарной защиты, включая первичные средства тушения пожаров;
- составления плана эвакуации персонала из зданий и сооружений;
- расчета путей эвакуации;
- проведения мероприятий по ограничению распространения пожара за пределы очага.

Планируемые результаты освоения программы практики

Формой отчетности обучающегося по практике является дневник с приложениями к нему в виде графических, аудио-, фото-, видео- и(или) других материалов, подтверждающих приобретение обучающимся практических профессиональных умений по основным видам профессиональной деятельности и направлена на формирование у обучающегося общих и профессиональных компетенций.

Контроль и оценка результатов освоения практики осуществляется преподавателем – руководителем практики.

Коды и наименования проверяемых компетенций или их сочетаний	Виды и объем работ, выполненных обучающимся во время практики
ПК 4.1. Планировать пожарно-профилактические работы на объекте	*планировать пожарно-профилактические работы на объекте;* *определять пожарную опасность объектов, в т.ч. используемых производственных технологий, особенностей эксплуатации оборудования, применяемого в организации, определять средства пожаротушения, используемые на объекте;*
ПК 4.2. Организовывать систему обеспечения пожарной безопасности объекта защиты	*проводить обследования и проверки объектов (зданий, сооружений, помещений и территорий) на соответствие их требованиям пожарной безопасности и по их результатам оформлять необходимые документы.*
ПК 4.3. Осуществлять планирование и проведение проверок объектов защиты	*разрабатывать план проверки объекта защиты;* *проводить пожарно-технические обследования объектов.*
ПК 4.4. Обеспечивать выполнение противопожарных мероприятий, предусмотренных правилами, нормами и стандартами	*проведения противопожарных мероприятий, предусмотренных правилами, нормами и стандартами на строительные работы, технологические процессы и отдельные виды продукции.*
ПК 4.5. Проводить	*ведения правоприменительной деятельности по пресечению*

правоприменительную деятельность по пресечению нарушений требований пожарной безопасности при эксплуатации объектов, зданий и сооружений	*нарушений требований пожарной безопасности при эксплуатации объектов, зданий и сооружений.*
ПК 4.6. Участвовать в дознании (расследовании) по делам о пожарах	*участвует в проверках дел о пожарах, авариях в рамках своих полномочий;* *проводит дознание по делам о пожарах;* *участвует в проведении пожарно-технической экспертизы.*
ПК 4.7. Контролировать содержание в исправном состоянии технических средств и систем автоматической противопожарной защиты, правильность монтажа и обслуживания оборудования	*осуществлять контроль за содержанием систем пожарной автоматики, диагностику и мониторинг систем охранно-пожарной сигнализации и систем оповещения о пожаре.*
ПК 4.8. Рассчитывать пути эвакуации, составлять планы эвакуации персонала из зданий и сооружений	*рассчитывать пути эвакуации, составлять планы эвакуации персонала из зданий и сооружений.*
ПК 4.9. Проводить расчеты необходимых расходов воды на наружное и внутреннее пожаротушение	*выполнять расчеты систем противопожарного водоснабжения объектов и зданий.*
ПК 4.11. Осуществлять общее руководство по тушению пожара до прибытия пожарных подразделений, организовывать работы по содействию пожарной охране при тушении пожаров	*руководить действиями работников при пожаре, в том числе организовывать эвакуацию людей, давать указания по аварийной остановке технологического оборудования, отключению вентиляции и электрооборудования, организовывать применение средств пожаротушения и установок пожарной автоматики, организовывать эвакуацию горючих веществ и материальных ценностей, организовывать работы по содействию пожарной охране при тушении пожаров, предоставления пожарной охране при тушении пожаров на территории предприятия необходимых сил и средств*
ПК 4.12. Разрабатывать технические решения по профилактике пожаров	*разрабатывать мероприятия по обеспечению пожарной безопасности объектов.*
ОК 01. Выбирать способы решения задач профессиональной деятельности применительно к различным контекстам	*Применяет нормы и требования общеотраслевых, отраслевых правил, регламентов, требования локальных нормативных документов по пожарной безопасности, противопожарные требования строительных норм, правил и стандартов.*
ОК 02. Использовать современные средства поиска, анализа и интерпретации информации, и информационные технологии для выполнения задач профессиональной	*Проводит анализ и прогноз обстановки по обеспечению пожарной безопасности на обслуживаемой территории.*

деятельности	
ОК 03. Планировать и реализовывать собственное профессиональное и личностное развитие, предпринимательскую деятельность в профессиональной сфере, использовать знания по финансовой грамотности в различных жизненных ситуациях	*Планирует и реализует основные направления, современные формы и методы работы по осуществлению государственного пожарного надзора и совершенствованию системы обеспечения пожарной безопасности населенных пунктов и организаций, принципы и порядок разработки противопожарных и противоаварийных мероприятий, порядок организации и проведения проверок соблюдения требований пожарной безопасности на объектах, цели, задачи, функции, права, обязанности и ответственность государственных инспекторов по пожарному надзору.*
ОК 04. Эффективно взаимодействовать и работать в коллективе и команде	*Применяет порядок взаимодействия с органами государственной власти, органами местного самоуправления, юридическими лицами, индивидуальными предпринимателями, другими надзорными и правоохранительными органами по вопросам нарушения состояния пожарной безопасности объектов контроля (надзора).*
ОК 05. Осуществлять устную и письменную коммуникацию на государственном языке Российской Федерации с учетом особенностей социального и культурного контекста	*Осуществляет устную и письменную коммуникацию, представляет, по требованию должностных лиц Государственной противопожарной службы, сведения и документы о состоянии пожарной безопасности в организации, в том числе о пожарной опасности производимой организацией продукции, а также о происшедших на их территориях пожарах и их последствиях.*
ОК 06. Проявлять гражданско-патриотическую позицию, демонстрировать осознанное поведение на основе традиционных общечеловеческих ценностей, в том числе с учетом гармонизации межнациональных и межрелигиозных отношений, применять стандарты антикоррупционного поведения	*Контролирует исполнение приказов: о порядке обеспечения пожарной безопасности на территории, в зданиях, сооружениях и помещениях объекта, о назначении лиц, ответственных за пожарную безопасность в подразделениях объекта.*
ОК 07. Содействовать сохранению окружающей среды, ресурсосбережению, применять знания об изменении климата, принципы бережливого производства, эффективно действовать в чрезвычайных ситуациях	*Разрабатывает инструкции и регламенты с учетом местных условий (порядок проведения временных огневых и других пожароопасных работ, определяет порядок осмотра и закрытия помещений после окончания работы и порядок аварийной остановки технологического оборудования).*
ОК 09. Пользоваться профессиональной документацией на государственном и	*Оформляет необходимые документы для получения заключения о соответствии объектов правилам пожарной безопасности.*

иностранном языках	

Требования к оформлению отчета

По завершению прохождения практики обучающийся должен сформировать и представить руководителю практики от колледжа отчет, содержащий:

1. Титульный лист
2. Договор с предприятием о прохождении практики (в случае прохождения студентом практики в индивидуальном порядке)
3. Аттестационный лист, в котором представлены задания на практику в виде видов и объемов работ и который представляет собой дневник практики.
4. Отчет, содержащий подробное описание выполнения видов и объемов работ обучающимся во время прохождения практики.
5. Приложения в виде графических, аудио-, фото-, видео- и(или) других материалов (презентации, сайты), подтверждающих приобретение обучающимся практических профессиональных умений по основным видам профессиональной деятельности и формирование у обучающегося общих и профессиональных компетенций.

Отчет по объему должен занимать не менее 20-25 страниц формата А4 и содержать иллюстрации (экранные формы), демонстрирующие все виды выполняемых работ согласно тематическому плану программы практики.

Требования к шрифту:

- заголовки выполняются 14 шрифтом (жирным);
- основной текст выполняется 12 или 14 шрифтом (обычным);
- наименования разделов выполняются по центру.

Отчет по практике должен быть представлен руководителю практики от колледжа не позднее 3-х дней после ее завершения на бумажном (подшитом в папку) и электронном (диске) носителях.

Требования к соблюдению техники безопасности и пожарной безопасности

В рамках прохождения учебной практики (в первый день) в учебных, учебно-производственных мастерских, лабораториях, учебно-опытных хозяйствах, учебных полигонах, учебных базах практики и иных структурных подразделениях образовательной организации обучающиеся проходят инструктаж по технике безопасности и пожарной безопасности, о чем в соответствующем журнале свидетельствуют подписи инструктирующего и инструктируемого.

В рамках прохождения производственной практики (в первый день) в организациях – базах практики обучающиеся проходят инструктаж по технике безопасности и пожарной безопасности, о чем в соответствующем журнале свидетельствуют подписи инструктирующего и инструктируемого.

Требования безопасности во время работы

19. Преподаватель (руководитель практики) должен контролировать обстановку во время занятий и обеспечить безопасное проведение процесса практики.

20. Во время практики в помещении (кабинете) должна выполняться только та работа, которая предусмотрена программой практики.

21. Все виды дополнительных занятий могут проводиться только с ведома руководителя или соответствующего должностного лица образовательного учреждения.

22. При проведении демонстрационных работ, лабораторных и практических занятий в помощь преподавателю (руководителю практики) должен быть назначен помощник (лаборант, ассистент, инженер). Функции помощника запрещается выполнять обучающемуся.

23. Преподавателю (руководителю практики) запрещается выполнять любые виды ремонтно-восстановительных работ на рабочем месте обучающегося или в помещении во время практики. Ремонт должен выполнять специально подготовленный персонал учреждения (электромонтер, слесарь, электромеханик и др.).

24. При проведении практики, во время которой возможно общее или местное загрязнение кожи обучающегося, преподаватель (руководитель практики) должен особенно тщательно соблюдать гигиену труда.

25. Если преподаватель (руководитель практики) или обучающийся во время занятий внезапно почувствовал себя нездоровым, преподавателем (руководителем практики) должны быть приняты экстренные меры:

- при нарушении здоровья обучающегося (головокружение, обморок, кровотечение из носа и др.) преподаватель (руководитель практики) должен оказать ему необходимую первую доврачебную помощь, вызвать медработника или проводить заболевшего в медпункт образовательного учреждения (лечебное учреждение);
- при внезапном ухудшении здоровья преподавателя (руководителя практики) поставить в известность через одного из обучающегося руководителя учреждения (или его представителя) о случившемся. Дальнейшие действия представителя администрации сводятся к оказанию помощи заболевшему преподавателю (руководителю практики) и руководству группой обучающихся в течение времени практики.

26. Преподаватель (руководитель практики) должен применять меры дисциплинарного воздействия на обучающихся, которые сознательно нарушают правила безопасного поведения во время проведения практики.

27. Преподаватель (руководитель практики) должен доводить до сведения руководителя учреждения о всех недостатках в обеспечении охраны труда преподавателей и обучающихся, снижающих жизнедеятельность и работоспособность организма человека (заниженность освещенности, несоответствие пускорегулирующей аппаратуры люминесцентных ламп, травмоопасность и др.)

Основные требования пожарной безопасности

Обучающийся должен выполнять правила по пожарной безопасности, а в случае возникновения пожара должен выполнять основные требования противопожарного режима:

- знать, где находятся первичные средства пожаротушения, а также какие подручные средства можно применять при тушении пожара;
- при работе с огнеопасными материалами соблюдать противопожарные требования и иметь вблизи необходимые средства для тушения пожара (огнетушители, песок, воду и др.);
- уходя последним из рабочего помещения, необходимо выключить электросеть, за исключением дежурного освещения.

Обо всех замеченных нарушениях пожарной безопасности сообщать руководителю практики, администрации организации, учреждения.

При возникновении пожара немедленно приступить к его тушению имеющимися средствами, сообщить по телефону 01 и администрации предприятия (порядок действий определить самому в зависимости от степени угрозы).

В расположении образовательного учреждения запрещается:

- загромождать и закрывать проезды и проходы к пожарному инвентарю оборудованию и пожарному крану;
- бросать на пол и оставлять неубранными в рабочих помещениях бумагу, промасленные тряпки и др.;
- обвешивать электролампы бумагой и тканью, вешать на электровыключатели и электропровода одежду, крюки, приспособления и др., забивать металлические гвозди между электропроводами, подключать к электросети непредусмотренные нагрузки, заменять перегоревшие предохранители кусками проволоки — «жучками»;
- использовать на складах, учебных и вспомогательных помещениях для приготовления пищи и обогрева электроплитки, электрочайники, керосинки;
- чистить рабочую одежду бензином, растворителем или другими ЛВЖ

Перечень рекомендуемых учебных изданий, Интернет-ресурсов, дополнительной литературы

Основные источники:

1. Гинзберг, Л.А. Пожарная безопасность конструктивных решений проектируемых и реконструируемых зданий: учебное пособие для СПО / Л.А. Гинзберг, П.И. Барсукова под редакцией Н.Н. Кагановича. — 2-е изд. — Саратов, Екатеринбург: Профобразование, Уральский федеральный университет, 2019. — 52 с. — ISBN 978-5-4488-0419-9, 978-5-7996-2832-1.

2. Широков, Ю.А. Осуществление государственных мер в области обеспечения пожарной безопасности: учебное пособие для спо / Ю.А. Широков. — 2-е изд., стер. — Санкт-Петербург : Лань, 2022. — 280 с. — ISBN 978-5-8114-9049-3

Дополнительные источники:

1. Федеральный закон Российской Федерации от 21.12.1994 г. № 69-ФЗ (последняя редакция) «О пожарной безопасности» [Электронный источник] – URL: http://www.consultant.ru/document/cons_doc_LAW_5438/ (дата обращения 30.03.2022).

2. Федеральный закон Российской Федерации от 22.07.2008 г. (последняя редакция) №123-ФЗ «Технический регламент о требованиях пожарной безопасности» [Электронный источник] – URL: http://www.consultant.ru/document/cons_doc_LAW_78699/ (дата обращения 12.04.2022 г.).

3. Федеральный закон Российской Федерации от 23 мая 2016 г. №141-ФЗ (последняя редакция) «О службе в федеральной противопожарной службе Государственной противопожарной службы и внесении изменений в отдельные законодательные акты Российской Федерации» [Электронный источник] – URL: http://www.consultant.ru/document/cons_doc_LAW_198195/ (дата обращения 12.04.2022 г.).

4. Бабуров В.П. и др. Производственная и пожарная автоматика. Ч.II. Пожарная автоматика: учебник – М.: Академия ГПС МВД РФ, 2007.- 298 с. - ISBN 5-9659-0047-3

Интернет ресурсы:

1. Широков, Ю.А. Осуществление государственных мер в области обеспечения пожарной безопасности: учебное пособие для спо / Ю.А. Широков. — 2-е изд., стер. — Санкт-Петербург: Лань, 2022. — 280 с. — ISBN 978-5-8114-9049-3. — Текст: электронный // Лань: электронно-библиотечная система. — URL: https://e.lanbook.com/book/183784 (дата обращения: 01.03.2022). — Режим доступа: для авториз. пользователей.

2. Широков, Ю.А. Надзор и контроль в сфере безопасности: учебное пособие для спо / Ю.А. Широков. — Санкт-Петербург: Лань, 2021. — 412 с. — ISBN 978-5-8114-6799-0. — Текст: электронный // Лань: электронно-библиотечная система. — URL: https://e.lanbook.com/book/152631 (дата обращения: 01.03.2022). — Режим доступа: для авториз. пользователей.

АТТЕСТАЦИОННЫЙ ЛИСТ ПО ПРОИЗВОДСТВЕННОЙ ПРАКТИКЕ
(ЗАДАНИЕ НА ПРАКТИКУ)

_____,
ФИО

обучающийся(аяся) на 3 курсе по специальности СПО
20.02.04 Пожарная безопасность
код _____
наименование

успешно прошел(ла) производственную практику по профессиональному модулю
ПМ.04. Обеспечение противопожарного режима на объекте
наименование профессионального модуля

в объеме 108 часов с «____» _____ 20__ г. по «____» _____ 20__ г.. в

_____
_____
наименование организации

Виды и качество выполнения работ с целью оценки сформированности общих компетенций

Результаты (освоенные общие компетенции)	**Основные показатели оценки результата**	**Формы и методы контроля и оценки**
Выбирать способы решения задач профессиональной деятельности применительно к различным контекстам	*Применяет нормы и требования общеотраслевых, отраслевых правил, регламентов, требования локальных нормативных документов по пожарной безопасности, противопожарные требования строительных норм, правил и стандартов.*	Интерпретация результатов наблюдений за деятельностью обучающегося в процессе освоения образовательной программы
Использовать современные средства поиска, анализа и интерпретации информации, и информационные технологии для выполнения задач профессиональной деятельности	*Проводит анализ и прогноз обстановки по обеспечению пожарной безопасности на обслуживаемой территории.*	
Планировать и реализовывать собственное профессиональное и личностное развитие, предпринимательскую деятельность в профессиональной сфере, использовать знания по финансовой грамотности в различных жизненных ситуациях	*Планирует и реализует основные направления, современные формы и методы работы по осуществлению государственного пожарного надзора и совершенствованию системы обеспечения пожарной безопасности населенных пунктов и организаций, принципы и порядок разработки противопожарных и противоаварийных мероприятий, порядок организации и проведения проверок соблюдения требований пожарной безопасности на объектах, цели, задачи, функции, права, обязанности и ответственность государственных инспекторов по*	

	пожарному надзору.	
Эффективно взаимодействовать и работать в коллективе и команде	*Применяет порядок взаимодействия с органами государственной власти, органами местного самоуправления, юридическими лицами, индивидуальными предпринимателями, другими надзорными и правоохранительными органами по вопросам нарушения состояния пожарной безопасности объектов контроля (надзора).*	
Осуществлять устную и письменную коммуникацию на государственном языке Российской Федерации с учетом особенностей социального и культурного контекста	*Осуществляет устную и письменную коммуникацию, представляет, по требованию должностных лиц Государственной противопожарной службы, сведения и документы о состоянии пожарной безопасности в организации, в том числе о пожарной опасности производимой организацией продукции, а также о происшедших на их территориях пожарах и их последствиях.*	
Проявлять гражданско-патриотическую позицию, демонстрировать осознанное поведение на основе традиционных общечеловеческих ценностей, в том числе с учетом гармонизации межнациональных и межрелигиозных отношений, применять стандарты антикоррупционного поведения	*Контролирует исполнение приказов: о порядке обеспечения пожарной безопасности на территории, в зданиях, сооружениях и помещениях объекта, о назначении лиц, ответственных за пожарную безопасность в подразделениях объекта.*	
Содействовать сохранению окружающей среды, ресурсосбережению, применять знания об изменении климата, принципы бережливого производства, эффективно действовать в чрезвычайных ситуациях	*Разрабатывает инструкции и регламенты с учетом местных условий (порядок проведения временных огневых и других пожароопасных работ, определяет порядок осмотра и закрытия помещений после окончания работы и порядок аварийной остановки технологического оборудования).*	
Пользоваться профессиональной документацией на государственном и иностранном языках	*Оформляет необходимые документы для получения заключения о соответствии объектов правилам пожарной безопасности.*	

Виды и качество выполнения работ с целью оценки сформированности профессиональных компетенций

Коды и наименования проверяемых компетенций или их сочетаний	Виды и объем работ, выполненных обучающимся во время практики	Качество выполнения работ (оценка)
ПК 4.1. Планировать пожарно-профилактические работы на объекте	*определять источники получения информации на местах чрезвычайных ситуаций* *разрабатывать тактические схемы и расчет сил и средств для проведения поисково-спасательных работ* *организовывать и проводить работу по сбору оперативной информации для ведения поисково-спасательных работ*	
ПК 4.2. Организовывать систему обеспечения пожарной безопасности объекта защиты	*организовывать действия аварийно-спасательного подразделения по обеззараживанию помещений и (или) территорий* *определять правильность и своевременность действий аварийно-спасательного подразделения по сбору и выезду к месту аварийного вызова* *выдавать задание аварийно-спасательному подразделению по сбору и выезду к месту аварийного вызова*	
ПК 4.3. Осуществлять планирование и проведение проверок объектов защиты	*организовывать мероприятия по обеспечению безопасности работ, защите личного состава от поражающих факторов пожара* *обеспечивать безопасность личного состава при сборе и выезде к месту пожара* *осуществлять заправку специальной пожарной техники горючесмазочными материалами, а также огнетушащими веществами* *управлять силами и средствами на этапах тушения пожара* *организовывать замену неисправного пожарного оборудования, СИЗ пожарных и средств самоспасания пожарных, пожарного инструмента, средств спасения людей, средств связи, обмундирования (боевой одежды, форменной одежды)* *поддерживать групповое взаимодействие и работать в команде* *производить визуальный осмотр состояния подчиненного личного состава*	
ПК 4.4. Обеспечивать выполнение противопожарных мероприятий, предусмотренных правилами, нормами и стандартами	*ориентироваться на местности без карты и с топографической картой (планом объекта экономики) с помощью компаса (приборов навигации) и площадных, линейных, точечных или не заваливаемых ориентиров* *выбирать безопасные маршруты движения, двигаться по азимуту* *организовывать прокладку маршрутов*	

	движения с учетом особенностей рельефа местности и природно-климатических условий *применять альпинистское снаряжение и оборудование* *организовывать применение приборов разведки и поиска пострадавших, средств радиосвязи* *определять признаки мест нахождения пострадавших* *устанавливать связь с пострадавшими, находящимися в завалах, поддерживать с ним контакт* *организовывать доставку аварийно-спасательного инструмента, оборудования, приборов и средств защиты к месту проведения спасательных работ* *составлять схему участка поисково-спасательных работ* *организовывать спасение пострадавших с верхних этажей зданий и сооружений, следить за соблюдением правил страховки и самостраховки* *организовывать извлечение пострадавших из завалов, транспортных средств, заваленных защитных сооружений и т.п.* *организовывать спасение пострадавших из зон наводнения, заражения и загрязнения* *организовывать эвакуацию пострадавших и населения, животных и материальных ценностей из опасной зоны* *организовывать применение штатных систем безопасности зданий, сооружений и объектов транспорта при проведении спасательных работ* *контролировать соблюдение правил охраны труда и техники безопасности при обращении с трупами людей и животных* *оценивать обстановку в месте нахождения пострадавшего и обеспечивать безопасные условия для оказания ему первой помощи и психологической поддержки* *организовывать проведение осмотра и оказания пострадавшим первой помощи и психологической поддержки*	
ПК 4.5. Проводить правоприменительную деятельность по пресечению нарушений требований пожарной безопасности при эксплуатации объектов, зданий и сооружений	*определять факторы, угрожающие собственной жизни и здоровью* *оценивать собственные силы и имеющиеся средства для спасения* *определять необходимый тип спасательных средств в зависимости от ситуации* *принимать решения о самостоятельном оказании помощи*	

ПК 4.6. Участвовать в дознании (расследовании) по делам о пожарах	*проводить теоретические и практические занятия с личным составом отделения (расчета)* *контролировать самостоятельную работу с нормативно-правовой документацией, литературой, другими информационными источниками (включая электронные) по совершенствованию профессиональной деятельности личным составом расчета (отделения)* *обеспечивать постоянную готовность расчета (отделения) к действиям по сигналу «Тревога» и выезду в случае возникновения чрезвычайной ситуации* *организовывать выдвижение личного состава в зону чрезвычайной ситуации различными видами транспорта* *организовывать оперативное реагирование личного состава на сигналы и информацию о возникновении чрезвычайной ситуации* *организовывать проведение технического обслуживания аварийно-спасательного автомобиля, инструмента и оборудования, средств индивидуальной защиты, находящегося в составе расчета (отделения)* *организовывать работы по восстановлению боеспособности расчета (отделения) после возвращения дежурной смены с ликвидации чрезвычайной ситуации* *проводить проверку готовности технических средств, аварийно-спасательного инструмента и оборудования к работе, находящегося в составе расчета (отделения)* *составлять и вести оперативную документацию аварийно-спасательного формирования*	
ПК 4.7. Контролировать содержание в исправном состоянии технических средств и систем автоматической противопожарной защиты, правильность монтажа и обслуживания оборудования	*буксировать, транспортировать беспилотную авиационную систему к месту взлета (от места посадки)* *выполнять техническое обслуживание элементов беспилотной авиационной системы в соответствии с эксплуатационной документацией* *заправлять топливом, маслом, специальными жидкостями и заряжать газами, дозаправлять (дозаряжать)* *использовать взлетные устройства (приспособления)* *использовать необходимые для работы инструменты, приспособления и контрольно-измерительную аппаратуру* *наносить полученную информацию из зоны*	

	проведения аварийно-спасательных и поисковых работы в чрезвычайных ситуациях на карту (план) *обслуживать аккумуляторные батареи элементов беспилотных авиационных систем* *осуществлять подготовку и настройку элементов беспилотных авиационных систем* *оформлять техническую документацию* *оценивать техническое состояние элементов беспилотных авиационных систем* *проводить работы при хранении беспилотных авиационных систем, установленные в эксплуатационной документации* *производить эвакуацию беспилотных воздушных судов в аварийных ситуациях* *устанавливать съемное оборудование на беспилотное воздушное судно, снимать съемное оборудование* *читать эксплуатационно-техническую документацию беспилотных авиационных систем и их элементов, чертежи и схемы* *эксплуатировать наземные источники электропитания*	
ПК 4.8. Рассчитывать пути эвакуации, составлять планы эвакуации персонала из зданий и сооружений	*вести эксплуатационную документацию* *контролировать проведение обслуживания и испытаний аварийно-спасательной техники, оборудования* *организовывать учет расхода горюче-смазочных и расходных материалов* *осуществлять ведение документации по техническому обслуживанию аварийно-спасательной техники, оборудования, инструментов, приспособлений, приборов* *оценивать неисправности и принимать решение на прекращение эксплуатации неисправных технических средств* *рассчитывать потребность в расходных материалах в зависимости от объемов и условий эксплуатации аварийно-спасательной техники и оборудования*	
ПК 4.9. Проводить расчеты необходимых расходов воды на наружное и внутреннее пожаротушение	*определять неисправности технических средств* *осуществлять ведение документации по регламентному обслуживанию аварийно-спасательной техники, оборудования, инструментов, приспособ-лений, приборов* *проводить ежедневное техническое обслуживания аварийно-спасательного оборудования, инструментов, приспособлений, беспилотных авиационных систем и*	

	робототехники проводить техническое обслуживание аварийно-спасательного оборудования, инструментов, приспособлений перед началом и после завершения работ рассчитывать потребность в расходных материалах в зависимости от объемов и условий эксплуатации аварийно-спасательной техники и оборудования	
ПК 4.12. Разрабатывать технические решения по профилактике пожаров	*использовать слесарный и электротехнический инструмент;* *консервировать и хранить аварийно-спасательную технику и оборудование;* *организовывать и проводить техническое обслуживание и периодическое освидетельствование аварийно-спасательной техники и оборудования;* *организовывать учет расхода горюче-смазочных и расходных материалов;* *осуществлять ведение документации по регламентному обслуживанию по складскому учету и ремонту аварийно-спасательной техники и оборудования;* *осуществлять ведение эксплуатационной документации;* *оценивать неисправности и осуществлять текущий ремонт аварийно-спасательного оборудования;* *принимать решения на прекращение эксплуатации неисправных технических средств;* *проводить периодических испытаний технических средств;* *проводить регламентное обслуживание аварийно-спасательного оборудования;* *расконсервировать и подготавливать к работе аварийно-спасательную технику и оборудование;* *рассчитывать потребность в расходных материалах в зависимости от объемов и условий эксплуатации аварийно-спасательной техники и оборудования*	
Итоговая оценка *(выводится на основе оценок за каждый вид работы по пятибалльной шкале)*		

Студентом пройден инструктаж по технике безопасности и охране труда. Студент ознакомлен правилами распорядка и информационной безопасности.

Характеристика профессиональной деятельности студента во время производственной практики (*отношение к работе, личные качества и т.д.***)**

_____

_____

_____

_____
_____

Дата «___»_____20__г.

Подписи руководителей практики от образовательной организации _____ /_____/

Подпись руководителя базы практики _____ /_____/

М.П.

АТТЕСТАЦИОННЫЙ ЛИСТ ПО ПРОИЗВОДСТВЕННОЙ ПРАКТИКЕ
(ЗАДАНИЕ НА ПРАКТИКУ)

_____,
ФИО

обучающийся(аяся) на 4 курсе по специальности СПО
20.02.04 Пожарная безопасность
код _____
наименование

успешно прошел(ла) производственную практику по профессиональному модулю
ПМ.04. Обеспечение противопожарного режима на объекте
наименование профессионального модуля

в объеме 108 часов с «____» _____ 20__ г. по «____» _____ 20__ г.. в

_____
_____
наименование организации

Виды и качество выполнения работ с целью оценки сформированности общих компетенций

Результаты (освоенные общие компетенции)	**Основные показатели оценки результата**	**Формы и методы контроля и оценки**
Выбирать способы решения задач профессиональной деятельности применительно к различным контекстам	*Применяет нормы и требования общеотраслевых, отраслевых правил, регламентов, требования локальных нормативных документов по пожарной безопасности, противопожарные требования строительных норм, правил и стандартов.*	Интерпретация результатов наблюдений за деятельностью обучающегося в процессе освоения образовательной программы
Использовать современные средства поиска, анализа и интерпретации информации, и информационные технологии для выполнения задач профессиональной деятельности	*Проводит анализ и прогноз обстановки по обеспечению пожарной безопасности на обслуживаемой территории.*	
Планировать и реализовывать собственное профессиональное и личностное развитие, предпринимательскую деятельность в профессиональной сфере, использовать знания по финансовой грамотности в различных жизненных ситуациях	*Планирует и реализует основные направления, современные формы и методы работы по осуществлению государственного пожарного надзора и совершенствованию системы обеспечения пожарной безопасности населенных пунктов и организаций, принципы и порядок разработки противопожарных и противоаварийных мероприятий, порядок организации и проведения проверок соблюдения требований пожарной безопасности на объектах, цели, задачи, функции, права, обязанности и ответственность государственных инспекторов по пожарному надзору.*	
Эффективно взаимодействовать и работать в коллективе и команде	*Применяет порядок взаимодействия с органами государственной власти, органами местного самоуправления,*	

	юридическими лицами, индивидуальными предпринимателями, другими надзорными и правоохранительными органами по вопросам нарушения состояния пожарной безопасности объектов контроля (надзора).	
Осуществлять устную и письменную коммуникацию на государственном языке Российской Федерации с учетом особенностей социального и культурного контекста	*Осуществляет устную и письменную коммуникацию, представляет, по требованию должностных лиц Государственной противопожарной службы, сведения и документы о состоянии пожарной безопасности в организации, в том числе о пожарной опасности производимой организацией продукции, а также о происшедших на их территориях пожарах и их последствиях.*	
Проявлять гражданско-патриотическую позицию, демонстрировать осознанное поведение на основе традиционных общечеловеческих ценностей, в том числе с учетом гармонизации межнациональных и межрелигиозных отношений, применять стандарты антикоррупционного поведения	*Контролирует исполнение приказов: о порядке обеспечения пожарной безопасности на территории, в зданиях, сооружениях и помещениях объекта, о назначении лиц, ответственных за пожарную безопасность в подразделениях объекта.*	
Содействовать сохранению окружающей среды, ресурсосбережению, применять знания об изменении климата, принципы бережливого производства, эффективно действовать в чрезвычайных ситуациях	*Разрабатывает инструкции и регламенты с учетом местных условий (порядок проведения временных огневых и других пожароопасных работ, определяет порядок осмотра и закрытия помещений после окончания работы и порядок аварийной остановки технологического оборудования).*	
Пользоваться профессиональной документацией на государственном и иностранном языках	*Оформляет необходимые документы для получения заключения о соответствии объектов правилам пожарной безопасности.*	

Виды и качество выполнения работ с целью оценки сформированности профессиональных компетенций

Коды и наименования проверяемых компетенций или их сочетаний	Виды и объем работ, выполненных обучающимся во время практики	Качество выполнения работ (оценка)

ПК 4.1. Планировать пожарно-профилактические работы на объекте	*планировать пожарно-профилактические работы на объекте;* *определять пожарную опасность объектов, в т.ч. используемых производственных технологий, особенностей эксплуатации оборудования, применяемого в организации, определять средства пожаротушения, используемые на объекте;*	
ПК 4.2. Организовывать систему обеспечения пожарной безопасности объекта защиты	*проводить обследования и проверки объектов (зданий, сооружений, помещений и территорий) на соответствие их требованиям пожарной безопасности и по их результатам оформлять необходимые документы.*	
ПК 4.3. Осуществлять планирование и проведение проверок объектов защиты	*разрабатывать план проверки объекта защиты;* *проводить пожарно-технические обследования объектов.*	
ПК 4.4. Обеспечивать выполнение противопожарных мероприятий, предусмотренных правилами, нормами и стандартами	*проведения противопожарных мероприятий, предусмотренных правилами, нормами и стандартами на строительные работы, технологические процессы и отдельные виды продукции.*	
ПК 4.5. Проводить правоприменительную деятельность по пресечению нарушений требований пожарной безопасности при эксплуатации объектов, зданий и сооружений	*ведения правоприменительной деятельности по пресечению нарушений требований пожарной безопасности при эксплуатации объектов, зданий и сооружений.*	
ПК 4.6. Участвовать в дознании (расследовании) по делам о пожарах	*участвует в проверках дел о пожарах, авариях в рамках своих полномочий;* *проводит дознание по делам о пожарах;* *участвует в проведении пожарно-технической экспертизы.*	
ПК 4.7. Контролировать содержание в исправном состоянии технических средств и систем автоматической противопожарной защиты, правильность монтажа и обслуживания оборудования	*осуществлять контроль за содержанием систем пожарной автоматики, диагностику и мониторинг систем охранно-пожарной сигнализации и систем оповещения о пожаре.*	
ПК 4.8. Рассчитывать пути эвакуации, составлять планы эвакуации персонала из зданий и сооружений	*рассчитывать пути эвакуации, составлять планы эвакуации персонала из зданий и сооружений.*	

ПК 4.9. Проводить расчеты необходимых расходов воды на наружное и внутреннее пожаротушение	*выполнять расчеты систем противопожарного водоснабжения объектов и зданий.*	
ПК 4.11. Осуществлять общее руководство по тушению пожара до прибытия пожарных подразделений, организовывать работы по содействию пожарной охране при тушении пожаров	*руководить действиями работников при пожаре, в том числе организовывать эвакуацию людей, давать указания по аварийной остановке технологического оборудования, отключению вентиляции и электрооборудования, организовывать применение средств пожаротушения и установок пожарной автоматики, организовывать эвакуацию горючих веществ и материальных ценностей, организовывать работы по содействию пожарной охране при тушении пожаров, предоставления пожарной охране при тушении пожаров на территории предприятия необходимых сил и средств*	
ПК 4.12. Разрабатывать технические решения по профилактике пожаров	*разрабатывать мероприятия по обеспечению пожарной безопасности объектов.*	
Итоговая оценка *(выводится на основе оценок за каждый вид работы по пятибалльной шкале)*		

Студентом пройден инструктаж по технике безопасности и охране труда. Студент ознакомлен правилами распорядка и информационной безопасности.

Характеристика профессиональной деятельности студента во время производственной практики (*отношение к работе, личные качества и т.д.***)**

_____
_____
_____
_____
_____

Дата «___»_____20__г.

Подписи руководителей практики от образовательной организации _____ /_____/

Подпись руководителя базы практики _____ /_____/

М.П.

Приложение V.1

к программе СПО 20.02.04 «Пожарная безопасность»

ПРОГРАММА ПРЕДДИПЛОМНОЙ ПРАКТИКИ

2023

РАЗРАБОТЧИКИ:

Место работы	Занимаемая должность	Инициалы, фамилия
ГБПОУ УКРТБ	Преподаватель	Шафеев Р.Ю
ГБПОУ УКРТБ	Преподаватель	Арютина Л.А.

Содержание

1. Цели и задачи практики

2. Примерный тематический план

3. Примерное содержание преддипломной практики

4. Примерная тематика выпускных квалификационных работ

5. Требования к оформлению отчета

6. Литература

Цели и задачи практики

Преддипломная (квалификационная) практика является завершающим этапом обучения студентов; проводится в соответствии с ФГОС СПО в части государственных требований к минимуму содержания и уровню подготовки выпускников и составленным на его основе учебным планом специальности 20.02.04 «Пожарная безопасность» после освоения теоретического и практического курсов и сдачи студентами всех видов промежуточной аттестации. Студенты, имеющие академические задолженности, к прохождению преддипломной практики не допускаются.

Целью преддипломной практики является подготовка студентов к итоговой государственной аттестации (ИГА).

Задачами преддипломной практики являются:

- сбор студентами-практикантами материалов для выполнения выпускной квалификационной работы и подготовки к ИГА;
- закрепление и углубление в производственных условиях знаний и умений, полученных студентами при изучении общих профессиональных дисциплин «Здания и сооружения», «Автоматизированные системы управления и связь», «Теория горения и взрыва», «Термодинамика, теплопередача и гидравлика», «Безопасность жизнедеятельности»,
- закрепление и углубление в производственных условиях знаний и умений, полученных студентами при изучении профессиональных модулей «Организация службы пожаротушения и проведение работ по тушению пожаров и ликвидации последствий чрезвычайных ситуаций», «Осуществление государственных мер в области обеспечения пожарной безопасности», «Ремонт и обслуживание технических средств, используемых для предупреждения, тушения пожаров и проведения аварийно-спасательных работ», «Выполнение работ по профессии «Пожарный» и во время прохождения учебных и производственных практик (на основе изучения деятельности конкретного предприятия);
- приобретение студентами навыков организаторской работы и оперативного управления производственным участком при выполнении обязанности дублеров инженерно-технических работников со средним профессиональным образованием;
- ознакомление непосредственно на производстве с передовыми технологиями, организацией труда;
- развитие профессионального мышления и организаторских способностей в условиях трудового коллектива.

Преддипломная практика по специальности «Пожарная безопасность» организуется в действующих подразделениях Уфимского гарнизона. Руководителями преддипломной практики назначаются преподаватели специальных дисциплин или высококвалифицированные специалисты. Бюджет времени, отводимый на преддипломную практику, определяется учебным планом специальности в соответствии с требованиями ФГОС СПО.

Для организации преддипломной практики необходимо сформировать пакет документов, включающий рабочую программу производственной практики, график прохождения практики, договора с предприятиями, приказы о распределении студентов по объектам практики.

Объектами профессиональной деятельности студентов в период практики является обеспечение пожарной безопасности. Студенты осуществляют сбор материалов для выполнения выпускной квалификационной работы согласно тематическому плану программы практики.

Итогом преддипломной практики является оценка, которая приравнивается к оценкам теоретического обучения и учитывается при подведении результатов общей успеваемости студентов. Оценка выставляется руководителем дипломного проекта (работы) от колледжа на основании собеседования со студентом и его отчета о прохождении практики, с учетом личных наблюдений за самостоятельной работой практиканта, характеристики и предварительной оценки руководителя практики от предприятия.

Студенты, не выполнившие требований программы преддипломной практики или получившие отрицательную характеристику, отчисляются из колледжа.

1. ПРИМЕРНЫЙ ТЕМАТИЧЕСКИЙ ПЛАН

№ п/п	Наименование видов, разделов и тем практики	Количество часов (недель)
1.	Вводное занятие. Ознакомление с предприятием. Инструктаж по технике безопасности.	0.2
2.	Практика на рабочих местах.	3.6
2.1	Обоснование актуальности темы выпускной квалификационной работы	1.0
2.2	Постановка проблемы, анализ степени исследованности проблемы, обзор литературы	1.3
2.3	Содержательная характеристика объекта исследования	1.3
3.	Оформление отчета. Зачет по преддипломной практике.	0.2
2. Всего		4

ПРИМЕРНОЕ СОДЕРЖАНИЕ ПРЕДДИПЛОМНОЙ ПРАКТИКИ

Темы, учебная информация, необходимая для овладения умениями и навыками	Формируемые умения и навыки	Примерные виды работ	Связь с учебными дисциплинами
1	2	3	4
1.Вводное занятие и инструктаж по технике безопасности. Задачи и краткое содержание практики по профилю специальности. Инструктаж по общим вопросам, охраны труда и техники безопасности, по режиму работы предприятия. Изучение структуры предприятия и взаимосвязи подразделений. Основная деятельность предприятия.	Организация рабочего места и мероприятий по обеспечению безопасности.		Безопасность жизнедеятельности. Правовое обеспечение профессиональной деятельности.
2.Практика на рабочих местах. 2.1 Обоснование актуальности темы выпускной квалификационной работы.	Обладание широким кругозором Способность к осмыслению жизненных явлений. Анализ и синтез информации.	Работа с технической и справочной литературой и Internet.	Общие профессиональные дисциплины и профессиональные модули.
2.2 Постановка проблемы, анализ степени исследованности проблемы, обзор литературы.	Комплексное представление об вопросах обеспечения пожарной безопасности объектов защиты	Изучение проблем и перспектив развития информатизации общества.	Общие профессиональные дисциплины и профессиональные модули.
2.3 Содержательная характеристика объекта исследования.	Владение информацией об объекте исследования его соответствии требованиям противопожарных норм и	Анализ противопожарного состояния объекта исследования	Общие профессиональные дисциплины и профессиональные модули

3.Оформление отчета. Зачет по преддипломной практике.	способах повышения уровня противопожарной защиты. Оформление документации в соответствии с действующими нормативными документами	Создание отчета	Общие профессиональные дисциплины и профессиональные модули

ПРИМЕРНАЯ ТЕМАТИКА ВЫПУСКНЫХ КВАЛИФИКАЦИОННЫХ РАБОТ

1. Анализ противопожарного состояния объекта.
2. Разработка мероприятий по повышению уровня пожарной безопасности.
3. Анализ пожарной опасности технологического процесса.
4. Организация подготовки личного состава подразделения.
5. Организация тушения пожара на объекте.
6. Организация обучения персонала требованиям правил противопожарного режима.
7. Организация обучения обслуживающего персонала и администрации приемам и методам организации безопасной эвакуации при пожаре.
8. Организация аварийно-спасательных работ на промышленном объекте.

ТРЕБОВАНИЯ К ОФОРМЛЕНИЮ ОТЧЕТА

По завершению прохождения практики студент должен сформировать и представить руководителю практики от колледжа отчет, содержащий:

3. Титульный лист

4. Договор с предприятием о прохождении практики (в случае прохождения студентом практики в индивидуальном порядке)

3. Характеристику, выданную на предприятии, подписанную руководителем практики от предприятия и заверенную печатью (при наличии на предприятии)

4. Отчет, представляющий собой введение, общую и аналитическую части выпускной квалификационной работы.

5. Отчет должен содержать следующие разделы:

   1. Обоснование актуальности темы
   2. Постановка проблемы, анализ степени исследованности проблемы, обзор литературы
   3. Содержательная характеристика объекта исследования

6. Отчет по объему должен занимать не менее 12-15 страниц формата А4 и содержать иллюстрации (экранные формы).

7. Требования к шрифту:

- заголовки выполняются 14 шрифтом (жирным);
- основной текст выполняется 12 или 14 шрифтом (обычным);
- наименования разделов выполняются по центру.

Отчет по преддипломной практике представляется руководителю практики от колледжа не позднее 3-х дней после ее завершения на бумажном (подшитом в папку) и электронном (диске) носителях.

ЛИТЕРАТУРА

1. Федеральный закон № 69-ФЗ от 21.12.1994 г. «О пожарной безопасности».
2. Федеральный Закон №123-ФЗ «Технический регламент о требованиях пожарной безопасности».
3. Правила противопожарного режима в Российской Федерации (утв. Правительства РФ от 16 сентября 2020 г. N 1479**).**
4. Приказ Министерства труда и социальной защиты РФ от 11 декабря 2020 г. N 881н "Об утверждении Правил по охране труда в подразделениях пожарной охраны"
5. Федеральный Закон № 68 от 11.11.1994 г. «О защите населения и территории от чрезвычайных ситуаций природного и техногенного характера»;
6. СНиП 21-01-97* «Пожарная безопасность зданий и сооружений».
7. Своды правил. Системы противопожарной защиты. – М.: ООО «Издательство «Пожнаука», 2020. – 618 с.

МИНИСТЕРСТВО ОБРАЗОВАНИЯ И НАУКИ РЕСПУБЛИКИ БАШКОРТОСТАН
Государственное бюджетное профессиональное образовательное учреждение
Уфимский колледж радиоэлектроники, телекоммуникаций и безопасности

СОГЛАСОВАНО
Председатель ГАК
_____ _____
«____» _____ 20___ г.

УТВЕРЖДАЮ
Директор ГБПОУ УКРТБ
_____ И.В. Нуйкин
«____» _____ 20___ г.

ПРОГРАММА ГОСУДАРСТВЕННОЙ (ИТОГОВОЙ) АТТЕСТАЦИИ ВЫПУСКНИКОВ УКРТБ

ПО СПЕЦИАЛЬНОСТИ СРЕДНЕГО ПРОФЕССИОНАЛЬНОГО ОБРАЗОВАНИЯ

20.02.04 Пожарная безопасность
код *наименование специальности*

Квалификация: специалист по пожарной безопасности
наименование квалификации

СОГЛАСОВАНО
Зам.директора ГБПОУ УКРТБ
_____Л.Р. Туктарова
Методист
_____И.В. Литвинова

Зав. кафедрой пожарной безопасности
и электромонтажа ОПС
_____ С.В. Демиденко

Уфа 20___ год

Содержание

1. Общие положения……..……. 3

2. Процедура проведения государственной итоговой аттестации……. 7

3. Требования к выпускной квалификационной работе……..……... 9

4. Оценка результатов государственной итоговой аттестации...…… 11

5. Порядок апелляции и пересдачи государственной итоговой аттестации……... 13

Приложение 1. Примерный план работы центра проведения демонстрационного экзамена…….…… 15

Приложение 2. Примерная тематика выпускных квалификационных работ……...…….. 16

Приложение 3. Примерное задание для демонстрационного экзамена…….…….. 17

1. ОБЩИЕ ПОЛОЖЕНИЯ

1.1. Область применения программы ГИА

Программа государственной итоговой аттестации (далее – ГИА) является частью программы подготовки специалистов среднего звена в соответствии с ФГОС СПО по специальности

20.02.04 Пожарная безопасность

код *наименование специальности*

утвержденного приказом Министерства просвещения Российской Федерации от 7 июля 2022 г. N 537.

Квалификация выпускника: специалист по пожарной безопасности.

Образовательная программа реализуется на базе основного общего образования.

1.2. Цели и задачи государственной итоговой аттестации

Целью государственной итоговой аттестации является установление соответствия уровня освоенности компетенций, обеспечивающих соответствующую квалификацию и уровень образования обучающихся, Федеральному государственному образовательному стандарту среднего профессионального образования. ГИА призвана способствовать систематизации и закреплению знаний и умений обучающегося по специальности при решении конкретных профессиональных задач, определить уровень подготовки выпускника к самостоятельной работе.

1.3. Нормативные правовые документы и локальные акты, регулирующие вопросы организации и проведения ГИА

1. Федеральный закон от 29 декабря 2012 г. № 273-ФЗ «Об образовании в Российской Федерации» (с изменениями);
2. Федеральный государственный стандарт среднего профессионального образования по специальности 20.02.04 Пожарная безопасность, утвержденный Приказом Министерства просвещения Российской Федерации от 7 июля 2022 г. N 537. (зарегистрирован в Минюсте РФ 8 августа 2022 г. Регистрационный N 69571);
3. Приказ Министерства просвещения Российской Федерации от 24 августа 2022 г. №762 «Об утверждении Порядка организации и осуществления образовательной деятельности по образовательным программам среднего профессионального образования» (вступает в силу с 1 марта 2023 г.);
4. Приказ Министерства просвещения Российской Федерации от 8 ноября 2021 г. №800 «Об утверждении Порядка проведения государственной итоговой аттестации по образовательным программам среднего профессионального образования»;
5. Приказ Министерства просвещения Российской Федерации от 17 мая 2022 г. №336 «Об утверждении перечней профессий и специальностей среднего профессионального образования и установлении соответствия отдельных профессий и специальностей среднего профессионального образования, указанных в этих перечнях, профессиям и специальностям среднего профессионального образования, перечни которых утверждены приказом Министерства образования и науки Российской Федерации от 29 октября 2013 г. № 1199 «Об утверждении перечней профессий и специальностей среднего профессионального образования»;
6. Положение о проведении государственной итоговой аттестации с использованием механизма демонстрационного экзамена

1.4 Формы проведения государственной итоговой аттестации

Государственная итоговая аттестация в соответствии с ФГОС СПО проводится в форме защиты выпускной квалификационной работы, которая выполняется в виде дипломной работы (дипломного проекта) и демонстрационного экзамена.

1.5 Требования к уровню подготовки выпускника по профессиональной образовательной программе в соответствии с ФГОС СПО

1.5.1 Иметь практический опыт в:

применения пожарного оборудования и инструмента;

проведения технического обслуживания пожарного оборудования и инструмента в соответствии с требованиями организации-изготовителя;

проверки состояния работоспособности средств, оборудования и инструмента;

проведения работ по устранению неисправностей пожарного оборудования и инструмента;

проведения приема (передачи) пожарного оборудования и инструмента;

содержания в полной технической исправности средств индивидуальной защиты органов дыхания (далее – СИЗОД), другого закрепленного за газодымозащитником оборудования газодымозащитной службы (далее – ГДЗС);

проведения технического обслуживания СИЗОД;

подготовки СИЗОД к использованию личным составом подразделений перед заступлением на дежурство

несения службы в составе дежурного караула пожарно-спасательного подразделения;

несения службы в составе внутреннего наряда караула; выполнения обязанностей пожарного;

выполнения распорядка дня дежурного караула

проведения спасательных работ с использованием способов и технических средств, обеспечивающих наибольшую безопасность людей;

определения основных признаков нарушения жизненно важных функций организма человека;

оказания первой помощи пострадавшим на пожаре

выполнения следования (самостоятельного) к месту вызова в течение времени, не превышающего нормативное, с применением мобильных средств пожаротушения, пожарного оборудования и инструмента, пожарного снаряжения и средств индивидуальной защиты пожарных;

выполнения сбора информации (разведка) на месте пожара, в местах проведения аварийно-спасательных работ;

предотвращения возможности дальнейшего распространения огня (локализация пожара) с применением мобильных средств пожаротушения, первичных средств пожаротушения, пожарного оборудования и инструмента, пожарных спасательных устройств и снаряжения, средств индивидуальной защиты, приспособлений и средств оказания первой помощи пострадавшим;

прекращения горения и устранение условий для его самопроизвольного возникновения (ликвидация пожара) с применением мобильных средств пожаротушения, пожарного оборудования и инструмента, пожарных спасательных устройств и снаряжения, средств индивидуальной защиты, приспособлений и средств оказания первой помощи пострадавшим

следования (самостоятельное следование) к месту расположения с применением мобильных средств пожаротушения, пожарного оборудования и инструмента, пожарного снаряжения и средств индивидуальной защиты пожарных;

выполнения поиска пострадавших в зоне проведения аварийно-спасательных работ;

спасения пострадавших с целью прекращения или ослабления воздействия опасных факторов пожара с применением первичных средств пожаротушения, мобильных средств пожаротушения, пожарного оборудования и инструмента, пожарного снаряжения и средств индивидуальной защиты;

оказания первой помощи пострадавшим при пожаре;

спасения имущества и животных при пожаре;

выполнения проведения расчетов запаса воздуха (кислорода) и времени пребывания звена ГДЗС в СИЗОД в непригодной для дыхания среде;

использования первичных средств пожаротушения, установок пожаротушения, средств пожарной автоматики, пожарной сигнализации использования средств телефонной и радиосвязи

проведение радиообмена с использованием позывных

выполнения работ по проведению обследования лесного (природного) пожара, остановке распространения лесного (природного) пожара на критических направлениях с использованием ручных и механизированных технических средств пожаротушения, специальной техники, локализации лесного (природного) пожара с использованием ручных и механизированных технических средств пожаротушения, специальной техники, дотушиванию очагов горения с использованием ручных и механизированных технических средств пожаротушения, специальной техники; инструктирование привлеченных к работам по тушению лесных (природных) пожаров лиц по методам и способам тушения, особенностям применения средств и техники пожаротушения, требованиям охраны труда и безопасности работ в лесу, на пожаре, при передвижениях в лесу;

выполнения работы по реализации противопожарных мероприятий, препятствующих распространению лесного (природного) пожара на населенные пункты, объекты инфраструктуры, регулированию запасов пожароопасных горючих материалов растительного происхождения, информирование населения о возникновении угрозы лесных (природных) пожаров и возможных негативных последствиях, мероприятиях по минимизации негативных последствий;

анализа состояния пожарной опасности объектов контроля, их классификации;

определения порядка поведения людей, организации производства и (или) содержания территорий, зданий, сооружений, помещений организаций и других объектов защиты в целях обеспечения пожарной безопасности

разработки планов работы по противопожарной пропаганде, проведения противопожарной пропаганды осуществления контроля за соблюдением противопожарного режима

обучения нештатных пожарных подразделений, добровольных пожарных дружин и нештатных аварийно-спасательных формирований пожарно-техническому минимуму;

Проверки систем противопожарного водоснабжения

организации, контроля и выполнения работ по оценке обстановки на месте тушения пожара в составе отделения;

организации и выполнения работ по определению и привлечению дополнительных сил и средств;

организации, контроль и выполнение работ по локализации и ликвидации пожара силами и средствами отделения;

руководства оказанием первой помощи пострадавшим при пожаре

организации и проведения разведки пожара, оценки создавшейся обстановки на пожарах и авариях с использованием средств индивидуальной защиты органов дыхания и зрения в непригодной для дыхания среде;

осуществления выбора решающего направления действий по тушению пожара с использованием средств индивидуальной защиты органов дыхания и зрения в непригодной для дыхания среде;

осуществления выбора огнетушащих веществ, определения способов, приёмов и механизмов прекращения горения в зависимости от характера пожара и обстановки на нём с использованием средств индивидуальной защиты органов дыхания и зрения в непригодной для дыхания среде;

применения расчетов требуемых сил и средств для тушения пожаров с использованием средств индивидуальной защиты органов дыхания и зрения в непригодной для дыхания среде;

определения приемов, способов тушения пожаров и проведения аварийно-спасательных работ на объектах различного назначения с использованием средств индивидуальной защиты органов дыхания и зрения в непригодной для дыхания среде;

осуществления тушения пожара в сложных условиях с использованием средств индивидуальной защиты органов дыхания и зрения в непригодной для дыхания среде;

организации и контроля выполнения работ по приему-передаче техники и вооружения, служебной документации, проверке состояния помещений дежурного караула, оборудования и имущества в них, состояния территории подразделения личным составом дежурного караула при смене караулов

обеспечения соблюдения личным составом караула требований охраны труда при выполнении служебных обязанностей

организации несения службы личным составом дежурного караула, в том числе лицами внутреннего наряда

организации деятельности караула в период дежурства

обеспечения готовности дежурного караула к действиям по тушению пожаров

организации, контроля и выполнения работ по следованию дежурного караула к месту вызова

организации и проведения занятия и тренировки с личным составом дежурного караула;

выполнения и осуществления приёма нормативов по пожарно-строевой и физической подготовке;

проведения тренировочных занятий по решению пожарно-тактических задач на различные объекты

определения необходимости применения роботизированных установок пожаротушения;

управления роботизированными установками пожаротушения при проведении боевых действий по тушению пожара;

осуществления подачи (пуска) огнетушащих веществ с помощью роботизированных установок пожаротушения;

определения необходимости применения установок пожаротушения с гидроабразивной резкой;

управления установками пожаротушения с гидроабразивной резкой при проведении боевых действий по тушению пожара;

осуществления подачи (пуска) огнетушащих веществ с установок пожаротушения с гидроабразивной резкой

планирования и составления документов предварительного планирования боевых действий по тушению пожаров;

анализа оперативно-тактической деятельности подразделений по тушению пожаров и проведению аварийно-спасательных работ;

обработки данных, полученных при использовании дистанционно пилотируемых воздушных судов вертолетного типа

приемки (передачи) и содержания в исправном состоянии мобильных средств пожаротушения;

организации службы и подготовки личного состава, осуществляющего дежурство на мобильных средствах пожаротушения, в том числе на специальной пожарной технике, в подразделениях пожарной охраны

организации, контроля и выполнения работ по оценке обстановки на месте тушения пожара в составе отделения;

организации и выполнения работ по определению и привлечению дополнительных сил и средств;

организации, контроля и выполнения работ по локализации и ликвидации пожара силами и средствами отделения;

руководства личным составом при тушении пожаров с применением специальной пожарной техники

восстановления боеготовности специальной пожарной техники и личного состава

организации действий по обслуживанию и ремонту пожарного оборудования, средств индивидуальной защиты и спасения людей при пожаре

применении всех видов профилактических (противопожарных) мероприятий на объекте
организации пожарной безопасности, соблюдения противопожарного режима, применения элементов обеспечения пожарной безопасности на предприятии и в организации
организации контроля за выполнением требований пожарной безопасности на объекте контроля
выполнении противопожарных мероприятий, предусмотренных нормативно-правовыми актами в области пожарной безопасности
оформления предписаний руководителям подразделений объекта по устранению выявленных нарушений противопожарных норм и правил
применения процессуального законодательства в дознании дел о пожарах
проверке содержания в исправном состоянии систем и средств противопожарной защиты, включая первичные средства тушения пожаров
составления плана эвакуации персонала из зданий и сооружений;
расчета путей эвакуации
проведения расчетов необходимых расходов воды на наружное и внутреннее пожаротушение;
принятии оптимальных решений по противопожарной защите объектов
проведении мероприятий по ограничению распространения пожара за пределы очага
контролировать в пределах своей компетенции соблюдение требований пожарной безопасности при эксплуатации объектов, зданий и сооружений
оформлять предписания руководителям подразделений объекта по устранению выявленных нарушений противопожарных норм и правил;
проверять соблюдение организациями и гражданами требований пожарной безопасности и принятие мер по результатам этой проверки;

1.5.2 Уметь
осуществлять службу во внутреннем наряде караула;
осуществлять службу в объектовых и специальных подразделениях федеральной противопожарной службы государственной противопожарной службы;
выполнять обязанности пожарного;
выполнять распорядок дня дежурного караула
применять пожарное оборудование и инструмент;
проводить техническое обслуживание пожарного оборудования и инструмента;
применять правила охраны труда при эксплуатации и техническом обслуживании пожарного оборудования и инструмента;
эксплуатировать средства, оборудование и инструмент в соответствии с требованиями организации-изготовителя;
проверять состояние работоспособности средств, пожарного оборудования и инструмента;
проводить работы по устранению неисправностей пожарного оборудования и инструмента;
осуществлять прием (передачу) пожарного оборудования и инструмента;
выполнять работы по приемке (передаче) и содержанию в исправном состоянии средств индивидуальной защиты и спасения;
готовить к использованию и проводить техническое обслуживание СИЗОД;
применять средства индивидуальной защиты и снаряжение пожарного;
осуществлять посадку в пожарный автомобиль в соответствии с номерами табеля основных обязанностей;
проводить визуальный осмотр места вызова;
проводить развертывание сил и средств, используемых для тушения пожара;
пользоваться первичными средствами пожаротушения;
пользоваться пожарным оборудованием и инструментом, пожарным снаряжением, приспособлениями и средствами оказания первой помощи пострадавшим, применять средства индивидуальной защиты;

пользоваться специальной техникой и инструментом для создания минерализованных полос, противопожарных барьеров, для расчистки участков от горючих природных и строительных материалов;

проводить визуальную проверку сохранности пожарного оборудования и инструмента, пожарного снаряжения и средств индивидуальной защиты;

содержать в постоянной готовности пожарное оборудование и инструмент, пожарное снаряжение и средства индивидуальной защиты;

определять зоны безопасности при проведении аварийно-спасательных работ;

проводить подъем на высоту (спуск с высоты);

вести действия по тушению пожаров в составе звена газодымозащитной службы;

проводить аварийно-спасательные работы в составе звена газодымозащитной службы;

уметь проводить расчеты запаса воздуха (кислорода) и времени пребывания звена ГДЗС в СИЗОД в непригодной для дыхания среде;

уметь оказывать первую помощь пострадавшим на пожаре;

ориентироваться в условиях ограниченной видимости

определять необходимость, пути, порядок и способы спасения людей и имущества в зависимости от обстановки на пожаре и состояния спасаемых;

проводить спасательные работы с использованием способов и технических средств, обеспечивающих наибольшую безопасность людей, и проведением мероприятий по предотвращению паники;

определять и устранять факторы риска при спасении людей;

определять основные признаки нарушения жизненно важных функций организма человека;

оказать первую помощь пострадавшим при пожаре

пользоваться первичными средствами пожаротушения, установками пожаротушения, средствами пожарной автоматики, пожарной сигнализации

применять средства телефонной и радиосвязи;

проводить радиообмен на пожаре с использованием позывных;

при проведении обследования лесного (природного) пожара идентифицировать основные характеристики и факторы, определяющие его поведение и распространение, необходимые для составления прогноза поведения и плана мероприятий по его тушению, самостоятельно;

выявлять оптимальные опорные линии и рубежи, места для создания минерализованных полос с учетом выбранной технологии проведения работ, места организации источников забора воды, подъезда транспорта, места расположения людей, расположения полевого лагеря и стоянок пожарной, тракторной и специальной техники;

выбирать оптимальные методы и способы тушения на различных стадиях тушения лесного (природного) пожара, оптимальные тактические приемы с учетом лесорастительных, погодных, орографических условий; читать и применять схемы тушения лесных пожаров; оценивать уровень природной пожарной опасности участка леса (местности), уровень пожарной опасности по условиям погоды, степень захламленности лесных (природных) участков;

применять законодательство, регулирующее отношения в области борьбы с пожарами, стандарты, нормы и правила пожарной безопасности;

формировать контрольно-наблюдательные дела на объект защиты;

определять классификацию пожаров и опасные факторы пожаров;

применять основы нормативного правового регулирования и осуществления государственных мер в области пожарной безопасности;

категорировать помещения по взрывопожарной и пожарной опасности

вести пропаганду противопожарных знаний среди населения путем организации и проведения встреч, бесед, распространения информационных материалов

применять требования законодательства и иных нормативно-правовых актов в области пожарной безопасности при проведении контрольных мероприятий по соблюдению противопожарного режима на объекте защиты

разрабатывать инструкции о мерах пожарной безопасности;

проводить все виды инструктажей о пожарной безопасности

проводить расчеты необходимых расходов на наружное и внутреннее противопожарное водоснабжение

организовывать и контролировать проведение оценки состояния пострадавшего по основным наблюдаемым симптомам или путем опроса пострадавшего;

работать с пожарно-техническим и спасательным вооружением и оборудованием;

проводить оценку обстановки по внешним признакам на месте вызова;

осуществлять расчет вероятного развития пожара;

определять ранг пожара;

руководить действиями по оказанию первой помощи пострадавшему в соответствии с универсальной схемой оказания первой помощи до оказания медицинской помощи на месте происшествия;

рассчитывать необходимое количество сил и средств

организовывать действия личного состава отделения по приведению в состояние готовности мобильных средств пожаротушения, пожарных спасательных устройств и снаряжения, сиз, огнетушащих веществ и специальных агрегатов;

использовать средства связи и оповещения, приборы и технические средства для сбора и обработки оперативной информации;

производить развертывание сил и средств, используемых для тушения пожара;

выбирать решающее направление действий по тушению пожаров;

указывать подчиненному личному составу водоисточник, направление и способы прокладки рукавных линий, место установки разветвления, количество и виды стволов, боевые позиции ствольщиков, места установки пожарных лестниц;

выявлять опасные факторы пожара и принимать меры по защите личного состава от их воздействия

принимать решение об использовании сиз

ставить задачи перед участниками тушения пожара

контролировать выполнение поставленных задач

применять пожарную, аварийно-спасательную и инженерную технику и оборудование при тушении пожаров и проведении аварийно-спасательных работ

организовывать мероприятия по обеспечению безопасности работ, защите личного состава от поражающих факторов

выбирать пожарную, аварийно-спасательную и инженерную технику и оборудование в зависимости от ситуации при тушении пожаров и проведении аварийно-спасательных работ

контролировать несение службы личным составом караула;

планировать и осуществлять мероприятия, вести документацию согласно специализации караула;

организовывать и контролировать выполнение личным составом караула работ по проверке работоспособности мобильных средств пожаротушения, пожарных спасательных устройств и снаряжения, сиз, огнетушащих веществ и специальных агрегатов, приспособлений и средств оказания первой помощи пострадавшим

осуществлять контроль за действиями личного состава по приемке и передаче закрепленных мобильных средств пожаротушения, пожарных спасательных устройств и снаряжения, сиз, огнетушащих веществ и специальных агрегатов, приспособлений и средств оказания первой помощи пострадавшим

контролировать выполнение личным составом караула требований охраны труда, пожарной безопасности и санитарно-гигиенических норм

вести учетную документацию по обслуживанию техники и пожарно-технического вооружения караула

обеспечивать постоянную готовность к ведению действий по тушению пожаров в период дежурства

организовывать и контролировать проверку наружного противопожарного водоснабжения

контролировать выполнение должностных обязанностей личным составом дежурного караула

обеспечивать выполнение мероприятий, предусмотренных распорядком дня

контролировать сбор данных о наличии людей в ночное время в детских, медицинских организациях и на охраняемых объектах

организовывать и проводить разведку пожара, оценивать создавшуюся обстановку на пожарах и авариях с использованием средств индивидуальной защиты органов дыхания и зрения в непригодной для дыхания среде;

осуществлять выбор решающего направления действий по тушению пожара с использованием средств индивидуальной защиты органов дыхания и зрения в непригодной для дыхания среде;

осуществлять выбор огнетушащих веществ, определять способы, приёмы и механизмы прекращения горения в зависимости от характера пожара и обстановки на нём с использованием средств индивидуальной защиты органов дыхания и зрения в непригодной для дыхания среде;

применять расчеты требуемых сил и средств для тушения пожаров с использованием средств индивидуальной защиты органов дыхания и зрения в непригодной для дыхания среде;

определять приемы, способы тушения пожаров и проведение аварийно-спасательных работ на объектах различного назначения с использованием средств индивидуальной защиты органов дыхания и зрения в непригодной для дыхания среде;

осуществлять тушение пожара в сложных условиях с использованием средств индивидуальной защиты органов дыхания и зрения в непригодной для дыхания среде;

контролировать содержание боевой одежды, СИЗОД личного состава дежурного караула в исправном состоянии

контролировать выполнение личным составом дежурного караула норматива "сбор и выезд по тревоге"

контролировать выполнение личным составом дежурного караула требований области охраны труда при сборе, посадке в автомобиль и выезде к месту вызова

обеспечивать соблюдение дисциплины личным составом дежурного караула при сборе, посадке в автомобиль и выезде к месту вызова

обеспечивать эффективное размещение личного состава дежурного караула на технике в соответствии с табелем боевого расчета

контролировать поддержание техники и вооружения в готовности к проведению боевых действий по тушению пожара

контролировать выполнение личным составом дежурного караула правил ношения установленной формы одежды

выезжать во главе дежурного караула для проведения боевых действий по тушению пожаров

контролировать выбор оптимального пути следования к месту пожара

контролировать действия личного состава караула при следовании к месту пожара с учетом обеспечения безопасности движения

поддерживать связь со старшим должностным лицом гарнизона, докладывать ему об изменении обстановки

определять степень опасности в зоне тушения пожара и информировать о ней командира отделения

отдавать командиру отделения распоряжения и требовать их исполнения

вести радиосвязь с диспетчером пожарной части по сбору оперативной информации об объекте пожара

информировать командира отделения об особенностях объекта пожара, указанных в документах предварительного планирования боевых действий на пожаре

организовывать и проводить с личным составом занятия по физической подготовке;

организовывать выполнение личным составом отделения нормативов по пожарно-строевой подготовке;

проводить тренировочные занятия по решению пожарно-тактических задач на различные объекты;

выполнять постановку боевых задач;

организовывать отработку боевых действий по тушению пожаров и ликвидации чрезвычайной ситуации в составе отделения;

обучать личный состав отделения приемам и способам действий с пожарной и аварийно-спасательной техникой, вооружением и оборудованием;

вырабатывать у личного состава отделения навыки слаженной работы и умелого применения пожарной, аварийно-спасательной техники, вооружения и оборудования при проведении боевых действий по тушению пожаров и ликвидации чрезвычайных ситуаций;

организовывать содержание СИЗОД, закрепленных за личным составом отделения, в исправном состоянии

определять необходимость применения роботизированных установок пожаротушения; управлять роботизированными установками пожаротушения при проведении боевых действий по тушению пожара;

осуществлять подачу (пуск) огнетушащих веществ с помощью роботизированных установок пожаротушения;

определять необходимость применения установок пожаротушения с гидроабразивной резкой;

управлять установками пожаротушения с гидроабразивной резкой при проведении боевых действий по тушению пожара;

осуществлять подачу (пуск) огнетушащих веществ с установок пожаротушения с гидроабразивной резкой

планировать и составлять документы предварительного планирования боевых действий по тушению пожаров;

анализировать оперативно-тактическую деятельность подразделений по тушению пожаров и проведению аварийно-спасательных работ;

обрабатывать данные, полученные при использовании дистанционно пилотируемых воздушных судов вертолетного типа

осуществлять выполнение работ по приемке (передаче) и содержанию в исправном состоянии мобильных средств пожаротушения;

оценивать состояние работоспособности и комплектность мобильных средств пожаротушения;

контролировать техническое состояние мобильных средств пожаротушения, агрегатов, оборудования и инструмента

вести документацию учета занятий;

организовывать и проводить занятия и тренировки с личным составом, осуществляющим дежурство на мобильных средствах пожаротушения, в том числе на специальной пожарной технике, в подразделениях пожарной охраны

выполнять планы занятий, тренировок, комплексных учений

организовывать и проводить техническое обслуживание и периодическое освидетельствование мобильных средств пожаротушения, в том числе специальной пожарной техники;

организовывать консервацию и хранение технических и автотранспортных средств;

рассчитывать потребность в расходных материалах в зависимости от объемов и условий эксплуатации мобильных средств пожаротушения, в том числе специальной пожарной техники;

организовывать учет расхода горюче-смазочных и расходных материалов

обеспечивать безопасность личного состава при сборе и выезде;

поддерживать групповое взаимодействие и работать в команде;

анализировать информацию об угрозах природного и техногенного характера;

организовывать мероприятия по обеспечению безопасности работ, защите личного состава от поражающих факторов

осуществлять заправку специальной пожарной техники горюче-смазочными материалами, а также огнетушащими веществами;

организовывать замену неисправного пожарного оборудования, СИЗ пожарных и средств самоспасания пожарных, пожарного инструмента, средств спасения людей, средств связи, обмундирования (боевой одежды, форменной одежды)

управлять работой пожарных насосов с подачей огнетушащих веществ;

проводить подачу огнетушащих веществ для тушения пожаров от пожарных автомобилей

организации мероприятий по обслуживанию и ремонту пожарного оборудования, средств индивидуальной защиты и спасения людей при пожаре

использования слесарного и электротехнического инструмента

разрабатывать инструкции и регламенты с учетом местных условий (порядок проведения временных огневых и других пожароопасных работ; порядок осмотра и закрытия помещений после окончания работы; порядок аварийной остановки технологического оборудования);

оформлять необходимые документы для получения заключения о соответствии объектов правилам пожарной безопасности;

разрабатывать мероприятия, направленные на усиление противопожарной защиты и предупреждение пожаров;

проводить пожарно-техническое обследование объектов

разрабатывать систему обеспечения пожарной безопасности на предприятии и в организации;

применять основные функции системы обеспечения пожарной безопасности;

разрабатывать планы проведения проверки и проводить проверку требований пожарной безопасности на объекте защиты;

применять законодательные акты в области организации и проведении проверок

контролировать в пределах своей компетенции технические и организационно-распорядительные документы по вопросам пожарной безопасности;

обосновывать предложения по повышению противопожарной защиты объекта;

разрабатывать совместно с руководством организации и сторонними организациями мероприятия по профилактике пожаров, выполнять процедуры (регламенты) проверки технического состояния средств пожаротушения

участвовать в дознании (расследовании) по делам о пожарах в соответствии с установленным регламентом проведения дознания

разрабатывать регламенты регулярной проверки состояния пожарной безопасности организации, исправности технических средств тушения пожара, систем водоснабжения, оповещения, связи и других систем противопожарной защиты;

определять наиболее эффективных типов автоматических установок пожаротушения, видов огнетушащего вещества и способов его подачи в очаг пожара в зависимости от вида горючего материала, используемого в технологическом процессе, объемно-планировочных решений здания, сооружения, строения и параметров окружающей среды;

контролировать работоспособность систем автоматического пожаротушения в соответствии с требованиями инструкций по эксплуатации;

осуществлять техническое обслуживание (маркировка, внешний осмотр, контроль заряда, взвешивание) и учет огнетушителей;

определять номенклатуры, количества и мест размещения первичных средств пожаротушения в зависимости от вида горючего материала, объемно-планировочных решений здания, сооружения или строения, параметров окружающей среды и мест размещения обслуживающего персонала

составлять план эвакуации персонала из зданий и сооружений;

рассчитывать пути эвакуации;

составлять планы эвакуации персонала из зданий и сооружений с применением графического редактора;

проводить расчет необходимых расходов воды на наружное и внутреннее пожаротушение;

разрабатывать и внедрять системы управления пожарной безопасностью согласно требованиям руководящих документов и специфике организации;

организовывать контроль состояния системы пожарной безопасности организации;

осуществлять общее руководство по тушению пожара до прибытия пожарных подразделений;

организовывать эвакуацию материальных ценностей из опасной зоны, определять места их складирования и обеспечения, при необходимости, их охраны;

определять наличие и характер угрозы людям, пути, способы и средства спасания (защиты), а также необходимость защиты (эвакуации) имущества;

определять наличие и возможность вторичных проявлений опасных факторов пожара, в том числе обусловленных особенностями технологии и организации производства на объекте пожара;

определять точное место и площадь горения, что именно горит, пути распространения огня и дыма;

определять наличие, состояние и возможность использования средств противопожарной защиты объекта;

определять наличие электроустановок под напряжением и целесообразность их отключения;

определять возможные пути ввода сил и средств для спасания людей и тушения пожара, а также иные данные, необходимые для выбора решающего направления боевых действий

1.5.3 Знать

требования приказов, указаний и других руководящих документов, регламентирующих несение караульной и гарнизонной службы;

порядок несения службы в объектовых и специальных подразделениях федеральной противопожарной службы государственной противопожарной службы;

задачи гарнизонной и караульной службы;

обязанности должностных лиц караула и лиц внутреннего наряда, порядок смены караула;

порядок допуска на территорию пожарно-спасательного подразделения;

распорядок дня дежурного караула

требования приказов, указаний и других руководящих документов, регламентирующих обслуживание пожарного оборудования и инструмента;

классификация, устройство, характеристики и порядок работы пожарного оборудования и инструмента;

сроки и порядок проведения технического обслуживания пожарного оборудования и инструмента;

оборудование, приспособления, применяемые при техническом обслуживании и эксплуатации средств, оборудования и инструмента;

правила охраны труда при эксплуатации и техническом обслуживании пожарного оборудования и инструмента;

порядок проведения работ по устранению неисправностей пожарного оборудования и инструмента;

порядок проведения приема (передачи) пожарного оборудования и инструмента;

порядок подготовки СИЗОД к использованию личным составом подразделений перед заступлением на дежурство;

порядок содержания в полном технической исправности СИЗОД, другой закрепленный за ним пожарный инструмент и оборудование ГДЗС;

сроки и порядок проведения технического обслуживания СИЗОД;

служебная документация ГДЗС и порядок её ведения

порядок действий, методы и способы спасения людей и имущества;

оборудование, приспособления, применяемые при поиске и спасении людей;

требования приказов, указаний и других руководящих документов, регламентирующих оказание первой помощи пострадавшим при пожаре;

инструкции, методические рекомендации по видам травм, поражений;

правила оказания первой помощи пострадавшим; оборудование, приспособления, применяемые при оказании первой помощи;

психологические особенности общения с пострадавшими;

нормативные правовые акты и локальные акты организаций по тушению пожаров

нормативы и способы применения средств индивидуальной защиты и снаряжения;

первичные признаки пожара;

способы проведения разведки;

классификация пожаров;

опасные факторы пожара и последствия их воздействия на людей;

нормативные правовые акты и локальные акты организаций по тушению пожаров;

правила пользования, устройство и способы применения пожарного оборудования и инструмента, пожарного снаряжения и средств индивидуальной защиты, приспособлений и средств оказания первой помощи пострадавшим;

тактика тушения и правила борьбы с распространением пожара в составе подразделений пожарной охраны;

способы тушения возгораний в электроустановках;

правила применения средств индивидуальной защиты при наличии взрывчатых и радиоактивных веществ в очаге возгорания

способы локализации и ликвидации пожара в неблагоприятных погодных условиях и в труднодоступной местности;

адресное расположение объектов и оперативная обстановка в районе выезда пожарной охраны

принцип организации сетей противопожарного водопровода, расположение пожарных гидрантов в районе выезда подразделений пожарной охраны

способы локализации горения

способы ликвидации горения

пожаровзрывоопасные свойства веществ и материалов

перечень документов, регламентирующих газодымозащитную службу (далее - ГДЗС);

порядок тушения пожаров с использованием средств индивидуальной защиты органов дыхания (далее – СИЗОД) в непригодной для дыхания среде;

порядок проведения расчётов запаса воздуха (кислорода) и времени работы звена ГДЗС в СИЗОД;

правила проведения аварийно-спасательных работ при тушении пожаров с применением средств индивидуальной защиты и спасения

правила ведения телефонной и радиосвязи

правила применения, функциональное назначение и технические характеристики первичных средств пожаротушения, пожарного оборудования и инструмента, пожарного снаряжения и средств индивидуальной защиты

особенности осмотра и проведения поиска при пожарах и аварийно-спасательных работах

инструкции, порядок действий, методы и способы спасения людей и имущества

инструкции, методические рекомендации по оказанию первой помощи пострадавшим, виды травм, поражений

правила оказания первой помощи пострадавшим

оборудование, приспособления, применяемые при оказании первой помощи, поиске и спасении

психологические особенности общения с пострадавшими

способы вскрытия конструкций и разборки завалов

правила применения, функциональное назначение и технические характеристики первичных средств пожаротушения, установок пожаротушения, средств пожарной автоматики, пожарной сигнализации

требования приказов, указаний и других руководящих документов, регламентирующих правила ведения телефонной и радиосвязи;

правила работы со средствами телефонной и радиосвязи;

основы организации диспетчерской службы; организацию связи на пожаре;

правила и порядок ведения радиообмена на пожаре; правила и порядок передачи информации с места пожара;

позывные радиоабонентов и порядок их построения;

основные характеристики лесных (природных) пожаров, факторы, определяющие их поведение и распространение, необходимые для составления прогноза поведения и плана мероприятий по его тушению;

требования охраны труда и обеспечения безопасности при осуществлении работ по тушению лесных (природных) пожаров;

требования, предъявляемые к лицам, привлеченным к тушению лесных (природных) пожаров;

наставления, инструкции, нормативные правовые акты, регламентирующие проведение охраны лесов и тушение лесных пожаров, привлечение граждан к работам по тушению пожаров;

принципы защиты населенных пунктов от лесных (природных) пожаров и минимизации вероятного ущерба от них;

тактику тушения природных и лесных пожаров, угрожающих населенным пунктам и объектам инфраструктуры;

требования законодательства Российской Федерации по проведению инструктажей привлеченных к тушению лиц;

нормативных требований по обеспечению зданий и сооружений средствами защиты и системами безопасности;

методики анализа взрывопожарной и пожарной опасности технологических процессов, помещений, зданий;

особенностей пожарной опасности, пожароопасных и других опасных свойств веществ, материалов, конструкций и оборудования;

классификации взрывопожарной опасности веществ и материалов

характеристик потенциально-опасных промышленных объектов, основных видов и систем контроля их состоянием;

основ обеспечения безопасности технологических процессов;

способов и видов эвакуации персонала промышленных объектов;

организации и функционирования единой государственной системы предупреждения и ликвидации чрезвычайных ситуаций

основных задач, форм и методов противопожарной агитации и пропаганды;

принципов информационного обеспечения, противопожарной пропаганды и обучения населения в области пожарной безопасности;

организации работы со средствами массовой информации, порядка публикации материалов в печати, выступления по районному (объектовому) радиовещанию, порядка взаимодействия с местными телеканалами, студиями кабельного телевидения

основ нормативного правового регулирования контрольных мероприятий по соблюдению противопожарного режима на объекте защиты;

огнестойкости строительных конструкций;

степени огнестойкости зданий;

классов функциональной пожарной опасности;

классификации пожаров и их опасных факторов;

основ нормативного правового регулирования по организации обучения работников предприятий и граждан мерам пожарной безопасности, мероприятиям по гражданской обороне и защите населения и территории от чрезвычайных ситуаций природного и техногенного характера

основ технических требований к наружному и внутреннему противопожарному водоснабжению

универсальной схемы оказания первой помощи до оказания медицинской помощи на месте происшествия;

перечня состояний, при которых оказывается первая помощь;

перечня мероприятий по оказанию первой помощи;

психологических особенностей общения и поведения с пострадавшими людьми и людьми, пребывающими в экстремальной или критической ситуациях;

ответственности руководителя пожарного подразделения при оказании первой помощи пострадавшим;

основных характеристик пожара, тактика тушения и правила борьбы с распространением пожара;

способов проведения разведки на месте пожара, обязанностей ведущих разведку, мер безопасности;

порядка оценки обстановки на пожаре и принятия решения о ведении действий по тушению пожара и проведению аварийно-спасательных работ;

правил выбора решающего направления действий по тушению пожара;

порядка привлечения дополнительных сил и средств для тушения пожара и проведения аварийно-спасательных работ;

правил эксплуатации пожарных гидрантов;

требований охраны труда при тушении пожара;

горючих свойств материалов, побочных факторов горения взрывчатых и радиоактивных веществ;

нормативно-правовой базы по вопросам организации пожаротушения и проведению аварийно-спасательных работ;

требований охраны труда и обеспечения безопасности при оказании первой помощи пострадавшим при пожаре;

порядка передачи и содержание оперативной правила ведения радиосвязи, порядка радиотелефонного обмена информации

характеристики специального снаряжения и сиз, порядок и правила их применения

требования охраны труда в подразделениях федеральной противопожарной службы государственной противопожарной службы

требования пожарной безопасности

номенклатура документов, регламентирующих организацию караульной службы в пожарной охране

материальная часть и тактико-технические характеристики пожарного инструмента и аварийно-спасательного оборудования

материальная часть и тактико-технические характеристики средств связи и сигнализации, средств радиационной и химической защиты, приборов химического и дозиметрического контроля

распорядок дня дежурного караула

права и обязанности должностных лиц дежурного караула

должностная инструкция начальника караула

адресное расположение наружного противопожарного водоснабжения

нормативные правовые акты, регулирующие деятельность пожарной охраны

правила проведения аварийно-спасательных работ при тушении пожаров с использованием сиз органов дыхания и зрения в непригодной для дыхания среде;

способы, приёмы и механизмы прекращения горения в зависимости от характера пожара и обстановки на нём с использованием средств индивидуальной защиты органов дыхания и зрения в непригодной для дыхания среде;

расчет требуемых средств индивидуальной защиты органов дыхания и зрения при тушении пожара в непригодной для дыхания среде

порядок организации тушения пожаров и проведения аварийно-спасательных работ

нормативные правовые акты, регулирующие деятельность пожарной охраны

документы предварительного планирования боевых действий на пожаре

основы трудового законодательства российской федерации

требования охраны труда в подразделениях федеральной противопожарной службы государственной противопожарной службы

район выезда дежурного караула, расположение взрывопожароопасных объектов, их пожарная опасность

требования пожарной безопасности

состояние противопожарного водоснабжения в пределах района выезда караула

тактико-технические характеристики техники и вооружения караула

состояние проезда пожарной техники к месту пожара в пределах района выезда караула

информация о расположении ведомственных пожарных частей в районе выезда караула

информация о наличии добровольных пожарных дружин (команд) на объектах в пределах района выезда караула

информация о количестве людей (больных), в том числе в ночное время, на объектах с ночным пребыванием людей в пределах района выезда караула

правила ведения радиосвязи, порядок радиотелефонного обмена

программы подготовки личного состава;

сроков и периодичности проведения тренировочного процесса;

методики разбора пожаров с личным составом пожарной охраны;

характеристик и правил использования пожарной и аварийно-спасательной техники, пожарно-технического и аварийно-спасательного оборудования, средств связи;

правил пользования, устройства и способов применения мобильных средств пожаротушения, пожарных спасательных устройств и снаряжения, СИЗ, огнетушащих веществ и специальных агрегатов, приспособлений и средств оказания первой помощи пострадавшим;

порядка проведения занятий по пожарно-строевой подготовке;

основ методики проведения теоретических и практических занятий;

нормативной документация по вопросам газодымозащитной службы

требований приказов, указаний и других руководящих документов, регламентирующих действия по тушению пожаров с применением автоматизированных (роботизированных) систем пожаротушения; назначения, классификации, характеристик роботизированных установок пожаротушения и их тактические возможности;

требований приказов, указаний и других руководящих документов, регламентирующих действия по тушению пожаров с применением установок пожаротушения с гидроабразивной резкой;

назначения, классификации, характеристик установок пожаротушения с гидроабразивной резкой и их тактические возможности;

порядка, форм и методов проверки состояния организации оперативно-тактической деятельности пожарно-спасательного подразделения;

требований приказов, указаний и других руководящих документов, регламентирующих планирование и составление документов предварительного планирования действий пожарных подразделений;

порядка организации работы с документами предварительного планирования боевых действий по тушению пожаров;

методики анализа оперативно-тактической деятельности подразделений по тушению пожаров и проведению аварийно-спасательных работ;

методики изучения пожаров;

порядка осуществления обработки данных, полученных при использовании дистанционно пилотируемых воздушных судов вертолетного типа

порядка осуществления выполнения работ по приемке (передаче) и содержанию в исправном состоянии мобильных средств пожаротушения;

порядка оценки состояния работоспособности и комплектность мобильных средств пожаротушения;

порядка организации контроля технического состояния мобильных средств пожаротушения, агрегатов, оборудования и инструмента

основных принципов проведения занятий и построения учебного процесса;

порядка организации тренировок, занятий и комплексных учений;

требований руководящих документов по организации профессиональной подготовки личного состава, осуществляющего дежурство на мобильных средствах пожаротушения, в том числе на специальной пожарной технике, в подразделениях пожарной охраны; порядка планирования и осуществления подготовки личного состава к тушению пожаров и проведению аварийно-спасательных работ;

нормативов по пожарно-строевой подготовке;

нормативов по физической подготовке

устройства, принципов действия, правил и безопасных приемов эксплуатации мобильных средств пожаротушения, в том числе специальной пожарной техники и оборудования;

порядка организации регламентного обслуживания техники и оборудования;

порядка проведения периодических испытаний;

устройства и принципа работы двигателя внутреннего сгорания и специальных агрегатов установки;

сроков и объемов регламентных работ двигателя внутреннего сгорания и специальных агрегатов установки;

способов устранения неисправностей в работе двигателя внутреннего сгорания и специальных агрегатов установки;

правил ведения документации

методов организации руководства основными действиями личного состава при тушении пожаров;

мер безопасности при эксплуатации оборудования;

комплектности закрепленного пожарного оборудования, СИЗ пожарных и средств самоспасания пожарных, пожарного инструмента, средств спасения людей, средств связи

размещения и крепления на пожарных автомобилях пожарного оборудования, СИЗ пожарных и средств самоспасания пожарных, пожарного инструмента, средств спасения людей

порядка укладки боевой одежды и снаряжения

порядка учета пожарной техники и имущества;

правил приема, ввода в эксплуатацию пожарной техники;

порядка подготовки пожарной техники к использованию;

правил хранения пожарной техники;

порядка проведения технического обслуживания пожарной техники;

требований приказов, указаний и других руководящих документов, регламентирующих выполнение работ по обслуживанию первичных средств пожаротушения

нормы и требования общеотраслевых, отраслевых правил, регламентов, требования локальных нормативных документов по пожарной безопасности;

противопожарные требования строительных норм, правил и стандартов;

пожарная опасность контролируемых объектов;

технологии, основные производственные процессы организации, особенности эксплуатации оборудования, применяемого в организации, продукции организации, материально-технических ресурсов, используемых при производстве продукции, специфика отдельных видов работ;

средства пожаротушения, используемые на объекте;
схемы действий персонала организации при пожарах;
причины пожаров и взрывов и их основные поражающие факторы;
организационные основы обеспечения пожарной безопасности в организации
порядка создания пожарной охраны и организация ее деятельности;
разработке и осуществление мер пожарной безопасности;
реализации прав, обязанностей и ответственности в области пожарной безопасности;
порядка содействия деятельности добровольных пожарных;
требования стандартов, правил, инструкций в области пожарной безопасности,
требования отраслевых и локальных нормативных документов по пожарной безопасности с учетом специфики организации
технологических процессов производства
порядка разработки совместно с руководством организации и сторонними организациями мероприятий по профилактике пожаров, оказания организационной помощи руководителям подразделений в выполнении запланированных мероприятий
требований пожарной безопасности при эксплуатации объектов, зданий и сооружений;
порядка составления предписания по устранению выявленных нарушений противопожарных норм и правил
порядка (регламента) проведения дознания (расследования) по делам о пожарах
конструктивных особенностей, технических характеристик и правил эксплуатации средств противопожарной защиты;
порядка рассмотрения и согласования проектной документации на строительство и реконструкцию зданий и сооружений в части пожарной безопасности;
методики расчета количества, типа и ранга огнетушителей, необходимых для защиты конкретного объекта, устанавливаемых исходя из величины пожарной нагрузки, физико-химических и пожароопасных свойств обращающихся горючих материалов (категории защищаемого помещения), характера возможного их взаимодействия с огнетушащими веществами и размеров защищаемого объекта;
требований нормативно-правовых актов по составлению планов эвакуации и протяженности их путей
пожароопасности основных производственных и технологических процессов организации;
особенности эксплуатации оборудования, применяемого в организации;
необходимые мероприятия, направленные на предотвращение пожара в организации, техника, способы и приемы обеспечения пожарной безопасности, технические средства и способы их применения для обеспечения пожарной безопасности;
технических характеристик расходов воды на наружное и внутреннее пожаротушение;
принципов работы систем наружного и внутреннего пожаротушения
противопожарного режима, порядка содержания территории, зданий и помещений организации;
требований к содержанию путей эвакуации;
требований пожарной безопасности электроустановок, систем отопления и вентиляции;
требований пожарной безопасности к технологическим установкам, взрывопожароопасным процессам производства, порядок аварийной остановки технологического оборудования;
порядка и норм хранения веществ и материалов на территории, в зданиях и сооружениях организации;
порядка транспортировки взрывопожароопасных веществ и материалов;
порядка эвакуации горючих веществ и материальных ценностей;
порядка содержания сетей наружного и внутреннего противопожарного водоснабжения (пожарный кран, пожарный гидрант);
требований по содержанию и применению установок пожарной сигнализации и пожаротушения, систем противодымной защиты, оповещения людей о пожаре и управления эвакуацией

требований порядка содержания пожарной техники, первичных средств пожаротушения (мотопомпы, огнетушители)

порядка действий и обязанности работающих и администрации организации при пожаре

1.5.4 Выпускник, освоивший образовательную программу, должен обладать следующими общими компетенциями:

ОК 01. Выбирать способы решения задач профессиональной деятельности применительно к различным контекстам;

ОК 02. Использовать современные средства поиска, анализа и интерпретации информации и информационные технологии для выполнения задач профессиональной деятельности;

ОК 03. Планировать и реализовывать собственное профессиональное и личностное развитие, предпринимательскую деятельность в профессиональной сфере, использовать знания по финансовой грамотности в различных жизненных ситуациях;

ОК 04. Эффективно взаимодействовать и работать в коллективе и команде;

ОК 05. Осуществлять устную и письменную коммуникацию на государственном языке Российской Федерации с учетом особенностей социального и культурного контекста;

ОК 06. Проявлять гражданско-патриотическую позицию, демонстрировать осознанное поведение на основе традиционных общечеловеческих ценностей, в том числе с учетом гармонизации межнациональных и межрелигиозных отношений, применять стандарты антикоррупционного поведения;

ОК 07. Содействовать сохранению окружающей среды, ресурсосбережению, применять знания об изменении климата, принципы бережливого производства, эффективно действовать в чрезвычайных ситуациях;

ОК 08. Использовать средства физической культуры для сохранения и укрепления здоровья в процессе профессиональной деятельности и поддержания необходимого уровня физической подготовленности;

ОК 09. Пользоваться профессиональной документацией на государственном и иностранном языках.

1.5.5 Выпускник, освоивший образовательную программу, должен обладать профессиональными компетенциями, соответствующими основным видам деятельности:

1. Выполнение работ по осуществлению караульной службы, тушению пожаров, проведению аварийно-спасательных работ:

ПК 1.1. Осуществлять караульную службу.

ПК 1.2. Выполнять работы по приемке (передаче) и обслуживанию технических средств, пожарного оборудования, инструмента и средств индивидуальной защиты.

ПК 1.3. Выполнять работы по спасению, защите, эвакуации людей и имущества из зоны пожара, оказанию первой помощи пострадавшим.

ПК 1.4. Выполнять работы по тушению пожаров и проводить аварийно-спасательные работы, связанные с тушением пожаров, в том числе в составе звена газодымозащитной службы.

ПК 1.5. Выполнять работы по эксплуатации первичных средств пожаротушения и установок пожаротушения.

ПК 1.6. Применять средства телефонной и радиосвязи.

ПК 1.7. Выполнять работы по защите населенных пунктов и объектов инфраструктуры от угрозы лесных (природных) пожаров.

2. Выполнение работ по профилактике пожаров:

ПК 2.1. Анализировать пожарную опасность объектов.

ПК 2.2. Организовывать противопожарный режим на объекте защиты.

ПК 2.3. Проводить противопожарную пропаганду.

ПК 2.4. Осуществлять контроль за соблюдением противопожарного режима на объекте защиты.

ПК 2.5. Проводить инструктирование и организовывать обучение работников организаций и граждан мерам пожарной безопасности, мероприятиям по гражданской обороне и защите населения и территории от чрезвычайных ситуаций природного и техногенного характера.

ПК 2.6. Осуществлять контроль за состоянием противопожарного водоснабжения в районе выезда подразделения.

3. Организация тушения пожаров и проведения аварийно-спасательных работ:

ПК 3.1. Руководить деятельностью отделения (караула) пожарной части (отдельного поста) при тушении пожаров и проведении аварийно-спасательных работ, связанных с тушением пожара.

ПК 3.2. Руководить деятельностью отделения (караула) пожарной части (отдельного поста) при тушении пожаров с использованием средств индивидуальной защиты органов дыхания и зрения в непригодной для дыхания среде.

ПК 3.3. Организовывать деятельность дежурного караула (смены) пожарной части (отдельного поста) во время несения суточного дежурства в расположении части.

ПК 3.4. Организовывать действия дежурного караула (смены) по сбору, выезду и следованию к месту пожара (вызова).

ПК 3.5. Организовывать боевую подготовку личного состава отделения дежурного караула (смены).

ПК 3.6. Организовывать действия по тушению пожаров с применением автоматизированных (роботизированных) и перспективных установок пожаротушения.

ПК 3.7. Анализировать действия подразделений пожарной охраны по тушению пожаров проведению аварийно-спасательных работ, связанных с тушением пожаров, и планировать действия пожарных подразделений.

ПК 3.8. Выполнять работы по приемке (передаче) и содержанию в состоянии постоянной готовности к тушению пожара и проведению поисково-спасательных работ мобильных средств пожаротушения, средств связи, средств индивидуальной защиты и спасения, огнетушащих веществ и специальных агрегатов, аварийно-спасательной техники.

ПК 3.9. Организовывать службу и подготовку личного состава, осуществляющего дежурство на мобильных средствах пожаротушения, в том числе на специальной пожарной технике, в подразделениях пожарной охраны.

ПК 3.10. Обеспечивать работоспособность и организовывать подготовку к эксплуатации мобильных средств пожаротушения.

ПК 3.11. Организовывать тушение пожаров с применением мобильных средств пожаротушения, в том числе специальных пожарных автомобилей.

ПК 3.12. Организовывать действия по обслуживанию и ремонту пожарного оборудования, средств индивидуальной защиты и спасения людей при пожаре.

4. Обеспечение противопожарного режима на объекте:

ПК 3.1. Планировать пожарно-профилактические работы на объекте.

ПК 3.2. Организовывать систему обеспечения пожарной безопасности объекта защиты.

ПК 3.3. Осуществлять планирование и проведение проверок объектов защиты.

ПК 3.4. Обеспечивать выполнение противопожарных мероприятий, предусмотренных правилами, нормами и стандартами.

ПК 3.5, Проводить правоприменительную деятельность по пресечению нарушений требований пожарной безопасности при эксплуатации объектов, зданий и сооружений.

ПК 3.6. Участвовать в дознании (расследовании) по делам о пожарах.

ПК 3.7. Контролировать содержание в исправном состоянии технических средств и систем автоматической противопожарной защиты, правильность монтажа и обслуживания оборудования.

ПК 3.8. Рассчитывать пути эвакуации, составлять планы эвакуации персонала из зданий и сооружений.

ПК 3.9. Проводить расчеты необходимых расходов воды на наружное и внутреннее пожаротушение.

ПК 3.11. Осуществлять общее руководство по тушению пожара до прибытия пожарных подразделений, организовывать работы по содействию пожарной охране при тушении пожаров.

ПК 3.12. Разрабатывать технические решения по профилактике пожаров.

2. ПРОЦЕДУРА ПРОВЕДЕНИЯ ГОСУДАРСТВЕННОЙ ИТОГОВОЙ АТТЕСТАЦИИ

2.1. Проведение демонстрационного экзамена

2.1.1 Выбор оценочной документации для демонстрационного экзамена

Демонстрационный экзамен предусматривает моделирование реальных производственных условий для решения практических задач профессиональной деятельности в соответствии с лучшими мировыми и национальными практиками.

Для проведения демонстрационного экзамена по специальности 20.02.04 «Пожарная безопасность)» выбрана компетенция «Пожарная безопасность». Выбран комплект оценочной документации (КОД) 20.02.04-2023.

2.1.2 Сроки и место проведения демонстрационного экзамена

Объем времени и сроки, отводимые на подготовку к демонстрационному экзамену: 2 недели, май.

Сроки проведения демонстрационного экзамена: 1 неделя, июнь.

Место проведения демонстрационного экзамена – Центр проведения демонстрационного экзамена по адресу: г. Уфа, ул. Генерала Горбатова, 11.

Форма участия: индивидуальная, базовый уровень.

КОД 20.02.04-2023 рассчитан на выполнение заданий продолжительностью 4 часа.

Примерный план работы Центра проведения демонстрационного экзамена по КОД базового уровня по компетенции «Пожарная безопасность» приведен в приложении 1.

2.1.3 Перечень знаний, умений и навыков в соответствии со Спецификацией стандарта компетенции «Пожарная безопасность», проверяемый в рамках комплекта оценочной документации

Модуль задания (вид деятельности, вид профессиональной деятельности)	Перечень оцениваемых ПК (ОК)	Перечень оцениваемых умений и навыков / практического опыта
Организация службы пожаротушения и проведение работ по тушению пожаров и ликвидации последствий чрезвычайных ситуаций	ПК. Организовывать действия по тушению пожаров. ПК. Организовывать проведение аварийно-спасательных работ.	**Уметь:** - Выбирать и применять пожарную, аварийно-спасательную и инженерную технику и оборудование при тушении пожаров и проведении аварийно-спасательных работ. - Использовать приемы и способы тушения пожаров и проведения аварийно-спасательных работ. - Выполнять нормативы пожарно-строевой и физической подготовки. **Иметь практический опыт:** - Принимать участие в организации действий по тушению пожаров.
Осуществление государственных	ПК. Осуществлять проверки противопожарного	**Уметь:** - Проводить обследования и проверки

мер в области обеспечения пожарной безопасности	состояния промышленных, сельскохозяйственных объектов, зданий и сооружений различного назначения. ПК. Проводить правоприменительную деятельность по пресечению нарушений требований пожарной безопасности при эксплуатации объектов, зданий и сооружений. ОК. Принимать решения в стандартных и нестандартных ситуациях и нести за них ответственность.	обслуживаемых объектов (зданий, сооружений, помещений и территорий) на соответствие их требованиям пожарной безопасности и по их результатам оформлять необходимые документы. - Разрабатывать документы при осуществлении государственного пожарного надзора. - Проверять техническое состояние средств пожарной автоматики и пожаротушения, систем противопожарного водоснабжения и дымоудаления, установок оповещения людей при пожаре, аварии или стихийном бедствии. -Применять законодательство, требования уставов, наставлений и приказов, других государственных и ведомственных нормативных актов, регламентирующих организацию и осуществление государственного пожарного надзора. - Применять порядок организации и проведения проверок соблюдения требований пожарной безопасности на объектах контроля (надзора). - Применять порядок организации и осуществления должностными лицами органов государственного пожарного надзора правоприменительной деятельности о нарушениях и пресечению нарушений требований пожарной безопасности. **Иметь практический опыт:** - Проводить правоприменительную деятельность попресечению нарушений требований пожарной безопасности при эксплуатации объектов, зданий и сооружений

2.2 Защита выпускной квалификационной работы

2.2.1 Сроки защиты выпускной квалификационной работы

Объем времени и сроки, отводимые на выполнение выпускной квалификационной работы: 2 недели, июнь.

Сроки защиты выпускной квалификационной работы: 1 неделя, июнь.

2.2.2 Темы выпускной квалификационной работы

Темы ВКР должны иметь практико-ориентированный характер и должны соответствовать содержанию одного или нескольких профессиональных модулей ПМ.01. «Выполнение работ по осуществлению караульной службы, тушению пожаров, проведению аварийно-спасательных работ», ПМ.02. «Выполнение работ по профилактике пожаров», ПМ.03. «Организация тушения пожаров и проведения аварийно-спасательных работ», ПМ.04. «Обеспечение противопожарного режима на объекте» специальности 20.02.04 «Пожарная безопасность»

Темы выпускных квалификационных работ с указанием руководителя закрепляются за студентом приказом директора колледжа.

Примерная тематика выпускных квалификационных работ представлена в приложении 2.

3 ТРЕБОВАНИЯ К ВЫПУСКНОЙ КВАЛИФИКАЦИОННОЙ РАБОТЕ

3.1 Требования к структуре выпускной квалификационной работы

Структура ВКР должна включать:
- титульный лист;
- индивидуальный график выполнения ВКР;
- задание на ВКР;
- отзыв руководителя ВКР;
- внешняя рецензия;
- пояснительная записка:
    - введение с обоснованием актуальности и практической значимости выбранной темы;
    - общая часть;
    - специальная часть;
    - заключение;
    - список литературы;
    - приложения;
- графическая часть.

Объем ВКР должен быть не менее 45 страниц машинописного текста.

Требования к содержанию разделов выпускной квалификационной работы описаны в Методических указаниях по выполнению выпускной квалификационной работы.

Требования по оформлению выпускной квалификационной работы описаны в Методических рекомендациях по оформлению выпускных квалификационных работ.

3.2 Условия подготовки и процедура проведения защиты выпускной квалификационной работы

3.2.1 Условия подготовки выпускной квалификационной работы:

К Государственной (итоговой) аттестации допускается студент, не имеющий академической задолженности и в полном объеме выполнивший учебный план по осваиваемой образовательной программе среднего профессионального образования.

После утверждения темы руководителями ВКР разрабатываются индивидуальные задания (к каждому из руководителей прикрепляется не более 8 студентов). Индивидуальные задания рассматриваются кафедрами и утверждаются заместителем директора УКРТБ.

Индивидуальные задания на ВКР выдаются студентам за 2 недели до начала преддипломной практики.

Общее руководство и контроль за ходом выполнения ВКР осуществляется заместителем директора УКРТБ, заведующими отделениями, заведующим кафедрой в соответствии с должностными обязанностями.

3.2.2 Защита ВКР

Допуск к защите ВКР оформляется приказом директора колледжа.

Защита ВКР проводится на открытом заседании Государственной аттестационной комиссии

На защиту ВКР отводится 45 минут. Процедура защиты:
- доклад студента 10-15 минут;
- чтение отзыва и рецензии (не более 5 минут);
- вопросы членов ГАК и ответы студента (не более 15 минут);

- по желанию (необходимости) выступление руководителя ВКР и рецензента (если они присутствуют на заседании ГАК) с целью защиты, согласия или несогласия с оценкой конкретной ВКР (не более 15 минут).

Заседание ГАК протоколируется. В протоколе записываются:

- итоговая оценка ВКР;
- присуждение квалификации;
- особое мнение членов комиссии.

4. ОЦЕНКА РЕЗУЛЬТАТОВ ГОСУДАРСТВЕННОЙ ИТОГОВОЙ АТТЕСТАЦИИ

4.1 Оценка результатов выполнения заданий демонстрационного экзамена

Оценку выполнения заданий демонстрационного экзамена осуществляет экспертная группа, возглавляемая главным экспертом. Не допускается участие в оценивании заданий демонстрационного экзамена экспертов, принимавших участие в обучении студентов или представляющих с ними одну образовательную организацию.

Состав экспертной группы утверждается руководителем образовательной организации. Количество экспертов, участвующих в оценке демонстрационного экзамена по компетенции «Пожарная безопасность» - 3 чел.

В ходе проведения демонстрационного экзамена в составе государственной итоговой аттестации председатель и члены государственной аттестационной комиссии присутствуют на демонстрационном экзамене.

Баллы за выполнение заданий демонстрационного экзамена выставляются в соответствии со схемой начисления баллов, приведенной в комплекте оценочной документации.

Таблица 1- Требования к оцениванию: максимально возможное количество баллов 100

№ п/п	Модуль задания (вид деятельности, вид профессиональной деятельности)	Критерий оценивания	Баллы
1	Организация службы пожаротушения и проведение работ по тушению пожаров и ликвидации последствий чрезвычайных ситуаций	Организация действий по тушению пожаров Организация проведения аварийно-спасательных работ	50,00
2	Осуществление государственных мер в области обеспечения пожарной безопасности	Осуществление проверки противопожарного состояния промышленных, сельскохозяйственных объектов, зданий и сооружений различного назначения Проведение правоприменительной деятельности по пресечению нарушений требований пожарной безопасности при эксплуатации объектов, зданий и сооружений Применение решений в стандартных и нестандартных ситуациях и несение за них ответственности	50,00
		Итого	100,0

Необходимо осуществить перевод полученного количества баллов в оценки «отлично», «хорошо», «удовлетворительно», «неудовлетворительно».

Максимальное количество баллов, которое возможно получить за выполнение задания демонстрационного экзамена, принимается за 100%. Перевод баллов в оценку может быть осуществлен на основе таблицы 2.

Таблица 2 – Перевод баллов в оценку

Оценка (пятибалльная шкала)	«2»	«3»	«4»	«5»
Оценка в баллах (стебельная шкала)	0,00 – 19,99	20,00 – 39,99	40,00 – 69,99	70,00 - 100,00

Результаты победителей и призеров чемпионатов профессионального мастерства по компетенции «Пожарная безопасность» проводимых союзом либо Всероссийским чемпионатным движением по профессиональному мастерству, осваивающих образовательную программу среднего профессионального образования, засчитываются в качестве оценки «отлично» по демонстрационному экзамену. Условием учета результатов, полученных в конкурсных процедурах, является признанное образовательной организацией содержательное соответствие компетенции результатам освоения образовательной программы в соответствии с ФГОС СПО, а также отсутствие у студента академической задолженности.

4.2 Оценка выпускной квалификационной работы

4.2.1 Критерии оценки выпускной квалификационной работы

- соответствие названия работы ее содержанию, четкая целевая направленность;
- логическая последовательность изложения материала;
- необходимая глубина исследования и убедительность аргументации;
- конкретность представления практических результатов работы;
- соответствие оформления выпускной квалификационной работы требованиям ГОСТ Р 705 -2008 и методическим рекомендациям по оформлению выпускных квалификационных работ.

4.2.2 Критерии оценки защиты выпускной квалификационной работы

- четкость и грамотность доклада;
- четкость, внятность, глубина ответов на вопросы присутствующих на заседании ГАК;
- использование технических средств для сопровождения доклада.

4.2.3 Определение окончательной оценки

При определении окончательной оценки за защиту дипломного проекта (работы) учитываются:

- доклад выпускника по каждому разделу выпускной работы;
- ответы на вопросы;
- оценка рецензента;
- отзыв руководителя.

«Отлично» выставляется за следующую выпускную квалификационную работу:

- работа носит исследовательский характер, содержит грамотно изложенную теоретическую базу, глубокий анализ проблемы, характеризуется логичным, последовательным изложением материала с соответствующими выводами и обоснованными предложениями;
- имеет положительные отзывы руководителя и рецензента;
- при защите работы студент показывает глубокие знания вопросов темы, свободно оперирует данными исследования, вносит обоснованные предложения, во время доклада использует

презентацию и наглядные пособия (таблицы, схемы, графики и т. п.) или раздаточный материал, легко отвечает на поставленные вопросы.

«Хорошо» выставляется за следующую выпускную квалификационную работу:

- работа носит исследовательский характер, содержит грамотно изложенную теоретическую базу, достаточно подробный анализ проблемы, характеризуется последовательным изложением материала с соответствующими выводами, однако с не вполне обоснованными предложениями;

- имеет положительный отзыв руководителя и рецензента;

- при защите студент показывает знания вопросов темы, оперирует данными исследования, вносит предложения, во время доклада использует презентацию и наглядные пособия (таблицы, схемы, графики и т. п.) или раздаточный материал, без особых затруднений отвечает на поставленные вопросы.

«Удовлетворительно» выставляется за следующую выпускную квалификационную работу:

- носит исследовательский характер, содержит теоретическую главу, базируется на практическом материале, но отличается поверхностным анализом проблемы, в ней просматривается непоследовательность изложения материала, представлены необоснованные предложения;

- в отзывах руководителя и рецензента имеются замечания по содержанию работы и методике анализа;

- при защите студент проявляет неуверенность, показывает слабое знание вопросов темы, не дает полного, аргументированного ответа на заданные вопросы.

«Неудовлетворительно» выставляется за следующую выпускную квалификационную работу:

- не носит исследовательского характера, не содержит анализа проблемы, не отвечает требованиям, изложенным в методических указаниях;

- не имеет выводов либо они носят декларативный характер;

- в отзывах руководителя и рецензента имеются существенные критические замечания;

- при защите студент затрудняется отвечать на поставленные вопросы по теме, не знает теории вопроса, при ответе допускает существенные ошибки, к защите не подготовлены презентация, наглядные пособия или раздаточный материал.

Общая оценка защиты выставляется на закрытом заседании ГАК простым большинством голосов членов ГАК. При равенстве голосов, решение принимает председатель ГАК.

4.3 Общая оценка государственной итоговой аттестации

Общая оценка ГИА выставляется по результатам сдачи демонстрационного экзамена и защиты выпускной квалификационной работы.

Общая оценка ГИА выставляется на закрытом заседании ГАК простым большинством голосов членов ГАК. При равенстве голосов, решение принимает председатель ГАК.

По результатам ГИА составляется отчет по итогам работы государственной аттестационной комиссии за подписью председателя ГАК.

5 ПОРЯДОК АПЕЛЛЯЦИИ И ПЕРЕСДАЧИ ГОСУДАРСТВЕННОЙ ИТОГОВОЙ АТТЕСТАЦИИ

По результатам государственной итоговой аттестации, проводимой с применением механизма демонстрационного экзамена или защиты выпускной квалификационной работы, выпускник имеет право подать в апелляционную комиссию письменное апелляционное заявление о нарушении, по его мнению, установленного порядка проведения государственной итоговой аттестации и (или) несогласии с ее результатами.

Апелляция подается лично выпускником в апелляционную комиссию колледжа.

Апелляция о нарушении порядка проведения итоговой аттестации в форме демонстраци-

онного экзамена подается непосредственно в день проведения. Апелляция о нарушении порядка проведения итоговой аттестации в форме защиты выпускной квалификационной работы подается непосредственно в день проведения защиты.

Апелляция о несогласии с результатами итоговой аттестации подается не позднее следующего рабочего дня после объявления результатов итоговой аттестации.

Апелляция рассматривается не позднее двух рабочих дней с момента ее поступления на заседании апелляционной комиссии. Выпускник, подавший апелляцию, имеет право присутствовать при рассмотрении апелляции. На заседание апелляционной комиссии приглашается председатель соответствующей государственной аттестационной комиссии.

Состав апелляционной комиссии утверждается образовательной организацией одновременно с утверждением состава государственной аттестационной комиссии. Апелляционная комиссия формируется в количестве не менее трех человек из числа преподавателей, имеющих высшую или первую квалификационную категорию, не входящих в данном учебном году в состав государственных аттестационных комиссий. Председателем апелляционной комиссии является директор колледжа.

Рассмотрение апелляции не является пересдачей итоговой аттестации.

При рассмотрении апелляции о нарушении порядка проведения итоговой аттестации апелляционная комиссия устанавливает достоверность изложенных в ней сведений и выносит одно из решений:

- об отклонении апелляции, если изложенные в ней сведения о нарушениях порядка проведения государственной итоговой аттестации выпускника не подтвердились и/или не повлияли на результат государственной итоговой аттестации;

- об удовлетворении апелляции, если изложенные в ней сведения о допущенных нарушениях порядка проведения государственной итоговой аттестации выпускника подтвердились и повлияли на результат государственной итоговой аттестации.

В последнем случае результат проведения государственной итоговой аттестации подлежит аннулированию, в связи с чем протокол о рассмотрении апелляции не позднее следующего рабочего дня передается в государственную аттестационную комиссию для реализации решения комиссии. Выпускнику предоставляется возможность пройти государственную итоговую аттестацию в дополнительные сроки, установленные колледжем.

Для рассмотрения апелляции о несогласии с результатами государственной итоговой аттестации, полученными при защите выпускной квалификационной работы, секретарь государственной аттестационной комиссии не позднее следующего рабочего дня с момента поступления апелляции направляет в апелляционную комиссию выпускную квалификационную работу, протокол заседания государственной аттестационной комиссии и заключение председателя государственной аттестационной комиссии о соблюдении процедурных вопросов при защите подавшего апелляцию выпускника.

Для рассмотрения апелляции о несогласии с результатами государственной итоговой аттестации, полученными при сдаче демонстрационного экзамена, секретарь государственной аттестационной комиссии не позднее следующего рабочего дня с момента поступления апелляции направляет в апелляционную комиссию протокол заседания государственной экзаменационной комиссии, протоколы результатов демонстрационного экзамена выпускника.

В результате рассмотрения апелляции о несогласии с результатами государственной итоговой аттестации апелляционная комиссия принимает решение об отклонении апелляции и сохранении результата государственной итоговой аттестации, либо об удовлетворении апелляции и выставлении иного результата государственной итоговой аттестации. Решение апелляционной комиссии не позднее следующего рабочего дня передается в государственную аттестационную комиссию. Решение апелляционной комиссии является основанием для аннулирования ранее выставленных результатов государственной итоговой аттестации выпускника и выставления новых.

Решение апелляционной комиссии принимается простым большинством голосов. При равном числе голосов голос председательствующего на заседании апелляционной комиссии является решающим.

Решение апелляционной комиссии доводится до сведения подавшего апелляцию выпускника (под роспись) в течение трех рабочих дней со дня заседания апелляционной комиссии.

Решение апелляционной комиссии является окончательным и пересмотру не подлежит.

Студенты, выполнившие выпускную квалификационную работу, но получившие при защите оценку «неудовлетворительно», имеют право на повторную защиту и пересдачу демонстрационного экзамена (не ранее, чем через 6 месяцев после прохождения ГИА впервые).

Приложение 1

Примерный план работы центра проведения демонстрационного экзамена по КОД базового уровня по компетенции «Пожарная безопасность»

День	Примерное время	Мероприятие
Подготовительный день	08:00	Получение главным экспертом задания демонстрационного экзамена
	08:00 – 08:20	Проверка готовности проведения демонстрационного экзамена, заполнение Акта о готовности/не готовности
	08:20 – 08:30	Распределение обязанностей по проведению экзамена между членами Экспертной группы, заполнение Протокола о распределении
	08:30 – 08:40	Инструктаж Экспертной группы по охране труда и технике безопасности, сбор подписей в Протоколе об ознакомлении
	08:40 – 09:00	Регистрация участников демонстрационного экзамена
	09:00 – 09:30	Инструктаж участников по охране труда и технике безопасности, сбор подписей в Протоколе об ознакомлении
	09:30 – 11:00	Распределение рабочих мест (жеребьевка) и ознакомление участников с рабочими местами, оборудованием, графиком работы, иной документацией и заполнение Протокола
День 1	09:00 – 09:15	Сбор участников экзамена, подготовка рабочих мест
	09:15 – 09:30	Инструктаж участников по охране труда и технике безопасности, сбор подписей в Протоколе об ознакомлении
	09:30 – 09:45	Ознакомление с модулем 1
	09:45 – 13:45	Выполнение модуля 1
	13:45 – 14:30	Обед
	14:30 – 15:15	Работа экспертов, проверка модуля 1
	15:15 – 15:30	Ознакомление с модулем 2
	15:30 – 16:30	Выполнение модуля 2
	16:30 – 17:30	Работа экспертов, проверка модуля 2
	17:30 – 19:00	Подведение итогов, внесение главным экспертом баллов в CIS, блокировка, сверка баллов, заполнение итогового протокола

Приложение 2

Примерная тематика выпускных квалификационных работ

1. Проверка системы сигнализации.
2. Организация и проведение технического обслуживания аварийно-спасательной техники и оборудования
3. Разработка организационных мероприятий по обеспечению ПБ
4. Проведение пожарно-технического обследования учебного заведения
5. Разработка оперативного плана тушения пожара
6. Организация эвакуации и спасения людей при пожаре
7. Анализ пожарной опасности
8. Расчет сил и средств для тушения пожара
9. Разработка мероприятий по повышению уровня пожарной безопасности
10. Организация тушения пожара и спасения

Приложение 3

Примерное задание для демонстрационного экзамена
по комплекту оценочной документации базового уровня по компетенции «Пожарная безопасность»

Модуль 1: Организация службы пожаротушения и проведение работ по тушению пожаров и ликвидации последствий чрезвычайных ситуаций.

Задание модуля 1: Экзаменуемые самостоятельно надевают боевую одежду и снаряжение пожарного и прибывают на площадку. Готовят штурмовую лестницу и занимают место на старте. По команде эксперта: «По штурмовой лестнице на 4-й этаж учебной башни Марш», выполняют упражнение.

Модуль 2: Осуществление государственных мер в области обеспечения пожарной безопасности.

Задание модуля 2: Экзаменуемые проводят, в соответствии с полученным распоряжением на проверку, плановое контрольное (надзорное) мероприятие -выездная проверка. Предмет проверки: здание (часть здания) учебного корпуса (на усмотрение организаторов) с использованием проверочного листа. Получив от организатора проверочный лист, приступают к проверке. По окончании проверки прибывают в компьютерный класс и оформляют результаты проверки в соответствии с требованиями следующих НПА:

- Федеральный закон «О пожарной безопасности» от 21.12.1994 № 69-ФЗ;
- Федеральный закон "Технический регламент о требованиях пожарной безопасности" от 22.07.2008 № 123-ФЗ;
- Федеральный закон «О защите прав юридических лиц и индивидуальных предпринимателей при осуществлении государственного контроля (надзора) и муниципального контроля» от 26.12.2008 № 294-ФЗ;
- Федеральный закон «О государственном контроле (надзоре) и муниципальном контроле в Российской Федерации» от 31.07.2020 № 248-ФЗ;
- «Кодекс Российской Федерации об административных правонарушениях» от 30.12.2001 № 195-ФЗ;
- Постановление Правительства РФ от 12.04.2012 № 290 (ред. от 01.12.2021) "О федеральном государственном пожарном надзоре»;
- Постановление Правительства РФ от 16.09.2020 № 1479 «Об утверждении Правил противопожарного режима в Российской Федерации»;
- Приказ МЧС России от 09.02.2022 № 78 «Об утверждении форм проверочных листов (списков контрольных вопросов, ответы на которые свидетельствуют о соблюдении или несоблюдении контролируемым лицом обязательных требований), применяемых должностными лицами органов государственного пожарного надзора МЧС России при осуществлении федерального государственного пожарного надзора».

Все НПА и бланки, необходимые для подготовки документов загружены в компьютер.